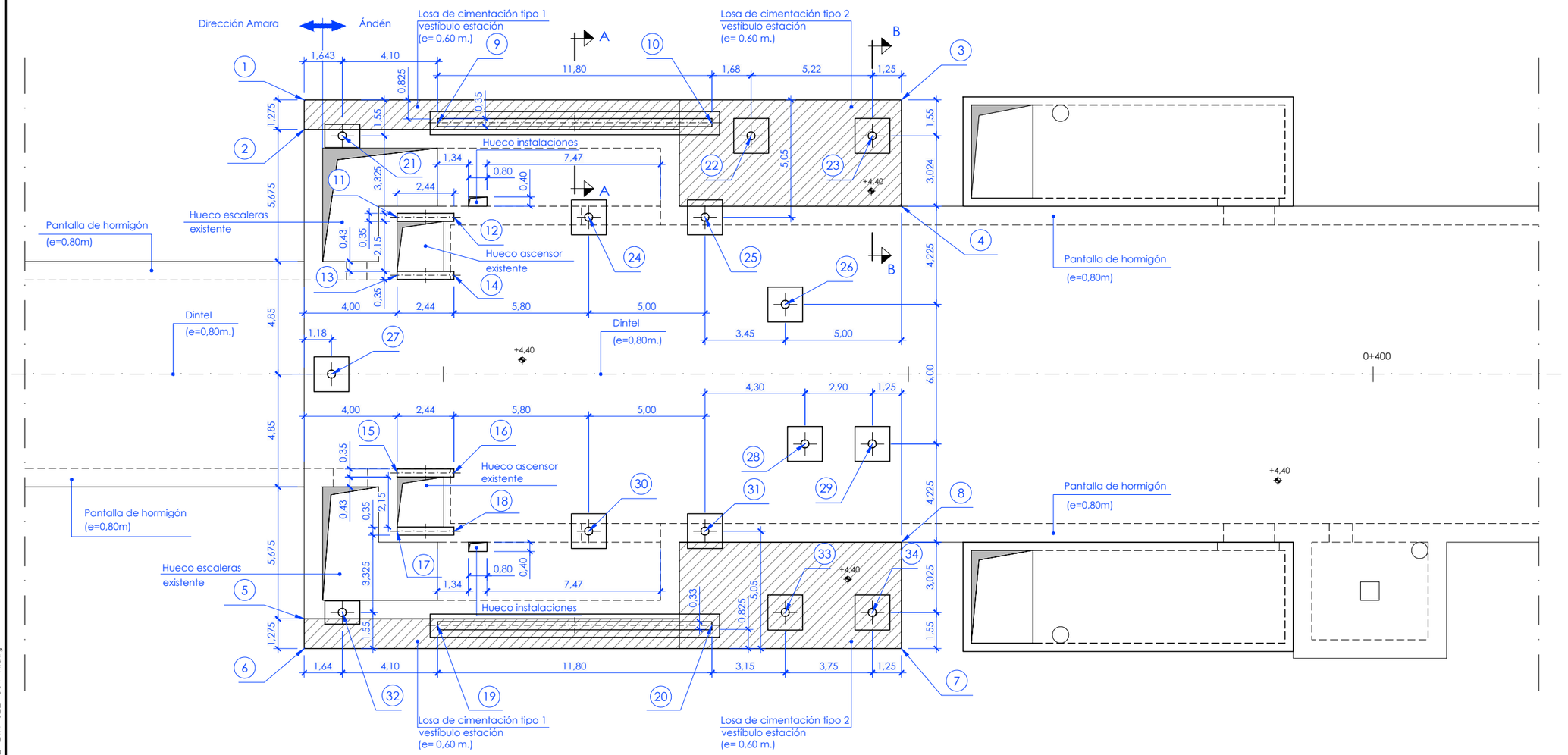

Replanteo pilares y zapatas			
Punto	X	Y	Dimensiones Pilar / Zapata
21	583.108,426	4.794.879,334	ø 0,35 m / 1,50 x 1,00 x 0,40 m
22	583.123,738	4.794.887,984	ø 0,35 m / 1,50 x 1,50 x 0,40 m
23	583.128,280	4.794.890,548	ø 0,35 m / 1,50 x 1,50 x 0,40 m
24	583.119,378	4.794.881,501	ø 0,35 m / 1,50 x 1,50 x 0,40 m
25	583.123,732	4.794.883,960	ø 0,35 m / 1,50 x 1,50 x 0,40 m
26	583.128,582	4.794.882,393	ø 0,35 m / 1,50 x 1,50 x 0,40 m
27	583.113,060	4.794.870,179	ø 0,35 m / 1,50 x 1,50 x 0,40 m
28	583.132,271	4.794.877,586	ø 0,35 m / 1,50 x 1,50 x 0,40 m
29	583.130,371	4.794.872,206	ø 0,35 m / 1,50 x 1,50 x 0,40 m
30	583.134,796	4.794.879,012	ø 0,35 m / 1,50 x 1,50 x 0,40 m
31	583.126,104	4.794.869,594	ø 0,35 m / 1,50 x 1,50 x 0,40 m
32	583.118,509	4.794.861,485	ø 0,35 m / 1,50 x 1,00 x 0,40 m
33	583.135,099	4.794.870,856	ø 0,35 m / 1,50 x 1,50 x 0,40 m
34	583.138,362	4.794.872,700	ø 0,35 m / 1,50 x 1,50 x 0,40 m

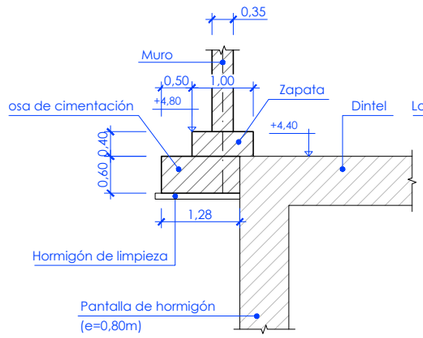

Sección A-A
Escala 1:50

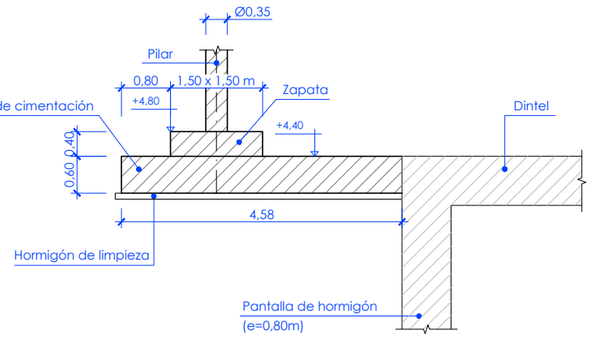

Sección B-B
Escala 1:50

OHARRAK :
NOTAS :

Replanteo pilares losa de andén		
Punto	X	Y
1	583.106,233	4.794.879,875
2	583.106,860	4.794.878,765
3	583.128,606	4.794.892,513
4	583.130,856	4.794.888,530
5	583.117,214	4.794.860,437
6	583.117,841	4.794.859,327
7	583.140,213	4.794.871,965
8	583.137,963	4.794.875,948

Replanteo muros hormigón		
Punto	X	Y
9	583.111,717	4.794.881,847
10	583.121,991	4.794.887,651
11	583.112,200	4.794.877,446
12	583.114,324	4.794.878,646
13	583.113,430	4.794.875,269
14	583.115,554	4.794.876,469
15	583.117,611	4.794.867,868
16	583.119,735	4.794.869,068
17	583.118,840	4.794.865,691
18	583.120,964	4.794.866,892
19	583.122,351	4.794.863,023
20	583.132,625	4.794.868,827

REV.	CLASE DE MODIFICACION	FECHA	NOMBRE	COMP.	OBRA
A	PRIMERA EMISION	May.22	Fulcrum	ETS	

BERRIKUSPENAK / REVISIONES

AHOLKULARIA / CONSULTOR
FULCRUM

INGENIARI EGILEA
INGENIERO AUTOR
IGNACIO CRESPO FIDALGO
I.C.C.P. COLEG. Nº 11.138

AHOLKULARIAREN ERREFERENTZIA
REFERENCIA CONSULTOR

ERREFERENTZIA
REFERENCIA
2-2VA-022-064-A

EUSKO JAURLARITZA GOBIERNO VASCO
LURRALDE PLANGINTZA, ETXEBIZITZA ETA GARRAIO SAILA
DEPARTAMENTO DE PLANIFICACIÓN TERRITORIAL, VIVIENDA Y TRANSPORTES

euskal trenbide sarea
PROIEKTUAREN IKUSKAPENA ETA ZUZENDARITZA
INSPECCION Y DIRECCION DEL PROYECTO

ESKALA ORIGINALA / ESCALA ORIGINAL
1:100
EN DIN A1

0 1 2 3 4 5 6 7 8 9 10
ESKALA GRAFIKOA / ESCALA GRAFICA

PROIEKTUAREN IZENBURUA / TITULO DEL PROYECTO
ANOETA GELTOKIKO BIGARREN ATONDOA ERAIKITZEKO PROIEKTUA
PROYECTO DE CONSTRUCCIÓN DEL 2º VESTÍBULO DE LA ESTACIÓN DE ANOETA

PLANOAREN IZENBURUA / TITULO DEL PLANO
ESTACIÓN ANOETA
ESTRUCTURAS
FORMAS
FALSO TÚNEL. PLANTA COTA DINTEL TESTERO AMARA

PLANO ZK. / N. PLANO
5 .4.1

ORRIA / HOJA
3 Sigue 4

P:\vivos\X0000141\02 Vigentes\Planos\Proyecto constructivo\05-Estación Anoeta\05-04-Estructuras\2-2VA-022-064-A.dwg