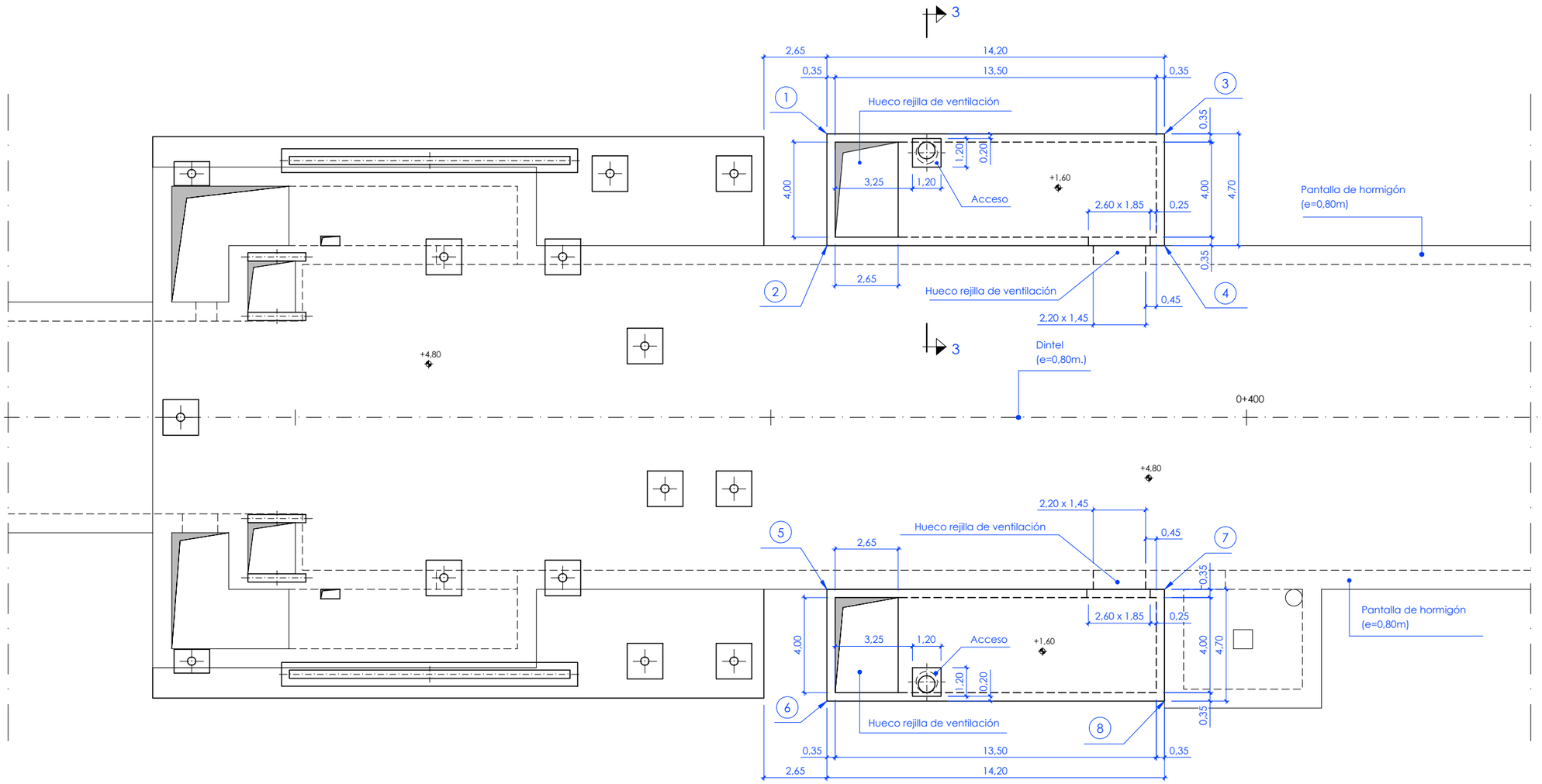

Replanteo ventilación de emergencia		
Punto	X	Y
1	583.130,854	4.794.893,927
2	583.133,166	4.794.889,835
3	583.143,218	4.794.900,911
4	583.145,529	4.794.896,819
5	583.140,273	4.794.877,253
6	583.142,58	4.794.873,161
7	583.152,637	4.794.884,237
8	583.154,948	4.794.880,145

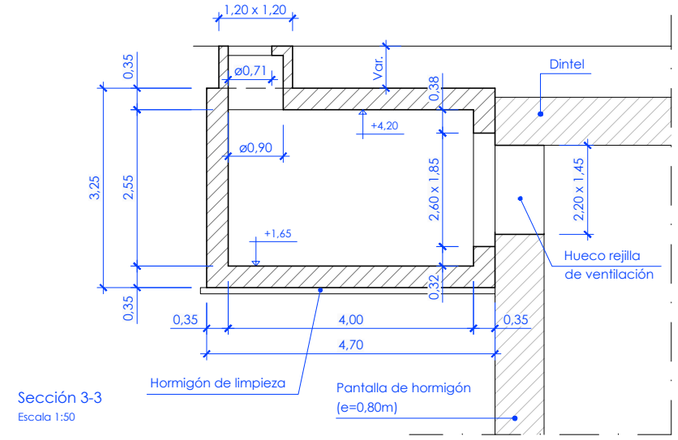

Sección 3-3
Escala 1:50

OHARRAK :
NOTAS :

REV.	CLASE DE MODIFICACION	FECHA	NOMBRE	COMP.	OBRA
A	PRIMERA EMISION	May.22	Fulcrum	ETS	

BERRIKUSPENAK / REVISIONES

AHOLKULARIA / CONSULTOR
FULCRUM

INGENIARI EGILEA
INGENIERO AUTOR
IGNACIO CRESPO FIDALGO
I.C.C.P. COLEG. Nº 11.138

AHOLKULARIAREN ERREFERENTZIA
REFERENCIA CONSULTOR

ERREFERENTZIA
REFERENCIA
2-2VA-022-072-A

EUSKO JAURLARITZA GOBIERNO VASCO
LURRALDE PLANGINTZA, ETXEBIZITZA ETA GARRAIO SAILA
DEPARTAMENTO DE PLANIFICACIÓN TERRITORIAL, VIVIENDA Y TRANSPORTES

euskal trenbide sarea
PROIEKTUAREN IKUSKAPENA ETA ZUZENDARITZA
INSPECCION Y DIRECCION DEL PROYECTO

ESKALA ORIGINALA
ESCALA ORIGINAL
1:100
EN DIN A1

0 1 2 3 4 5 6 7 8 9 10
ESKALA GRAFIKOA
ESCALA GRAFICA

PROIEKTUAREN IZENBURUA
TITULO DEL PROYECTO
ANOETA GELTOKIKO BIGARREN ATONDOA
ERAIKITZEKO PROIEKTUA
PROYECTO DE CONSTRUCCIÓN DEL 2º VESTÍBULO
DE LA ESTACIÓN DE ANOETA

PLANOAREN IZENBURUA
TITULO DEL PLANO
ESTACIÓN ANOETA
ESTRUCTURAS
FORMAS
VENTILACIÓN EMERGENCIA. PLANTA Y SECCIÓN TIPO

PLANO ZK. / N. PLANO
5 .4.1

ORRIA / HOJA
11 Sigue FIN

P:\vivos\X0000141\02 Vigentes\Planos\Proyecto constructivo\05-Estación Anoeta\05-04-Estructuras\2-2VA-022-072-A.dwg