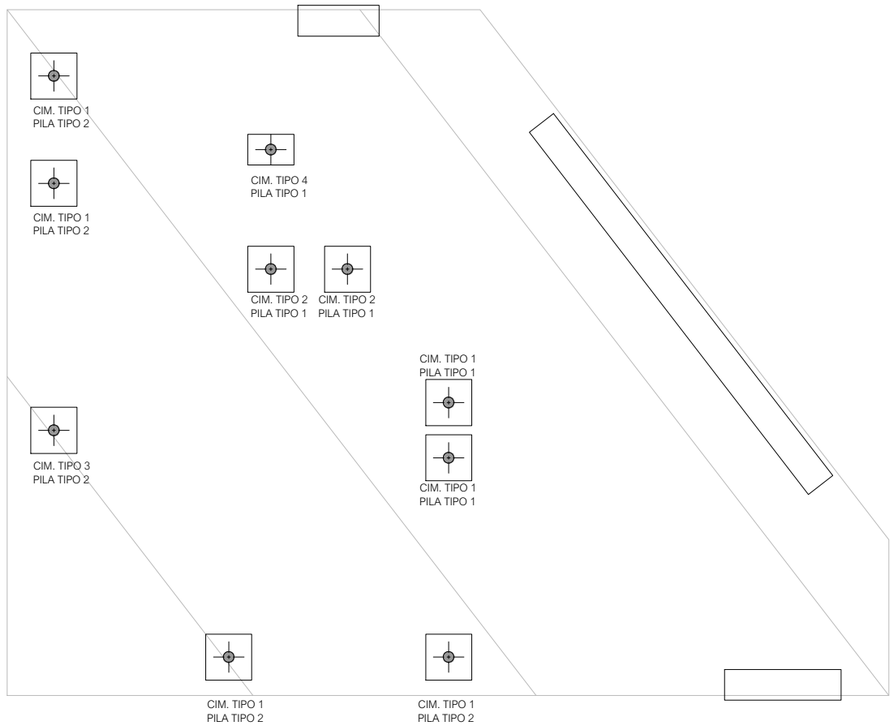

TIPO DE PILAS Y CIMENTACIONES
ESCALA 1:100

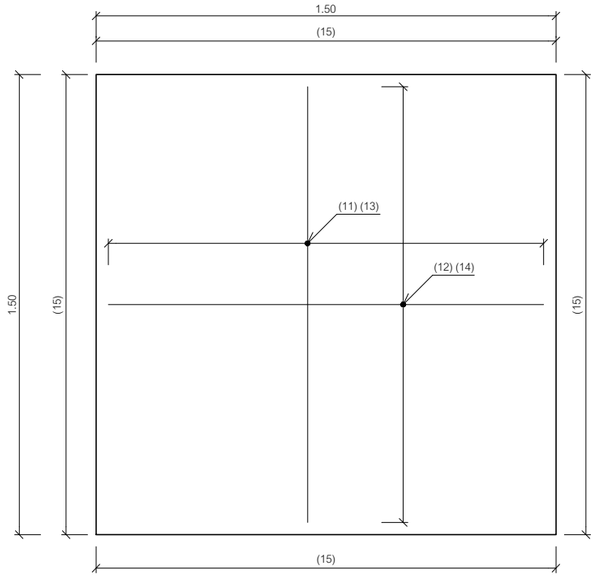

CIMENTACIÓN TIPO 2 - PLANTA
ESCALA 1:10

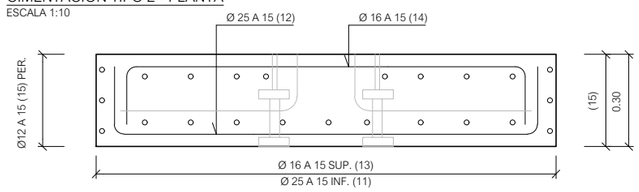

CIMENTACIÓN TIPO 2 - SECCIÓN
ESCALA 1:10

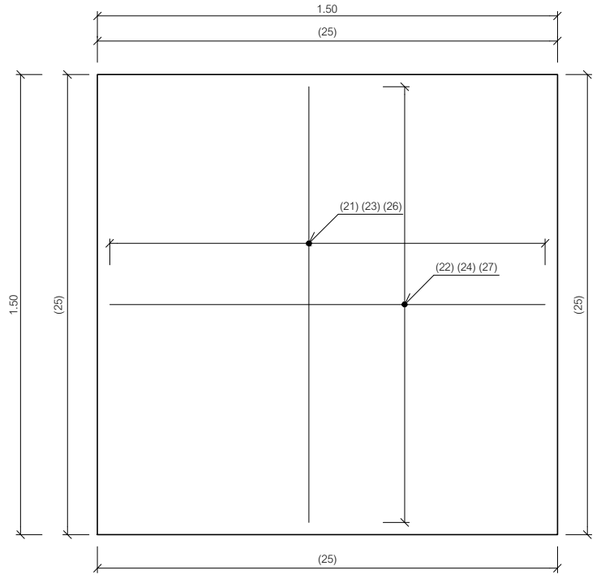

CIMENTACIÓN TIPO 3 - PLANTA
ESCALA 1:10

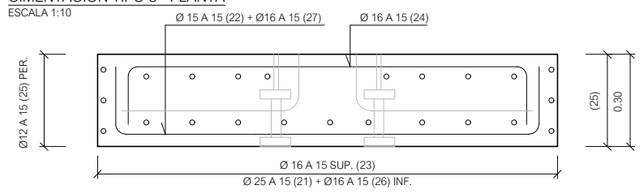

CIMENTACIÓN TIPO 3 - SECCIÓN
ESCALA 1:10

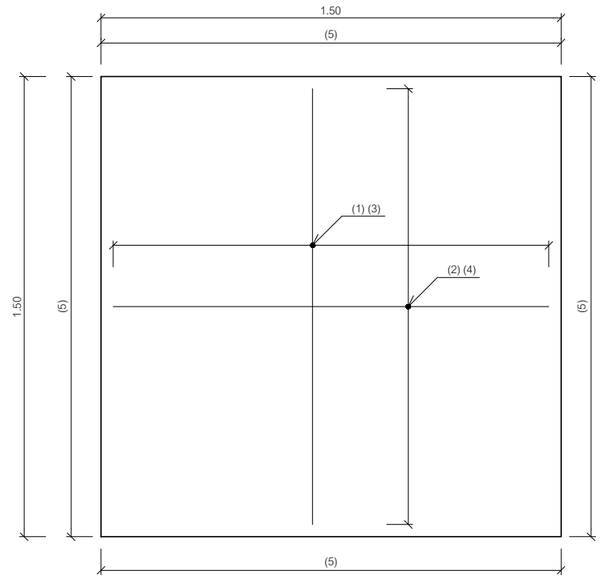

CIMENTACIÓN TIPO 1 - PLANTA
ESCALA 1:10

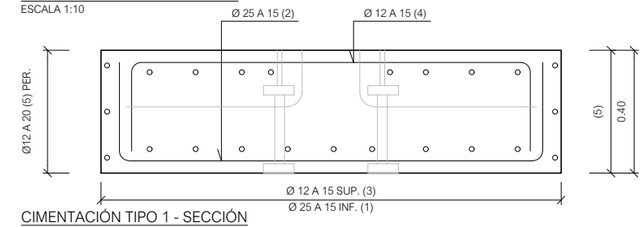

CIMENTACIÓN TIPO 1 - SECCIÓN
ESCALA 1:10

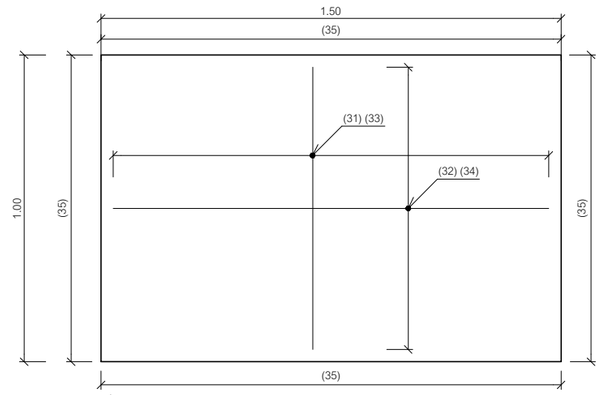

CIMENTACIÓN TIPO 4 - PLANTA
ESCALA 1:10

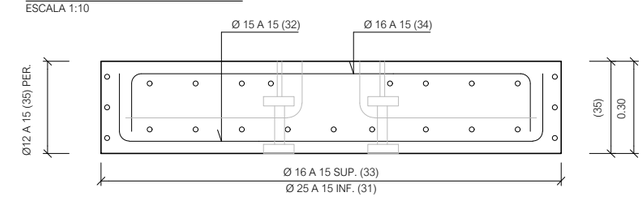

CIMENTACIÓN TIPO 4 - SECCIÓN
ESCALA 1:10

OHARRAK :
NOTAS :

REV.	CLASE DE MODIFICACION	FECHA	NOMBRE	COMP.	OBRA
A	PRIMERA EMISION	May.22	Fulcrum	ETS	

BERRIKUSPENAK / REVISIONES

AHOLKULARIA / CONSULTOR
FULCRUM

INGENIARI EGILEA
INGENIERO AUTOR
IGNACIO CRESPO FIDALGO
I.C.C.P. COLEG. Nº 11.138

AHOLKULARIAREN ERREFERENTZIA
REFERENCIA CONSULTOR

ERREFERENTZIA
REFERENCIA
2-2VA-022-089-A

EUSKO JAURLARITZA GOBIERNO VASCO
LURRALDE PLANGINTZA, ETXEBIZITZA ETA GARRAIO SAILA
DEPARTAMENTO DE PLANIFICACIÓN TERRITORIAL, VIVIENDA Y TRANSPORTES

euskal trenbide sarea
PROIEKTUAREN IKUSKAPENA ETA ZUZENDARITZA
INSPECCION Y DIRECCION DEL PROYECTO

ESKALA ORIGINALA / ESCALA ORIGINAL
INDICADAS
EN DIN A1
ESKALA GRAFIKOA / ESCALA GRAFICA

PROIEKTUAREN IZENBURUA / TITULO DEL PROYECTO
ANOETA GELTOKIKO BIGARREN ATONDOA ERAIKITZEKO PROIEKTUA
PROYECTO DE CONSTRUCCIÓN DEL 2º VESTÍBULO DE LA ESTACIÓN DE ANOETA

PLANOAREN IZENBURUA / TITULO DEL PLANO
ESTACIÓN ANOETA
ESTRUCTURAS
ARMADO
VESTÍBULO 2. PILAS

PLANO ZK. / N. PLANO
5 . 4.2

ORRIA / HOJA
17 Sigue 18

P:\vivos\X0000141\02 Vigentes\Planos\Proyecto constructivo\05-Estación Anoeta\05-04-Estructuras\2-2VA-022-089-A.dwg