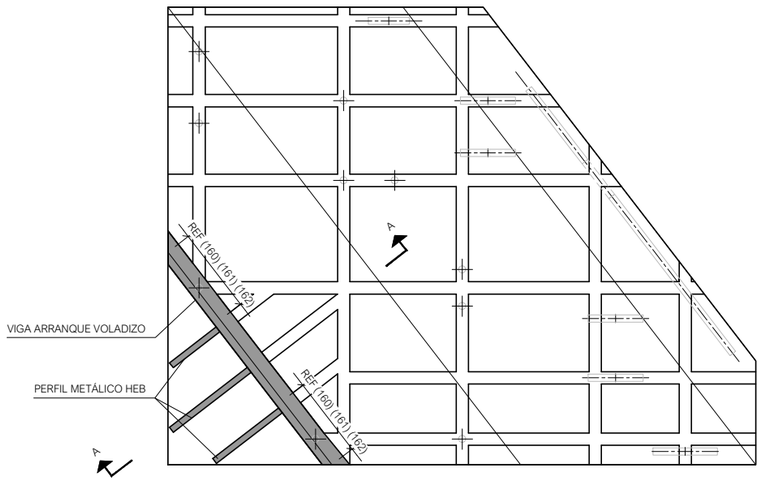

PLANTA
ESCALA 1:150

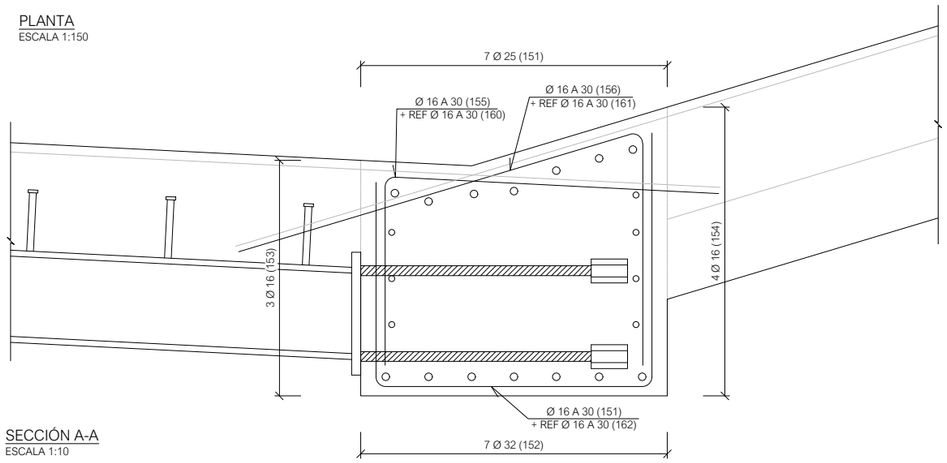

SECCIÓN A-A
ESCALA 1:10

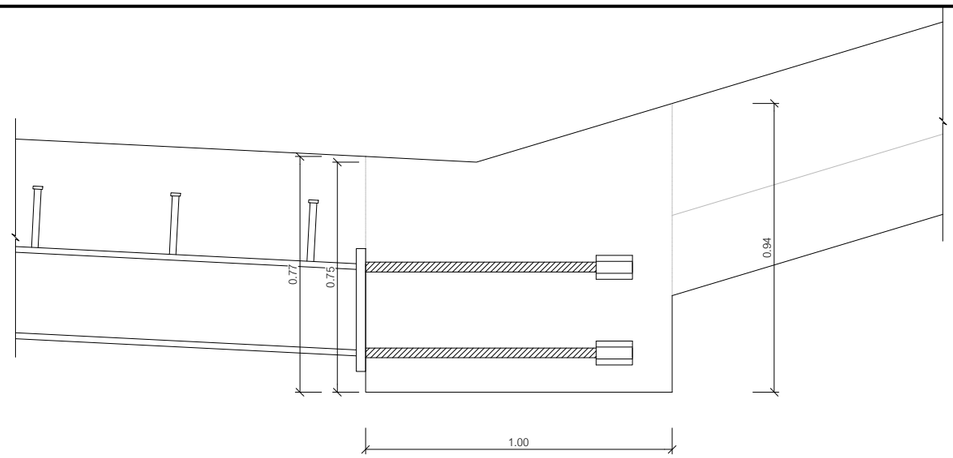

VIGA ARRANQUE VOLADIZO (SECCIÓN A-A)
ESCALA 1:10

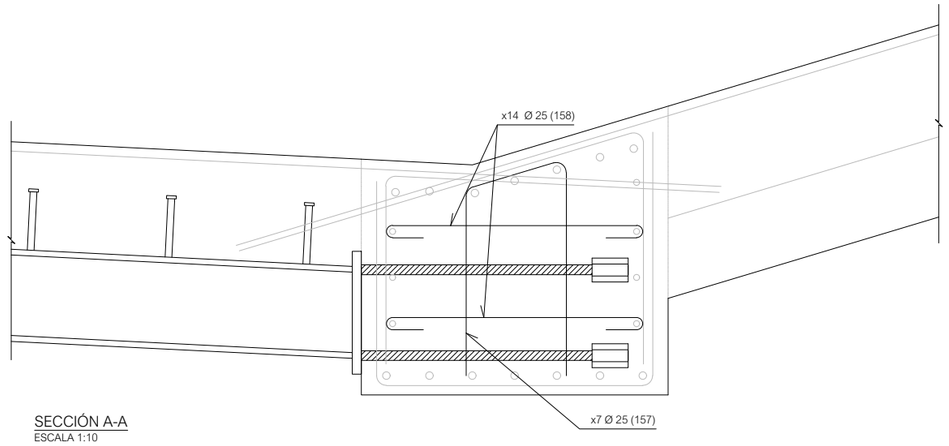

SECCIÓN A-A
ESCALA 1:10

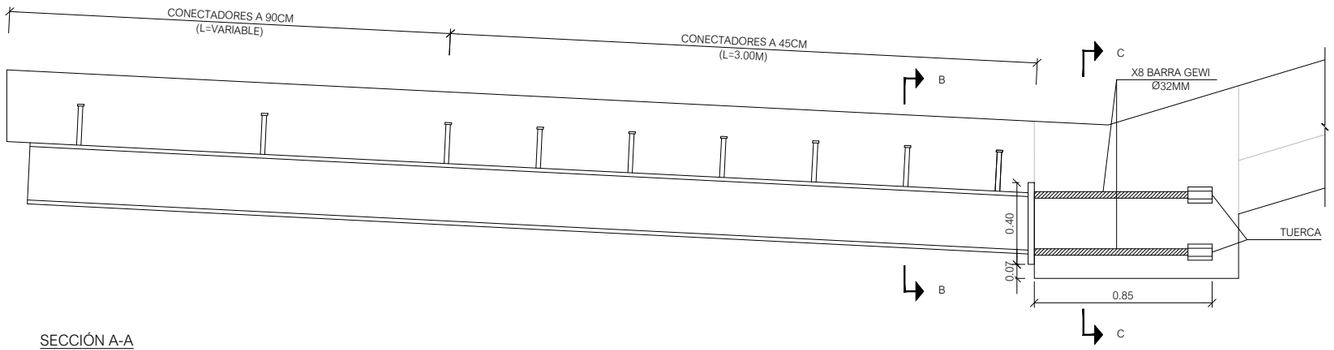

SECCIÓN A-A
ESCALA 1:15

NOTA: LAS BARRAS GEWI Y EL PERFIL SE SOLDARÁN A TOPE CONTRA LA CHAPA DE TESTA

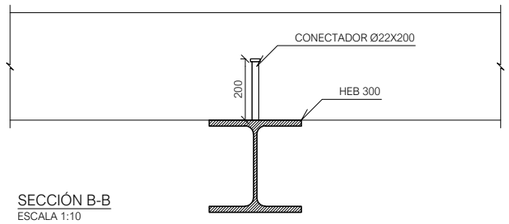

SECCIÓN B-B
ESCALA 1:10

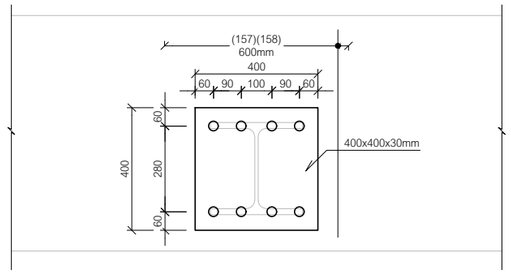

SECCIÓN C-C
ESCALA 1:10

OHARRAK :
NOTAS :

LAS CERCOS DE CORTANTE DE REFUERZO (160) (161) (162) SE INTERCALARÁN CON LA ARMADURA GENERAL DE CORTANTE (151) (155) Y (156)

REV.	CLASE DE MODIFICACION	FECHA	NOMBRE	COMP.	OBRA
A	PRIMERA EMISION	May.22	Fulcrum	ETS	

BERRIKUSPENAK / REVISIONES

AHOLKULARIA / CONSULTOR
FULCRUM

INGENIARI EGILEA
INGENIERO AUTOR
IGNACIO CRESPO PIDALGO
I.C.C.P. COLEG. Nº 11.138

AHOLKULARIAREN ERREFERENTZIA
REFERENCIA CONSULTOR

ERREFERENTZIA
REFERENCIA
2-2VA-022-096-A

EUSKO JAURLARITZA GOBIERNO VASCO
LURRALDE PLANGINTZA, ETXEBIZITZA ETA GARRAIO SAILA
DEPARTAMENTO DE PLANIFICACIÓN TERRITORIAL, VIVIENDA Y TRANSPORTES

euskal trenbide sarea
PROIEKTUAREN IKUSKAPENA ETA ZUZENDARITZA
INSPECCION Y DIRECCION DEL PROYECTO

ESKALA ORIGINALA
ESCALA ORIGINAL
INDICADAS
EN DIN A1
ESKALA GRAFIKOA
ESCALA GRAFICA

PROIEKTUAREN IZENBURUA
TITULO DEL PROYECTO
ANOETA GELTOKIKO BIGARREN ATONDOA ERAIKITZEKO PROIEKTUA
PROYECTO DE CONSTRUCCIÓN DEL 2º VESTÍBULO DE LA ESTACIÓN DE ANOETA

PLANOAREN IZENBURUA
TITULO DEL PLANO
ESTACIÓN ANOETA
ESTRUCTURAS
ARMADO
VESTÍBULO 2. VIGAS

PLANO ZK. / N. PLANO
5 . 4.2

ORRIA / HOJA
24 Sigue 25

P:\vivos\X0000141\02 Vigentes\Planos\Proyecto constructivo\05-Estación Anoeta\05-04-Estructuras\2-2VA-022-096-A.dwg