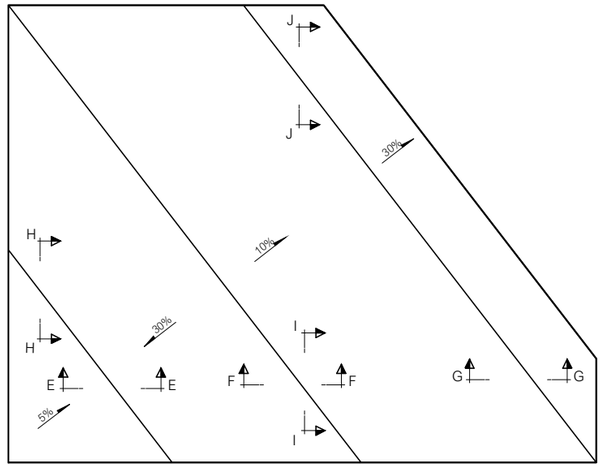

LOCALIZACIÓN DE ESQUEMAS DE ARMADOS
ESCALA 1:150

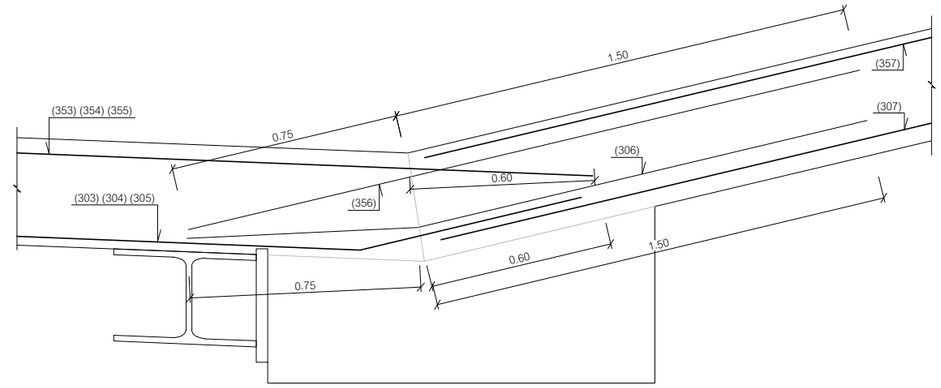

ESQUEMA DE ARMADO E-E
ESCALA 1:10

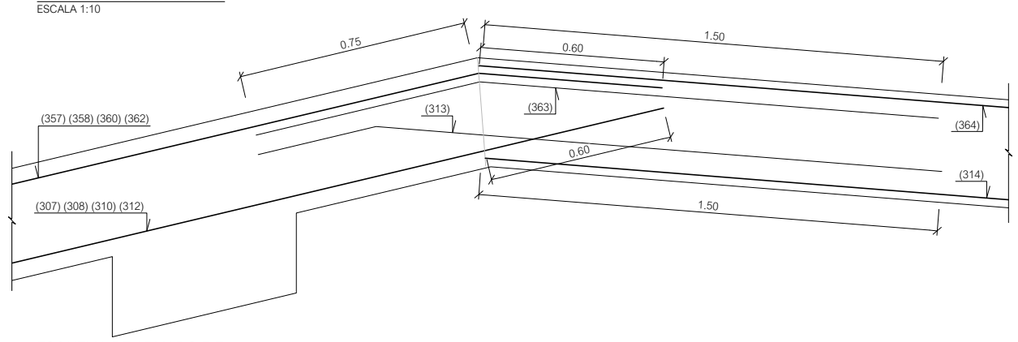

ESQUEMA DE ARMADO F-F
ESCALA 1:10

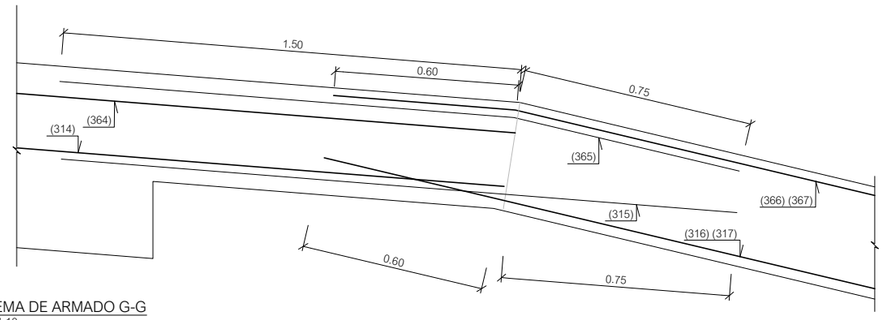

ESQUEMA DE ARMADO G-G
ESCALA 1:10

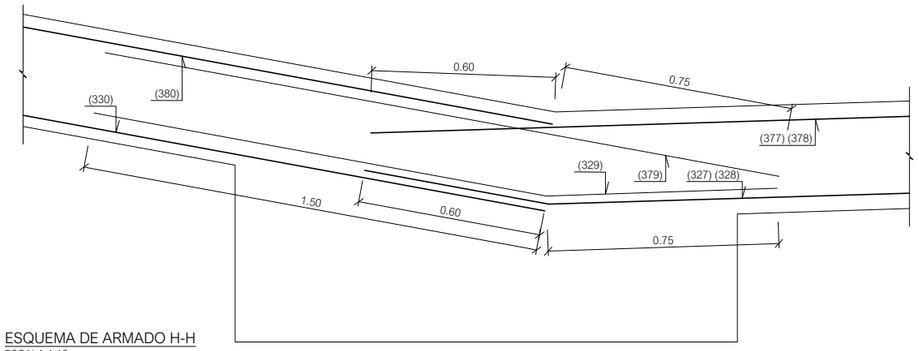

ESQUEMA DE ARMADO H-H
ESCALA 1:10

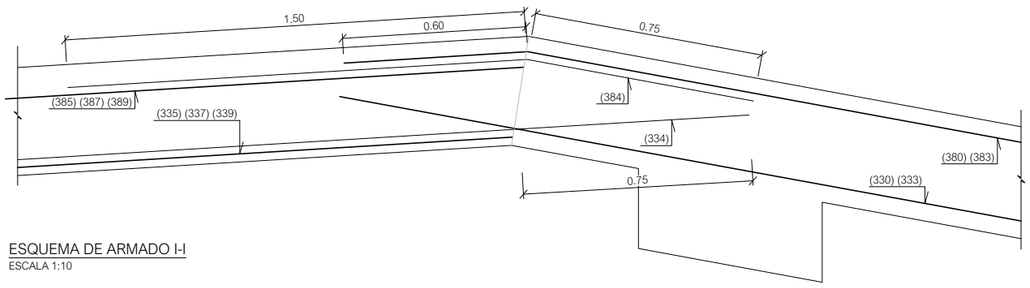

ESQUEMA DE ARMADO I-I
ESCALA 1:10

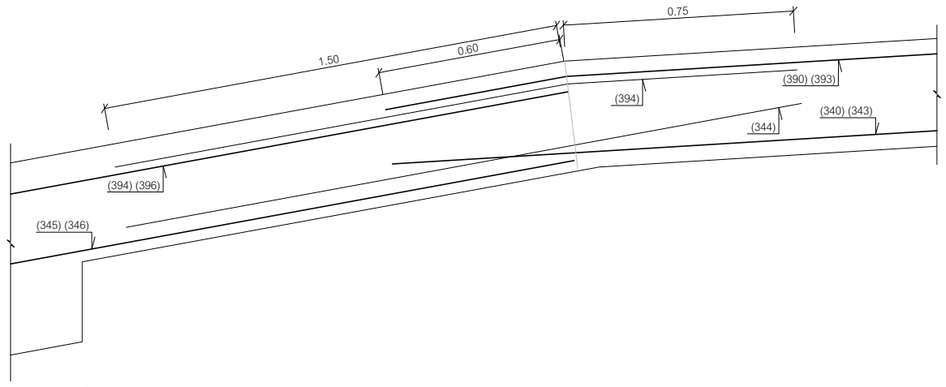

ESQUEMA DE ARMADO J-J
ESCALA 1:10

OHARRAK :
NOTAS :

REV.	CLASE DE MODIFICACION	FECHA	NOMBRE	COMP.	OBRA
A	PRIMERA EMISION	May.22	Fulcrum	ETS	

BERRIKUSPENAK / REVISIONES

AHOLKULARIA / CONSULTOR
FULCRUM

INGENIARI EGILEA
INGENIERO AUTOR
IGNACIO CRESPO FIDALGO
I.C.C.P. COLEG. Nº 11.138

AHOLKULARIAREN ERREFERENTZIA
REFERENCIA CONSULTOR

ERREFERENTZIA
REFERENCIA
2-2VA-022-099-A

EUSKO JAURLARITZA GOBIERNO VASCO
LURRALDE PLANGINTZA, ETXEBIZITZA ETA GARRAIO SAILA
DEPARTAMENTO DE PLANIFICACIÓN TERRITORIAL, VIVIENDA Y TRANSPORTES

euskal trenbide sarea
PROIEKTUAREN IKUSKAPENA ETA ZUZENDARITZA
INSPECCION Y DIRECCION DEL PROYECTO

ESKALA ORIGINALA
ESCALA ORIGINAL
INDICADAS
EN DIN A1

ESKALA GRAFIKOA
ESCALA GRAFICA

PROIEKTUAREN IZENBURUA
TITULO DEL PROYECTO
ANOETA GELTOKIKO BIGARREN ATONDOA ERAIKITZEKO PROIEKTUA
PROYECTO DE CONSTRUCCIÓN DEL 2º VESTÍBULO DE LA ESTACIÓN DE ANOETA

PLANOAREN IZENBURUA
TITULO DEL PLANO
ESTACIÓN ANOETA
ESTRUCTURAS
ARMADO
VESTÍBULO 2. CUBIERTA Y ARMADOS DE CUBIERTA

PLANO ZK. / N. PLANO
5 . 4.2

ORRIA / HOJA
27 Sigue 28

P:\vivs\X0000141\02 Vigentes\Planos\Proyecto constructivo\05-Estación Anoeta\05-04-Estructuras\2-2VA-022-099-A.dwg