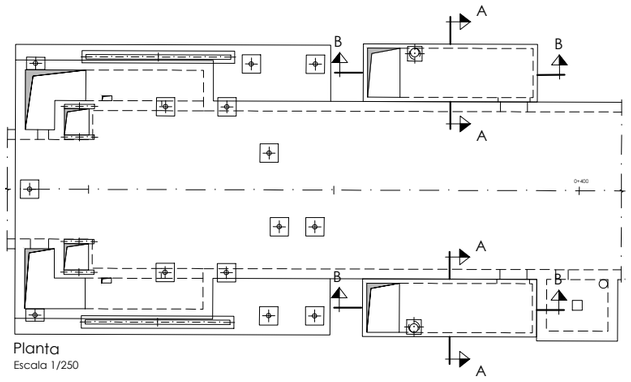

Planta
Escala 1/250

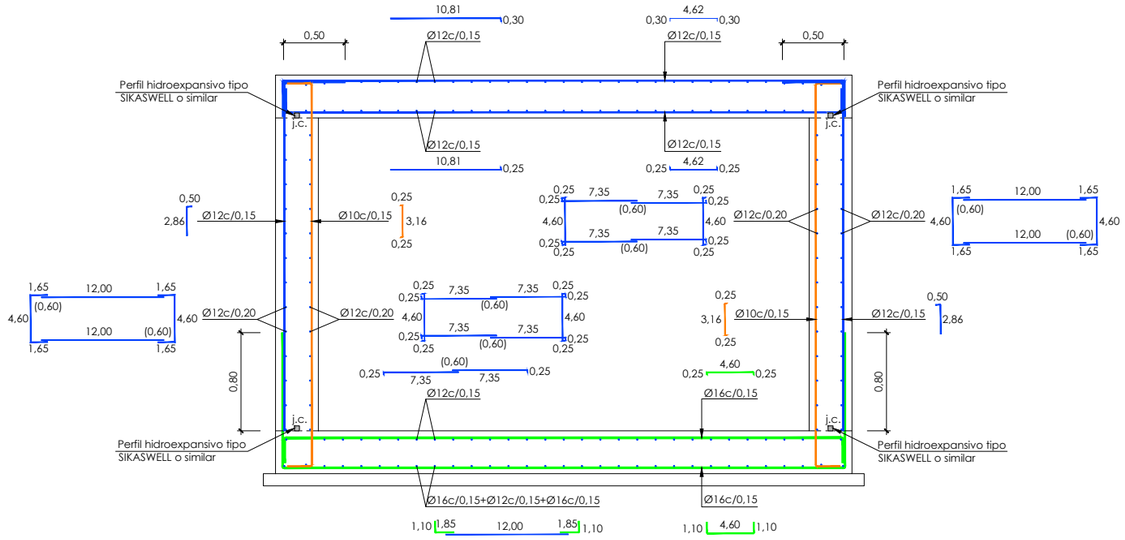

Sección A-A. Armado
Escala 1/25

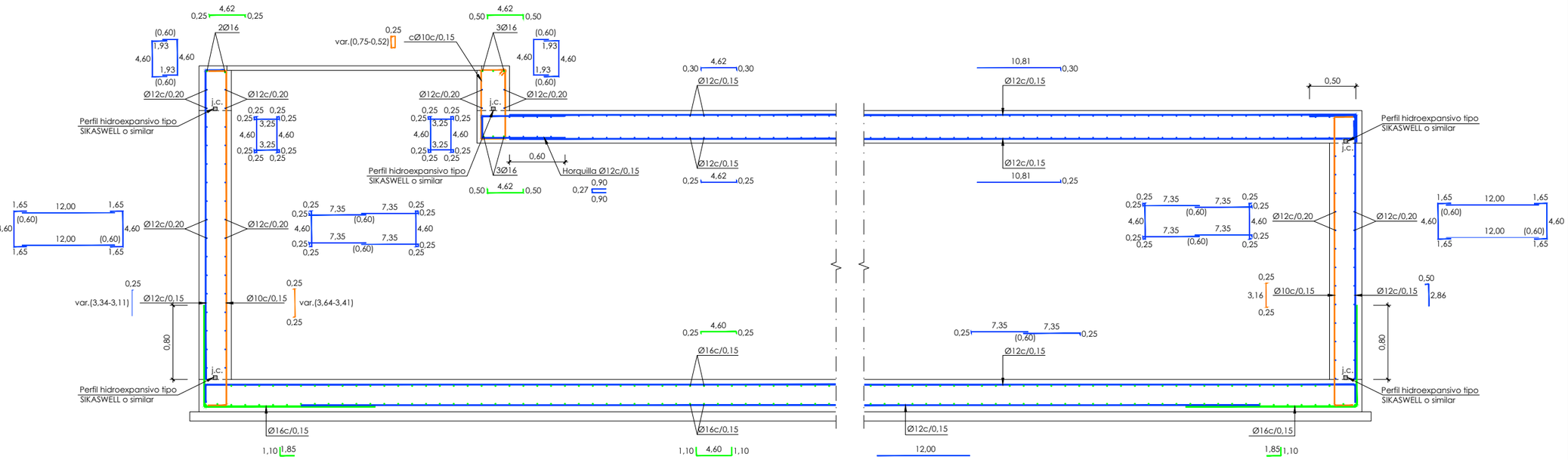

Sección B-B. Armado
Escala 1/25

j.c.: junta de construcción

solapes de armaduras no indicados		
HA-35 y B-500-SD		
Ø mm.	posición I (m)	posición II (m)
8	0,60	0,75
10	0,70	0,95
12	0,85	1,10
16	1,15	1,50
20	1,40	1,85
25	2,00	2,60
32	3,10	4,10

solapes de armaduras no indicados		
HA-30 y B-500-SD		
Ø mm.	posición I (m)	posición II (m)
8	0,60	0,75
10	0,70	0,95
12	0,85	1,10
16	1,15	1,50
20	1,45	1,90
25	2,15	2,80
32	3,30	4,40

OHARRAK :
NOTAS :

armadura transversal

Salvo casos especialmente indicados, los radios de doblado y longitudes de anclaje en los cercos seran los indicados en el siguiente esquema:

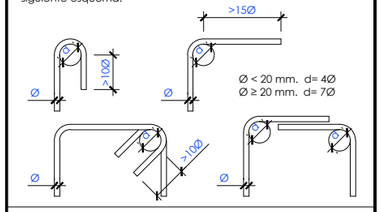

cuadro de características y control (según EHE)

materiales					
	hormigón				
			γ_c		
elemento	tipo	control	persistente ó transitoria	accidental	servicio
dintel y muretes acceso	HA-30/B/20/IIIa	estadístico	1,50	1,30	1,30
solera y muros arqueta	HA-35/B/20/IIIc +Qb	estadístico	1,50	1,30	1,30

	acero					
			γ_s			
elemento	tipo	control	persistente ó transitoria	accidental	servicio	recubri. nominal
dintel y muretes acceso	B500SD	normal	1,15	1,00	1,00	40 mm
solera y muros arqueta	B500SD	normal	1,15	1,00	1,00	50 mm

ejecución					
		γ_a			
elemento	control	G	G*	Q	A
todos	intenso	1,35	1,50	1,50	1,00

Notas:
- Vida útil del proyecto (t_g): 100 años.
- El tipo de cemento para ambiente IIIa es CEM II/B-P(SR).
- El tipo de cemento para ambiente IIIc+Qb es CEM II/B-P(SR y MR).
- La relación agua/cemento máxima utilizada y el mínimo contenido de cemento se ajustara en cada caso a lo indicado en la tabla 37.3.2.a de la EHE-08.
- Para garantizar los recubrimientos se deberán usar separadores de mortero u otro sistema adecuado según articulo 37.2.5 de la EHE-08.

Notas generales:
- Se verterán 10cm de hormigón de limpieza bajo la cimentación.
- El terreno de cimentación deberá ser inspeccionado por la Dirección de Obra, antes y después de la excavación para el emplazamiento de estructuras.
- Sobre la cara superior del dintel y en el trasdós de todos los muros de la arqueta se aplicará una impermeabilización adherida con mortero elástico bicomponente tipo MAPELASTIC o similar en dos capas pulverizadas (e=2-3 mm).
- Se exigirán separadores comerciales para garantizar el recubrimiento de las armaduras.
- Todos los cantos vistos se rematarán con berenjenos.
- Todas las juntas de hormigonado recibirán el tratamiento adecuado a fin de lograr una buena unión entre los dos hormigones.
- En todas las juntas de construcción se dispondrán perfiles hidroexpansivos tipo Sika Swell o similar.
- Deberá prestarse especial atención al curado del hormigón siguiendo lo prescrito en la EHE.
- Es muy importante que todos los elementos de hormigón armado se rieguen profusamente durante los 4 días posteriores a su hormigonado.

Notas de construcción:
- En caso de resultar necesario, la excavación asociada a la ejecución de la arqueta se realizará al amparo de una pantalla provisional de carriles hincados UIC-54 c/0,50 m de 6 m. de longitud.

REV.	CLASE DE MODIFICACION	FECHA	NOMBRE	COMP.	OBRA
A	PRIMERA EMISION	May.22	Fulcrum	ETS	

BERRIKUSPENAK / REVISIONES

AHOLKULARIA / CONSULTOR
FULCRUM

INGENIARI EGILEA
INGENIERO AUTOR
IGNACIO CRESPO FIDALGO
I.C.C.P. COLEG. Nº 11.138

AHOLKULARIAREN ERREFERENTZIA
REFERENCIA CONSULTOR

ERREFERENTZIA
REFERENCIA
2-2VA-022-102-A

EUSKO JAURLARITZA GOBIERNO VASCO
LURRALDE PLANGINTZA, ETXEBIZITZA ETA GARRAIO SAILA
DEPARTAMENTO DE PLANIFICACIÓN TERRITORIAL, VIVIENDA Y TRANSPORTES

euskal trenbide sarea
PROIEKTUAREN IKUSKAPENA ETA ZUZENDARITZA
INSPECCION Y DIRECCION DEL PROYECTO

ESKALA ORIGINALA ESCALA ORIGINAL
1:25
EN DIN A1
0 0.25 0.50 0.75 1.00 1.25 1.50 1.75 2.00 2.25 2.50
ESKALA GRAFIKOA ESCALA GRAFICA

PROIEKTUAREN IZENBURUA TITULO DEL PROYECTO
ANOETA GELTOKIKO BIGARREN ATONDOA ERAIKITZEKO PROIEKTUA
PROYECTO DE CONSTRUCCIÓN DEL 2º VESTÍBULO DE LA ESTACIÓN DE ANOETA

PLANOAREN IZENBURUA TITULO DEL PLANO
ESTACIÓN ANOETA
ESTRUCTURAS
ARMADO
VENTILACIÓN DE EMERGENCIA. HOJA 2

PLANO ZK. / N. PLANO
5 .4.2
ORRIA / HOJA
30 Sigue FIN

P:\vivos\X0000141\02 Vigentes\Planos\Proyecto constructivo\05-Estación Anoeta\05-04-Estructuras\2-2VA-022-102-A.dwg