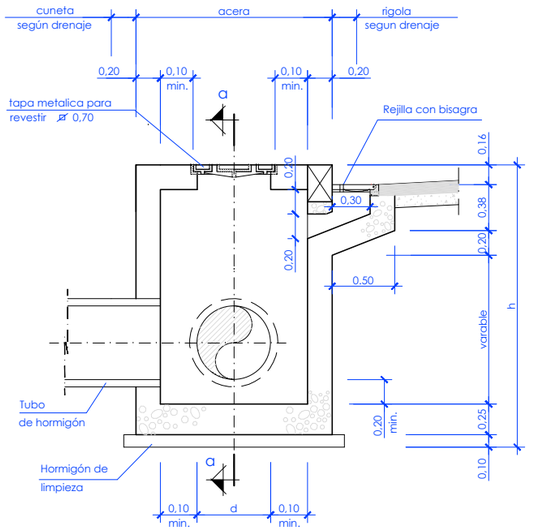

Arqueta sumidero lateral

Escala 1/25

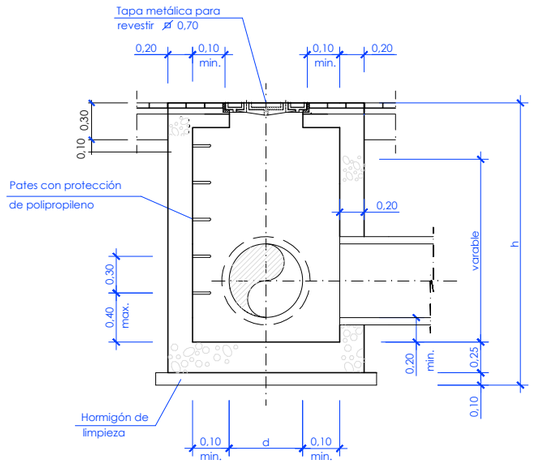

Sección a-a

Escala 1/25

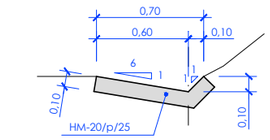

Detalle cuneta CI-0,70

Escala 1/20

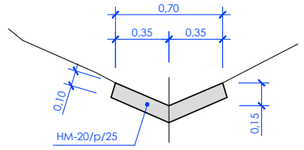

Detalle cuneta CT-0,70

Escala 1/20

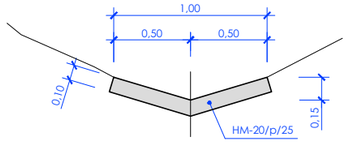

Detalle cuneta CT-1,00

Escala 1/20

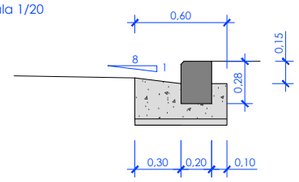

Detallel rigola + bordillo

Escala 1/20

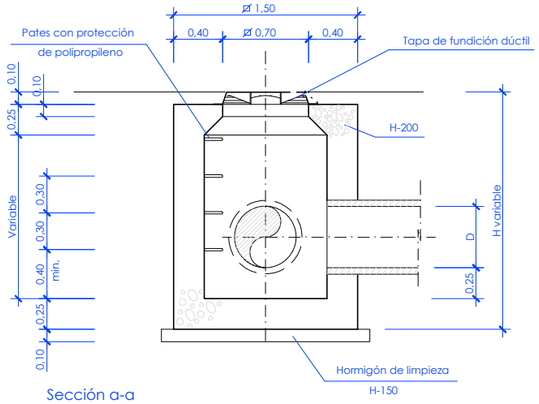

Sección a-a

Escala 1/25

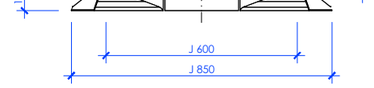

Sección b-b

Escala 1 / 10

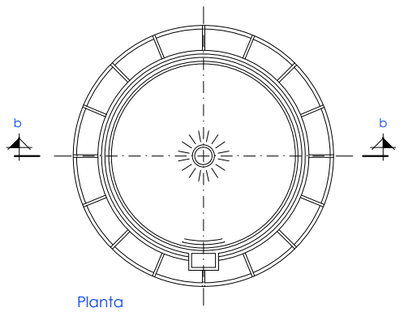

Planta

Escala 1 / 10

Tapa de fundición dúctil

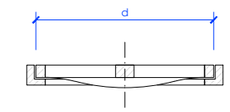

Sección

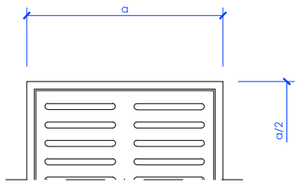

Semi-planta

Rejilla reforzada tipo D-400

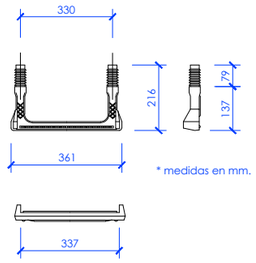

* medidas en mm.

Detalle de pates
de polipropileno

Escala 1 / 10

H	D
m.	m.
⩽ 2,00	⩽ 0,80

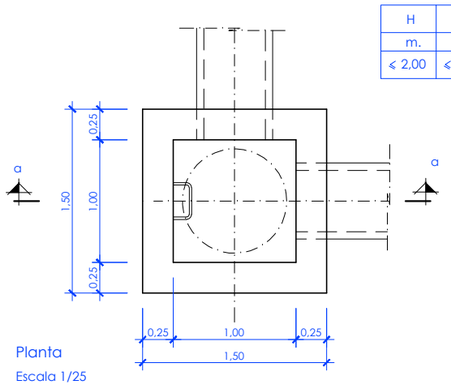

Planta

Escala 1/25

Características de los materiales y coeficientes de seguridad				
	Tipo y características resistentes		Control de materiales y coeficiente de seguridad	
Hormigón	De limpieza	HM-15	Reducido	
	Armado	HA-25/B/20/IIA	Normal	γ_c=1,5
	Masa	HM-20/B/40/IIA	Normal	γ_c=1,5
Acero	Corrugado (Ø)	B-500-S	Normal	γ_s=1,15
Control de ejecución	Normal	Coeficiente de mayoración de acciones		γ_f=1,6

OHARRAK :

NOTAS :

REV.	CLASE DE MODIFICACION	FECHA	NOMBRE	COMP.	OBRA
A	PRIMERA EMISION	May.22	Fulcrum	ETS	

BERRIKUSPENAK / REVISIONES

AHOLKULARIA / CONSULTOR

FULCRUM

INGENIARI EGILEA
INGENIERO AUTOR

IGNACIO CRESPO FIDALGO
I.C.C.P. COLEG. Nº 11.138

AHOLKULARIAREN ERREFERENTZIA
REFERENCIA CONSULTOR

ERREFERENTZIA
REFERENCIA

2-2VA-022-325-A

EUSKO JAURLARITZA GOBIERNO VASCO
LURRALDE PLANGINTZA, ETXEBIZITZA ETA GARRAIO SAILA
DEPARTAMENTO DE PLANIFICACIÓN TERRITORIAL, VIVIENDA Y TRANSPORTES

euskal trenbide sarea
PROIEKTUAREN IKUSKAPENA ETA ZUZENDARITZA
INSPECCION Y DIRECCION DEL PROYECTO

ESKALA ORIGINALA
ESCALA ORIGINAL
Indicadas
EN DIN A1

ESKALA GRAFIKOA
ESCALA GRAFICA

PROIEKTUAREN IZENBURUA
TITULO DEL PROYECTO
ANOETA GELTOKIKO BIGARREN ATONDOA ERAIKITZEKO PROIEKTUA
PROYECTO DE CONSTRUCCIÓN DEL 2º VESTÍBULO DE LA ESTACIÓN DE ANOETA

PLANOAREN IZENBURUA
TITULO DEL PLANO
MODIFICACIÓN DE LA RED VIARIA
DRENAJE
DETALLES. HOJA 1

PLANO ZK. / N. PLANO
13 . 7.2

ORRIA / HOJA
1 Sigue Fin

P:\vivos\X0000141\02 Vigentes\Planos\Proyecto constructivo\13-Modificacion de la red viaria\13-07-Drenaje\2-2VA-022-325-A.dwg