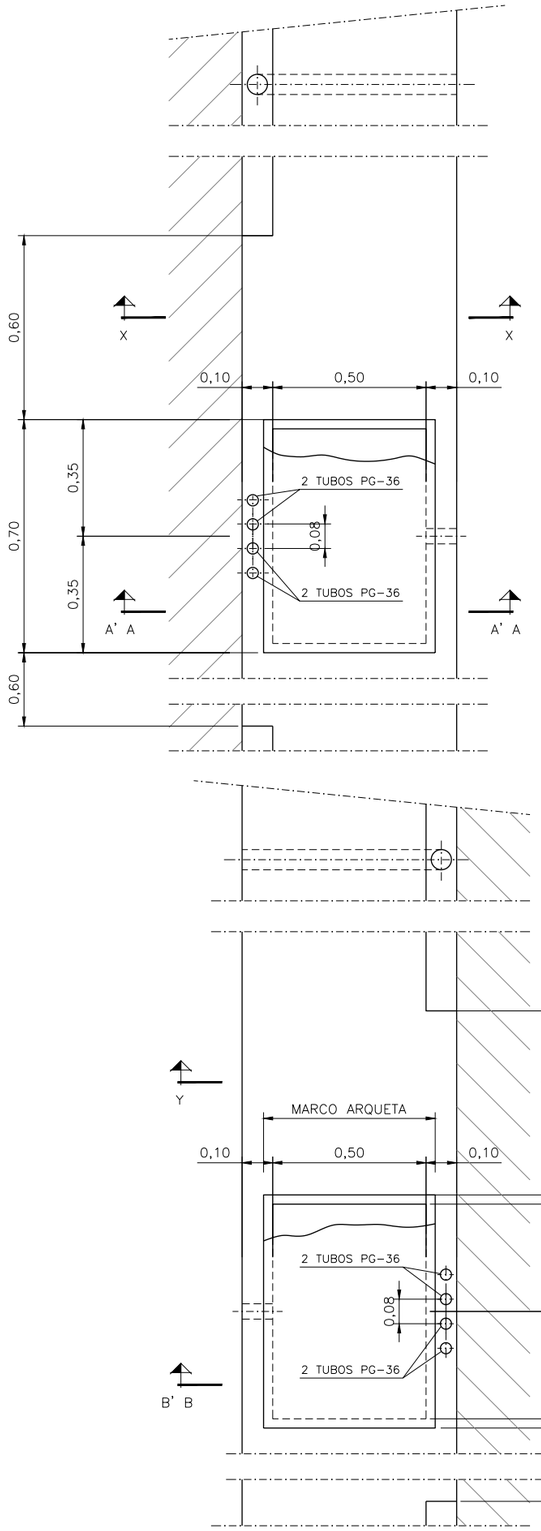

ARQUETAS TIPO

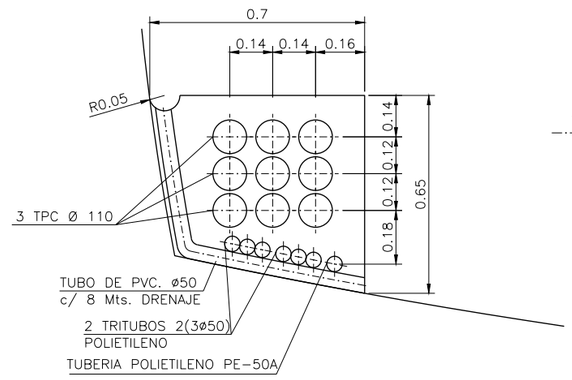

SECCION X-X
CONDUCCIONES EN TUNEL HASTIAL IZQDO. DIR. HOSPITAL

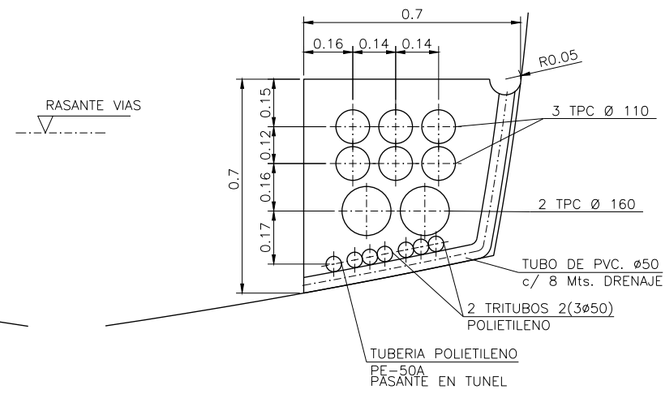

SECCION Y-Y
CONDUCCIONES EN TUNEL HASTIAL DRCHO. DIR. HOSPITAL

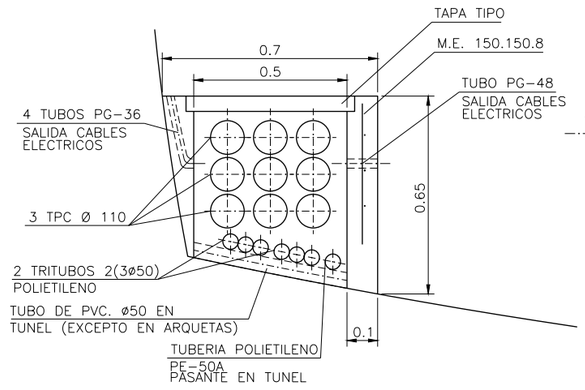

SECCION A-A
ARQUETAS EN TUNEL HASTIAL IZQDO. DIR. HOSPITAL

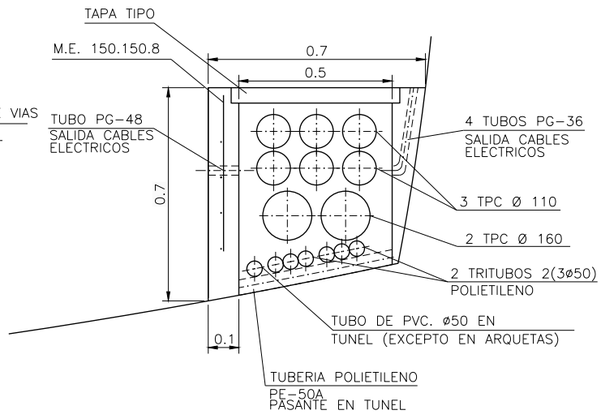

SECCION B-B
ARQUETAS EN TUNEL HASTIAL DRCHO. DIR. HOSPITAL

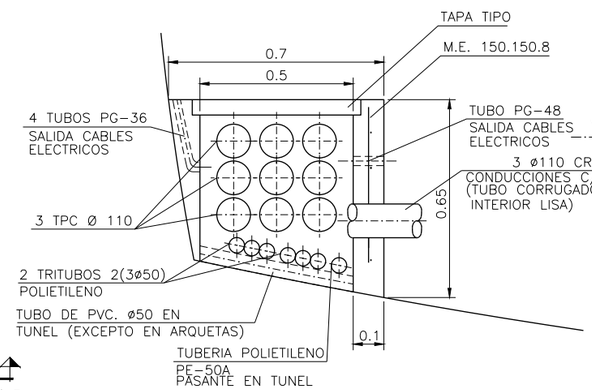

SECCION A'-A'
ARQUETAS EN TUNEL HASTIAL IZQDO. DIR. HOSPITAL
PARA CRUCE CONDUCCIONES ENTRE HASTIALES
C/150 m.

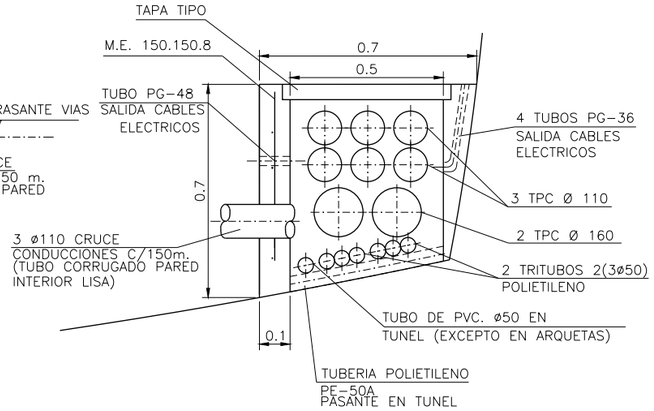

SECCION B'-B'
ARQUETAS EN TUNEL HASTIAL DRCHO. DIR. HOSPITAL
PARA CRUCE CONDUCCIONES ENTRE HASTIALES TUNEL

OHARRAK :
NOTAS :

REV.	CLASE DE MODIFICACION	FECHA	NOMBRE	COMP.	OBRA
A	PROYECTO - PRIMERA EMISIÓN	JUL.21	MAHC	ETS	

BIRAZTERTZEAK
REVISIONES

AHOLKULARIA
CONSULTOR
eptisa FULCRUM

INGENIARI EGILEA
INGENIERO AUTOR
MIGUEL ÁNGEL HERRERA COSSIO
Ingeniero de caminos

REFERENCIA CONSULTOR	REFERENCIA
	L5-AG-21-854-A

EUSKO JAURLARITZA GOBIERNO VASCO
LURRALDE PLANGINTZA, ETXEBIZITZA ETA GARRAIO SAILA
DEPARTAMENTO DE PLANIFICACIÓN TERRITORIAL, VIVIENDA Y TRANSPORTES

euskal trenbide sarea
PROIEKTUAREN IKUSKAPENA ETA ZUZENDARITZA
INSPECCION Y DIRECCION DEL PROYECTO

ESKALA ORIGINALA: ESCALA ORIGINAL 1/10 EN DIN A1
0 0,1 0,30 0,50m.
ESKALA GRAFIKOA ESCALA GRAFICA

PROJEKTU IZENBURUA TITULO DEL PROYECTO
BILBOKO METROPOLI-TRENBIDEAREN 5. LINEAKO ERAIKUNTZA PROIEKTUA. APERRIBAI - GALDAKAO TARTEA
PROYECTO CONSTRUCTIVO DE LA LÍNEA 5 DEL FERROCARRIL METROPOLITANO DE BILBAO. TRAMO APERRIBAI - GALDAKAO

PLANU - IZENBURUA TITULO DEL PLANO
CONDUCCIONES
DETALLES TIPO
ARQUETAS Y TAPAS ELECTRICAS EN TUNEL

PLANU-ZNB / N. PLANO 11.8.1
ORRIA / HOJA 1 SIGUE FIN

O:\Proyectos_L5\7. Delineación y planos\PLANOS\PLANOS ETS\TRAMO 2\02.2 PLANOS SEPARADOS\L5-AG-21-854-A.dwg