ESQUEMA ENTRADA DE COMUNICACIONES EN ESTACIÓN BENGOETXE

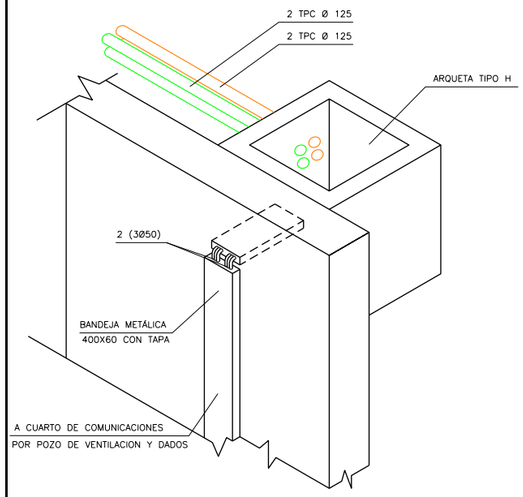

ESQUEMA ENTRADA DE COMUNICACIONES EN ESTACIÓN GALDAKAO

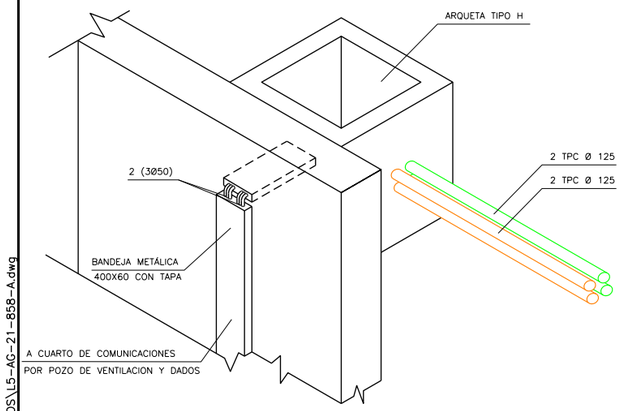

ARQUETA PREFABRICADA TIPO HF

ESCALA 1:10
Cotas en cm

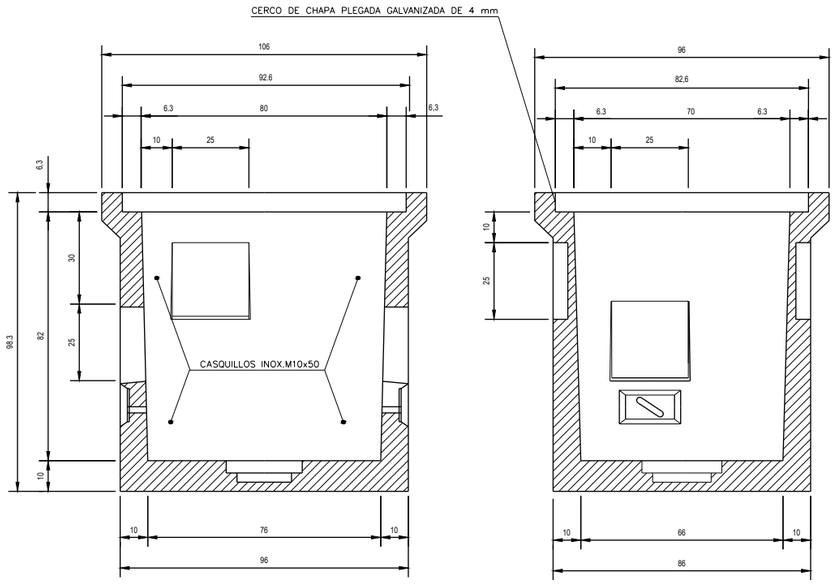

SECCION A–A

SECCION B–B

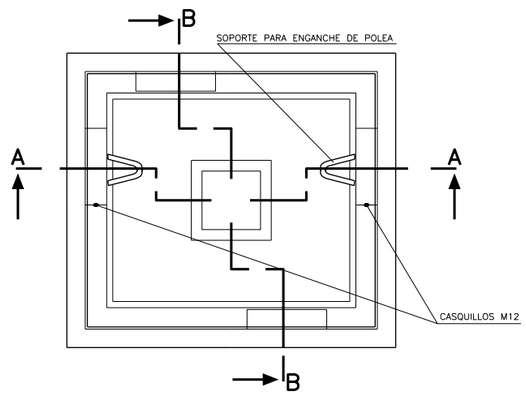

PLANTA

CONJUNTO TAPA Y MARCO PARA ARQUETA TIPO H

ESCALA 1:5
Cotas en mm

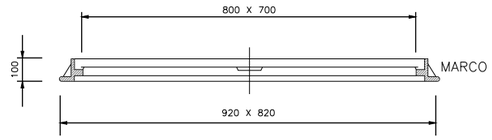

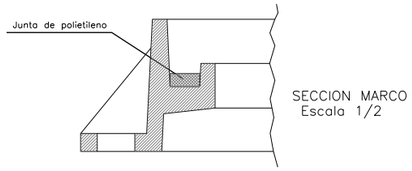

TAPA HORMIGON ARQUETA TIPO HF

ESCALA 1:5
Cotas en mm

ALZADO

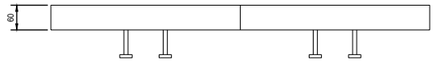

PLANTA

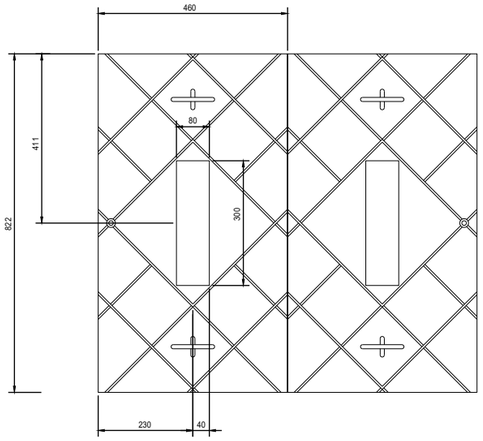

CONSTRUCCION DE CANALIZACION (4 TUBOS TPC 125mm) HASTA 0,8 m DE PROFUNDIDAD EN ASFALTO

Cotas en mm

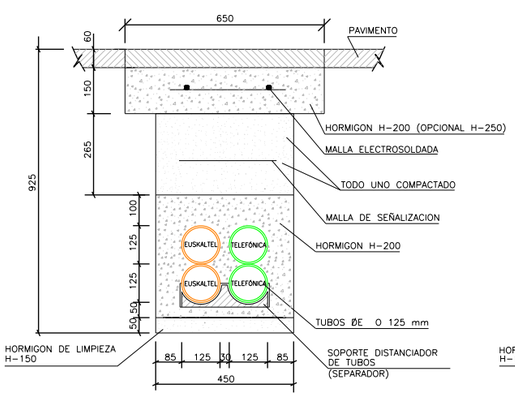

CONSTRUCCION DE CANALIZACION (4 TUBOS TPC 125mm) HASTA 0,8 m DE PROFUNDIDAD EN ACERA

Cotas en mm

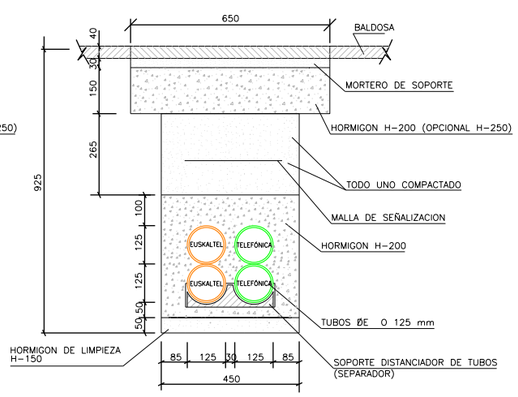

CONSTRUCCION DE CANALIZACION (2 TUBOS TPC 125mm) HASTA 0,8 m DE PROFUNDIDAD EN ASFALTO

Cotas en mm

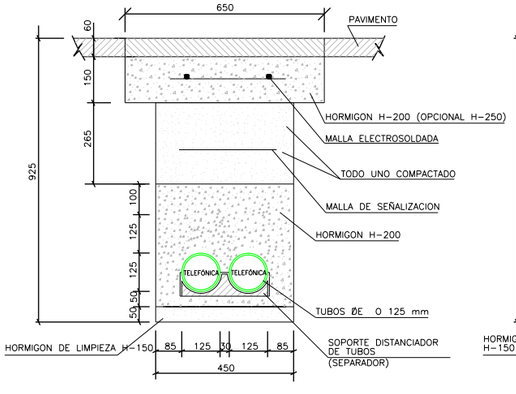

CONSTRUCCION DE CANALIZACION (2 TUBOS TPC 125mm) HASTA 0,8 m DE PROFUNDIDAD EN ACERA

Cotas en mm

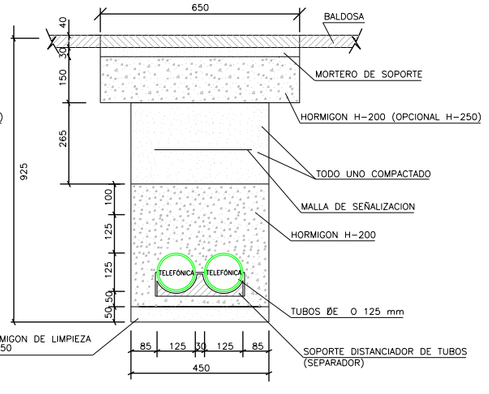

OHARRAK :

NOTAS :

NOTA 1:

– LA TAPA DE BANDEJA SE SUJETARA CON PRECINTO CADA 1 M. EN TODA LA VERTICAL.

REV.	CLASE DE MODIFICACION	FECHA	NOMBRE	COMP.	OBRA
A	PROYECTO – PRIMERA EMISIÓN	JUL.21	MAHC	ETS	

BIRAZTERTZEAK
REVISIONES

AHOLKULARIA
CONSULTOR
eptsa FULCRUM

INGENIARI EGILEA
INGENIERO AUTOR
MIGUEL ÁNGEL HERRERA COSSIO
Ingeniero de caminos

REFERENCIA CONSULTOR

REFERENCIA
L5-AG-21-858-A

EUSKO JAURLARITZA GOBIERNO VASCO
LURRALDE PLANGINTZA, ETXEBIZITZA ETA GARRAIO SAILA
DEPARTAMENTO DE PLANIFICACIÓN TERRITORIAL, VIVIENDA Y TRANSPORTES

euskal trenbide sarea
PROIEKTUAREN IKUSKAPENA ETA ZUZENDARITZA
INSPECCION Y DIRECCION DEL PROYECTO

ESKALA ORIGINALA:
ESCALA ORIGINAL
EN DIN A1

ESKALA GRAFIKOA
ESCALA GRAFICA

PROJEKTU IZENBURUA
TITULO DEL PROYECTO
BILBOKO METROPOLI–TRENBIDEAREN 5. LINEAKO ERAIKUNTZA PROIEKTUA. APERRIBAI – GALDAKAO TARTEA
PROYECTO CONSTRUCTIVO DE LA LÍNEA 5 DEL FERROCARRIL METROPOLITANO DE BILBAO. TRAMO APERRIBAI – GALDAKAO

PLANU – IZENBURUA
TITULO DEL PLANO
CONDUCCIONES
DETALLES
CONDUCCION DE COMUNICACIONES DESDE VÍA PÚBLICA A INTERIOR DE ESTACIONES

PLANU–ZNB / N. PLANO
11.8.5
ORRIA / HOJA
1 SIGUE FIN

O:\Proyectos_L5\7. Delineación y planos\PLANOS\PLANOS ETS\TRAMO 2\02.2 PLANOS SEPARADOS\L5-AG-21-858-A.dwg