

PLANTA TOMA DE AGUA

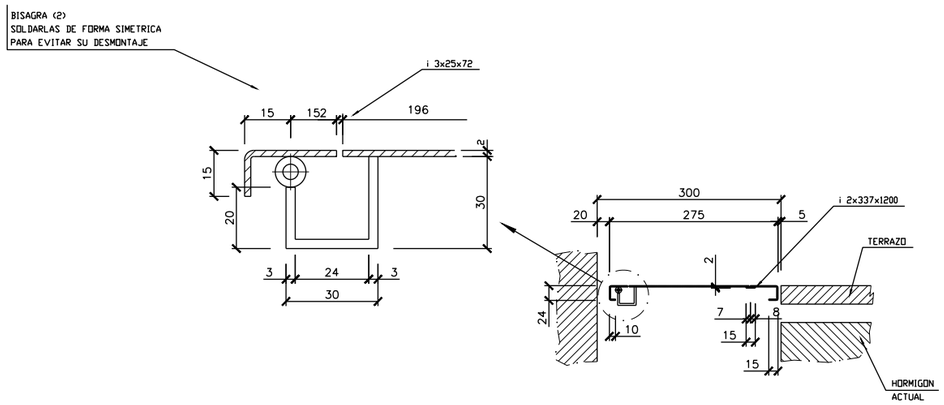

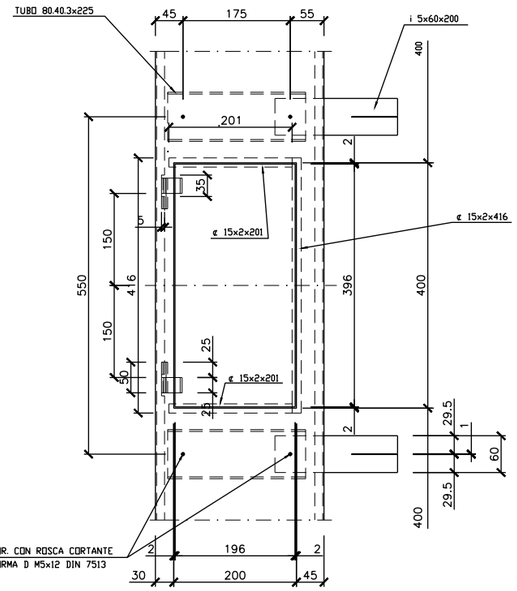

AMARRE TOMA DE AGUA

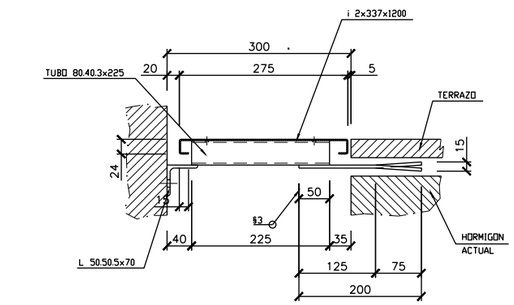

AMARRE CENTRAL

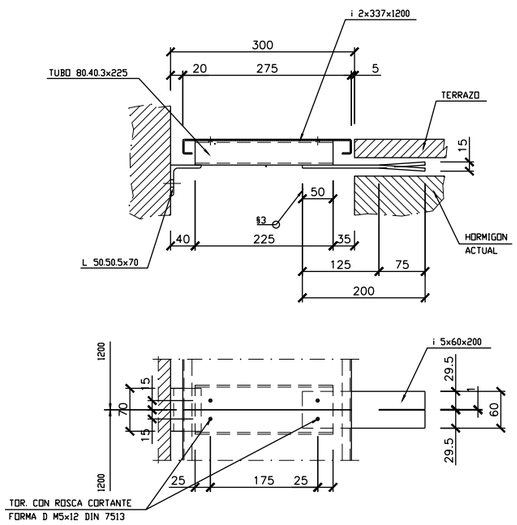

AMARRE EXTREMO

OHARRAK :

NOTAS :

REV.		FECHA	NOMBRE	COMP.	OBRA
A	PROYECTO – PRIMERA EMISIÓN	JUL.21	MAHC	ETS	
	CLASE DE MODIFICACION				

BIRAZTERTZEAK
REVISIONES

AHOLKULARIA
CONSULTOR
eptisa FULCRUM

INGENIARI EGILEA
INGENIERO AUTOR
MIGUEL ÁNGEL HERRERA COSSIO
Ingeniero de caminos

REFERENCIA CONSULTOR	REFERENCIA
	L5-AG-21-859-A

EUSKO JAURLARITZA GOBIERNO VASCO
LURRALDE PLANGINTZA, ETXEBIZITZA ETA GARRAIO SAILA
DEPARTAMENTO DE PLANIFICACIÓN TERRITORIAL, VIVIENDA Y TRANSPORTES

euskal trenbide sarea
PROIEKTUAREN IKUSKAPENA ETA ZUZENDARITZA
INSPECCION Y DIRECCION DEL PROYECTO

ESKALA ORIGINALA:
ESCALA ORIGINAL
1/5
1/10
EN DIN A1

0 0,05 0,15 0,25m
0 0,1 0,30 0,50m.
ESKALA GRAFIKOA
ESCALA GRAFICA

PROJEKTU IZENBURUA
TITULO DEL PROYECTO
BILBOKO METROPOLI–TRENBIDEAREN 5. LINEAKO ERAIKUNTZA PROIEKTUA. APERRIBAI – GALDAKAO TARTEA
PROYECTO CONSTRUCTIVO DE LA LÍNEA 5 DEL FERROCARRIL METROPOLITANO DE BILBAO. TRAMO APERRIBAI – GALDAKAO

PLANU – IZENBURUA
TITULO DEL PLANO
CONDUCCIONES
DETALLES
ARQUETAS PARA TOMAS DE AGUA EN CAÑONES

PLANU–ZNB / N. PLANO
11.8.6
ORRIA / HOJA
1 SIGUE FIN

O:\Proyectos_L5\7. Delineación y planos\PLANOS\PLANOS ETS\TRAMO 2\02.2 PLANOS SEPARADOS\L5-AG-21-859-A.dwg