ARQUETA PREFABRICADA
(PARA ACERA) Esc. 1:10

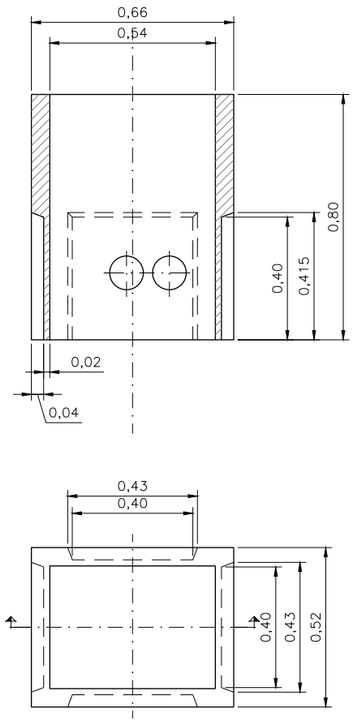

TAPA Y MARCOS DE FUNDICION
(PARA ACERA) Esc. 1:10

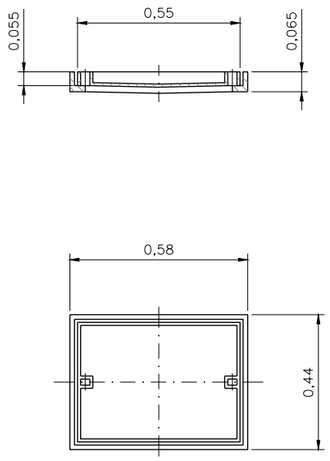

ARQUETA MODULAR PREFABRICADA
(PARA CALZADA) Esc. 1:20

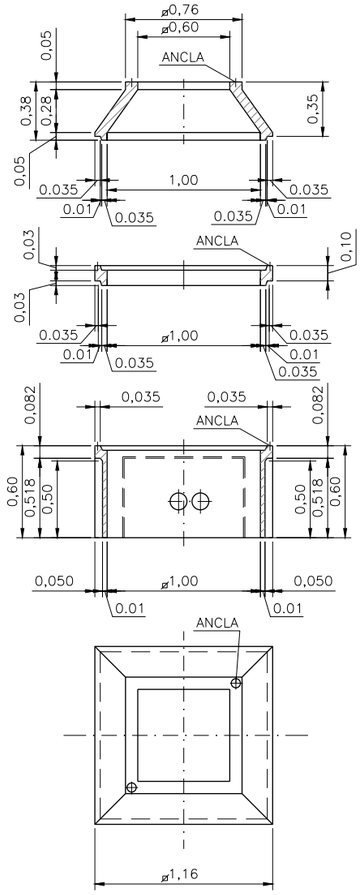

TAPA Y MARCOS DE FUNDICION
(PARA CALZADA) Esc. 1:10

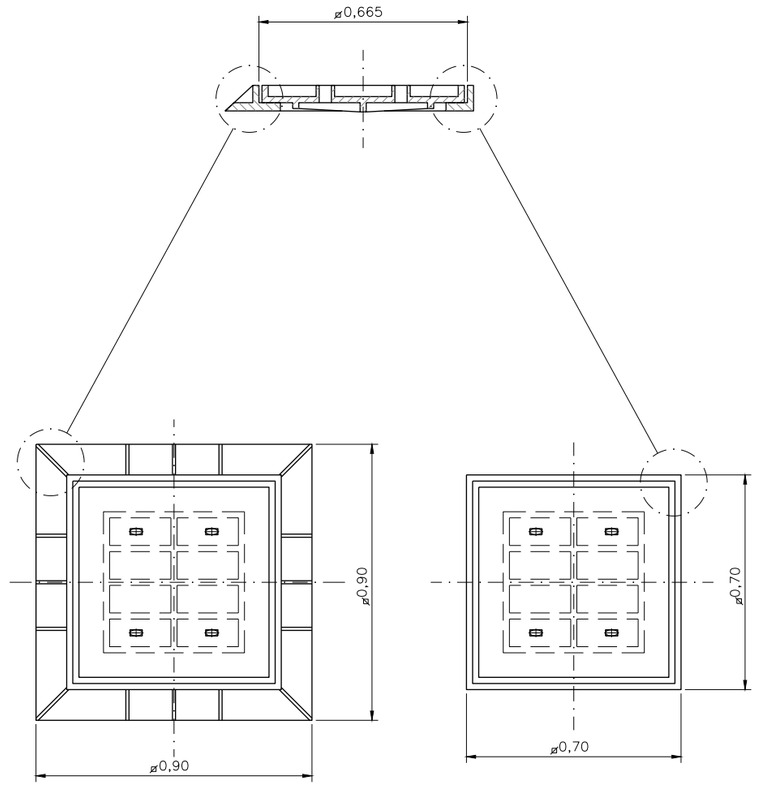

TAPA Y MARCO
REFORZADOS EN
CALZADAS

TAPA REFORZADA
MARCO SENCILLO EN PASO
DE VEHICULOS LIGEROS

ZANJA EN CALZADA
Esc. 1:10

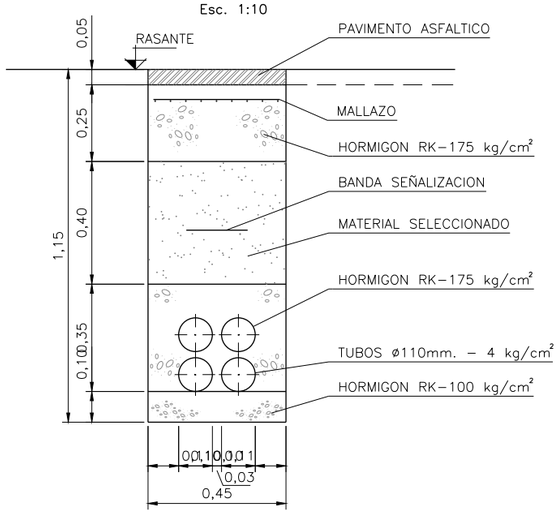

DETALLE DEL ANCLA

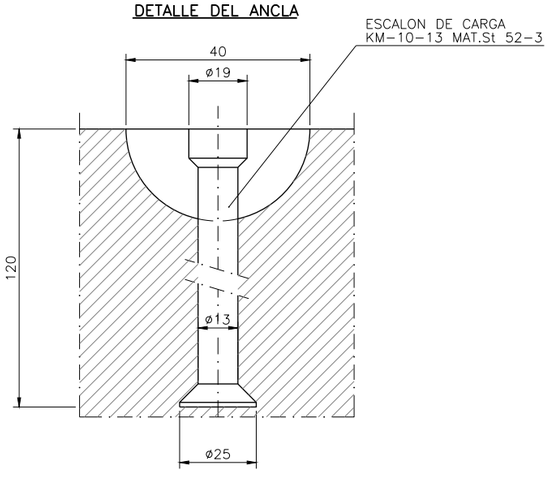

* COTAS EN mm.

ZANJA EN ACERA
Esc. 1:10

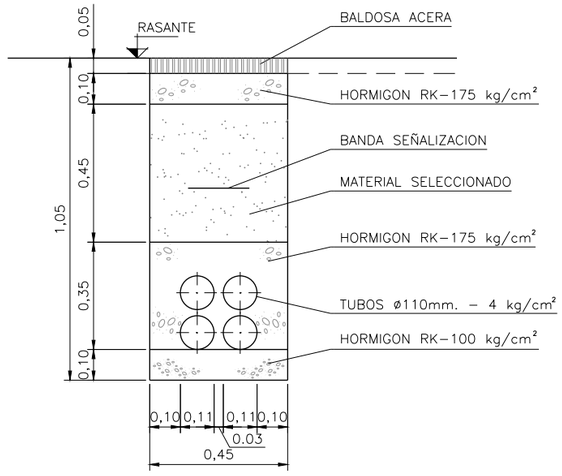

OHARRAK :

NOTAS :

Las acometidas eléctricas de baja tensión 380/220 V (100 KW) que alimentan de forma provisional a las estaciones de Bengoetxe y Galdakao en el periodo de obras se transformarán una vez concluidas estas en la línea de socorro de dichas estaciones.

REV.	CLASE DE MODIFICACION	FECHA	NOMBRE	COMP.	OBRA
A	PROYECTO - PRIMERA EMISIÓN	JUL.21	MAHC	ETS	

BIRAZTERTZEAK
REVISIONES

AHOLKULARIA
CONSULTOR
eptisa FUICRUM

INGENIARI EGILEA
INGENIERO AUTOR
MIGUEL ÁNGEL HERRERA COSSIO
Ingeniero de caminos

REFERENCIA CONSULTOR	REFERENCIA
	L5-AG-21-860-A

EUSKO JAURLARITZA GOBIERNO VASCO
LURRALDE PLANGINTZA, ETXEBIZITZA ETA GARRAIO SAILA
DEPARTAMENTO DE PLANIFICACIÓN TERRITORIAL, VIVIENDA Y TRANSPORTES

euskal trenbide sarea
PROIEKTUAREN IKUSKAPENA ETA ZUZENDARITZA
INSPECCION Y DIRECCION DEL PROYECTO

ESKALA ORIGINALA:
ESCALA ORIGINAL
INDICADAS
EN DIN A1

ESKALA GRAFIKOA
ESCALA GRAFICA

PROJEKTU IZENBURUA
TITULO DEL PROYECTO
BILBOKO METROPOLI-TRENBIDEAREN 5. LINEAKO ERAIKUNTZA PROIEKTUA. APERRIBAI - GALDAKAO TARTEA
PROYECTO CONSTRUCTIVO DE LA LÍNEA 5 DEL FERROCARRIL METROPOLITANO DE BILBAO. TRAMO APERRIBAI - GALDAKAO

PLANU - IZENBURUA
TITULO DEL PLANO
CONDUCCIONES
DETALLES
ACOMETIDA B.T.380/220 V.
ARQUETAS Y ZANJAS EN ACERA Y CALZADA

PLANU - ZNB / N. PLANO
11.8.7
ORRIA / HOJA
1 SIGUE FIN

0:\Proyectos_L5\7. Delineación y planos\PLANOS\PLANOS ETS\TRAMO 2\02.2 PLANOS SEPARADOS\L5-AG-21-860-A.dwg