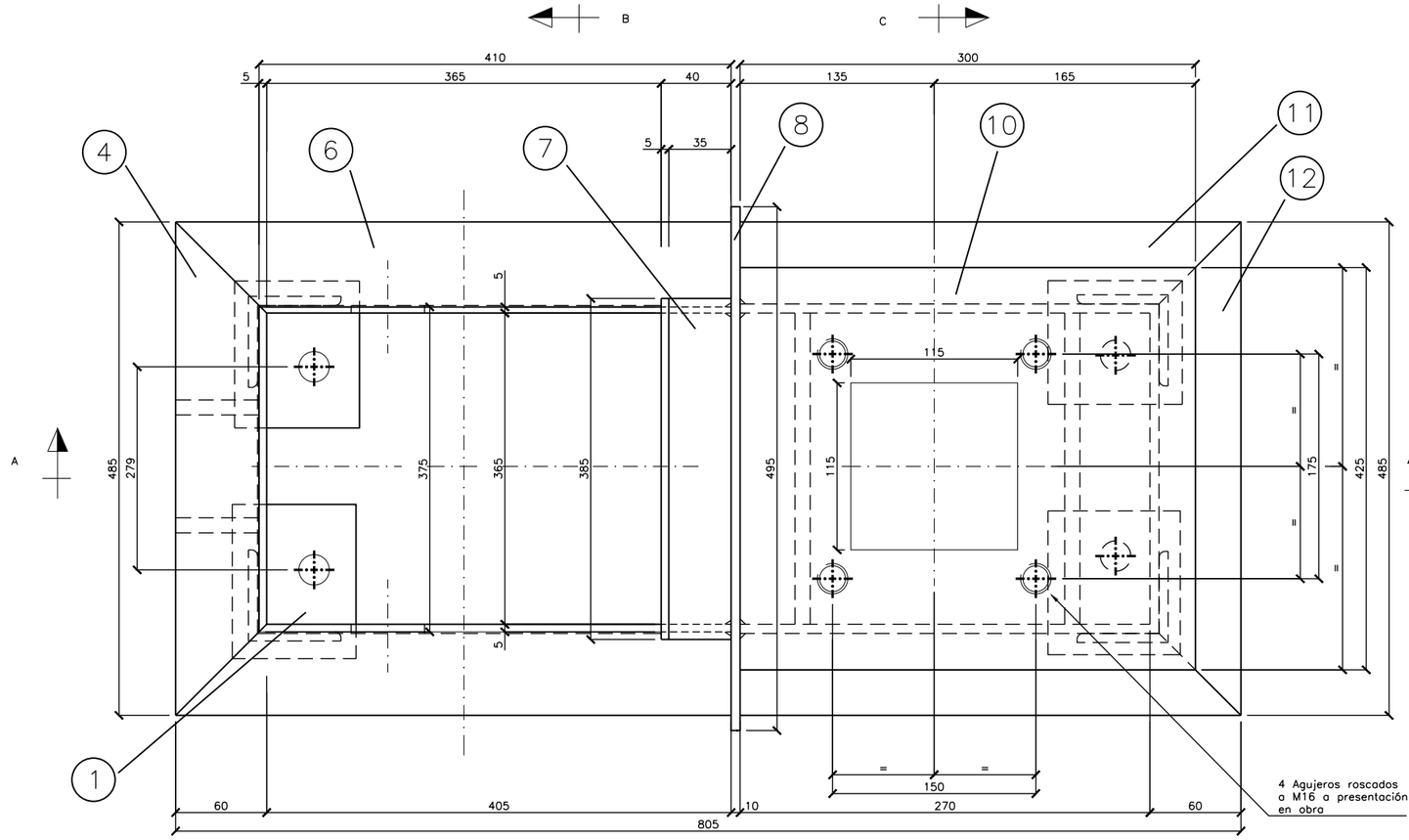

DISTRIBUCION EN PLANTA

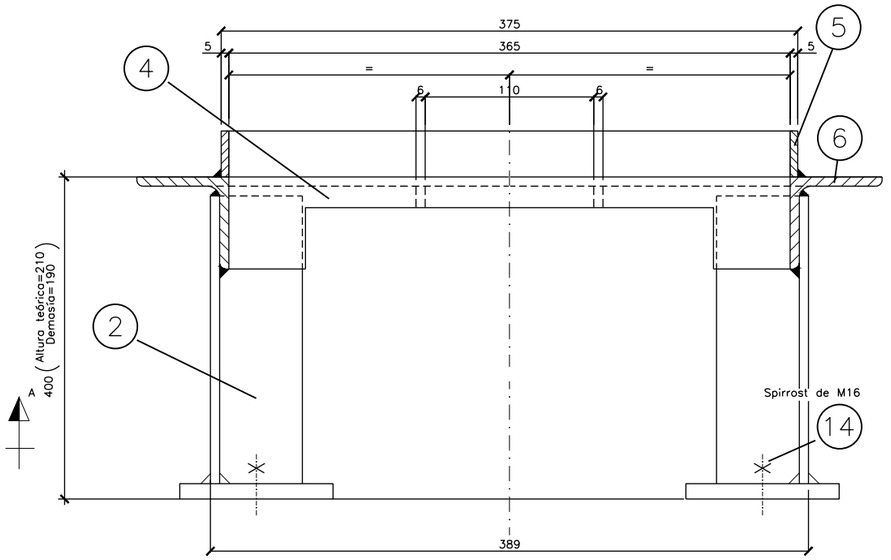

SECCION B-B

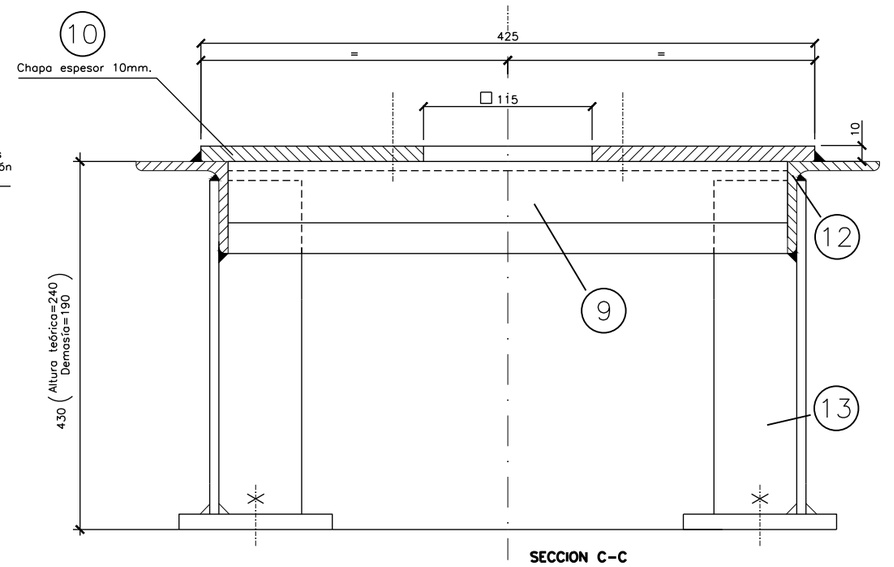

SECCION C-C

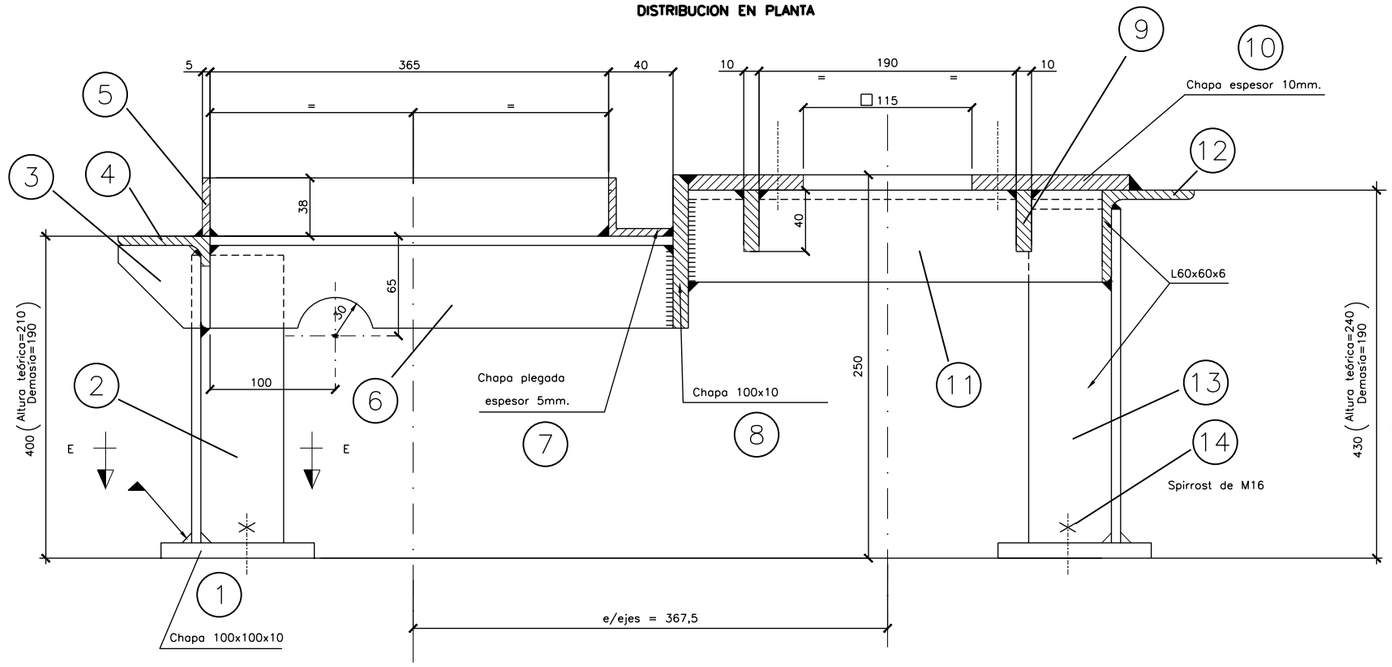

SECCION A-A

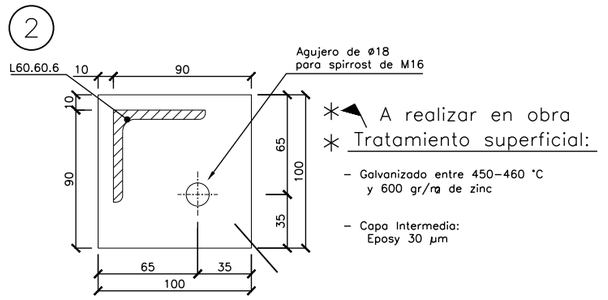

* A realizar en obra
* Tratamiento superficial:
  - Galvanizado entre 450-460 °C y 600 gr/rq de zinc
  - Capa intermedia: Eposy 30 µm

OHARRAK :
NOTAS :

REV.	CLASE DE MODIFICACION	FECHA	NOMBRE	COMP.	OBRA
A	PROYECTO - PRIMERA EMISIÓN	JUL.21	MAHC	ETS	

BIRAZTERTZEAK
REVISIONES

AHOLKULARIA
CONSULTOR
eptisa FUICRUM

INGENIARI EGILEA
INGENIERO AUTOR
MIGUEL ÁNGEL HERRERA COSSIO
Ingeniero de caminos

REFERENCIA CONSULTOR

REFERENCIA
L5-AG-21-868-A

EUSKO JAURLARITZA GOBIERNO VASCO
LURRALDE PLANGINTZA, ETXEBIZITZA ETA GARRAIO SAILA
DEPARTAMENTO DE PLANIFICACIÓN TERRITORIAL, VIVIENDA Y TRANSPORTES

euskal trenbide sarea
PROIEKTUAREN IKUSKAPENA ETA ZUZENDARITZA
INSPECCION Y DIRECCION DEL PROYECTO

ESKALA ORIGINALA: ESCALA ORIGINAL 1:10 EN DIN A1
0 0,10 0,30 0,50m.
ESKALA GRAFIKOA ESCALA GRAFICA

PROJEKTU IZENBURUA TITULO DEL PROYECTO
BILBOKO METROPOLI-TRENBIDEAREN 5. LINEAKO ERAIKUNTZA PROIEKTUA. APERRIBAI - GALDAKAO TARTEA
PROYECTO CONSTRUCTIVO DE LA LÍNEA 5 DEL FERROCARRIL METROPOLITANO DE BILBAO. TRAMO APERRIBAI - GALDAKAO

PLANU - IZENBURUA TITULO DEL PLANO
CONDUCCIONES
DETALLES
ESTRUCTURA PORTANTE DE ARQUETA Y PILAR CENTRAL EN PUERTAS AUTOMATICAS

PLANU-ZNB / N. PLANO
11.8.14
ORRIA / HOJA
1 SIGUE FIN

O:\Proyectos_L5\7. Delineación y planos\PLANOS\PLANOS ETS\TRAMO 2\02.2 PLANOS SEPARADOS\L5-AG-21-868-A.dwg