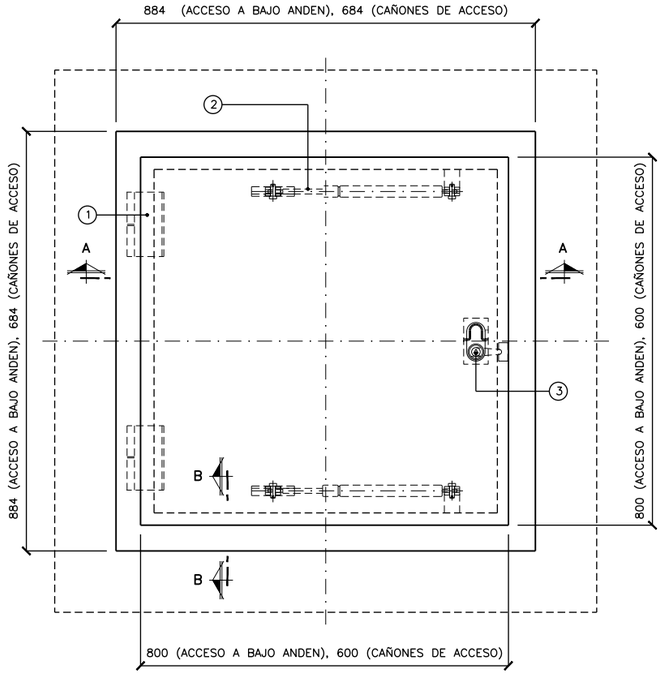

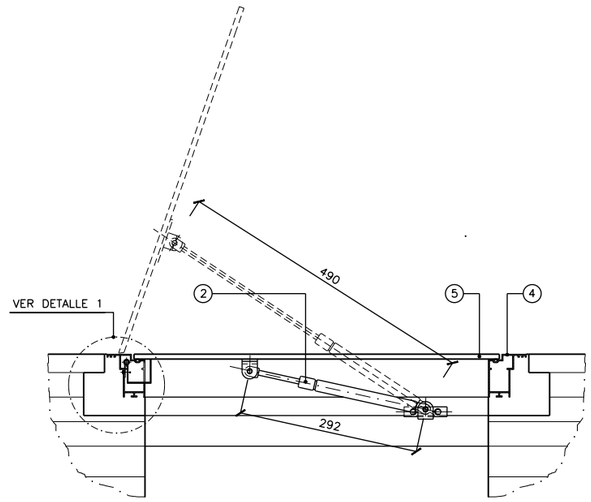

SECCION A-A
ESCALA = 1/5

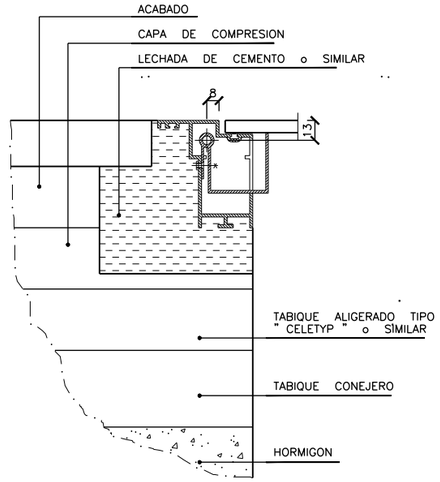

DETALLE 1 - MECANISMO DE APERTURA
ESCALA = 1/2

OHARRAK :

NOTAS :

1 - EL ASA DE LA APERTURA HA QUEDADO EMBEBIDA EN LA CHAPA DIAMANTE

2 - TODOS LOS MATERIALES SE HAN REALIZARADO EN ALUMINIO GALVANIZADO DE ALEACION ENAW 6082 T6 DE ALU-STOCK O SIMILAR

3 - EL CONTACTO ALUMINIO-ACERO INOXIDABLE SE HA PROTEGIDO MEDIANTE JUNTAS DE NEOPRENO

4 - LAS TAPAS DE 300x300 A COLOCAR EN LA MEZZANINA HAN REQUERIDO UN ESTUDIO ESPACIAL DEL MARCO

5 - LAS COTAS ESTAN DADAS EN mm.

LEYENDA

1. BISAGRAS AISI-316L
2. CILINDROS DE GAS. MODULO 65.346 DE MONROE O SIMILAR
3. SISTEMA DE APERTURA Y CIERRE MECANICO CON LLAVE TRIANGULAR
4. MARCO DE ALUMINIO
5. CHAPA DIAMANTE EN ALUMINIO GALVANIZADO DE ALEACION ENAW 6082 T6 DE ALU-STOCK O SIMILAR

TAPAS DE ARQUETA DE 800 x 800 y 600 x 600

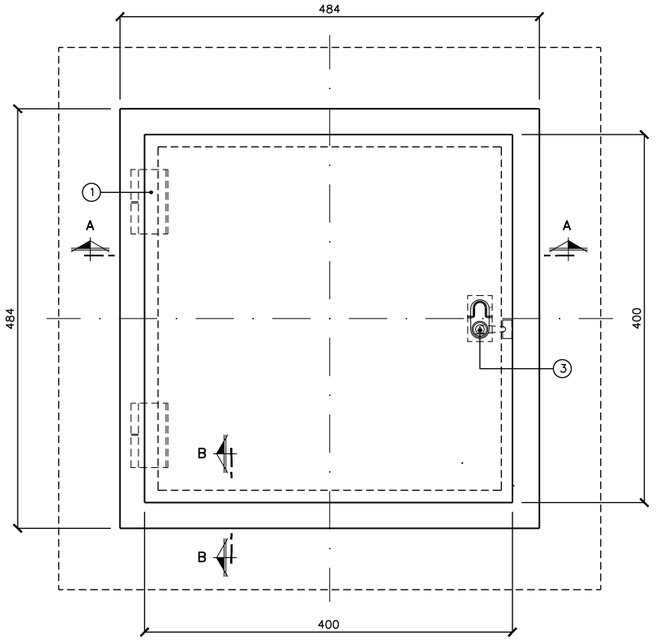

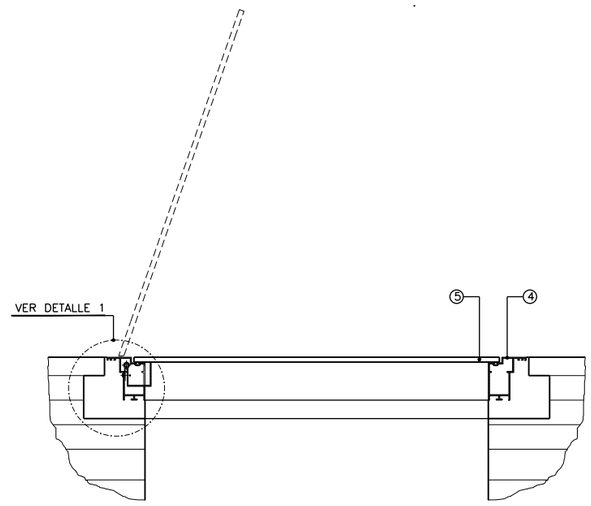

SECCION A-A
ESCALA = 1/5

TAPAS PARA ARQUETAS DE 400 x 400

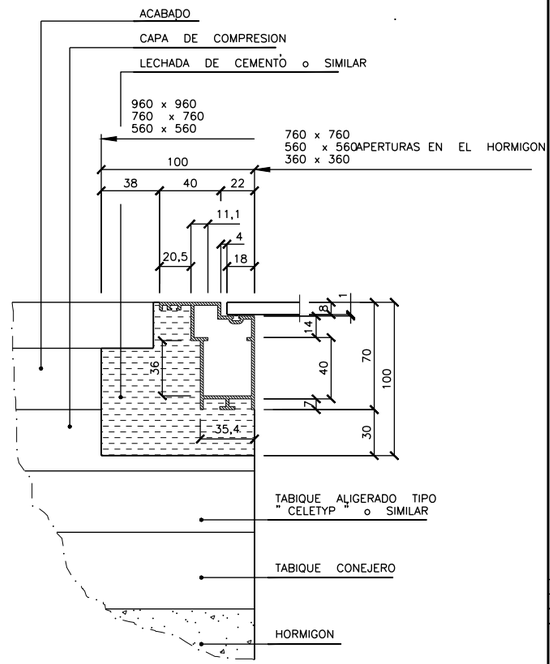

SECCION B-B
ESCALA = 1/2

REV.	CLASE DE MODIFICACION	FECHA	NOMBRE	COMP	OBRA
A	PROYECTO - PRIMERA EMISIÓN	JUL.21	MAHC	ETS	

BIRAZTERTZEAK
REVISIONES

AHOLKULARIA
CONSULTOR
eptisa FUICRUM

INGENIARI EGILEA
INGENIERO AUTOR
MIGUEL ÁNGEL HERRERA COSSIO
Ingeniero de caminos

REFERENCIA CONSULTOR

REFERENCIA
L5-AG-21-870-A

EUSKO JAURLARITZA GOBIERNO VASCO
LURRALDE PLANGINTZA, ETXEBIZITZA ETA GARRAIO SAILA
DEPARTAMENTO DE PLANIFICACIÓN TERRITORIAL, VIVIENDA Y TRANSPORTES

euskal trenbide sarea
PROIEKTUAREN IKUSKAPENA ETA ZUZENDARITZA
INSPECCION Y DIRECCION DEL PROYECTO

ESKALA ORIGINALA: ESCALA ORIGINAL
1/10
EN DIN A1

0 0,1 0,30 0,50m.
ESKALA GRAFIKOA ESCALA GRAFICA

PROJEKTU IZENBURUA TITULO DEL PROYECTO
BILBOKO METROPOLI-TRENBIDEAREN 5. LINEAKO ERAIKUNTZA PROIEKTUA. APERRIBAI - GALDAKAO TARTEA
PROYECTO CONSTRUCTIVO DE LA LÍNEA 5 DEL FERROCARRIL METROPOLITANO DE BILBAO. TRAMO APERRIBAI - GALDAKAO

PLANU - IZENBURUA TITULO DEL PLANO
CONDUCCIONES
DETALLES
ARQUETAS Y TAPAS ELECTRICAS

PLANU-ZNB / N. PLANO
11.8.16
ORRIA / HOJA
1 SIGUE FIN

0:\Proyectos_L5\7. Delineación y planos\PLANOS\PLANOS ETS\TRAMO 2\02.2 PLANOS SEPARADOS\L5-AG-21-870-A.dwg