DETALLE DE ANCLAJE
Escala 1/10

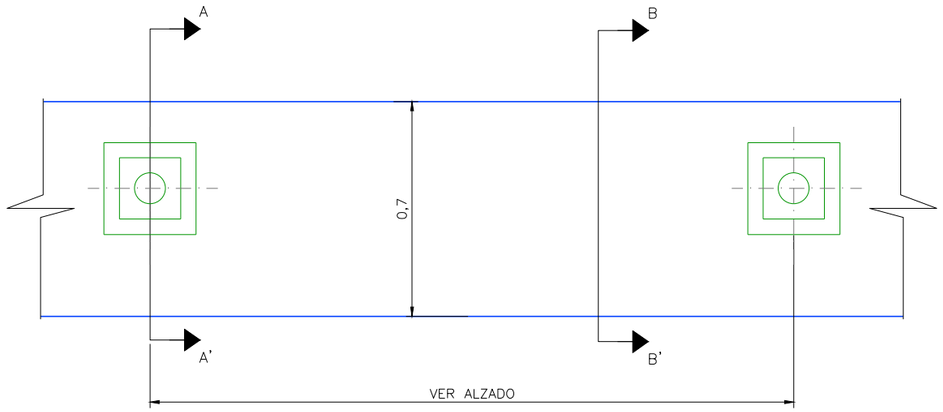

DETALLE DE UNION VIGA DE REPARTO A MICROPILOTE
Escala 1/10

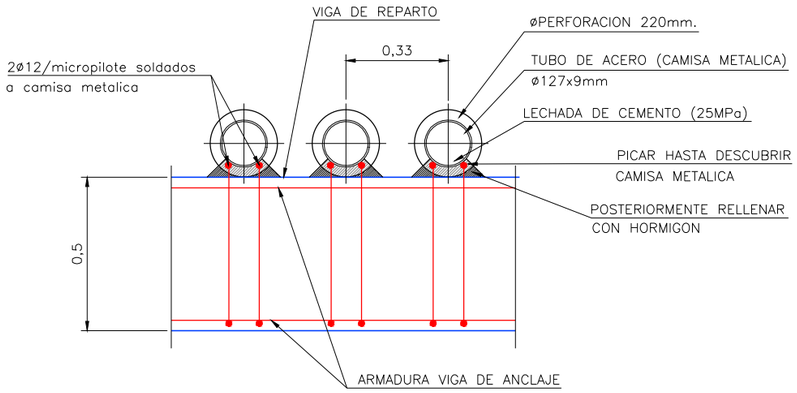

SECCION A–A'
Escala 1/10

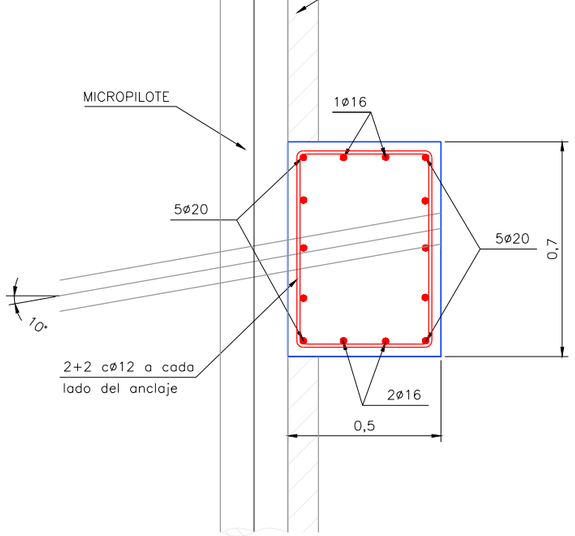

SECCION B–B'
Escala 1/10

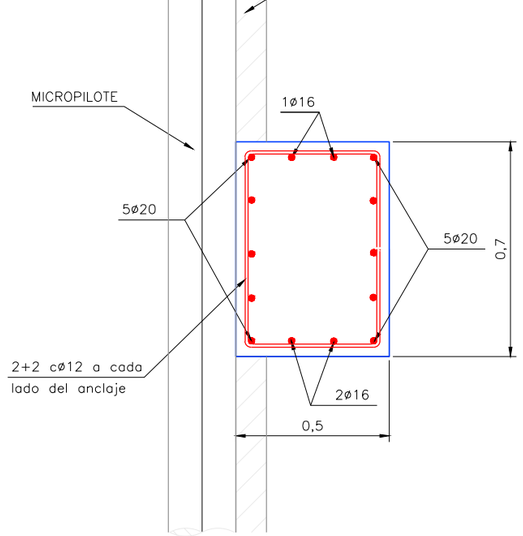

DETALLE VIGA DE ATADO CON ANCLAJE
Escala 1/10

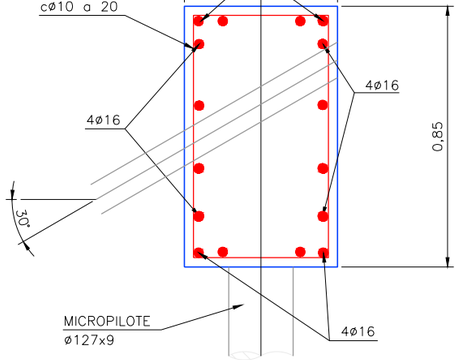

OHARRAK :

NOTAS :

CARACTERISTICAS DE LOS MATERIALES Y COEFICIENTES DE SEGURIDAD

	TIPO Y CARACTERISTICAS RESISTENTES		CONTROL DE MATERIALES Y COEFICIENTE DE SEGURIDAD		RECUBRIMIENTO NOMINAL DE LA ARMADURA
HORMIGON	DE LIMPIEZA	HM-15/P/35	REDUCIDO		
	EN VIGAS	HA-30/B/20/IIa	ESTADISTICO	γ_c=1,5	3cm
	EN HASTIALES Y SOLERA	HA-30/B/20/IIa	ESTADISTICO	γ_c=1,5	4,5cm
	EN FORJADO SUPERIOR	HA-30/B/20/IIa	ESTADISTICO	γ_c=1,5	3,5cm
ACERO	PASIVO	B-500S	NORMAL	γ_s=1,15	

CONTROL DE EJECUCION	INTENSO	
COEFICIENTE DE MAYORACION DE ACCIONES	CARGA PERMANENTE	CARGA VARIABLE
	γ_g=1,35	γ_q 1,50

REV.	CLASE DE MODIFICACION	FECHA	NOMBRE	COMP.	OBRA
A	PROYECTO – PRIMERA EMISIÓN	JUL.21	MAHC	ETS	

BIRAZTERTZEAK
REVISIONES

AHOLKULARIA
CONSULTOR
eptisa FULCRUM

INGENIARI EGILEA
INGENIERO AUTOR
MIGUEL ÁNGEL HERRERA COSSIO
Ingeniero de caminos

REFERENCIA CONSULTOR	REFERENCIA
	L5-AG-21-624-A

EUSKO JAURLARITZA GOBIERNO VASCO
LURRALDE PLANGINTZA, ETXEBIZITZA ETA GARRAIO SAILA
DEPARTAMENTO DE PLANIFICACIÓN TERRITORIAL, VIVIENDA Y TRANSPORTES

euskal trenbide sarea
PROIEKTUAREN IKUSKAPENA ETA ZUZENDARITZA
INSPECCION Y DIRECCION DEL PROYECTO

ESKALA ORIGINALA: ESCALA ORIGINAL 1/10 EN DIN A1
0 0.1 0.3 0.5
ESKALA GRAFIKOA ESCALA GRAFICA

PROJEKTU IZENBURUA TITULO DEL PROYECTO
BILBOKO METROPOLI–TRENBIDEAREN 5. LINEAKO ERAIKUNTZA PROIEKTUA. APERRIBAI – GALDAKAO TARTEA
PROYECTO CONSTRUCTIVO DE LA LÍNEA 5 DEL FERROCARRIL METROPOLITANO DE BILBAO. TRAMO APERRIBAI – GALDAKAO

PLANU – IZENBURUA TITULO DEL PLANO
OBRAS SINGULARES
OS–1. SALIDA DE EMERGENCIA OLABARRIETA
ESTRUCTURAS. PANTALLA MICROPILOTES.DETALLES

PLANU–ZNB / N. PLANO 10.1.5.1
ORRIA / HOJA 4 SIGUE FIN

O:\Proyectos_L5\7. Delineación y planos\PLANOS\PLANOS ETS\TRAMO 2\02.2 PLANOS SEPARADOS\L5-AG-21-624-A.dwg