SITUACIÓN EN PLANTA DE LAS SECCIONES TIPO

ESCALA 1:500

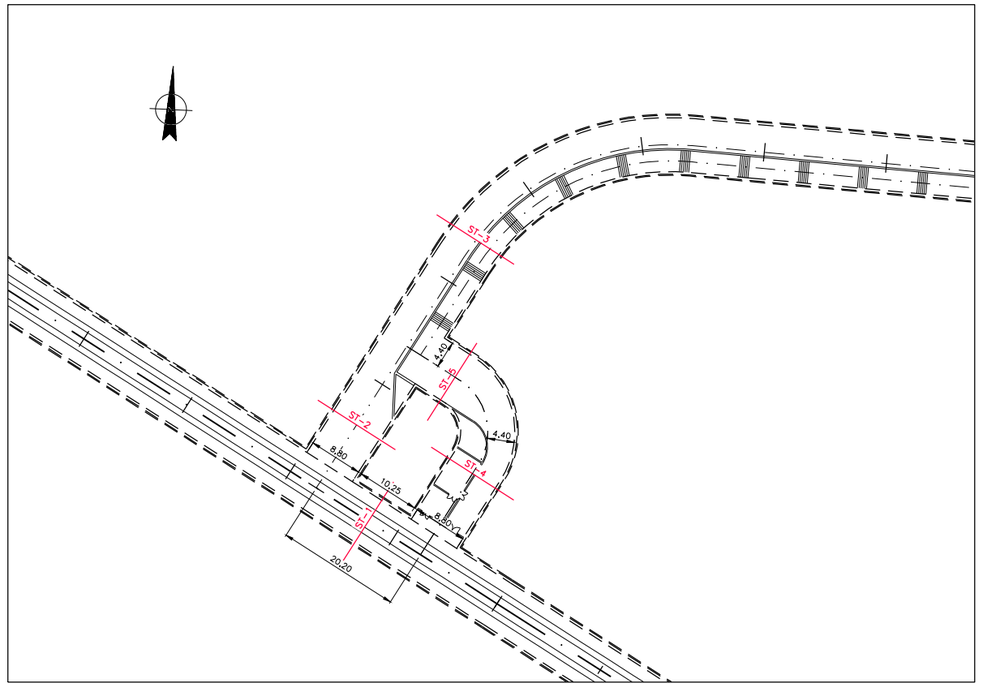

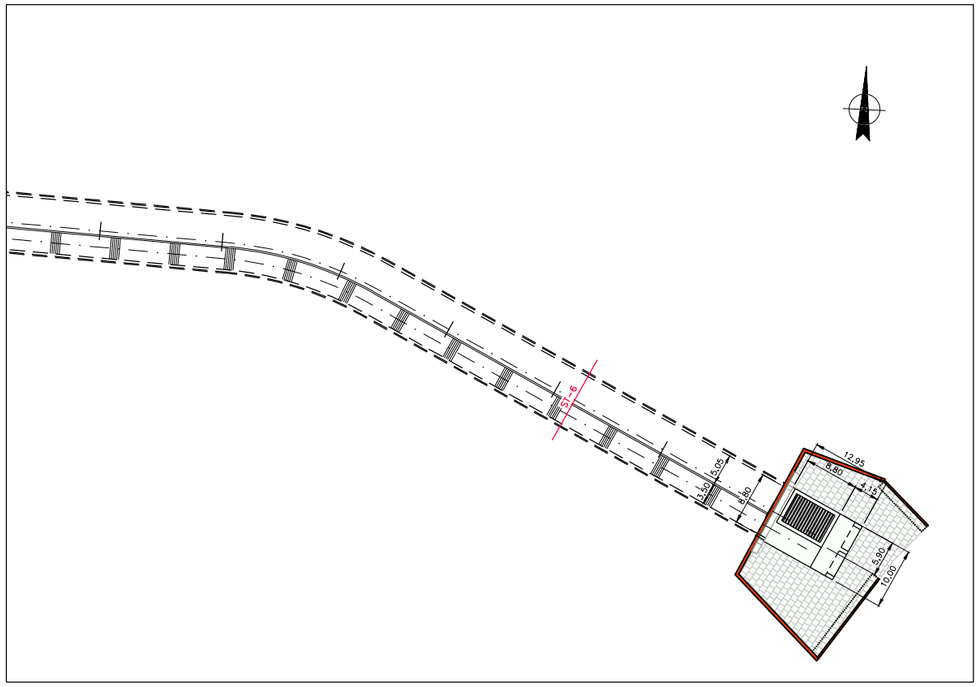

SECCION TIPO 1:
TRONCO. TÚNEL EN RECTA

ESCALAS=1:50 (A1)
1:100 (A3)

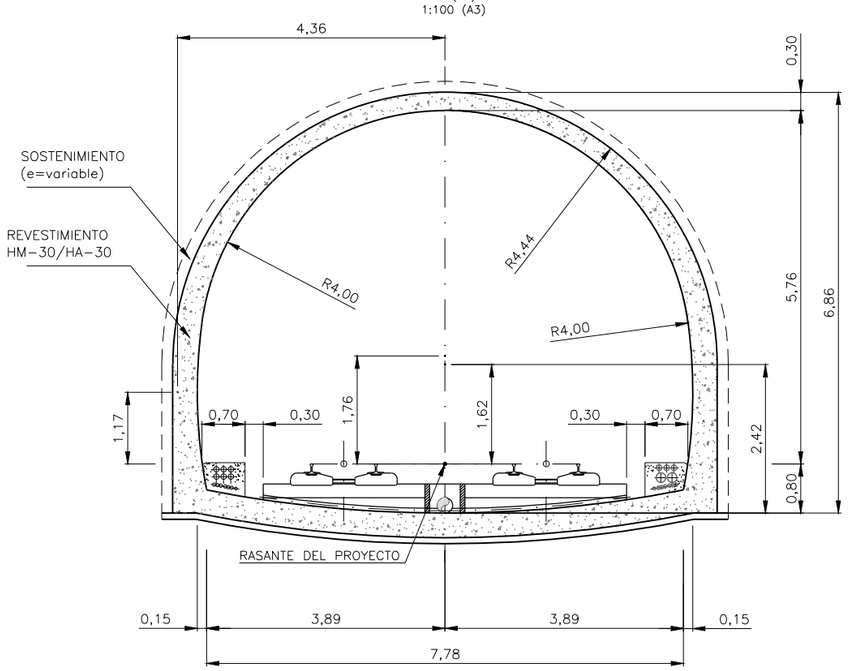

SECCION TIPO 2:
SALIDA DE VENTILACIÓN DE EMERGENCIA

ESCALAS=1:50 (A1)
1:100 (A3)

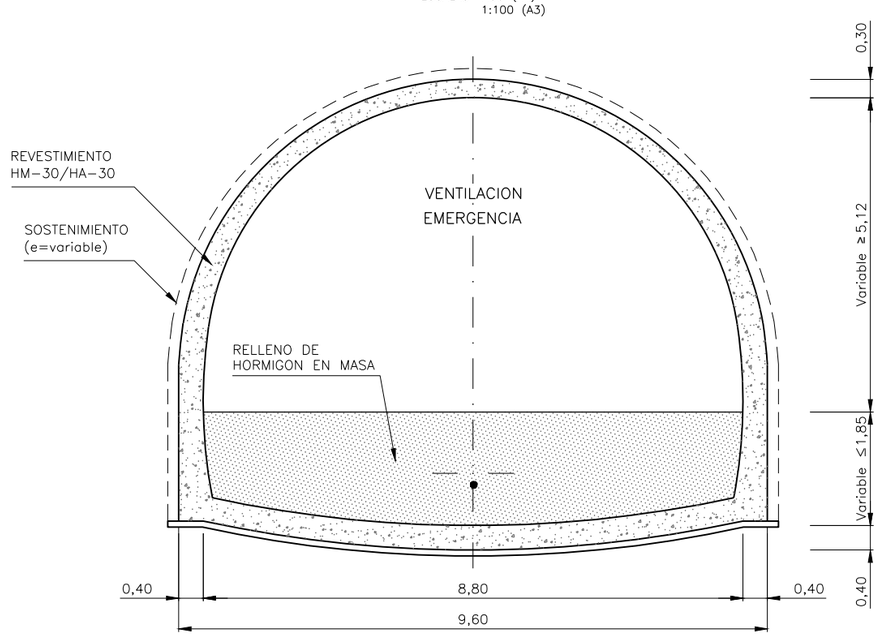

OHARRAK :
NOTAS :

REV.		FECHA	NOMBRE	COMP.	OBRA
A	PROYECTO – PRIMERA EMISIÓN	JUL.21	MAHC	ETS	

BIRAZTERTZEAK
REVISIONES

AHOLKULARIA
CONSULTOR

INGENIARI EGILEA
INGENIERO AUTOR

MIGUEL ÁNGEL HERRERA COSSIO
Ingeniero de caminos

REFERENCIA CONSULTOR

REFERENCIA
L5-AG-21-640-A

EUSKO JAURLARITZA GOBIERNO VASCO
LURRALDE PLANGINTZA, ETXEBIZITZA ETA GARRAIO SAILA
DEPARTAMENTO DE PLANIFICACIÓN TERRITORIAL, VIVIENDA Y TRANSPORTES

euskal trenbide sarea
PROIEKTUAREN IKUSKAPENA ETA ZUZENDARITZA
INSPECCION Y DIRECCION DEL PROYECTO

ESKALA ORIGINALA:
ESCALA ORIGINAL
1/50
EN DIN A1

0 0,5 1,5 2,5
ESKALA GRAFIKOA
ESCALA GRAFICA

PROJEKTU IZENBURUA
TITULO DEL PROYECTO
BILBOKO METROPOLI-TRENBIDEAREN 5. LINEAKO ERAIKUNTZA PROIEKTUA. APERRIBAI – GALDAKAO TARTEA
PROYECTO CONSTRUCTIVO DE LA LÍNEA 5 DEL FERROCARRIL METROPOLITANO DE BILBAO. TRAMO APERRIBAI – GALDAKAO

PLANU - IZENBURUA
TITULO DEL PLANO
OBRAS SINGULARES
OS-10. SALIDA DE EMERGENCIA DE ABUSU
SECCIONES TIPO

PLANU-ZNB / N. PLANO
10.2.3
ORRIA / HOJA
1 SIGUE 2

O:\Proyectos_L5\7. Delineación y planos\PLANOS\PLANOS ETS\TRAMO 2\02.2 PLANOS SEPARADOS\L5-AG-21-640-A.dwg