REJILLA DE VENTILACIÓN

ESCALA 1:250

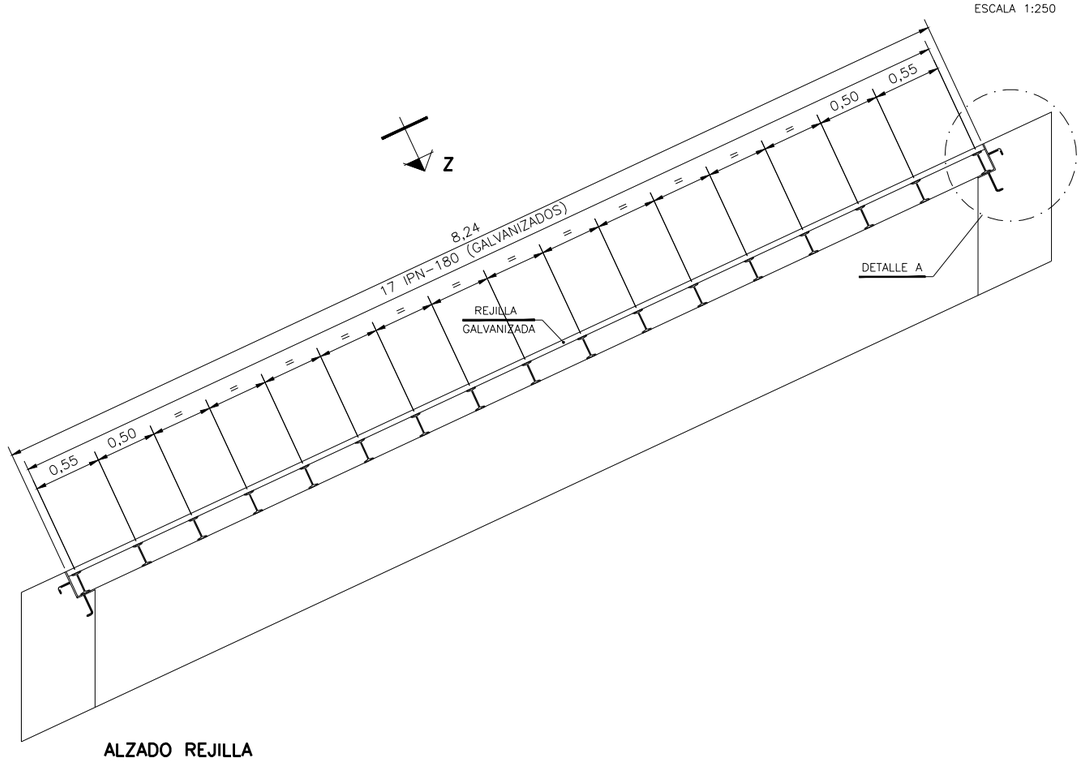

ALZADO REJILLA

ESCALA=1:25

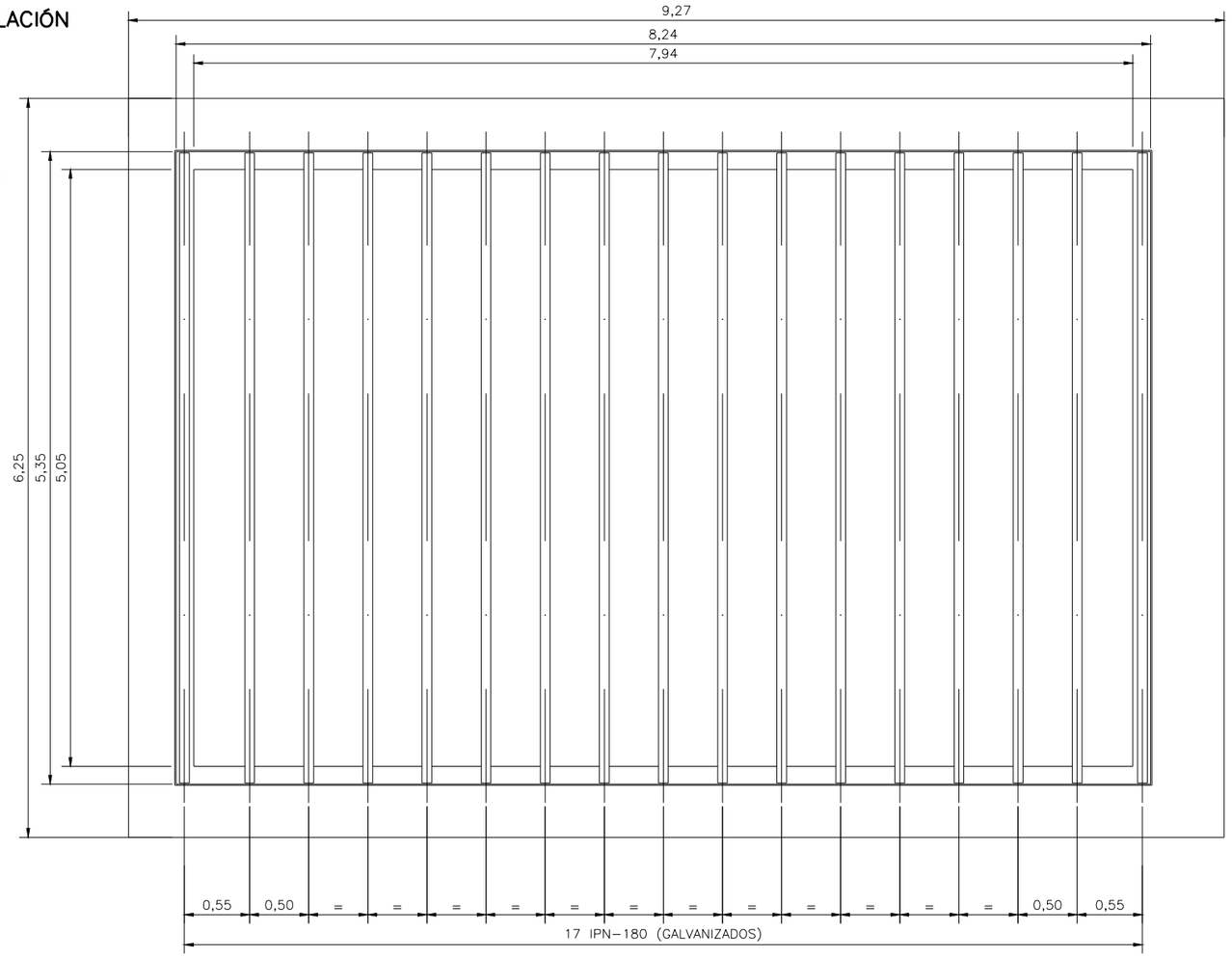

VISTA POR Z

ESCALA=1:25

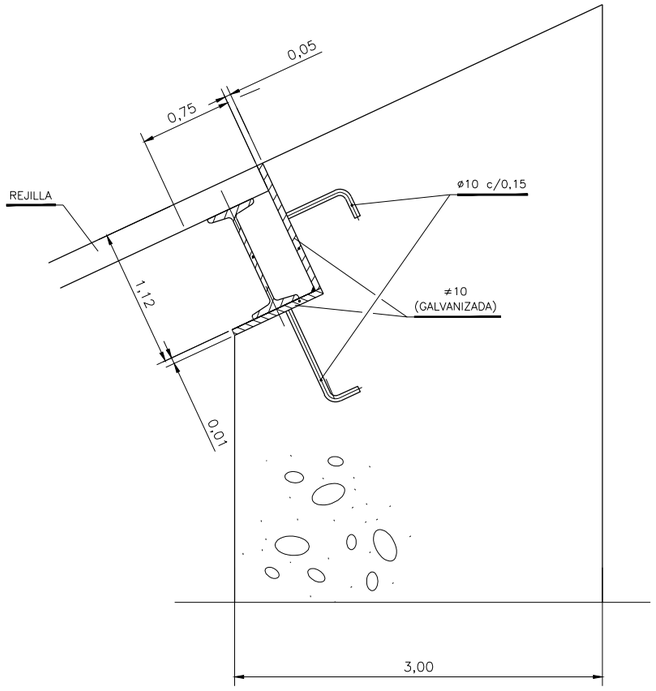

DETALLE A

ESCALA=1:5

1. – CON LAS MEDIDAS TEORICAS, FABRICAR MARCO (NO GALVANIZAR).
2. – CONSTRUIR VIGAS Y TRAMEX GALVANIZADOS LAS MEDIDAS DE LOS TRAMEX SERAN RIGUROSAS (+0,–2).
3. – PRESENTAR EL CONJUNTO EN TALLER, EN PLANO HORIZONTAL, Y TALADRAR.
4. – SIN NEOPRENOS, VOLVER A PRESENTAR LA OBRA PARA EL HORMIGONADO DEL MARCO CON TORNILLOS PROVISIONALES.
5. – SUPLEMENTAR LAS VIGAS AJUSTANDOSE AL PERALTE. CORTAR LA CHAPA AJUSTANDOSE AL PERALTE. PREVER DIFERENCIA POR NEOPRENO.
6. – NO COLOCAR NEOPRENOS NI TORNILLERIA DEFINITIVA HASTA METER VENTILADORES.
7. – TODA LA PERFILERIA SERA GALVANIZADA EN CALIENTE.

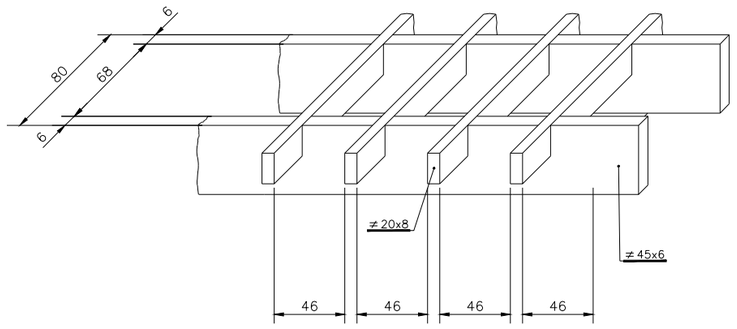

DETALLE REJILLA GALVANIZADA

ESCALA=1:2

OHARRAK :
NOTAS :

REV.	CLASE DE MODIFICACION	FECHA	NOMBRE	COMP.	OBRA
A	PROYECTO – PRIMERA EMISIÓN	JUL.21	MAHC	ETS	

BIRAZTERTZEAK
REVISIONES

AHOLKULARIA
CONSULTOR

INGENIARI EGILEA
INGENIERO AUTOR

MIGUEL ÁNGEL HERRERA COSSIO
Ingeniero de caminos

REFERENCIA CONSULTOR

REFERENCIA
L5-AG-21-650-A

EUSKO JAURLARITZA GOBIERNO VASCO
LURRALDE PLANGINTZA, ETXEBIZITZA ETA GARRAIO SAILA
DEPARTAMENTO DE PLANIFICACIÓN TERRITORIAL, VIVIENDA Y TRANSPORTES

euskal trenbide sarea
PROIEKTUAREN IKUSKAPENA ETA ZUZENDARITZA
INSPECCION Y DIRECCION DEL PROYECTO

ESKALA ORIGINALA: ESCALA ORIGINAL
INDICADAS
EN DIN A1

ESKALA GRAFIKOA
ESCALA GRAFICA

PROJEKTU IZENBURUA
TITULO DEL PROYECTO
BILBOKO METROPOLI–TRENBIDEAREN 5. LINEAKO ERAIKUNTZA PROIEKTUA. APERRIBAI – GALDAKAO TARTEA
PROYECTO CONSTRUCTIVO DE LA LÍNEA 5 DEL FERROCARRIL METROPOLITANO DE BILBAO. TRAMO APERRIBAI – GALDAKAO

PLANU – IZENBURUA
TITULO DEL PLANO
OBRAS SINGULARES
OS–10. SALIDA DE EMERGENCIA DE ABUSU
EDIFICIO DE SALIDA. REJILLA METALICA

PLANU–ZNB / N. PLANO
10.2.5
ORRIA / HOJA
8 SIGUE FIN

O:\Proyectos_L5\7. Delineación y planos\PLANOS\PLANOS ETS\TRAMO 2\02.2 PLANOS SEPARADOS\L5-AG-21-650-A.dwg