DETALLE DE ANCLAJE VIGA DE ATADO
Escala 1/10

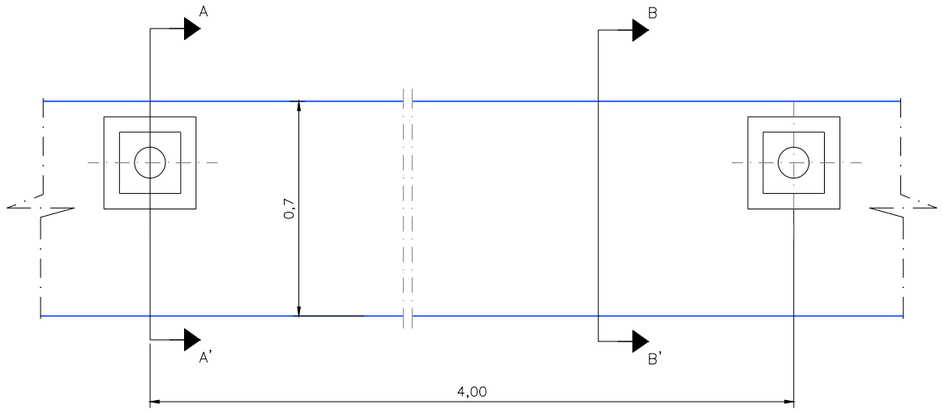

DETALLE DE ANCLAJE VIGA DE REPARTO
Escala 1/10

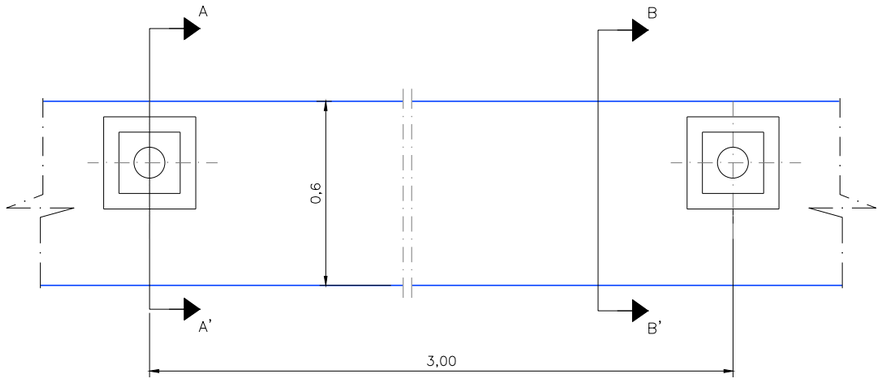

SECCION A–A'
Escala 1/10

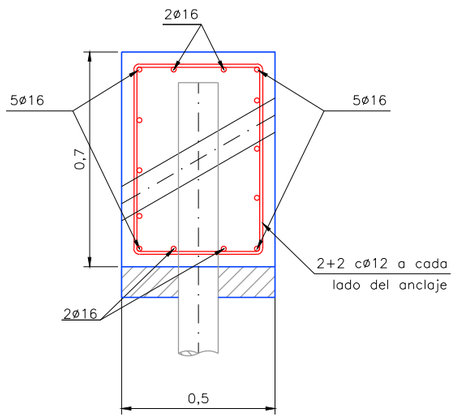

SECCION B–B'
Escala 1/10

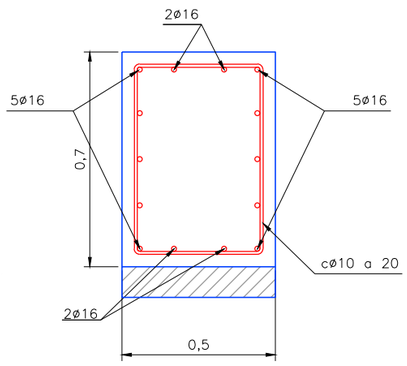

SECCION A–A'
Escala 1/10

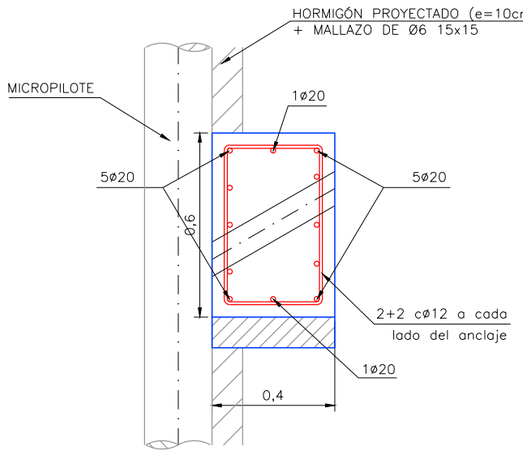

SECCION B–B'
Escala 1/10

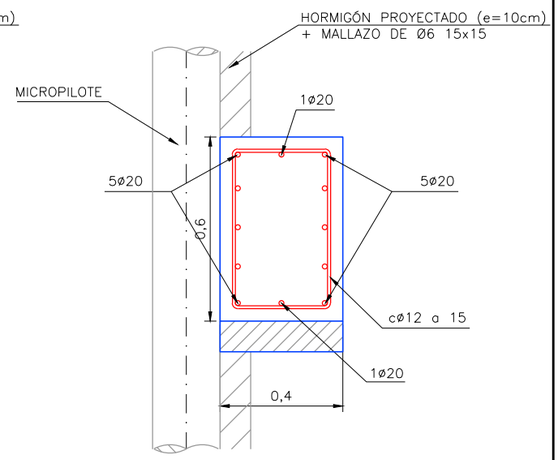

DETALLE DE UNION VIGA DE REPARTO A MICROPILOTE
Escala 1/10

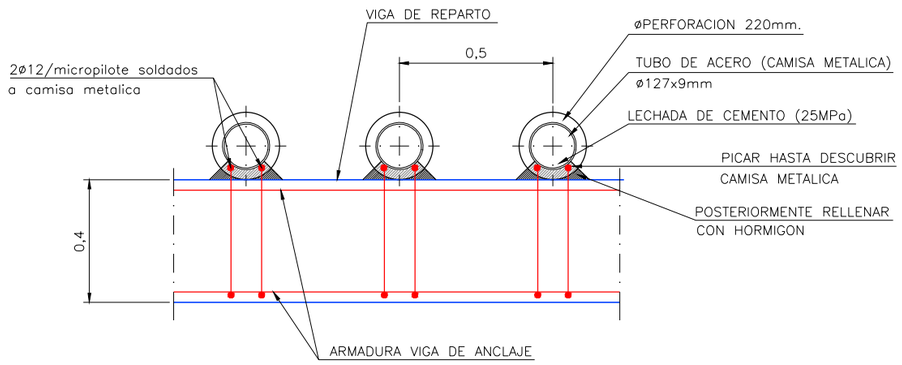

CUADRO DE MATERIALES

ELEMENTO		TIPO	CONTROL	RECUBIRMIENTO MÍNIMO (mm.)
HORMIGÓN	CIMENTACIONES	HA–30/B/20/IIa	ESTADÍSTICO	50
	ALZADO	HA–30/B/20/IIa	ESTADÍSTICO	50
	LIMPIEZA	fck = 15N/mm²	–	–
ACERO	PASIVO	B500S	NORMAL	–
CONTROL DE EJECUCIÓN			INTENSO	

OHARRAK :

NOTAS :

REV.	CLASE DE MODIFICACION	FECHA	NOMBRE	COMP.	OBRA
A	PROYECTO – PRIMERA EMISIÓN	JUL.21	MAHC	ETS	

BIRAZTERTZEAK
REVISIONES

AHOLKULARIA
CONSULTOR
eptisa FUICRUM

INGENIARI EGILEA
INGENIERO AUTOR
MIGUEL ÁNGEL HERRERA COSSIO
Ingeniero de caminos

REFERENCIA CONSULTOR

REFERENCIA
L5-AG-21-658-A

EUSKO JAURLARITZA GOBIERNO VASCO
LURRALDE PLANGINTZA, ETXEBIZITZA ETA GARRAIO SAILA
DEPARTAMENTO DE PLANIFICACIÓN TERRITORIAL, VIVIENDA Y TRANSPORTES

euskal trenbide sarea
PROIEKTUAREN IKUSKAPENA ETA ZUZENDARITZA
INSPECCION Y DIRECCION DEL PROYECTO

ESKALA ORIGINALA: ESCALA ORIGINAL 1/10
0 0,1 0,3 0,5
EN DIN A1
ESKALA GRAFIKOA ESCALA GRAFICA

PROJEKTU IZENBURUA TITULO DEL PROYECTO
BILBOKO METROPOLI–TRENBIDEAREN 5. LINEAKO ERAIKUNTZA PROIEKTUA. APERRIBAI – GALDAKAO TARTEA
PROYECTO CONSTRUCTIVO DE LA LÍNEA 5 DEL FERROCARRIL METROPOLITANO DE BILBAO. TRAMO APERRIBAI – GALDAKAO

PLANU – IZENBURUA TITULO DEL PLANO
OBRAS SINGULARES
OS–10. SALIDA DE EMERGENCIA DE ABUSU
ESTRUCTURAS.CONTENCION. DETALLES

PLANU–ZNB / N. PLANO
10.2.8
ORRIA / HOJA
5 SIGUE 6

O:\Proyectos_L5\7. Delineación y planos\PLANOS\PLANOS ETS\TRAMO 2\02.2 PLANOS SEPARADOS\L5-AG-21-658-A.dwg