VIGA DE ATADO PARAGUAS DE MICROPILOTES

Escala 1:50

GEOMETRIA

ALZADO

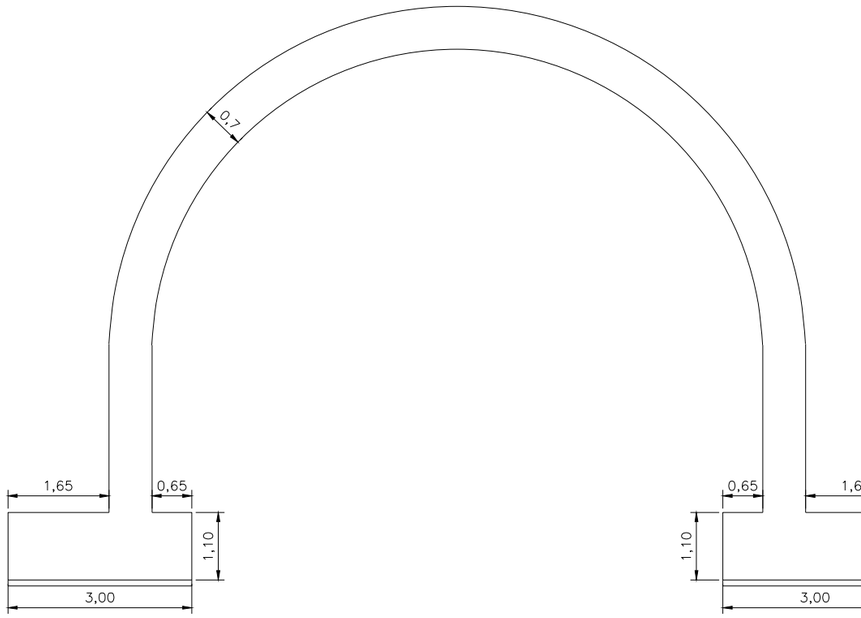

VISTA A

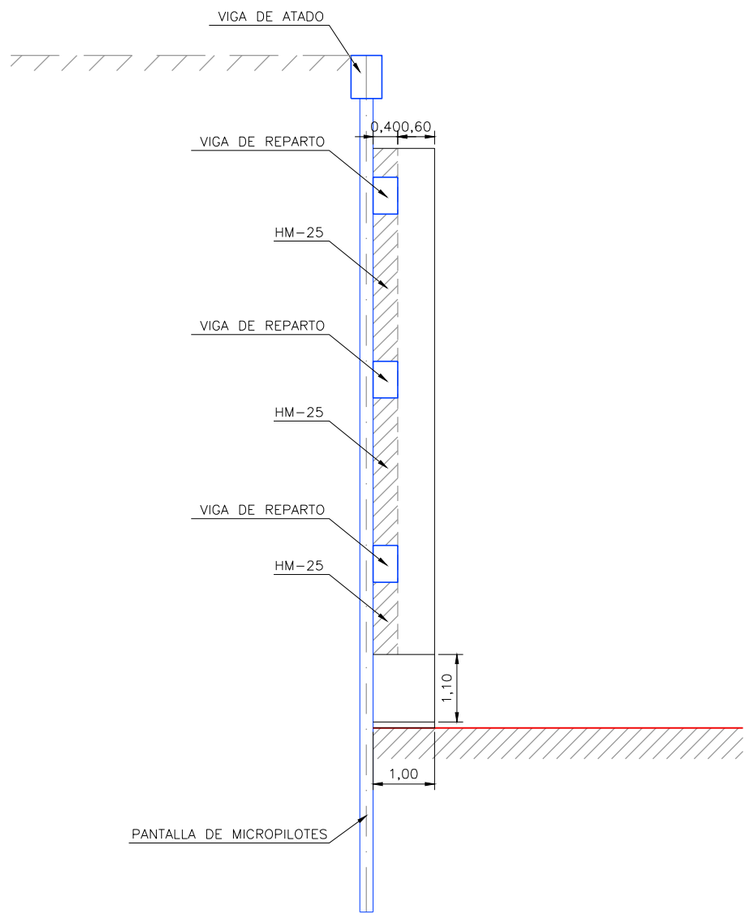

CUADRO DE MATERIALES				
ELEMENTO		TIPO	CONTROL	RECUBIRMIENTO MÍNIMO (mm.)
HORMIGÓN	CIMENTACIONES	HA-30/B/20/IIa	ESTADÍSTICO	50
	ALZADO	HA-30/B/20/IIa	ESTADÍSTICO	50
	LIMPIEZA	fck = 15N/mm²	–	–
ACERO	PASIVO	B500S	NORMAL	–
CONTROL DE EJECUCIÓN			INTENSO	

OHARRAK :

NOTAS :

REV.	CLASE DE MODIFICACION	FECHA	NOMBRE	COMP.	OBRA
A	PROYECTO – PRIMERA EMISIÓN	JUL.21	MAHC	ETS	

BIRAZTERTZEAK
REVISIONES

AHOLKULARIA
CONSULTOR
eptisa FULCRUM

INGENIARI EGILEA
INGENIERO AUTOR
MIGUEL ÁNGEL HERRERA COSSIO
Ingeniero de caminos

REFERENCIA CONSULTOR

REFERENCIA
L5-AG-21-659-A

EUSKO JAURLARITZA GOBIERNO VASCO
LURRALDE PLANGINTZA, ETXEBIZITZA ETA GARRAIO SAILA
DEPARTAMENTO DE PLANIFICACIÓN TERRITORIAL, VIVIENDA Y TRANSPORTES

euskal trenbide sarea
PROIEKTUAREN IKUSKAPENA ETA ZUZENDARITZA
INSPECCION Y DIRECCIÓN DEL PROYECTO

ESKALA ORIGINALA:
ESCALA ORIGINAL
INDICADAS
EN DIN A1

ESKALA GRAFIKOA
ESCALA GRAFICA

PROJEKTU IZENBURUA
TITULO DEL PROYECTO
BILBOKO METROPOLI-TRENBIDEAREN 5. LINEAKO ERAIKUNTZA PROIEKTUA. APERRIBAI – GALDAKAO TARTEA
PROYECTO CONSTRUCTIVO DE LA LÍNEA 5 DEL FERROCARRIL METROPOLITANO DE BILBAO. TRAMO APERRIBAI – GALDAKAO

PLANU – IZENBURUA
TITULO DEL PLANO
OBRAS SINGULARES
OS-10. SALIDA DE EMERGENCIA DE ABUSU
ESTRUCTURAS.VIGA DE ATADO

PLANU-ZNB / N. PLANO
10.2.8
ORRIA / HOJA
6 SIGUE 7

O:\Proyectos_L5\7. Delineación y planos\PLANOS\PLANOS ETS\TRAMO 2\02.2 PLANOS SEPARADOS\L5-AG-21-659-A.dwg