VIGA DE ATADO PARAGUAS DE MICROPILOTES
Escala 1:50

ARMADURA

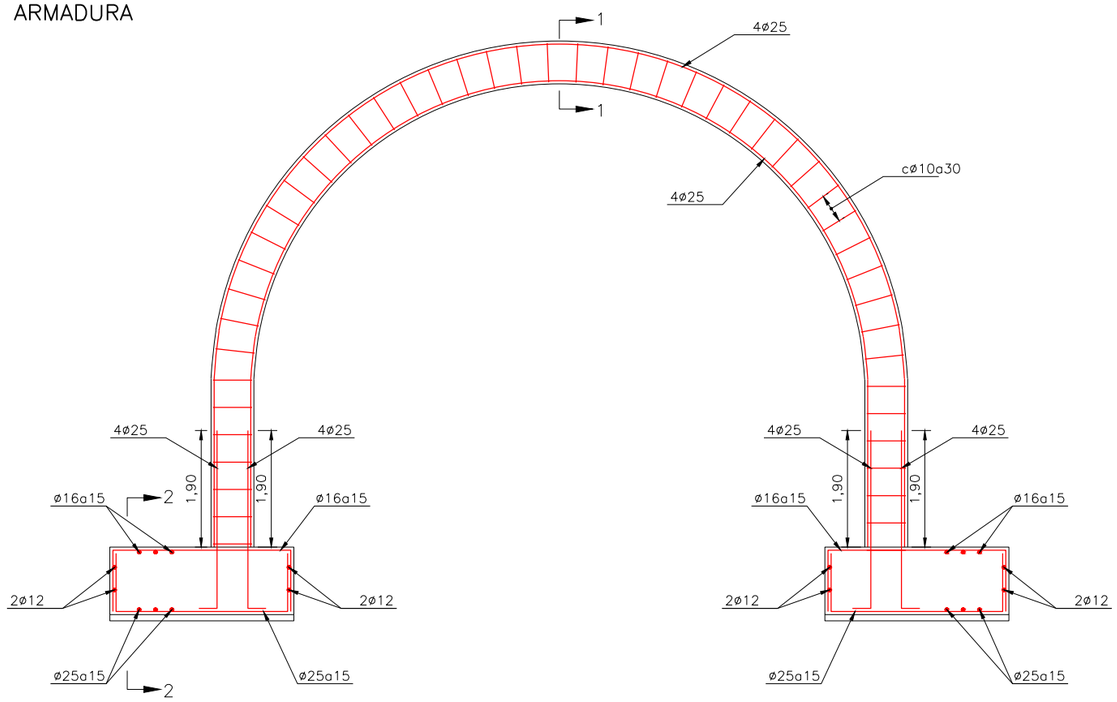

SECCION 2–2 DETALLE ZAPATA
ESCALA 1/20

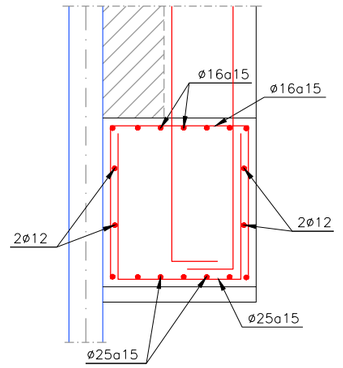

CUADRO DE MATERIALES				
ELEMENTO		TIPO	CONTROL	RECUBIRMIENTO MÍNIMO (mm.)
HORMIGÓN	CIMENTACIONES	HA–30/B/20/IIa	ESTADÍSTICO	50
	ALZADO	HA–30/B/20/IIa	ESTADÍSTICO	50
	LIMPIEZA	fck = 15N/mm²	–	–
ACERO	PASIVO	B500S	NORMAL	–
CONTROL DE EJECUCIÓN			INTENSO	

OHARRAK :

NOTAS :

SOLAPES DE ARMADURAS NO INDICADOS		
HA–30		
ø(mm)	VERTICALES (m)	HORIZONTALES (m)
8	0,40	0,60
10	0,50	0,75
12	0,60	0,90
16	0,80	1,20
20	1,10	1,50
25	1,70	2,30

SECCION 1–1'
ESCALA 1/10

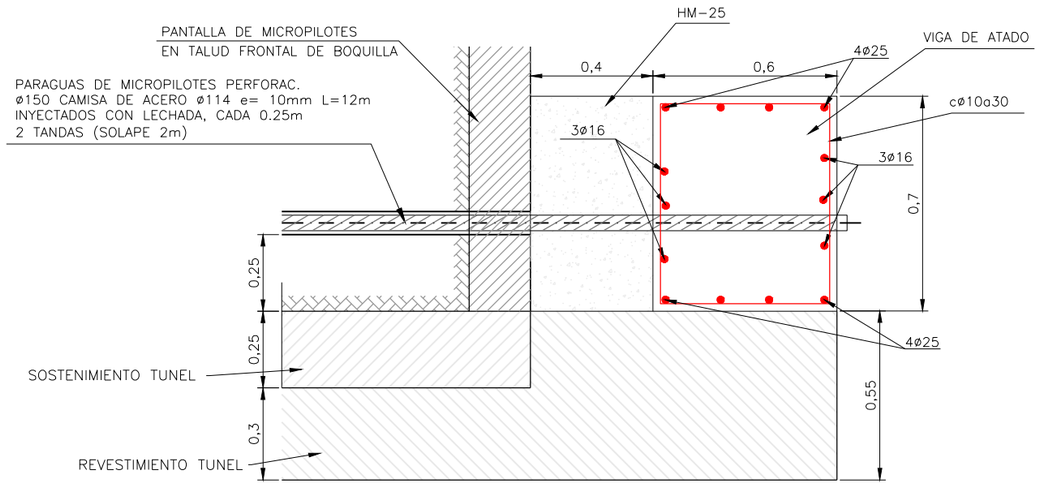

DETALLE UNION VIGA REPARTO–VIGA ATADO PARAGUAS
ESCALA 1/10

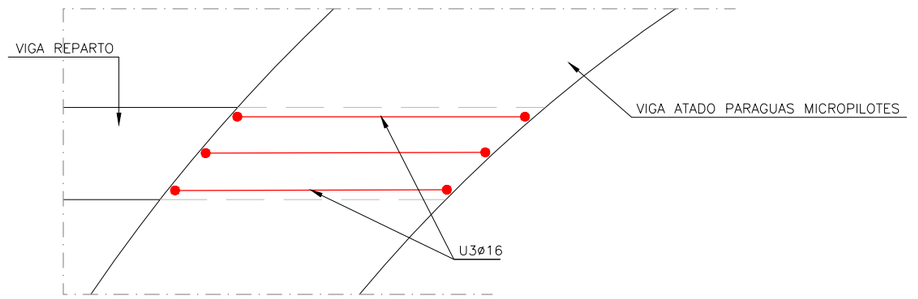

REV.	CLASE DE MODIFICACION	FECHA	NOMBRE	COMP.	OBRA
A	PROYECTO – PRIMERA EMISIÓN	JUL.21	MAHC	ETS	

BIRAZTERTZEAK
REVISIONES

AHOLKULARIA
CONSULTOR
eptisa FULCRUM

INGENIARI EGILEA
INGENIERO AUTOR
MIGUEL ÁNGEL HERRERA COSSIO
Ingeniero de caminos

REFERENCIA CONSULTOR	REFERENCIA
	L5-AG-21-660-A

EUSKO JAURLARITZA GOBIERNO VASCO
LURRALDE PLANGINTZA, ETXEBIZITZA ETA GARRAIO SAILA
DEPARTAMENTO DE PLANIFICACIÓN TERRITORIAL, VIVIENDA Y TRANSPORTES

euskal trenbide sarea
PROIEKTUAREN IKUSKAPENA ETA ZUZENDARITZA
INSPECCION Y DIRECCION DEL PROYECTO

ESKALA ORIGINALA: ESCALA ORIGINAL
INDICADAS
EN DIN A1

ESKALA GRAFIKOA
ESCALA GRAFICA

PROJEKTU IZENBURUA
TITULO DEL PROYECTO
BILBOKO METROPOLI–TRENBIDEAREN 5. LINEAKO ERAIKUNTZA PROIEKTUA. APERRIBAI – GALDAKAO TARTEA
PROYECTO CONSTRUCTIVO DE LA LÍNEA 5 DEL FERROCARRIL METROPOLITANO DE BILBAO. TRAMO APERRIBAI – GALDAKAO

PLANU – IZENBURUA
TITULO DEL PLANO
OBRAS SINGULARES
OS–10. SALIDA DE EMERGENCIA DE ABUSU
ESTRUCTURAS.VIGA DE ATADO

PLANU–ZNB / N. PLANO
10.2.8
ORRIA / HOJA
7 SIGUE 8

O:\Proyectos_L5\7. Delineación y planos\PLANOS\PLANOS ETS\TRAMO 2\02.2 PLANOS SEPARADOS\L5-AG-21-660-A.dwg