00.	ÍNDICE Y SITUACIÓN GENERAL	Nº HOJAS 1
01.	ÍNDICE DE PLANOS	1

01.	SITUACIÓN ACTUAL	Nº HOJAS 20
01.	INFRAESTRUCTURA FÍSICA	
	01 TENDIDO MANGUERAS FIBRA ÓPTICA	1
02.	ARQUITECTURA FÍSICA RED IP	
	01 GENERAL	1
	02 ANILLO LAKUA	1
	03 ANILLO ABETXUKO	1
	04 ANILLO CENTRO	1
	05 ANILLO SUBESTACIONES	1
03.	ARQUITECTURA LÓGICA	
	01 RED DE COMUNICACIONES IP	1
04.	CONFIGURACIÓN REPARTIDORES ÓPTICOS	
	01 RAMAL LAKUA	1
	02 RAMAL LAKUA	1
	03 RAMAL ABETXUKO I	1
	04 RAMAL ABETXUKO II	1
	05 RAMAL ABETXUKO I	1
	06 RAMAL ABETXUKO II	1
	07 RAMAL CENTRO I	1
	08 RAMAL CENTRO II	1
	09 RAMAL UNIVERSIDAD I	1
	10 RAMAL UNIVERSIDAD II	1
05.	ARQUITECTURA	
	01 SISTEMA INFORMACIÓN AL PASAJERO	1
06.	ARQUITECTURA	
	01 SISTEMA CCTV	1
07.	ARQUITECTURA	
	01 EQUIPAMIENTO RADIO PMR-DMR EN P.M.	1

02.	SITUACIÓN FUTURA	Nº HOJAS 24
01.	INFRAESTRUCTURA FÍSICA	
	01 TENDIDO MANGUERAS FIBRA ÓPTICA	1
02.	ARQUITECTURA FÍSICA RED IP	
	01 GENERAL	1
	02 ANILLO SALBURUA	1
	03 ANILLO SUBESTACIONES	1
03.	ARQUITECTURA LÓGICA	
	01 RED DE COMUNICACIONES IP	1
04.	CONFIGURACIÓN REPARTIDORES ÓPTICOS	
	01 RAMAL LAKUA	1
	02 RAMAL LAKUA	1
	03 RAMAL ABETXUKO I	1
	04 RAMAL ABETXUKO II	1
	05 RAMAL ABETXUKO I	1
	06 RAMAL ABETXUKO II	1
	07 RAMAL CENTRO I	1
	08 RAMAL CENTRO II	1
	09 RAMAL UNIVERSIDAD I	1
	10 RAMAL UNIVERSIDAD II	1
	11 RAMAL SALBURUA I	1
	12 RAMAL SALBURUA II	1
05.	ARQUITECTURA	
	01 SISTEMA INFORMACIÓN AL PASAJERO	1
06.	ARQUITECTURA	
	01 SISTEMA CCTV	2
	02 CCTV CRUCE TRANVÍA - BEI JOSÉ BENAVENTE	1
	03 CCTV ZONA DE MANIOBRAS DE NIKOSIA	1
	04 CCTV ZONA DE MANIOBRAS DE SALBURUA	1
07.	ARQUITECTURA	
	01 EQUIPAMIENTO RADIO PMR-DMR EN P.M.	1

03.	DETALLES	Nº HOJAS 6
01.	BLOQUE TÉCNICO	
	01 CONEXIONADO DE EQUIPOS	1
02.	CANALIZACIÓN	
	01 SECCIÓN TIPO	3
03.	DISTRIBUCIÓN DE EQUIPOS EN PARADA	
	01 DISTRIBUCIÓN DE EQUIPOS EN PARADA	1
	02 RACK DE COMUNICACIONES	1

Nº TOTAL DE HOJAS 51

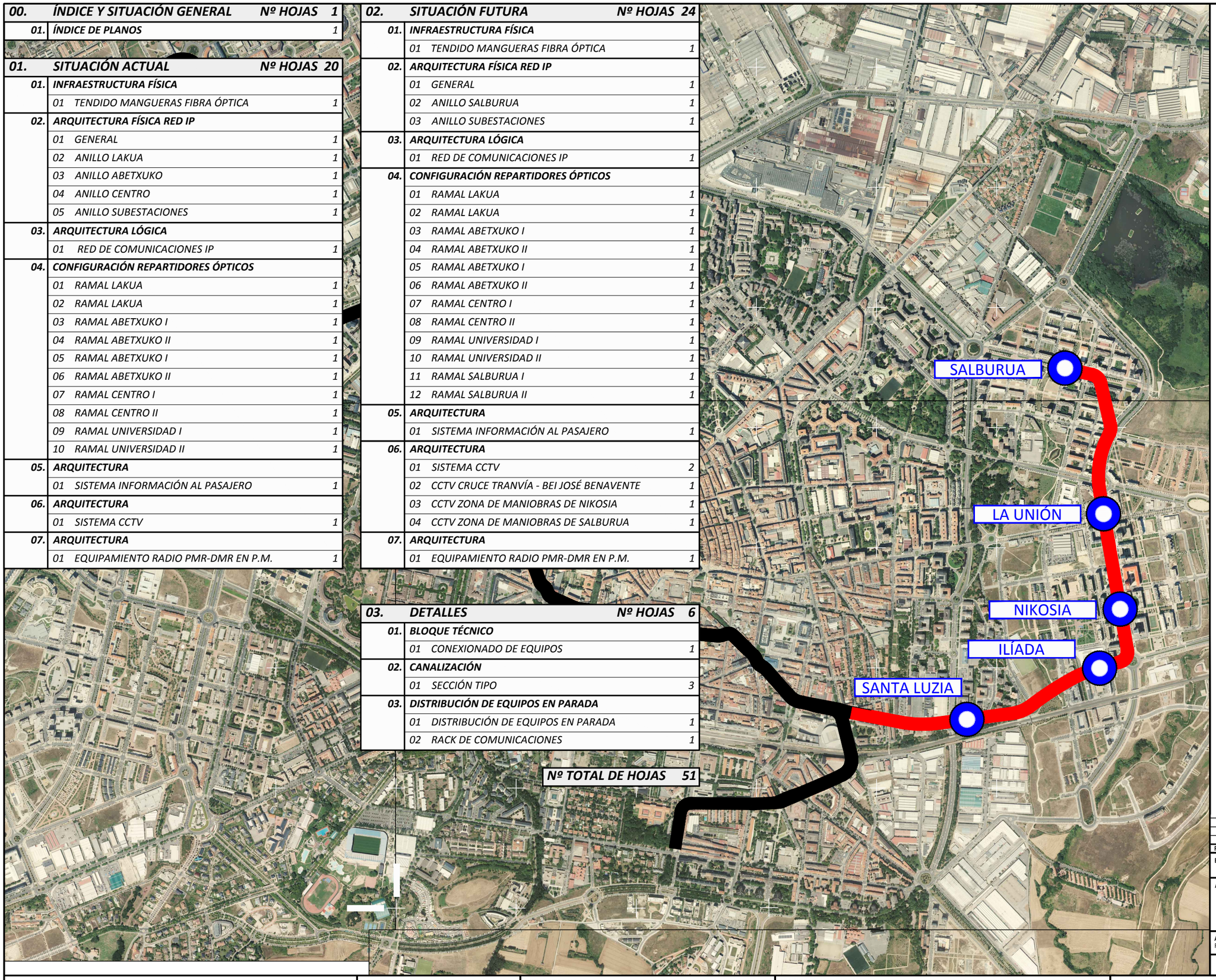

OHARRAK :
NOTAS :

LEYENDA

TRAZADO EXISTENTE
TRAZADO FUTURO
ESTACIÓN

REV.	CLASE DE MODIFICACIÓN	FECHA	NOMBRE	COMP.	OBRA
A	PROYECTO / PRIMERA EMISIÓN	JUN-20	JMT	IBS	

BERRIKUSPENAK / REVISIONES

AHOLKULARIA / CONSULTOR
IDOM

INGENIARI EGILEA
INGENIERO AUTOR
Ibai Ormaza Saezmiera
Colegiado Nº 12.732

AHOLKULARIA ERREFERENTZIA
REFERENCIA CONSULTOR
100963_00.00.01

ERREFERENTZIA
REFERENCIA
TVAS-CO-20-000-A

EUSKO JAURLARITZA GOBIERNO VASCO
EKONOMIAREN GARAPEN ETA AZPIEGITURA SAILA
DEPARTAMENTO DE DESARROLLO ECONÓMICO E INFRAESTRUCTURAS

euskal trenbide sarea
PROIEKTUAREN IKUSKAPENA ETA ZUZENDARITZA
INSPECCIÓN Y DIRECCIÓN DEL PROYECTO

ESKALA ORIGINALA:
ESCALA ORIGINAL
(DIN-A3)
1:15000

0 150 300 450 600 750 900 1050 1200 1350 1500
ESKALA GRAFIKOA
ESCALA GRÁFICA

PROIEKTUAREN IZENBURUA
TITULO DEL PROYECTO
PROYECTO DE SEÑALIZACIÓN VIARIA DE LA AMPLIACIÓN DEL TRANVÍA DE VITORIA-GASTEIZ A SALBURUA

PLANOAREN IZENBURUA
TITULO DEL PLANO
ÍNDICE DE PLANOS
Y SITUACIÓN GENERAL
ÍNDICE DE PLANOS

PLANO-ZK / N. PLANO
00.00

ORRIA / HOJA
01 Sigue FIN

OCUPACIÓN FIBRA ÓPTICA
COMUNICACIONES TRANVÍA

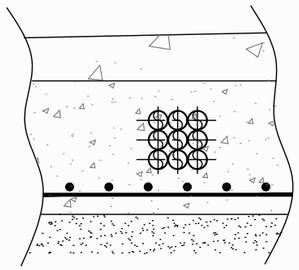

CORTE A-A'

OHARRAK :
NOTAS :

LEYENDA

- MANGUERA 8 F.O. MONOMODO
- MANGUERA 64 F.O. MONOMODO
- PUESTO DE MANDO
- SUBESTACIÓN
- PARADA

B23=650 m
KRISTO
ABETXUKO
B23=650 m
B22=450 m
B22=450 m
KAÑABENTA
B21=550 m
S/E ZADORRA
B20=526 m
B19=173 m
ARRIAGA
ARTAPADURA
B18=473 m
GERNIKAKO ARBOLA
B17=685 m
B16=768 m
S/E AMÉRICA LATINA
HONDURAS
PORTAL DE FORONDA
B7=260 m
B6=715 m
EUSKALERRIA
B8=498 m
B9=484 m
TXAGORRITXU
LAKUABIZKARRA
WELLINGTON
B12=705 m
B11=535 m
B10=637 m
LANDAVERDE
B13=465 m
IBAIONDO
CENTRO DE CONTROL
B14=183 m
B15=100 m
S/E LANDAVERDE
X= 524100
Y= 4743500
FLORIDA
S/E ANGULEMA
ANGULEMA
B1=15 m
HEGOALDE
B2=718 m
PARLAMENTO
EUROPA
LOVAINA
B3=481 m
B5=660 m
SANCHO EL SABIO
B4=381 m
UNIVERSIDAD
X= 525600
Y= 4743200
X= 526600
Y= 4747500

REV.	CLASE DE MODIFICACIÓN	FECHA	NOMBRE	COMP.	OBRA
A	PROYECTO / PRIMERA EMISIÓN	JUN-20	JMT	IBS	

BERRIKUSPENAK / REVISIONES

AHOLKULARIA / CONSULTOR
IDOM

INGENIARI EGILEA
INGENIERO AUTOR
Ibai Ormaza Saezmiera
Colegiado Nº 12.732

AHOLKULARIA ERREFERENTZIA
REFERENCIA CONSULTOR
100963_01.01.01

ERREFERENTZIA
REFERENCIA
TVAS-CO-20-001-A

EUSKO JAURLARITZA GOBIERNO VASCO
EKONOMIAREN GARAPEN ETA AZPIEGITURA SAILA
DEPARTAMENTO DE DESARROLLO ECONÓMICO E INFRAESTRUCTURAS

euskal trenbide sarea
PROIEKTUAREN IKUSKAPENA ETA ZUZENDARITZA
INSPECCIÓN Y DIRECCIÓN DEL PROYECTO

ESKALA ORIGINALA:
ESCALA ORIGINAL
(DIN-A3)
1:15000

0 150 300 450 600 750 900 1050 1200 1350 1500
ESKALA GRAFIKOA
ESCALA GRÁFICA

PROIEKTUAREN IZENBURUA
TITULO DEL PROYECTO
PROYECTO DE SEÑALIZACIÓN VIARIA DE LA AMPLIACIÓN DEL TRANVÍA DE VITORIA-GASTEIZ A SALBURUA

PLANOAREN IZENBURUA
TITULO DEL PLANO
SITUACIÓN ACTUAL
INFRAESTRUCTURA FÍSICA
TENDIDO DE MANGUERAS DE F.O.

PLANO-ZK / N. PLANO
01.01

ORRIA / HOJA
01 Sigue FIN

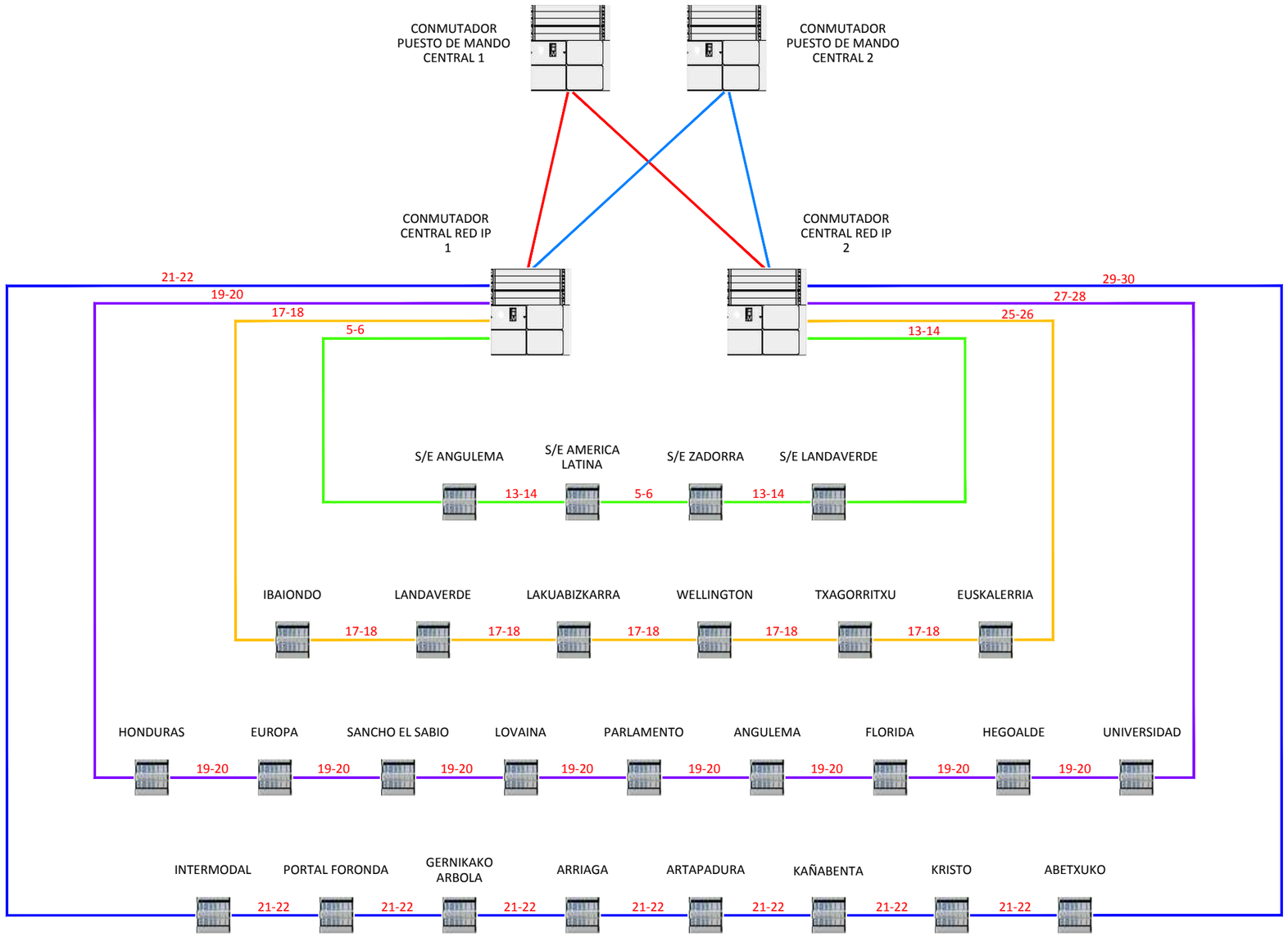

OHARRAK :
NOTAS :

REV.	CLASE DE MODIFICACIÓN	FECHA	NOMBRE	COMP.	OBRA
A	PROYECTO / PRIMERA EMISIÓN	JUN-20	JMT	IBS	

BERRIKUSPENAK / REVISIONES

AHOLKULARIA / CONSULTOR
IDOM

INGENIARI EGILEA
INGENIERO AUTOR
Ibai Ormaza Saezmiera
Colegiado Nº 12.732

AHOLKULARIA ERREFERENTZIA
REFERENCIA CONSULTOR
100963_01.02.01.01

ERREFERENTZIA
REFERENCIA
TVAS-CO-20-002-A

EUSKO JAURLARITZA GOBIERNO VASCO
EKONOMIAREN GARAPEN ETA AZPIEGITURA SAILA
DEPARTAMENTO DE DESARROLLO ECONÓMICO E INFRAESTRUCTURAS

euskal trenbide sarea
PROIEKTUAREN IKUSKAPENA ETA ZUZENDARITZA
INSPECCIÓN Y DIRECCIÓN DEL PROYECTO

ESKALA ORIGINALA:
ESCALA ORIGINAL
(DIN-A3)
SIN ESCALA

ESKALA GRAFIKOA
ESCALA GRÁFICA

PROIEKTUAREN IZENBURUA
TITULO DEL PROYECTO
PROYECTO DE SEÑALIZACIÓN VIARIA DE LA AMPLIACIÓN DEL TRANVÍA DE VITORIA-GASTEIZ A SALBURUA

PLANOAREN IZENBURUA
TITULO DEL PLANO
SITUACIÓN ACTUAL
INFRAESTRUCTURA FÍSICA RED IP
GENERAL

PLANO-ZK / N. PLANO
01.02

ORRIA / HOJA
01 Sigue 02

ANILLO LAKUA - ACTUAL

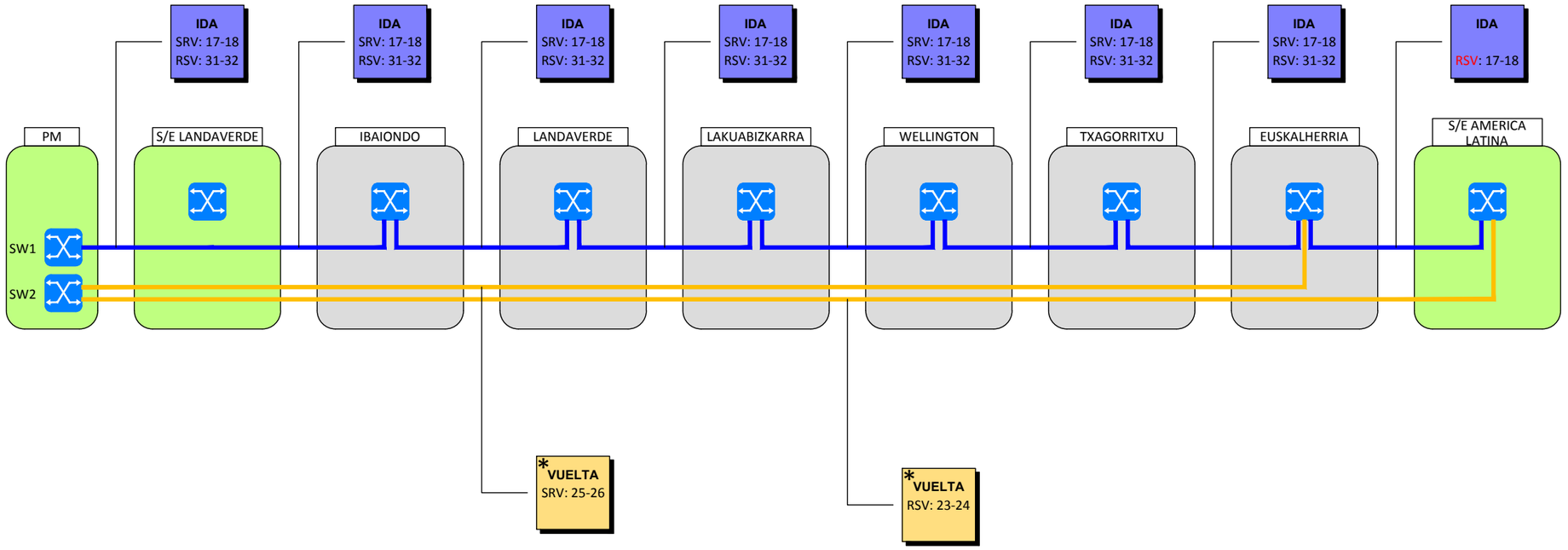

* Fibras empalmadas en paso en los repartidores intermedios

OHARRAK :
NOTAS :

REV.	CLASE DE MODIFICACIÓN	FECHA	NOMBRE	COMP.	OBRA
A	PROYECTO / PRIMERA EMISIÓN	JUN-20	JMT	IBS	

BERRIKUSPENAK / REVISIONES

AHOLKULARIA / CONSULTOR
IDOM

INGENIARI EGILEA
INGENIERO AUTOR
Ibai Ormaza Saezmiera
Colegiado Nº 12.732

AHOLKULARIA ERREFERENTZIA
REFERENCIA CONSULTOR
100963_01.02.02

ERREFERENTZIA
REFERENCIA
TVAS-CO-20-003-A

EUSKO JAURLARITZA GOBIERNO VASCO
EKONOMIAREN GARAPEN ETA AZPIEGITURA SAILA
DEPARTAMENTO DE DESARROLLO ECONÓMICO E INFRAESTRUCTURAS

euskal trenbide sarea
PROIEKTUAREN IKUSKAPENA ETA ZUZENDARITZA
INSPECCIÓN Y DIRECCIÓN DEL PROYECTO

ESKALA ORIGINALA:
ESCALA ORIGINAL
(DIN-A3)
SIN ESCALA

ESKALA GRAFIKOA
ESCALA GRÁFICA

PROIEKTUAREN IZENBURUA
TITULO DEL PROYECTO
PROYECTO DE SEÑALIZACIÓN VIARIA DE LA AMPLIACIÓN DEL TRANVÍA DE VITORIA-GASTEIZ A SALBURUA

PLANOAREN IZENBURUA
TITULO DEL PLANO
SITUACIÓN ACTUAL
INFRAESTRUCTURA FÍSICA RED IP
ANILLO LAKUA

PLANO-ZK / N. PLANO
01.02

ORRIA / HOJA
02 Sigue 03

ANILLO ABETXUKO - ACTUAL

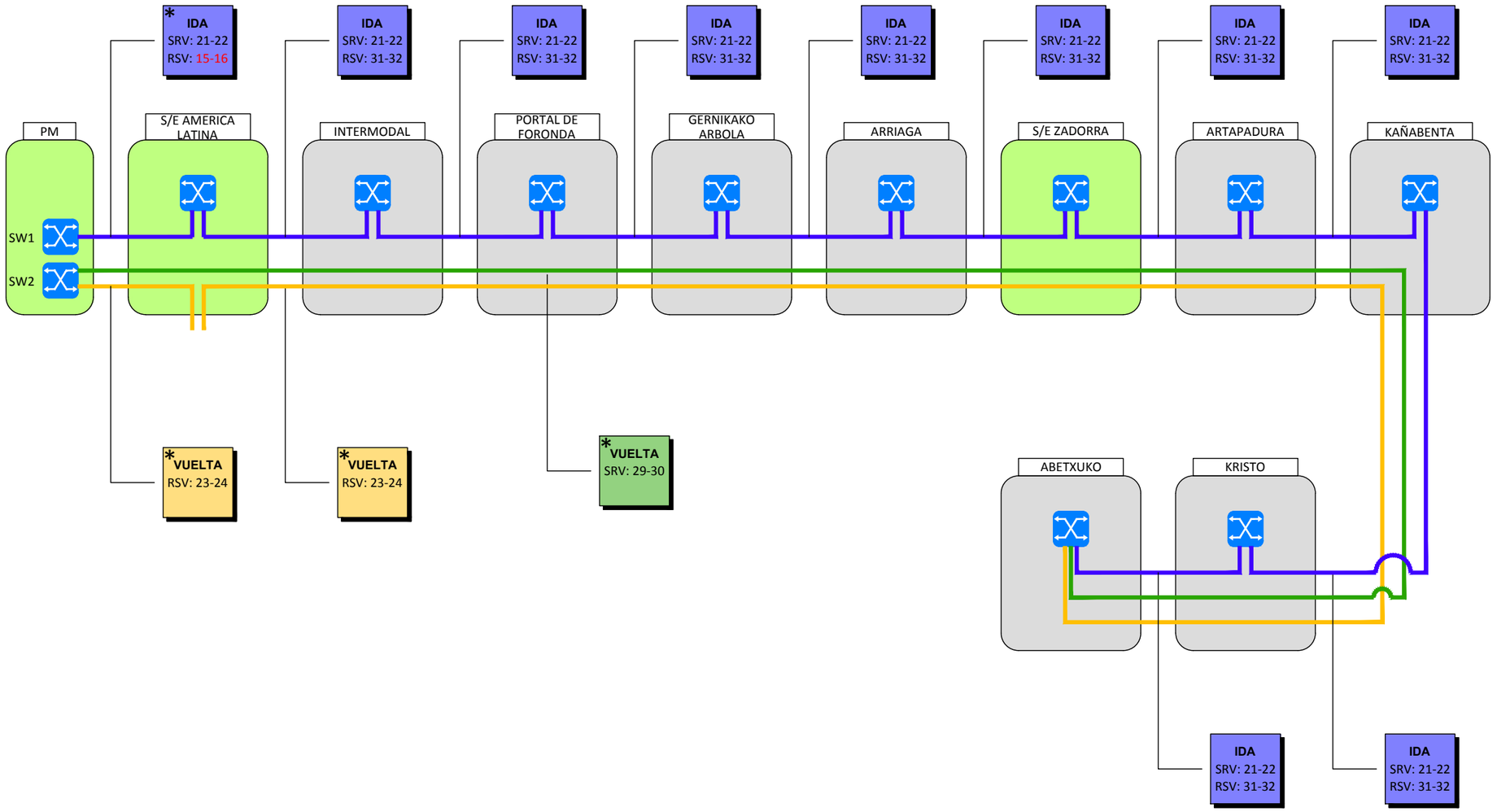

* Fibras empalmadas en paso en los repartidores intermedios

OHARRAK :
NOTAS :

REV.	CLASE DE MODIFICACIÓN	FECHA	NOMBRE	COMP.	OBRA
A	PROYECTO / PRIMERA EMISIÓN	JUN-20	JMT	IBS	

BERRIKUSPENAK / REVISIONES

AHOLKULARIA / CONSULTOR
IDOM

INGENIARI EGILEA
INGENIERO AUTOR
Ibai Ormaza Saezmiera
Colegiado Nº 12.732

AHOLKULARIA ERREFERENTZIA
REFERENCIA CONSULTOR
100963_01.02.03

ERREFERENTZIA
REFERENCIA
TVAS-CO-20-004-A

EUSKO JAURLARITZA GOBIERNO VASCO
EKONOMIAREN GARAPEN ETA AZPIEGITURA SAILA
DEPARTAMENTO DE DESARROLLO ECONÓMICO E INFRAESTRUCTURAS

euskal trenbide sarea
PROIEKTUAREN IKUSKAPENA ETA ZUZENDARITZA
INSPECCIÓN Y DIRECCIÓN DEL PROYECTO

ESKALA ORIGINALA:
ESCALA ORIGINAL
(DIN-A3)
SIN ESCALA

ESKALA GRAFIKOA
ESCALA GRÁFICA

PROIEKTUAREN IZENBURUA
TITULO DEL PROYECTO
PROYECTO DE SEÑALIZACIÓN VIARIA DE LA AMPLIACIÓN DEL TRANVÍA DE VITORIA-GASTEIZ A SALBURUA

PLANOAREN IZENBURUA
TITULO DEL PLANO
SITUACIÓN ACTUAL
INFRAESTRUCTURA FÍSICA RED IP
ANILLO ABETXUKO

PLANO-ZK / N. PLANO
01.02

ORRIA / HOJA
03 Sigue 04

ANILLO CENTRO - ACTUAL

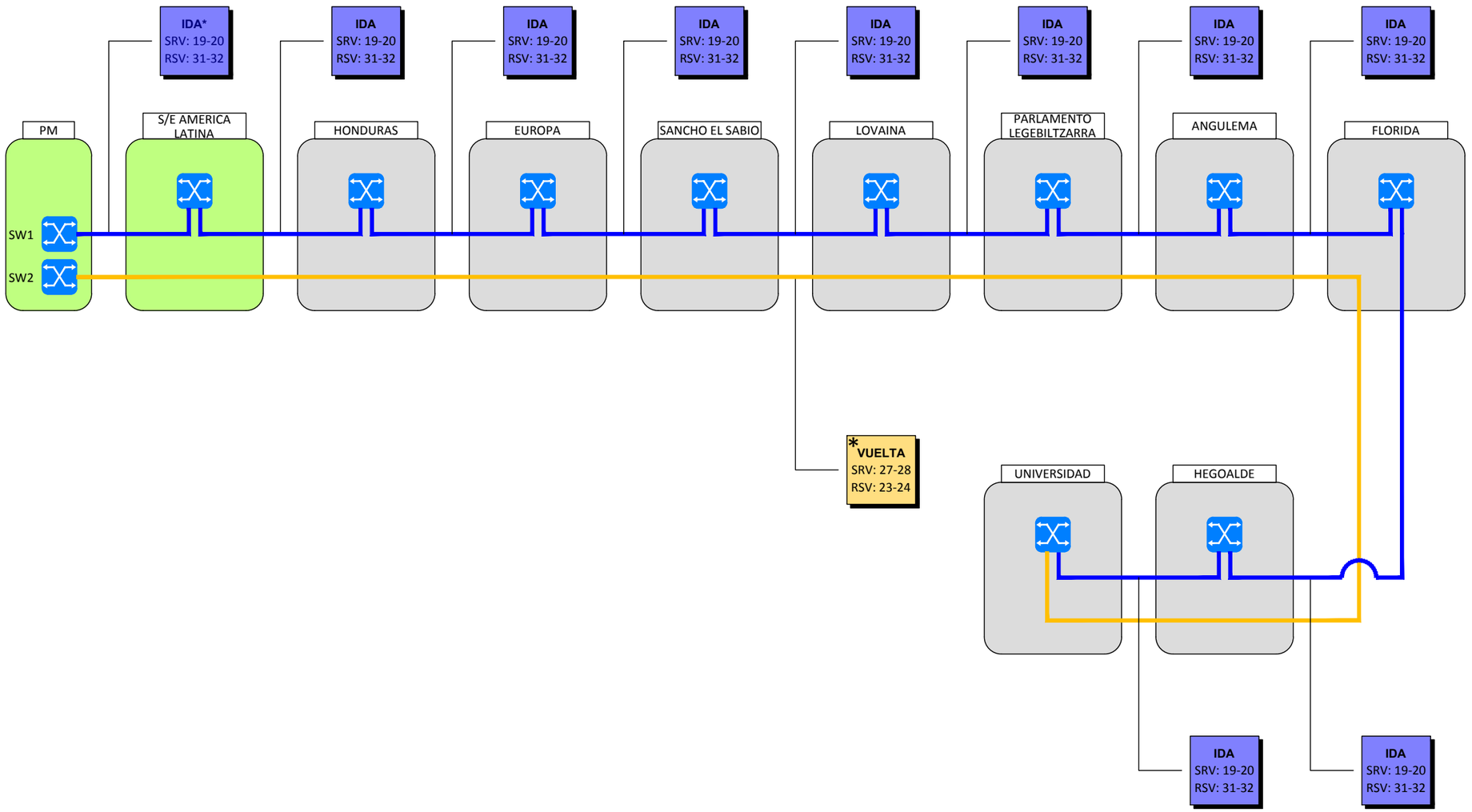

* Fibras empalmadas en paso en los repartidores hasta el puesto de mando

OHARRAK :
NOTAS :

REV.	CLASE DE MODIFICACIÓN	FECHA	NOMBRE	COMP.	OBRA
A	PROYECTO / PRIMERA EMISIÓN	JUN-20	JMT	IBS	

BERRIKUSPENAK / REVISIONES

AHOLKULARIA / CONSULTOR
IDOM

INGENIARI EGILEA
INGENIERO AUTOR
Ibai Ormaza Saezmiera
Colegiado Nº 12.732

AHOLKULARIA ERREFERENTZIA
REFERENCIA CONSULTOR
100963_01.02.04

ERREFERENTZIA
REFERENCIA
TVAS-CO-20-005-A

EUSKO JAURLARITZA GOBIERNO VASCO
EKONOMIAREN GARAPEN ETA AZPIEGITURA SAILA
DEPARTAMENTO DE DESARROLLO ECONÓMICO E INFRAESTRUCTURAS

euskal trenbide sarea
PROIEKTUAREN IKUSKAPENA ETA ZUZENDARITZA
INSPECCIÓN Y DIRECCIÓN DEL PROYECTO

ESKALA ORIGINALA:
ESCALA ORIGINAL
(DIN-A3)
SIN ESCALA

ESKALA GRAFIKOA
ESCALA GRÁFICA

PROIEKTUAREN IZENBURUA
TITULO DEL PROYECTO
PROYECTO DE SEÑALIZACIÓN VIARIA DE LA AMPLIACIÓN DEL TRANVÍA DE VITORIA-GASTEIZ A SALBURUA

PLANOAREN IZENBURUA
TITULO DEL PLANO
SITUACIÓN ACTUAL
INFRAESTRUCTURA FÍSICA RED IP
ANILLO CENTRO

PLANO-ZK / N. PLANO
01.02

ORRIA / HOJA
04 Sigue 05

ANILLO SUBESTACIONES - ACTUAL

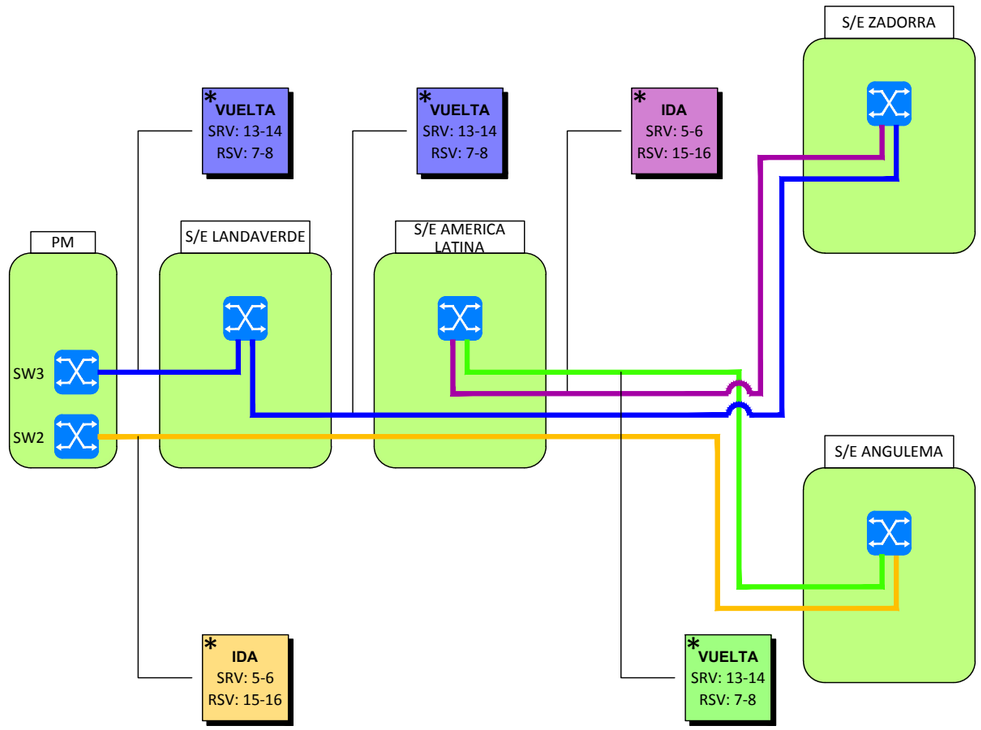

*Fibras empalmadas en paso en los repartidores intermedios

OHARRAK :
NOTAS :

REV.	CLASE DE MODIFICACIÓN	FECHA	NOMBRE	COMP.	OBRA
A	PROYECTO / PRIMERA EMISIÓN	JUN-20	JMT	IBS	

BERRIKUSPENAK / REVISIONES

AHOLKULARIA / CONSULTOR
IDOM

INGENIARI EGILEA
INGENIERO AUTOR
Ibai Ormaza Saezmiera
Colegiado Nº 12.732

AHOLKULARIA ERREFERENTZIA
REFERENCIA CONSULTOR
100963_01.02.05

ERREFERENTZIA
REFERENCIA
TVAS-CO-20-006-A

EUSKO JAURLARITZA GOBIERNO VASCO
EKONOMIAREN GARAPEN ETA AZPIEGITURA SAILA
DEPARTAMENTO DE DESARROLLO ECONÓMICO E INFRAESTRUCTURAS

euskal trenbide sarea
PROIEKTUAREN IKUSKAPENA ETA ZUZENDARITZA
INSPECCIÓN Y DIRECCIÓN DEL PROYECTO

ESKALA ORIGINALA:
ESCALA ORIGINAL
(DIN-A3)
SIN ESCALA

ESKALA GRAFIKOA
ESCALA GRÁFICA

PROIEKTUAREN IZENBURUA
TITULO DEL PROYECTO
PROYECTO DE SEÑALIZACIÓN VIARIA DE LA AMPLIACIÓN DEL TRANVÍA DE VITORIA-GASTEIZ A SALBURUA

PLANOAREN IZENBURUA
TITULO DEL PLANO
SITUACIÓN ACTUAL
INFRAESTRUCTURA FÍSICA RED IP
ANILLO SUBESTACIÓN

PLANO-ZK / N. PLANO
01.02

ORRIA / HOJA
05 Sigue FIN

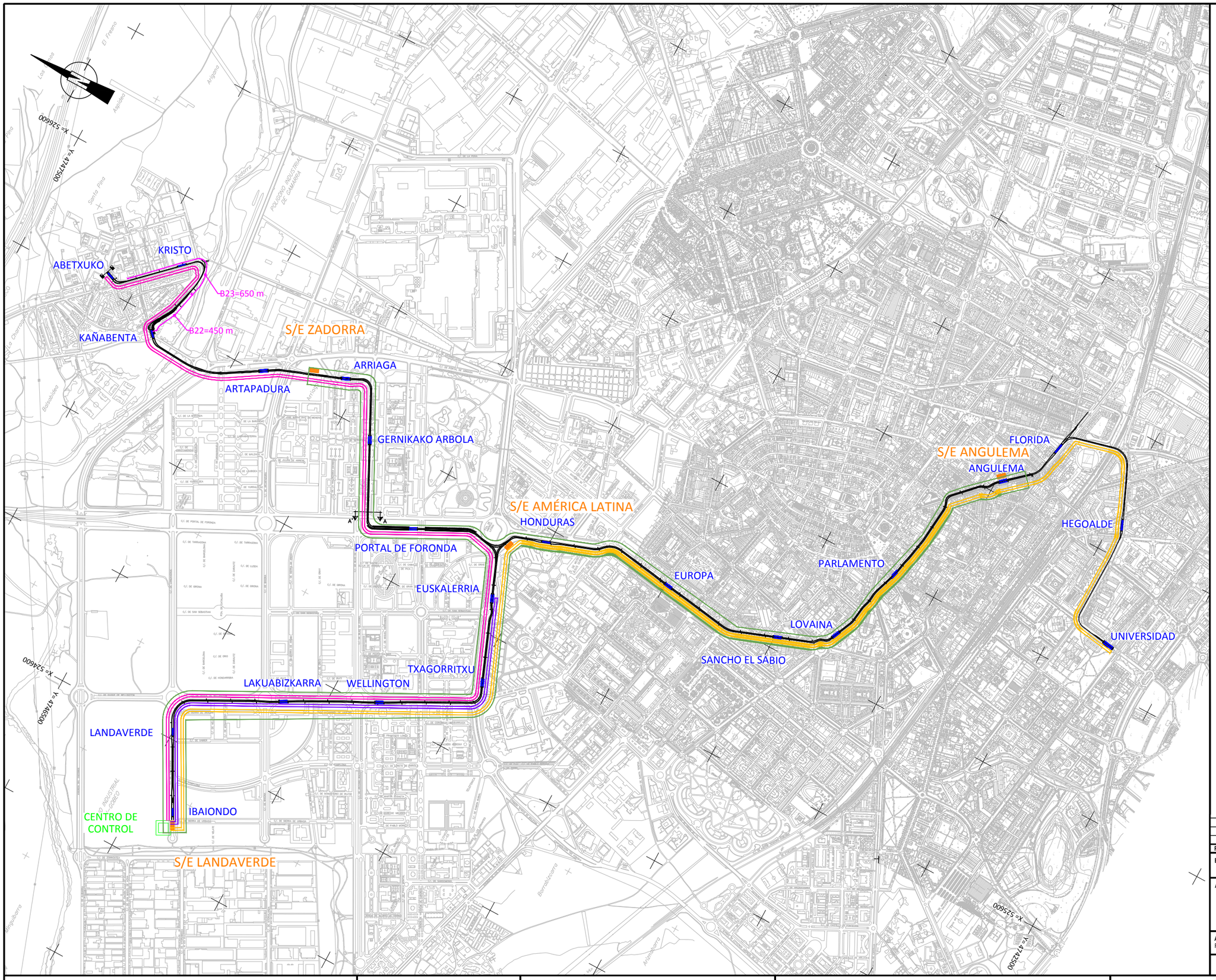

OHARRAK :
NOTAS :

LEYENDA

- ANILLO ABETXUKO
- ANILLO CENTRO
- ANILLO LAKUA
- ANILLO SUBESTACIONES
- CENTRO DE CONTROL
- SUBESTACIÓN
- PARADA

REV.	CLASE DE MODIFICACIÓN	FECHA	NOMBRE	COMP.	OBRA
A	PROYECTO / PRIMERA EMISIÓN	JUN-20	JMT	IBS	

BERRIKUSPENAK / REVISIONES

AHOLKULARIA / CONSULTOR
IDOM

INGENIARI EGILEA
INGENIERO AUTOR
Ibai Ormaza Saezmiera
Colegiado Nº 12.732

AHOLKULARIA ERREFERENTZIA
REFERENCIA CONSULTOR
100963_01.03.01

ERREFERENTZIA
REFERENCIA
TVAS-CO-20-007-A

EUSKO JAURLARITZA GOBIERNO VASCO
EKONOMIAREN GARAPEN ETA AZPIEGITURA SAILA
DEPARTAMENTO DE DESARROLLO ECONÓMICO E INFRAESTRUCTURAS

euskal trenbide sarea
PROIEKTUAREN IKUSKAPENA ETA ZUZENDARITZA
INSPECCIÓN Y DIRECCIÓN DEL PROYECTO

ESKALA ORIGINALA:
ESCALA ORIGINAL
(DIN-A3)
1:15000

ESKALA GRAFIKOA
ESCALA GRÁFICA
0 150 300 450 600 750 900 1050 1200 1350 1500

PROIEKTUAREN IZENBURUA
TITULO DEL PROYECTO
PROYECTO DE SEÑALIZACIÓN VIARIA DE LA AMPLIACIÓN DEL TRANVÍA DE VITORIA-GASTEIZ A SALBURUA

PLANOAREN IZENBURUA
TITULO DEL PLANO
SITUACIÓN ACTUAL
INFRAESTRUCTURA LÓGICA
RED DE COMUNICACIONES IP

PLANO-ZK / N. PLANO
01.03.
ORRIA / HOJA
01 Sigue FIN

RAMAL LAKUA

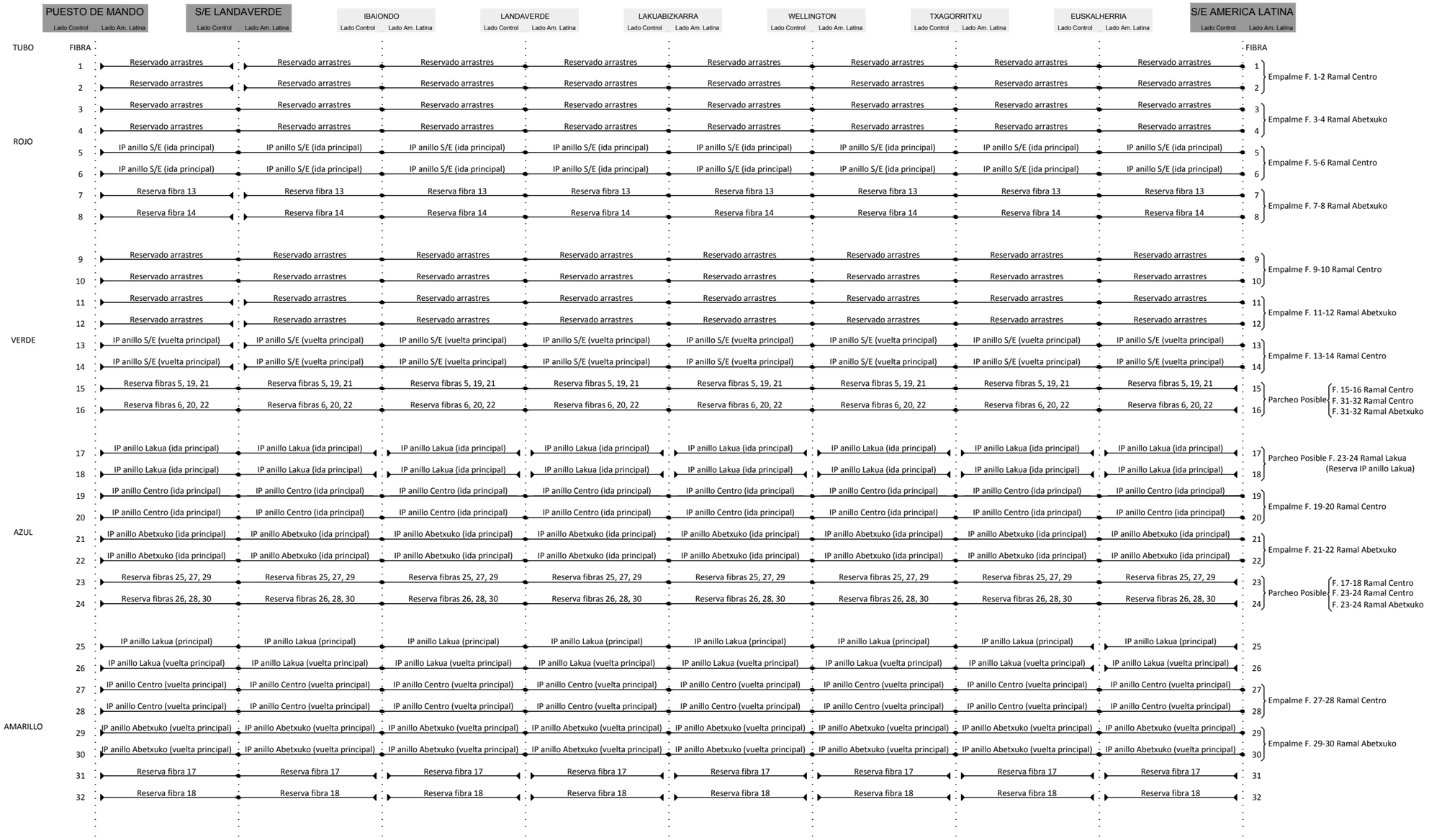

OHARRAK :
NOTAS :

LEYENDA

- FIBRA TERMINADA EN CONECTOR
- FIBRA EMPALMADA EN PASO EN EL REPARTIDOR
- FIBRA TERMINADA EN PUNTA

REV.	CLASE DE MODIFICACIÓN	FECHA	NOMBRE	COMP.	OBRA
A	PROYECTO / PRIMERA EMISIÓN	JUN-20	JMT	IBS	

BERRIKUSPENAK / REVISIONES

AHOLKULARIA / CONSULTOR
IDOM

INGENIARI EGILEA
INGENIERO AUTOR
Ibai Ormaza Saezmiera
Colegiado Nº 12.732

AHOLKULARIA ERREFERENTZIA
REFERENCIA CONSULTOR
100963_01.04.01

ERREFERENTZIA
REFERENCIA
TVAS-CO-20-008-A

EUSKO JAURLARITZA GOBIERNO VASCO
EKONOMIAREN GARAPEN ETA AZPIEGITURA SAILA
DEPARTAMENTO DE DESARROLLO ECONÓMICO E INFRAESTRUCTURAS

euskal trenbide sarea
PROIEKTUAREN IKUSKAPENA ETA ZUZENDARITZA
INSPECCIÓN Y DIRECCIÓN DEL PROYECTO

ESKALA ORIGINALA:
ESCALA ORIGINAL
(DIN-A3)
SIN ESCALA

ESKALA GRAFIKOA
ESCALA GRÁFICA

PROIEKTUAREN IZENBURUA
TITULO DEL PROYECTO
PROYECTO DE SEÑALIZACIÓN VIARIA DE LA AMPLIACIÓN DEL TRANVÍA DE VITORIA-GASTEIZ A SALBURUA

PLANOAREN IZENBURUA
TITULO DEL PLANO
SITUACIÓN ACTUAL
CONFIGURACIÓN REPARTIDORES ÓPTICOS
RAMAL LAKUA

PLANO-ZK / N. PLANO
01.04

ORRIA / HOJA
01 Sigue 02

RAMAL LAKUA

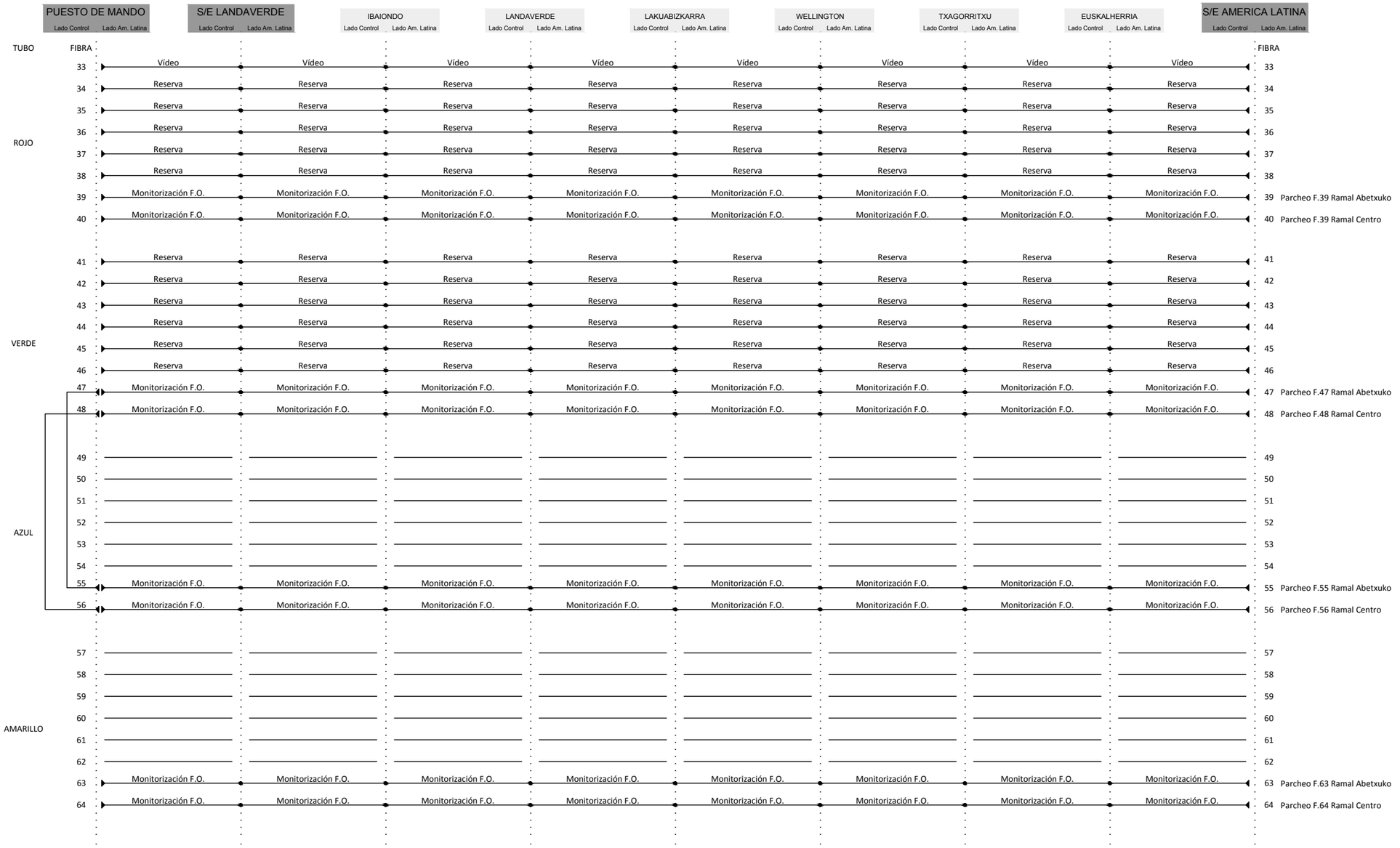

OHARRAK :
NOTAS :

LEYENDA

- FIBRA TERMINADA EN CONECTOR
- FIBRA EMPALMADA EN PASO EN EL REPARTIDOR
- FIBRA TERMINADA EN PUNTA

REV.	CLASE DE MODIFICACIÓN	FECHA	NOMBRE	COMP.	OBRA
A	PROYECTO / PRIMERA EMISIÓN	JUN-20	JMT	IBS	

BERRIKUSPENAK / REVISIONES

AHOLKULARIA / CONSULTOR
IDOM

INGENIARI EGILEA
INGENIERO AUTOR
Ibai Ormaza Saezmiera
Colegiado Nº 12.732

AHOLKULARIA ERREFERENTZIA
REFERENCIA CONSULTOR
100963_01.04.02

ERREFERENTZIA
REFERENCIA
TVAS-CO-20-009-A

EUSKO JAURLARITZA GOBIERNO VASCO
EKONOMIAREN GARAPEN ETA AZPIEGITURA SAILA
DEPARTAMENTO DE DESARROLLO ECONÓMICO E INFRAESTRUCTURAS

euskal trenbide sarea
PROIEKTUAREN IKUSKAPENA ETA ZUZENDARITZA
INSPECCIÓN Y DIRECCIÓN DEL PROYECTO

ESKALA ORIGINALA:
ESCALA ORIGINAL
(DIN-A3)
SIN ESCALA

ESKALA GRAFIKOA
ESCALA GRÁFICA

PROIEKTUAREN IZENBURUA
TITULO DEL PROYECTO
PROYECTO DE SEÑALIZACIÓN VIARIA DE LA AMPLIACIÓN DEL TRANVÍA DE VITORIA-GASTEIZ A SALBURUA

PLANOAREN IZENBURUA
TITULO DEL PLANO
SITUACIÓN ACTUAL
CONFIGURACIÓN REPARTIDORES ÓPTICOS
RAMAL LAKUA

PLANO-ZK / N. PLANO
01.04

ORRIA / HOJA
02 Sigue 03

RAMAL ABETXUKO (I)

CONTINUA EN HOJA 04

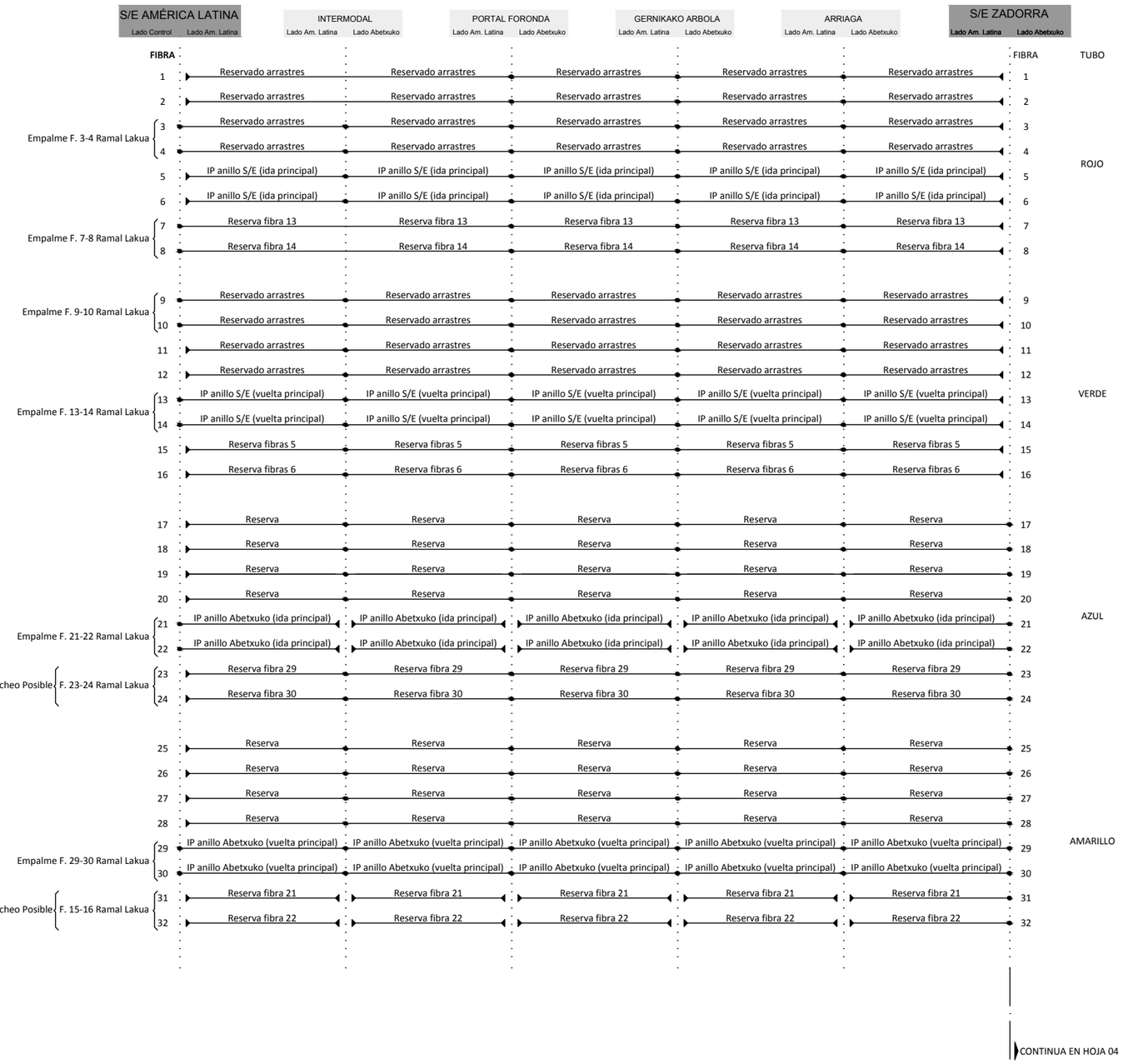

CONTINUA EN HOJA 04

OHARRAK :
NOTAS :

LEYENDA

- FIBRA TERMINADA EN CONECTOR
- FIBRA EMPALMADA EN PASO EN EL REPARTIDOR
- FIBRA TERMINADA EN PUNTA

REV.	CLASE DE MODIFICACIÓN	FECHA	NOMBRE	COMP.	OBRA
A	PROYECTO / PRIMERA EMISIÓN	JUN-20	JMT	IBS	

BERRIKUSPENAK / REVISIONES

AHOLKULARIA / CONSULTOR
IDOM

INGENIARI EGILEA
INGENIERO AUTOR
Ibai Ormaza Saezmiera
Colegiado Nº 12.732

AHOLKULARIA ERREFERENTZIA
REFERENCIA CONSULTOR
100963_01.04.03

ERREFERENTZIA
REFERENCIA
TVAS-CO-20-010-A

EUSKO JAURLARITZA GOBIERNO VASCO
EKONOMIAREN GARAPEN ETA AZPIEGITURA SAILA
DEPARTAMENTO DE DESARROLLO ECONÓMICO E INFRAESTRUCTURAS

euskal trenbide sarea
PROIEKTUAREN IKUSKAPENA ETA ZUZENDARITZA
INSPECCIÓN Y DIRECCIÓN DEL PROYECTO

ESKALA ORIGINALA:
ESCALA ORIGINAL (DIN-A3)
SIN ESCALA

ESKALA GRAFIKOA
ESCALA GRÁFICA

PROIEKTUAREN IZENBURUA
TITULO DEL PROYECTO
PROYECTO DE SEÑALIZACIÓN VIARIA DE LA AMPLIACIÓN DEL TRANVÍA DE VITORIA-GASTEIZ A SALBURUA

PLANOAREN IZENBURUA
TITULO DEL PLANO
SITUACIÓN ACTUAL
CONFIGURACIÓN REPARTIDORES ÓPTICOS
RAMAL ABETXUKO (I)

PLANO-ZK / N. PLANO
01.04

ORRIA / HOJA
03 Sigue 04

RAMAL ABETXUKO (II)

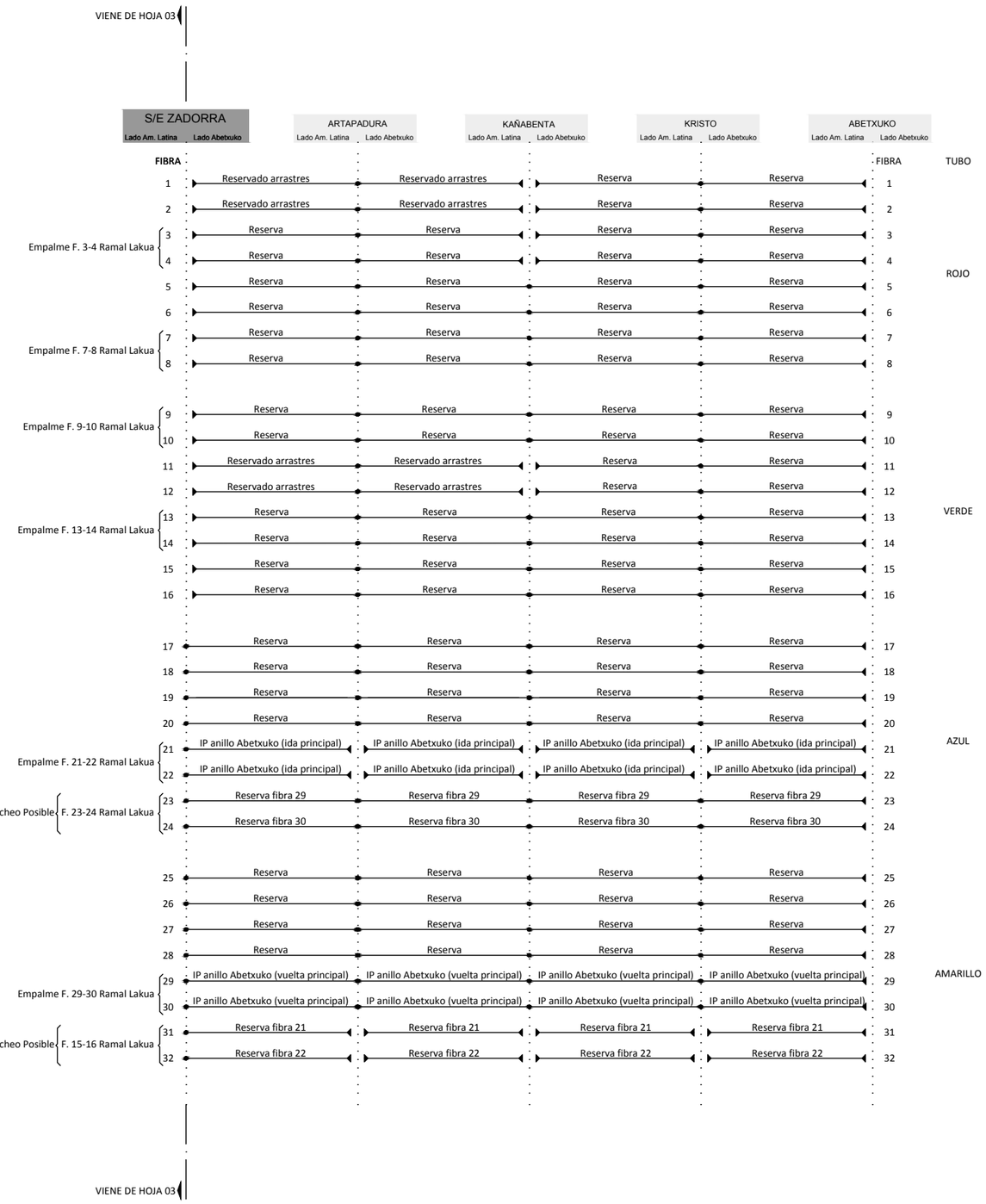

OHARRAK :
NOTAS :

LEYENDA

- FIBRA TERMINADA EN CONECTOR
- FIBRA EMPALMADA EN PASO EN EL REPARTIDOR
- FIBRA TERMINADA EN PUNTA

REV.	CLASE DE MODIFICACIÓN	FECHA	NOMBRE	COMP.	OBRA
A	PROYECTO / PRIMERA EMISIÓN	JUN-20	JMT	IBS	

BERRIKUSPENAK / REVISIONES

AHOLKULARIA / CONSULTOR
IDOM

INGENIARI EGILEA
INGENIERO AUTOR
Ibai Ormaza Saezmiera
Colegiado Nº 12.732

AHOLKULARIA ERREFERENTZIA
REFERENCIA CONSULTOR
100963_01.04.04

ERREFERENTZIA
REFERENCIA
TVAS-CO-20-011-A

EUSKO JAURLARITZA GOBIERNO VASCO
EKONOMIAREN GARAPEN ETA AZPIEGITURA SAILA
DEPARTAMENTO DE DESARROLLO ECONÓMICO E INFRAESTRUCTURAS

euskal trenbide sarea
PROIEKTUAREN IKUSKAPENA ETA ZUZENDARITZA
INSPECCIÓN Y DIRECCIÓN DEL PROYECTO

ESKALA ORIGINALA:
ESCALA ORIGINAL
(DIN-A3)
SIN ESCALA

ESKALA GRAFIKOA
ESCALA GRÁFICA

PROIEKTUAREN IZENBURUA
TITULO DEL PROYECTO
PROYECTO DE SEÑALIZACIÓN VIARIA DE LA AMPLIACIÓN DEL TRANVÍA DE VITORIA-GASTEIZ A SALBURUA

PLANOAREN IZENBURUA
TITULO DEL PLANO
SITUACIÓN ACTUAL
CONFIGURACIÓN REPARTIDORES ÓPTICOS
RAMAL ABETXUKO (II)

PLANO-ZK / N. PLANO
01.04

ORRIA / HOJA
04 Sigue 05

RAMAL ABETXUKO (I)

CONTINUA EN HOJA 06

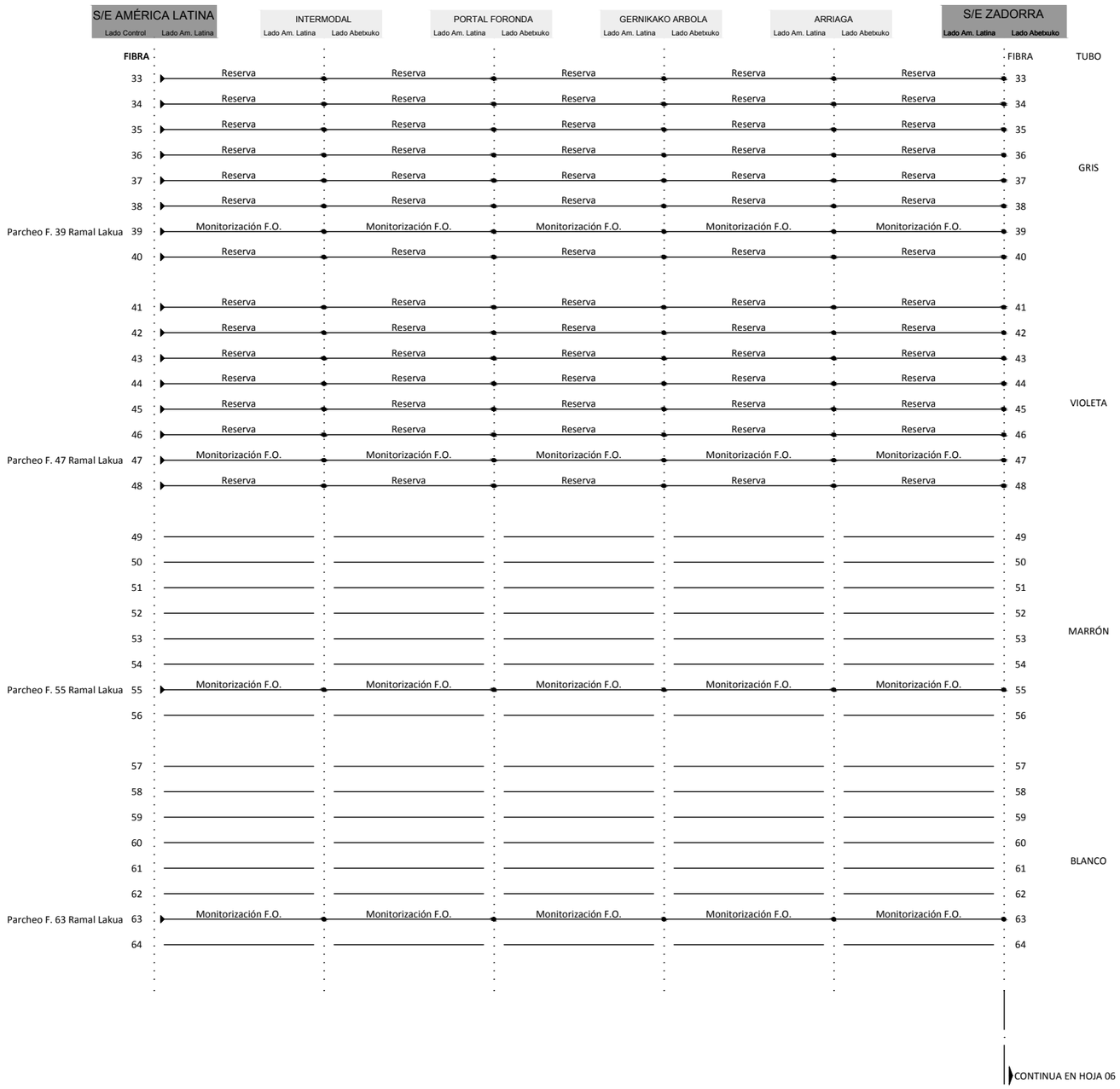

CONTINUA EN HOJA 06

OHARRAK :
NOTAS :

LEYENDA

- FIBRA TERMINADA EN CONECTOR
- FIBRA EMPALMADA EN PASO EN EL REPARTIDOR
- FIBRA TERMINADA EN PUNTA

REV.	CLASE DE MODIFICACIÓN	FECHA	NOMBRE	COMP.	OBRA
A	PROYECTO / PRIMERA EMISIÓN	JUN-20	JMT	IBS	

BERRIKUSPENAK / REVISIONES

AHOLKULARIA / CONSULTOR
IDOM

INGENIARI EGILEA
INGENIERO AUTOR
Ibai Ormaza Saezmiera
Colegiado Nº 12.732

AHOLKULARIA ERREFERENTZIA
REFERENCIA CONSULTOR
100963_01.04.05

ERREFERENTZIA
REFERENCIA
TVAS-CO-20-012-A

EUSKO JAURLARITZA GOBIERNO VASCO
EKONOMIAREN GARAPEN ETA AZPIEGITURA SAILA
DEPARTAMENTO DE DESARROLLO ECONÓMICO E INFRAESTRUCTURAS

euskal trenbide sarea
PROIEKTUAREN IKUSKAPENA ETA ZUZENDARITZA
INSPECCIÓN Y DIRECCIÓN DEL PROYECTO

ESKALA ORIGINALA:
ESCALA ORIGINAL
(DIN-A3)
SIN ESCALA

ESKALA GRAFIKOA
ESCALA GRÁFICA

PROIEKTUAREN IZENBURUA
TITULO DEL PROYECTO
PROYECTO DE SEÑALIZACIÓN VIARIA DE LA AMPLIACIÓN DEL TRANVÍA DE VITORIA-GASTEIZ A SALBURUA

PLANOAREN IZENBURUA
TITULO DEL PLANO
SITUACIÓN ACTUAL
CONFIGURACIÓN REPARTIDORES ÓPTICOS
RAMAL ABETXUKO (I)

PLANO-ZK / N. PLANO
01.04

ORRIA / HOJA
05 Sigue 06

RAMAL ABETXUKO (II)

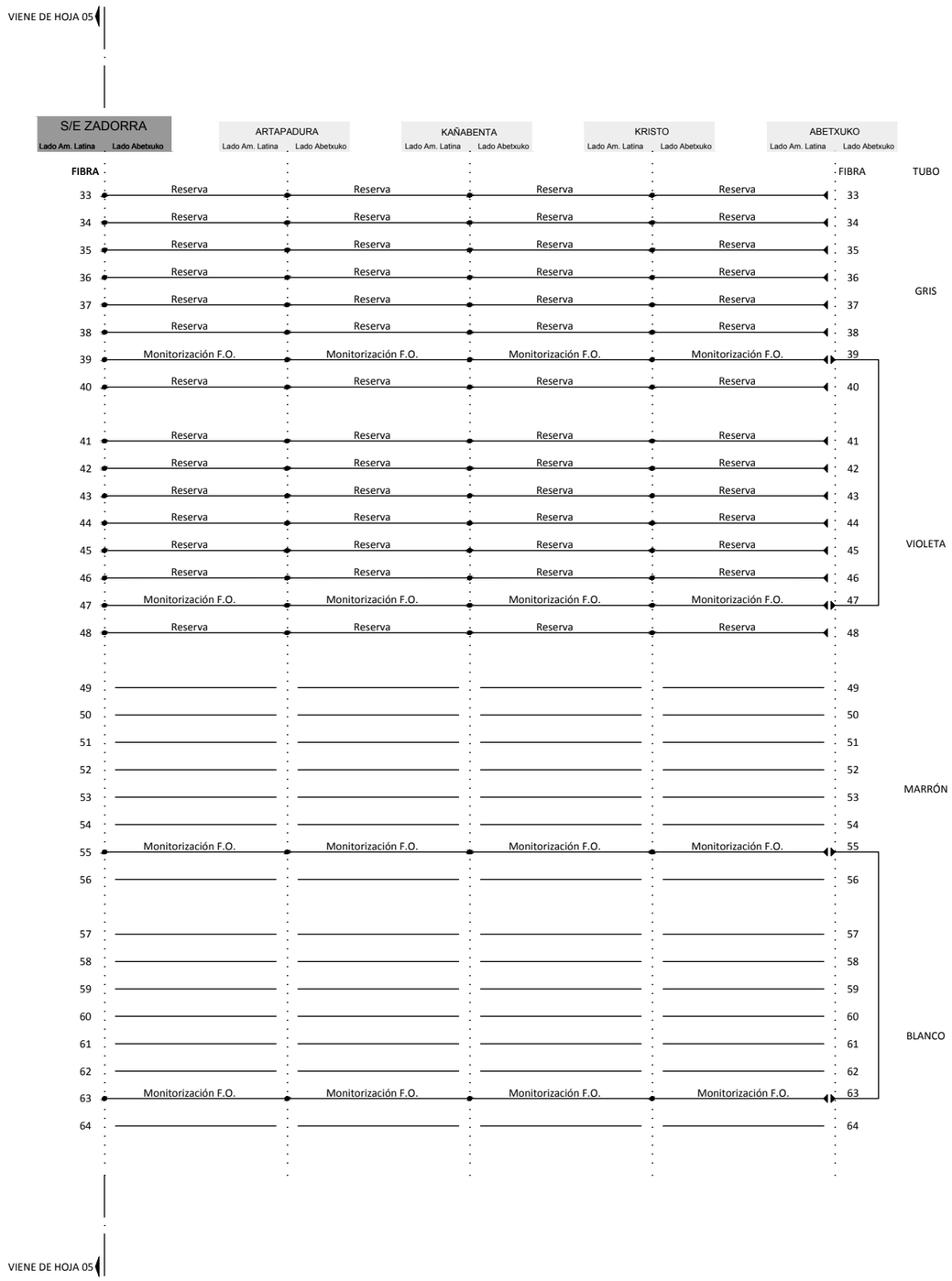

OHARRAK :
NOTAS :

LEYENDA

- FIBRA TERMINADA EN CONECTOR
- FIBRA EMPALMADA EN PASO EN EL REPARTIDOR
- FIBRA TERMINADA EN PUNTA

REV.	CLASE DE MODIFICACIÓN	FECHA	NOMBRE	COMP.	OBRA
A	PROYECTO / PRIMERA EMISIÓN	JUN-20	JMT	IBS	

BERRIKUSPENAK / REVISIONES

AHOLKULARIA / CONSULTOR
IDOM

INGENIARI EGILEA
INGENIERO AUTOR
Ibai Ormaza Saezmiera
Colegiado Nº 12.732

AHOLKULARIA ERREFERENTZIA
REFERENCIA CONSULTOR
100963_01.04.06

ERREFERENTZIA
REFERENCIA
TVAS-CO-20-013-A

EUSKO JAURLARITZA GOBIERNO VASCO
EKONOMIAREN GARAPEN ETA AZPIEGITURA SAILA
DEPARTAMENTO DE DESARROLLO ECONÓMICO E INFRAESTRUCTURAS

euskal trenbide sarea
PROIEKTUAREN IKUSKAPENA ETA ZUZENDARITZA
INSPECCIÓN Y DIRECCIÓN DEL PROYECTO

ESKALA ORIGINALA:
ESCALA ORIGINAL
(DIN-A3)
SIN ESCALA

ESKALA GRAFIKOA
ESCALA GRÁFICA

PROIEKTUAREN IZENBURUA
TITULO DEL PROYECTO
PROYECTO DE SEÑALIZACIÓN VIARIA DE LA AMPLIACIÓN DEL TRANVÍA DE VITORIA-GASTEIZ A SALBURUA

PLANOAREN IZENBURUA
TITULO DEL PLANO
SITUACIÓN ACTUAL
CONFIGURACIÓN REPARTIDORES ÓPTICOS
RAMAL ABETXUKO (II)

PLANO-ZK / N. PLANO
01.04

ORRIA / HOJA
06 Sigue 07

RAMAL CENTRO (I)

OHARRAK :
NOTAS :

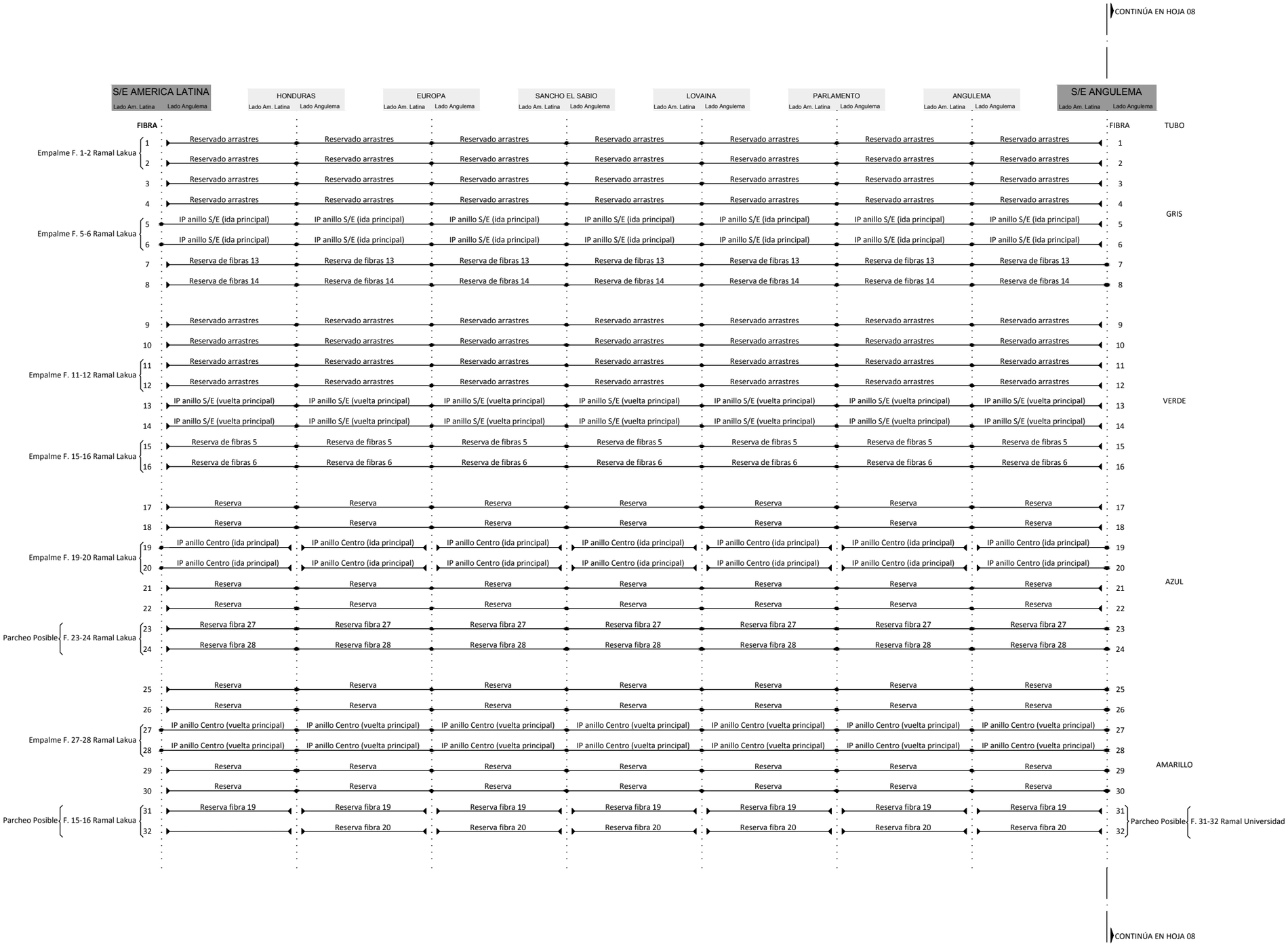

LEYENDA

- FIBRA TERMINADA EN CONECTOR
- FIBRA EMPALMADA EN PASO EN EL REPARTIDOR
- FIBRA TERMINADA EN PUNTA

REV.	CLASE DE MODIFICACIÓN	FECHA	NOMBRE	COMP.	OBRA
A	PROYECTO / PRIMERA EMISIÓN	JUN-20	JMT	IBS	

BERRIKUSPENAK / REVISIONES

AHOLKULARIA / CONSULTOR
IDOM

INGENIARI EGILEA
INGENIERO AUTOR
Ibai Ormaza Saezmiera
Colegiado Nº 12.732

AHOLKULARIA ERREFERENTZIA
REFERENCIA CONSULTOR
100963_01.04.07

ERREFERENTZIA
REFERENCIA
TVAS-CO-20-014-A

EUSKO JAURLARITZA GOBIERNO VASCO
EKONOMIAREN GARAPEN ETA AZPIEGITURA SAILA
DEPARTAMENTO DE DESARROLLO ECONÓMICO E INFRAESTRUCTURAS

euskal trenbide sarea
PROIEKTUAREN IKUSKAPENA ETA ZUZENDARITZA
INSPECCIÓN Y DIRECCIÓN DEL PROYECTO

ESKALA ORIGINALA:
ESCALA ORIGINAL
(DIN-A3)
SIN ESCALA

ESKALA GRAFIKOA
ESCALA GRÁFICA

PROIEKTUAREN IZENBURUA
TITULO DEL PROYECTO
PROYECTO DE SEÑALIZACIÓN VIARIA DE LA AMPLIACIÓN DEL TRANVÍA DE VITORIA-GASTEIZ A SALBURUA

PLANOAREN IZENBURUA
TITULO DEL PLANO
SITUACIÓN ACTUAL
CONFIGURACIÓN REPARTIDORES ÓPTICOS
RAMAL CENTRO (I)

PLANO-ZK / N. PLANO
01.04

ORRIA / HOJA
07 Sigue 08

RAMAL CENTRO (II)

CONTINÚA EN HOJA 09

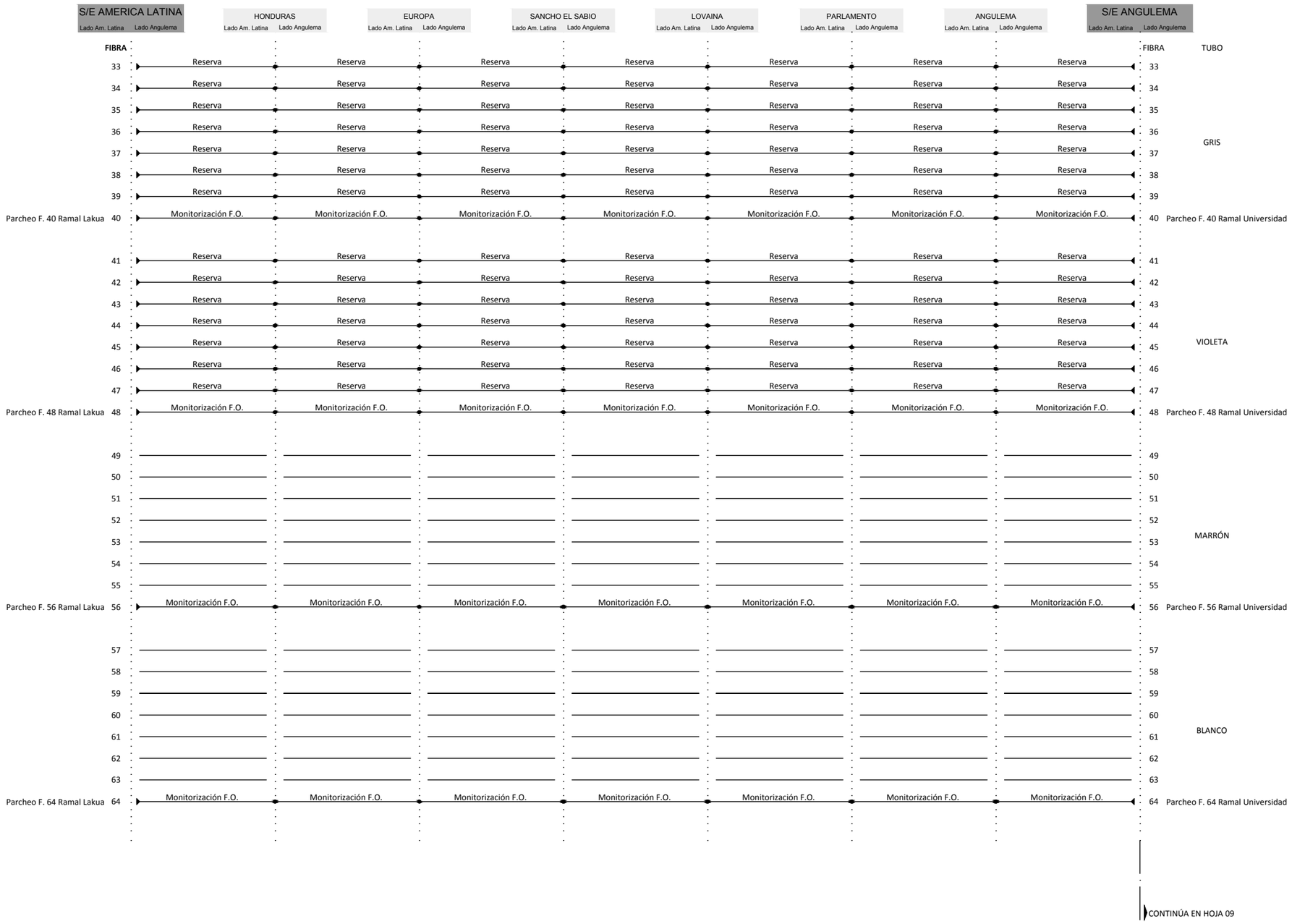

CONTINÚA EN HOJA 09

OHARRAK :
NOTAS :

LEYENDA

- FIBRA TERMINADA EN CONECTOR
- FIBRA EMPALMADA EN PASO EN EL REPARTIDOR
- FIBRA TERMINADA EN PUNTA

REV.	CLASE DE MODIFICACIÓN	FECHA	NOMBRE	COMP.	OBRA
A	PROYECTO / PRIMERA EMISIÓN	JUN-20	JMT	IBS	

BERRIKUSPENAK / REVISIONES

AHOLKULARIA / CONSULTOR
IDOM

INGENIARI EGILEA
INGENIERO AUTOR
Ibai Ormaza Saezmiera
Colegiado Nº 12.732

AHOLKULARIA ERREFERENTZIA
REFERENCIA CONSULTOR
100963_01.04.08

ERREFERENTZIA
REFERENCIA
TVAS-CO-20-015-A

EUSKO JAURLARITZA GOBIERNO VASCO
EKONOMIAREN GARAPEN ETA AZPIEGITURA SAILA
DEPARTAMENTO DE DESARROLLO ECONÓMICO E INFRAESTRUCTURAS

euskal trenbide sarea
PROIEKTUAREN IKUSKAPENA ETA ZUZENDARITZA
INSPECCIÓN Y DIRECCIÓN DEL PROYECTO

ESKALA ORIGINALA:
ESCALA ORIGINAL
(DIN-A3)
SIN ESCALA

ESKALA GRAFIKOA
ESCALA GRÁFICA

PROIEKTUAREN IZENBURUA
TITULO DEL PROYECTO
PROYECTO DE SEÑALIZACIÓN VIARIA DE LA AMPLIACIÓN DEL TRANVÍA DE VITORIA-GASTEIZ A SALBURUA

PLANOAREN IZENBURUA
TITULO DEL PLANO
SITUACIÓN ACTUAL
CONFIGURACIÓN REPARTIDORES ÓPTICOS
RAMAL CENTRO (II)

PLANO-ZK / N. PLANO
01.04

ORRIA / HOJA
08 Sigue 09

RAMAL UNIVERSIDAD (I)

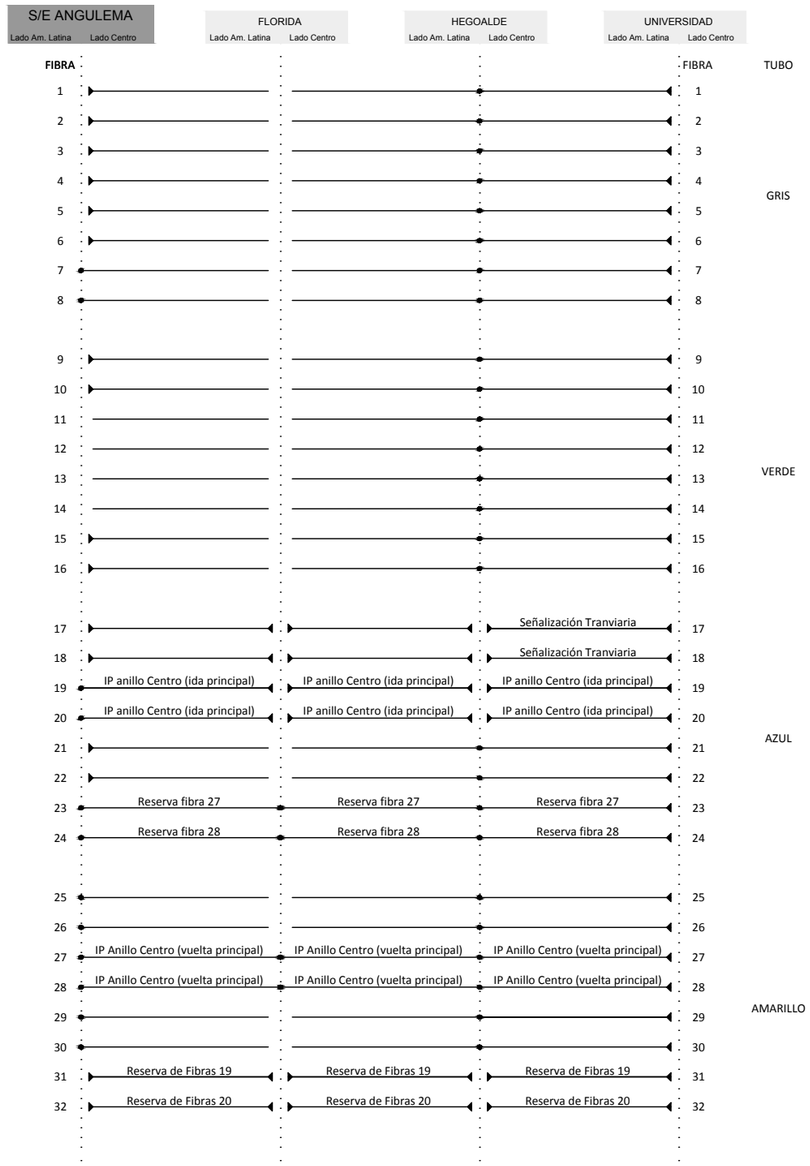

OHARRAK :
NOTAS :

LEYENDA

- FIBRA TERMINADA EN CONECTOR
- FIBRA EMPALMADA EN PASO EN EL REPARTIDOR
- FIBRA TERMINADA EN PUNTA

REV.	CLASE DE MODIFICACIÓN	FECHA	NOMBRE	COMP.	OBRA
A	PROYECTO / PRIMERA EMISIÓN	JUN-20	JMT	IBS	

BERRIKUSPENAK / REVISIONES

AHOLKULARIA / CONSULTOR
IDOM

INGENIARI EGILEA
INGENIERO AUTOR
Ibai Ormaza Saezmiera
Colegiado Nº 12.732

AHOLKULARIA ERREFERENTZIA
REFERENCIA CONSULTOR
100963_01.04.09

ERREFERENTZIA
REFERENCIA
TVAS-CO-20-016-A

EUSKO JAURLARITZA GOBIERNO VASCO
EKONOMIAREN GARAPEN ETA AZPIEGITURA SAILA
DEPARTAMENTO DE DESARROLLO ECONÓMICO E INFRAESTRUCTURAS

euskal trenbide sarea
PROIEKTUAREN IKUSKAPENA ETA ZUZENDARITZA
INSPECCIÓN Y DIRECCIÓN DEL PROYECTO

ESKALA ORIGINALA:
ESCALA ORIGINAL
(DIN-A3)
SIN ESCALA

ESKALA GRAFIKOA
ESCALA GRÁFICA

PROIEKTUAREN IZENBURUA
TITULO DEL PROYECTO
PROYECTO DE SEÑALIZACIÓN VIARIA DE LA AMPLIACIÓN DEL TRANVÍA DE VITORIA-GASTEIZ A SALBURUA

PLANOAREN IZENBURUA
TITULO DEL PLANO
SITUACIÓN ACTUAL
CONFIGURACIÓN REPARTIDORES ÓPTICOS
RAMAL UNIVERSIDAD (I)

PLANO-ZK / N. PLANO
01.04

ORRIA / HOJA
09 Sigue 10

RAMAL UNIVERSIDAD (II)

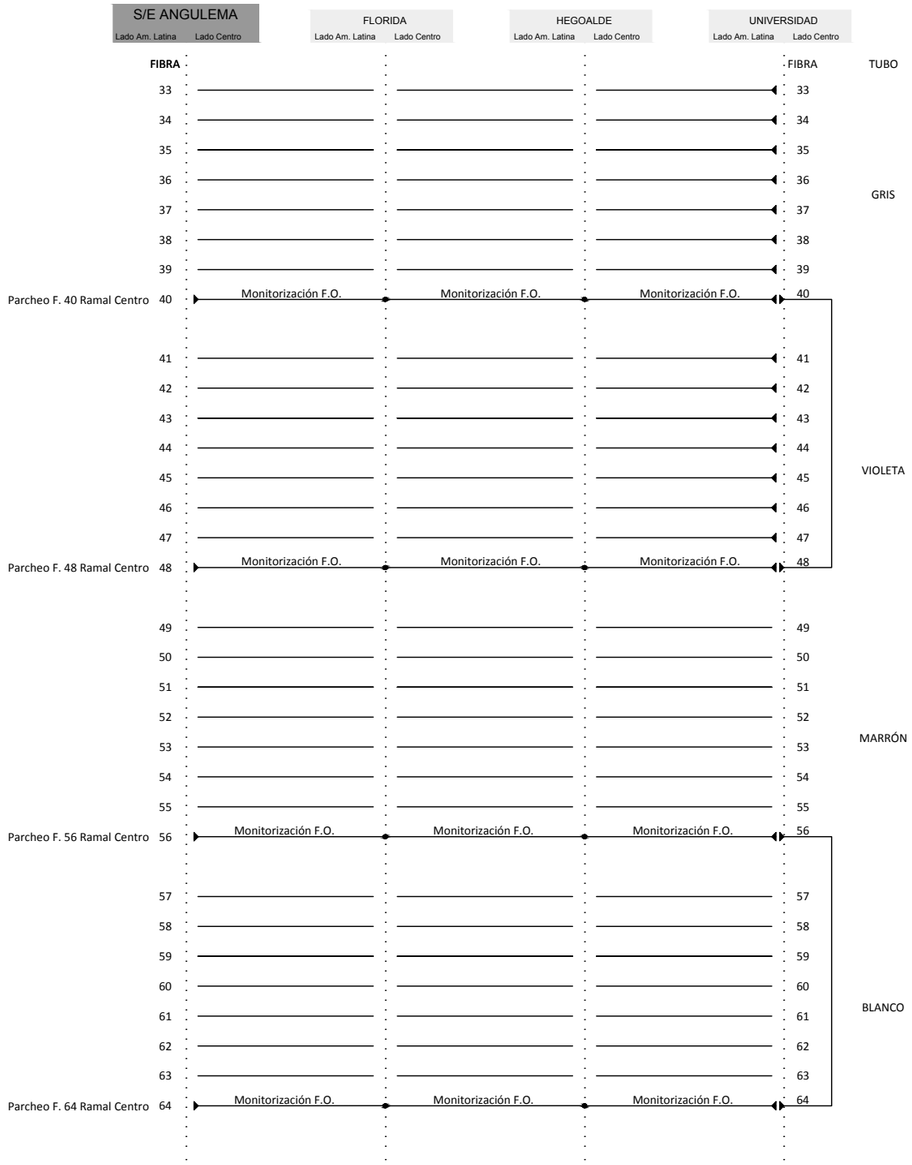

OHARRAK :
NOTAS :

LEYENDA

- FIBRA TERMINADA EN CONECTOR
- FIBRA EMPALMADA EN PASO EN EL REPARTIDOR
- FIBRA TERMINADA EN PUNTA

REV.	CLASE DE MODIFICACIÓN	FECHA	NOMBRE	COMP.	OBRA
A	PROYECTO / PRIMERA EMISIÓN	JUN-20	JMT	IBS	

BERRIKUSPENAK / REVISIONES

AHOLKULARIA / CONSULTOR
IDOM

INGENIARI EGILEA
INGENIERO AUTOR
Ibai Ormaza Saezmiera
Colegiado Nº 12.732

AHOLKULARIA ERREFERENTZIA
REFERENCIA CONSULTOR
100963_01.04.10

ERREFERENTZIA
REFERENCIA
TVAS-CO-20-017-A

EUSKO JAURLARITZA GOBIERNO VASCO
EKONOMIAREN GARAPEN ETA AZPIEGITURA SAILA
DEPARTAMENTO DE DESARROLLO ECONÓMICO E INFRAESTRUCTURAS

euskal trenbide sarea
PROIEKTUAREN IKUSKAPENA ETA ZUZENDARITZA
INSPECCIÓN Y DIRECCIÓN DEL PROYECTO

ESKALA ORIGINALA:
ESCALA ORIGINAL
(DIN-A3)
SIN ESCALA

ESKALA GRAFIKOA
ESCALA GRÁFICA

PROIEKTUAREN IZENBURUA
TITULO DEL PROYECTO
PROYECTO DE SEÑALIZACIÓN VIARIA DE LA AMPLIACIÓN DEL TRANVÍA DE VITORIA-GASTEIZ A SALBURUA

PLANOAREN IZENBURUA
TITULO DEL PLANO
SITUACIÓN ACTUAL
CONFIGURACIÓN REPARTIDORES ÓPTICOS
RAMAL UNIVERSIDAD (II)

PLANO-ZK / N. PLANO
01.04

ORRIA / HOJA
10 Sigue FIN

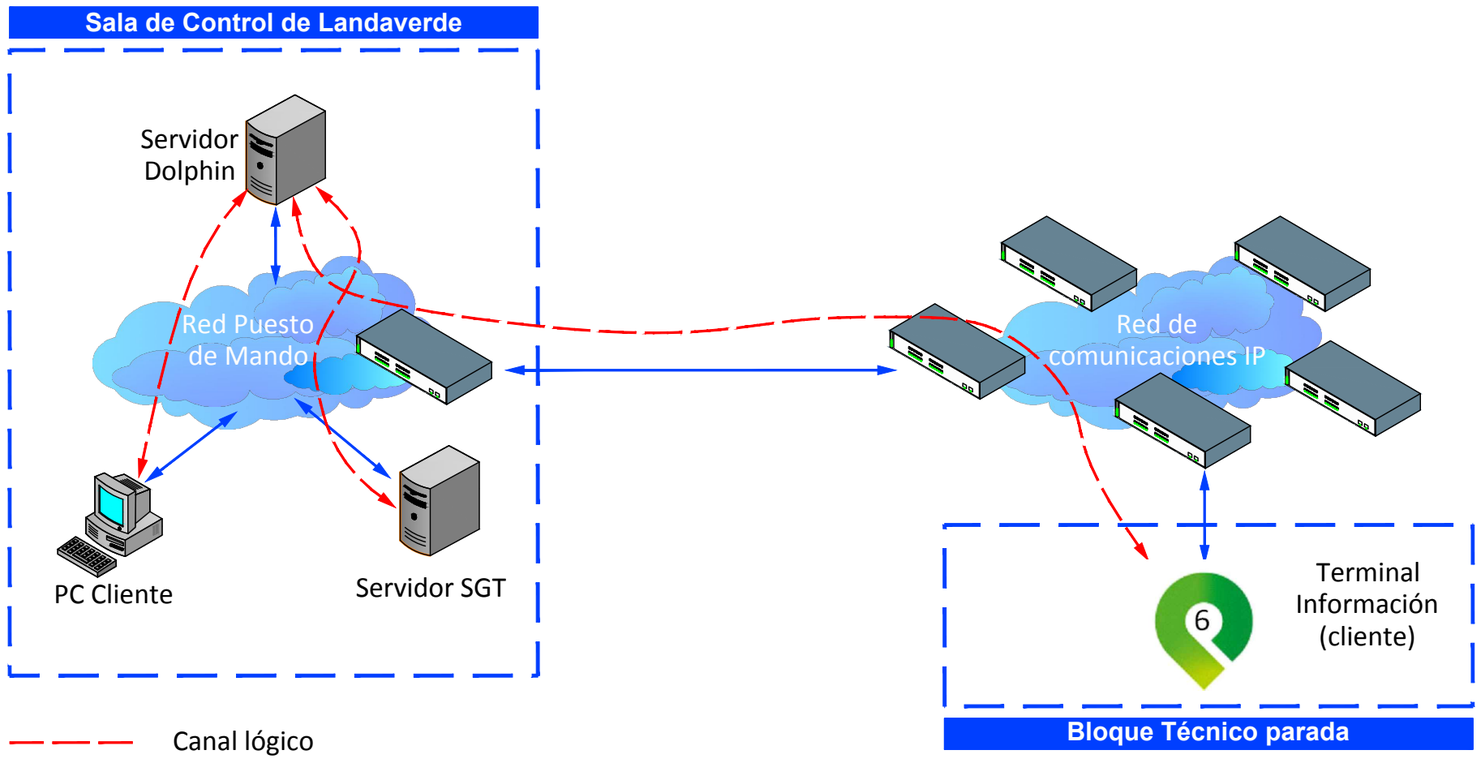

OHARRAK :
NOTAS :

REV.	CLASE DE MODIFICACIÓN	FECHA	NOMBRE	COMP.	OBRA
A	PROYECTO / PRIMERA EMISIÓN	JUN-20	JMT	IBS	

BERRIKUSPENAK / REVISIONES

AHOLKULARIA / CONSULTOR
IDOM

INGENIARI EGILEA
INGENIERO AUTOR
Ibai Ormaza Saezmiera
Colegiado Nº 12.732

AHOLKULARIA ERREFERENTZIA
REFERENCIA CONSULTOR
100963_01.05.01

ERREFERENTZIA
REFERENCIA
TVAS-CO-20-018-A

EUSKO JAURLARITZA GOBIERNO VASCO
EKONOMIAREN GARAPEN ETA AZPIEGITURA SAILA
DEPARTAMENTO DE DESARROLLO ECONÓMICO E INFRAESTRUCTURAS

euskal trenbide sarea
PROIEKTUAREN IKUSKAPENA ETA ZUZENDARITZA
INSPECCIÓN Y DIRECCIÓN DEL PROYECTO

ESKALA ORIGINALA:
ESCALA ORIGINAL (DIN-A3)
SIN ESCALA

ESKALA GRAFIKOA
ESCALA GRÁFICA

PROIEKTUAREN IZENBURUA
TITULO DEL PROYECTO
PROYECTO DE SEÑALIZACIÓN VIARIA DE LA AMPLIACIÓN DEL TRANVÍA DE VITORIA-GASTEIZ A SALBURUA

PLANOAREN IZENBURUA
TITULO DEL PLANO
SITUACIÓN ACTUAL
ARQUITECTURA
SISTEMA DE INFORMACIÓN AL VIAJERO

PLANO-ZK / N. PLANO
01.05

ORRIA / HOJA
01 Sigue FIN

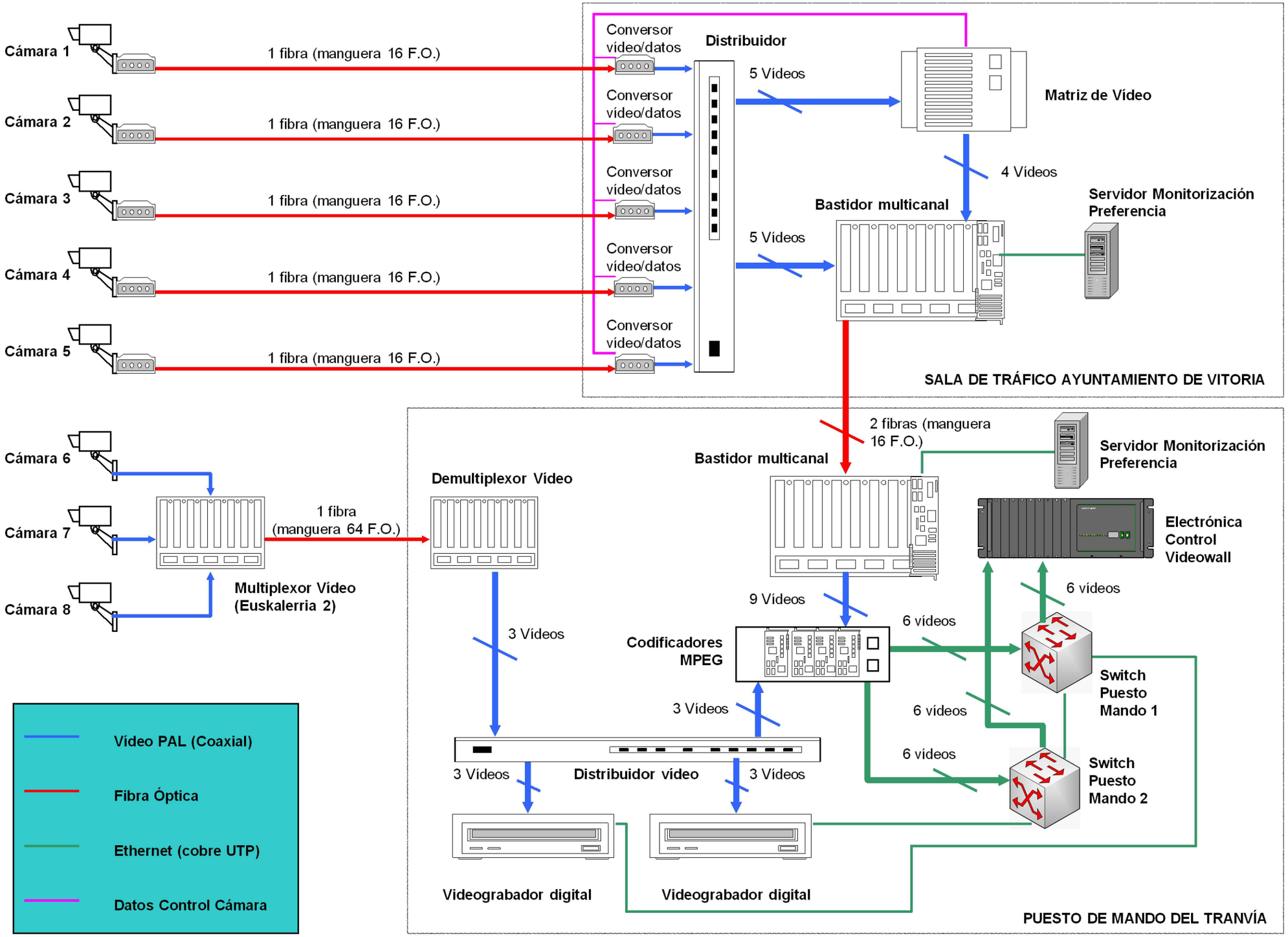

OHARRAK :
NOTAS :

REV.	CLASE DE MODIFICACIÓN	FECHA	NOMBRE	COMP.	OBRA
A	PROYECTO / PRIMERA EMISIÓN	JUN-20	JMT	IBS	

BERRIKUSPENAK / REVISIONES

AHOLKULARIA / CONSULTOR
IDOM

INGENIARI EGILEA
INGENIERO AUTOR
Ibai Ormaza Saezmiera
Colegiado Nº 12.732

AHOLKULARIA ERREFERENTZIA
REFERENCIA CONSULTOR
100963_01.06.01

ERREFERENTZIA
REFERENCIA
TVAS-CO-20-019-A

EUSKO JAURLARITZA GOBIERNO VASCO
EKONOMIAREN GARAPEN ETA AZPIEGITURA SAILA
DEPARTAMENTO DE DESARROLLO ECONÓMICO E INFRAESTRUCTURAS

euskal trenbide sarea
PROIEKTUAREN IKUSKAPENA ETA ZUZENDARITZA
INSPECCIÓN Y DIRECCIÓN DEL PROYECTO

ESKALA ORIGINALA:
ESCALA ORIGINAL
(DIN-A3)
SIN ESCALA

ESKALA GRAFIKOA
ESCALA GRÁFICA

PROIEKTUAREN IZENBURUA
TITULO DEL PROYECTO
PROYECTO DE SEÑALIZACIÓN VIARIA DE LA AMPLIACIÓN DEL TRANVÍA DE VITORIA-GASTEIZ A SALBURUA

PLANOAREN IZENBURUA
TITULO DEL PLANO
SITUACIÓN ACTUAL
ARQUITECTURA
SISTEMA DE CCTV

PLANO-ZK / N. PLANO
01.06

ORRIA / HOJA
01 Sigue FIN

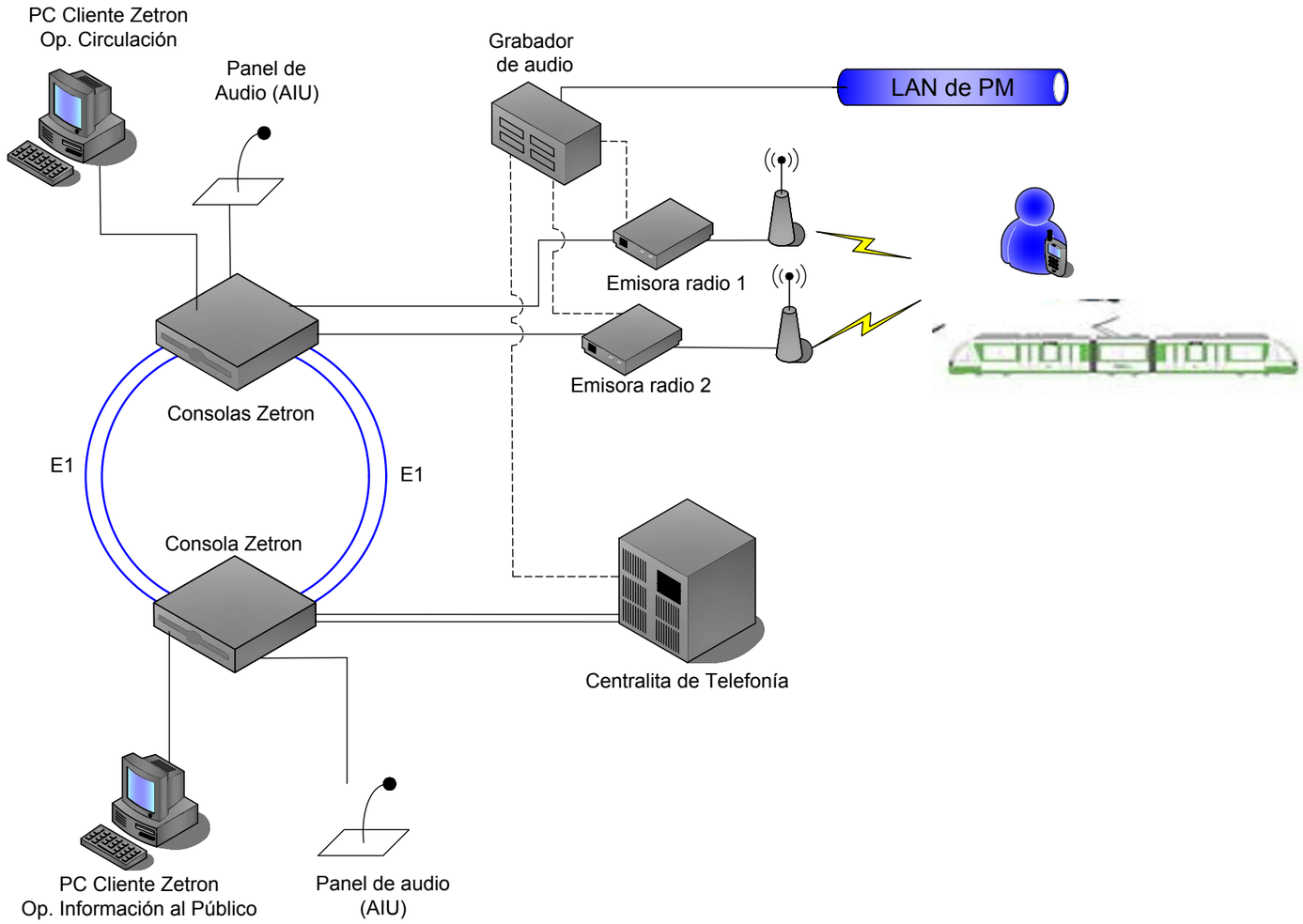

OHARRAK :
NOTAS :

REV.	CLASE DE MODIFICACIÓN	FECHA	NOMBRE	COMP.	OBRA
A	PROYECTO / PRIMERA EMISIÓN	JUN-20	JMT	IBS	

BERRIKUSPENAK / REVISIONES

AHOLKULARIA / CONSULTOR
IDOM

INGENIARI EGILEA
INGENIERO AUTOR
Ibai Ormaza Saezmiera
Colegiado Nº 12.732

AHOLKULARIA ERREFERENTZIA
REFERENCIA CONSULTOR
100963_01.07.01

ERREFERENTZIA
REFERENCIA
TVAS-CO-20-020-A

EUSKO JAURLARITZA GOBIERNO VASCO
EKONOMIAREN GARAPEN ETA AZPIEGITURA SAILA
DEPARTAMENTO DE DESARROLLO ECONÓMICO E INFRAESTRUCTURAS

euskal trenbide sarea
PROIEKTUAREN IKUSKAPENA ETA ZUZENDARITZA
INSPECCIÓN Y DIRECCIÓN DEL PROYECTO

ESKALA ORIGINALA:
ESCALA ORIGINAL
(DIN-A3)
SIN ESCALA

ESKALA GRAFIKOA
ESCALA GRÁFICA

PROIEKTUAREN IZENBURUA
TITULO DEL PROYECTO
PROYECTO DE SEÑALIZACIÓN VIARIA DE LA AMPLIACIÓN DEL TRANVÍA DE VITORIA-GASTEIZ A SALBURUA

PLANOAREN IZENBURUA
TITULO DEL PLANO
SITUACIÓN ACTUAL
ARQUITECTURA
EQUIPAMIENTO RADIO PMR-DMR EN P.M.

PLANO-ZK / N. PLANO
01.07

ORRIA / HOJA
01 Sigue FIN

OCUPACIÓN FIBRA ÓPTICA COMUNICACIONES TRANVÍA

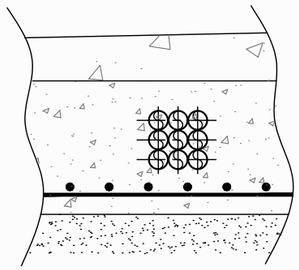

CORTE A-A'

OHARRAK :
NOTAS :

LEYENDA

- MANGUERA 8 F.O. MONOMODO
- MANGUERA 64 F.O. MONOMODO
- NUEVA MANGUERA 64 F.O. MONOMODO
- PUESTO DE MANDO
- SUBESTACIÓN
- PARADA

S/E SALBURUA
SALBURUA
B1= 798 m
LA UNIÓN
B2= 458 m
NIKOSIA
B3= 340 m
ILIADA
B4= 671 m
SANTA LUZIA
B5= 935 m
FLORIDA
S/E ANGULEMA
ANGULEMA
B1=15 m
HEGOALDE
B2=718 m
PARLAMENTO
EUROPA
B6=715 m
B7=260 m
HONDURAS
S/E AMÉRICA LATINA
B8=498 m
B3=481 m
LOVAINA
B5=660 m
SANCHO EL SABIO
B4=381 m
UNIVERSIDAD
B9=484 m
TXAGORRITXU
LAKUABIZKARRA
WELLINGTON
B10=637 m
B11=535 m
B12=705 m
LANDAVERDE
B13=465 m
IBAIONDO
CENTRO DE CONTROL
B14=183 m
B15=100 m
S/E LANDAVERDE
B16=768 m
PORTAL DE FORONDA
EUSKALERRIA
B17=685 m
GERNIKAKO ARBOLA
B18=473 m
ARTAPADURA
B19=173 m
ARRIAGA
B20=526 m
S/E ZADORRA
B21=550 m
B22=450 m
B22=450 m
KAÑABENTA
B23=650 m
B23=650 m
KRISTO
ABETXUKO
X= 526600
Y= 4747500
X= 524100
Y= 4745500
X= 525600
Y= 4743200

REV.	CLASE DE MODIFICACIÓN	FECHA	NOMBRE	COMP.	OBRA
A	PROYECTO / PRIMERA EMISIÓN	JUN-20	JMT	IBS	

BERRIKUSPENAK / REVISIONES

AHOLKULARIA / CONSULTOR
IDOM

INGENIARI EGILEA
INGENIERO AUTOR
Ibai Ormaza Saezmiera
Colegiado Nº 12.732

AHOLKULARIA ERREFERENTZIA
REFERENCIA CONSULTOR
100963_02.01.01

ERREFERENTZIA
REFERENCIA
TVAS-CO-20-021-A

EUSKO JAURLARITZA GOBIERNO VASCO
EKONOMIAREN GARAPEN ETA AZPIEGITURA SAILA
DEPARTAMENTO DE DESARROLLO ECONÓMICO E INFRAESTRUCTURAS

euskal trenbide sarea
PROIEKTUAREN IKUSKAPENA ETA ZUZENDARITZA
INSPECCIÓN Y DIRECCIÓN DEL PROYECTO

ESKALA ORIGINALA:
ESCALA ORIGINAL
(DIN-A3)
1:15000

0 150 300 450 600 750 900 1050 1200 1350 1500
ESKALA GRAFIKOA
ESCALA GRÁFICA

PROIEKTUAREN IZENBURUA
TITULO DEL PROYECTO
PROYECTO DE SEÑALIZACIÓN VIARIA DE LA AMPLIACIÓN DEL TRANVÍA DE VITORIA-GASTEIZ A SALBURUA

PLANOAREN IZENBURUA
TITULO DEL PLANO
SITUACIÓN FUTURA
INFRAESTRUCTURA FÍSICA
TENDIDO DE MANGUERAS DE F.O.

PLANO-ZK / N. PLANO
02.01

ORRIA / HOJA
01 Sigue FIN

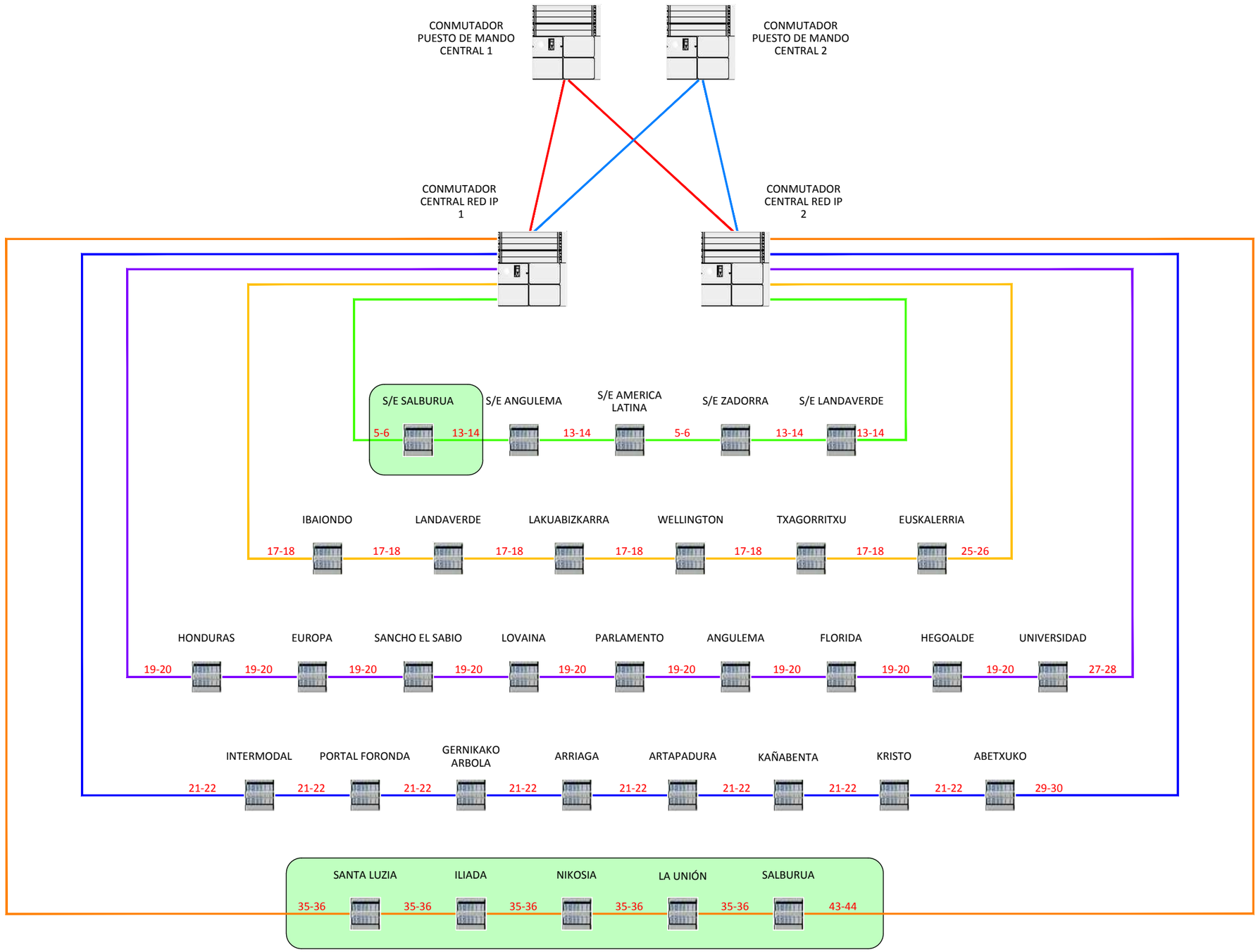

OHARRAK :
NOTAS :

REV.	CLASE DE MODIFICACIÓN	FECHA	NOMBRE	COMP.	OBRA
A	PROYECTO / PRIMERA EMISIÓN	JUN-20	JMT	IBS	

BERRIKUSPENAK / REVISIONES

AHOLKULARIA / CONSULTOR
IDOM

INGENIARI EGILEA
INGENIERO AUTOR
Ibai Ormaza Saezmiera
Colegiado Nº 12.732

AHOLKULARIA ERREFERENTZIA
REFERENCIA CONSULTOR
100963_02.02.01.01

ERREFERENTZIA
REFERENCIA
TVAS-CO-20-022-A

EUSKO JAURLARITZA GOBIERNO VASCO
EKONOMIAREN GARAPEN ETA AZPIEGITURA SAILA
DEPARTAMENTO DE DESARROLLO ECONÓMICO E INFRAESTRUCTURAS

euskal trenbide sarea
PROIEKTUAREN IKUSKAPENA ETA ZUZENDARITZA
INSPECCIÓN Y DIRECCIÓN DEL PROYECTO

ESKALA ORIGINALA:
ESCALA ORIGINAL (DIN-A3)
SIN ESCALA

ESKALA GRAFIKOA
ESCALA GRÁFICA

PROIEKTUAREN IZENBURUA
TITULO DEL PROYECTO
PROYECTO DE SEÑALIZACIÓN VIARIA DE LA AMPLIACIÓN DEL TRANVÍA DE VITORIA-GASTEIZ A SALBURUA

PLANOAREN IZENBURUA
TITULO DEL PLANO
SITUACIÓN FUTURA
INFRAESTRUCTURA FÍSICA RED IP
GENERAL

PLANO-ZK / N. PLANO
02.02

ORRIA / HOJA
01 Sigue 02

ANILLO SALBURUA - FUTURA

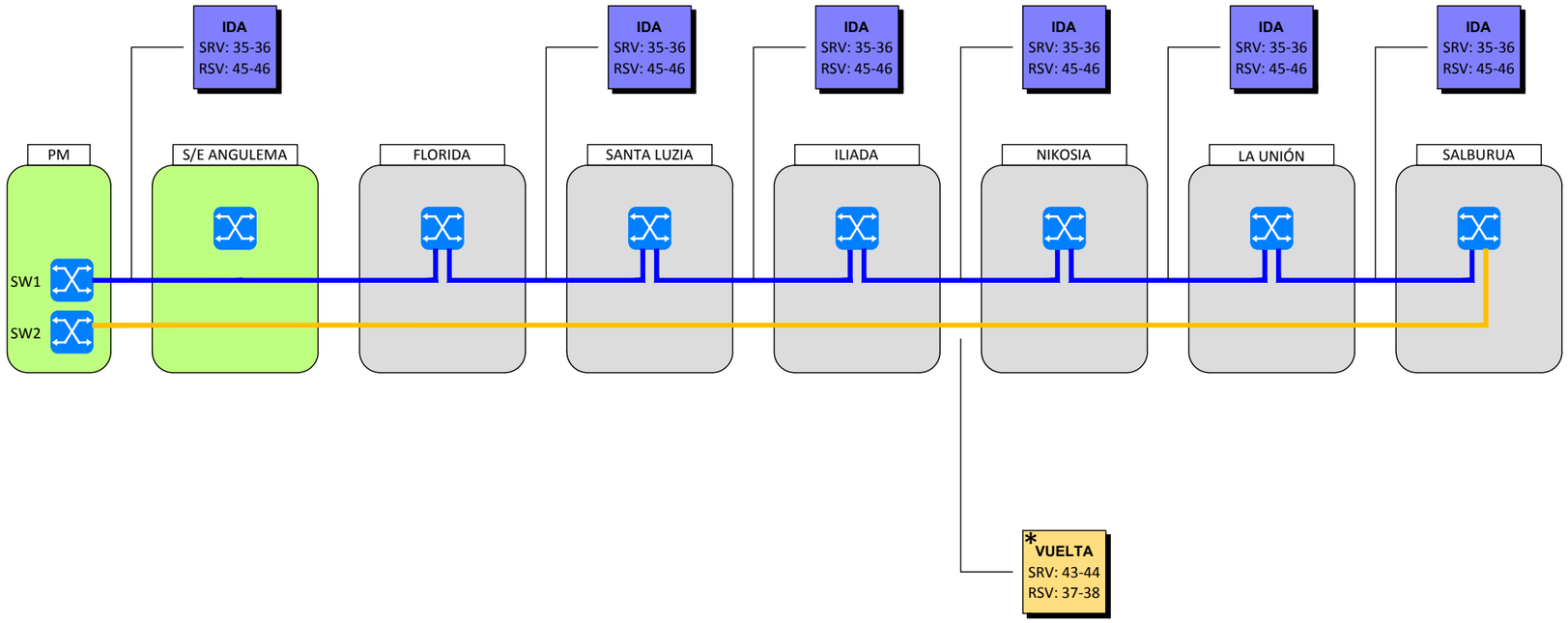

*Fibras empalmadas en paso en los repartidores hasta el puesto de mando

OHARRAK :
NOTAS :

REV.	CLASE DE MODIFICACIÓN	FECHA	NOMBRE	COMP.	OBRA
A	PROYECTO / PRIMERA EMISIÓN	JUN-20	JMT	IBS	

BERRIKUSPENAK / REVISIONES

AHOLKULARIA / CONSULTOR
IDOM

INGENIARI EGILEA
INGENIERO AUTOR
Ibai Ormaza Saezmiera
Colegiado Nº 12.732

AHOLKULARIA ERREFERENTZIA
REFERENCIA CONSULTOR
100963_02.02.02

ERREFERENTZIA
REFERENCIA
TVAS-CO-20-023-A

EUSKO JAURLARITZA GOBIERNO VASCO
EKONOMIAREN GARAPEN ETA AZPIEGITURA SAILA
DEPARTAMENTO DE DESARROLLO ECONÓMICO E INFRAESTRUCTURAS

euskal trenbide sarea
PROIEKTUAREN IKUSKAPENA ETA ZUZENDARITZA
INSPECCIÓN Y DIRECCIÓN DEL PROYECTO

ESKALA ORIGINALA:
ESCALA ORIGINAL
(DIN-A3)
SIN ESCALA

ESKALA GRAFIKOA
ESCALA GRÁFICA

PROIEKTUAREN IZENBURUA
TITULO DEL PROYECTO
PROYECTO DE SEÑALIZACIÓN VIARIA DE LA AMPLIACIÓN DEL TRANVÍA DE VITORIA-GASTEIZ A SALBURUA

PLANOAREN IZENBURUA
TITULO DEL PLANO
SITUACIÓN FUTURA
INFRAESTRUCTURA FÍSICA RED IP
ANILLO SALBURUA

PLANO-ZK / N. PLANO
02.02

ORRIA / HOJA
02 Sigue 03

ANILLO SUBESTACIONES - FUTURA

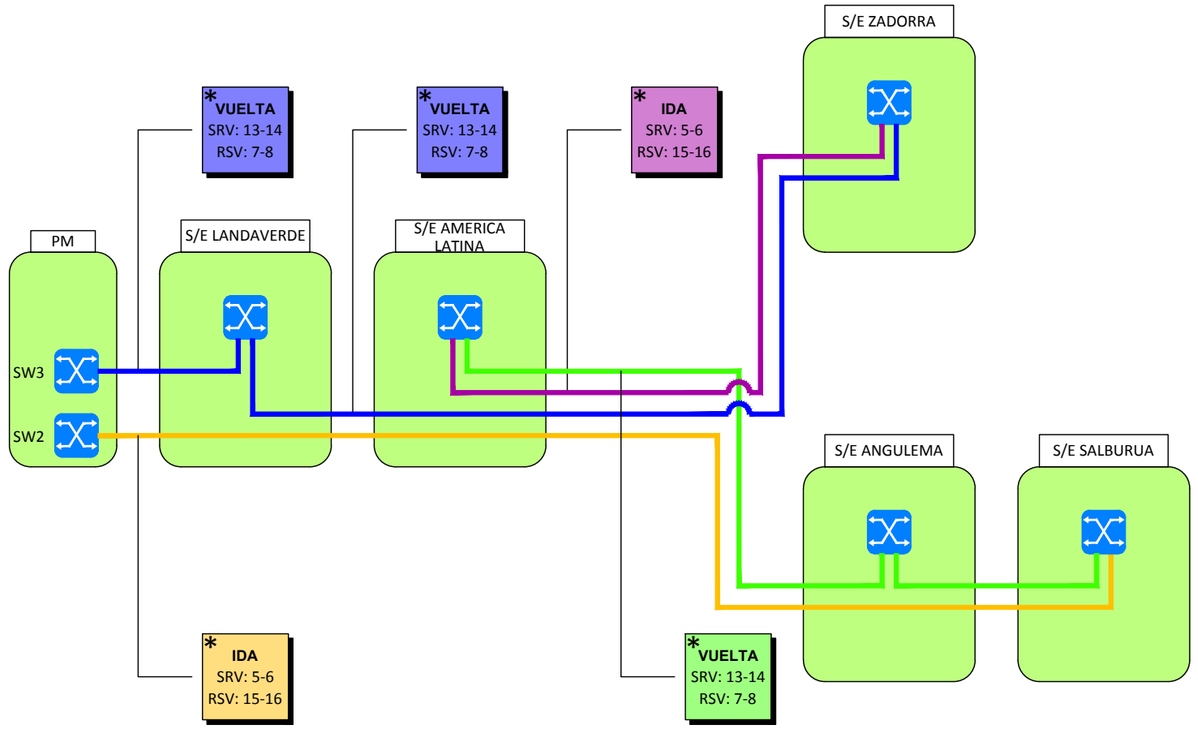

*Fibras empalmadas en paso en los repartidores hasta el puesto de mando

OHARRAK :
NOTAS :

REV.	CLASE DE MODIFICACIÓN	FECHA	NOMBRE	COMP.	OBRA
A	PROYECTO / PRIMERA EMISIÓN	JUN-20	JMT	IBS	

BERRIKUSPENAK / REVISIONES

AHOLKULARIA / CONSULTOR
IDOM

INGENIARI EGILEA
INGENIERO AUTOR
Ibai Ormaza Saezmiera
Colegiado Nº 12.732

AHOLKULARIA ERREFERENTZIA
REFERENCIA CONSULTOR
100963_02.02.03

ERREFERENTZIA
REFERENCIA
TVAS-CO-20-024-A

EUSKO JAURLARITZA GOBIERNO VASCO
EKONOMIAREN GARAPEN ETA AZPIEGITURA SAILA
DEPARTAMENTO DE DESARROLLO ECONÓMICO E INFRAESTRUCTURAS

euskal trenbide sarea
PROIEKTUAREN IKUSKAPENA ETA ZUZENDARITZA
INSPECCIÓN Y DIRECCIÓN DEL PROYECTO

ESKALA ORIGINALA:
ESCALA ORIGINAL
(DIN-A3)
SIN ESCALA

ESKALA GRAFIKOA
ESCALA GRÁFICA

PROIEKTUAREN IZENBURUA
TITULO DEL PROYECTO
PROYECTO DE SEÑALIZACIÓN VIARIA DE LA AMPLIACIÓN DEL TRANVÍA DE VITORIA-GASTEIZ A SALBURUA

PLANOAREN IZENBURUA
TITULO DEL PLANO
SITUACIÓN ACTUAL
INFRAESTRUCTURA FÍSICA RED IP
ANILLO SUBESTACIONES

PLANO-ZK / N. PLANO
02.03

ORRIA / HOJA
03 Sigue FIN

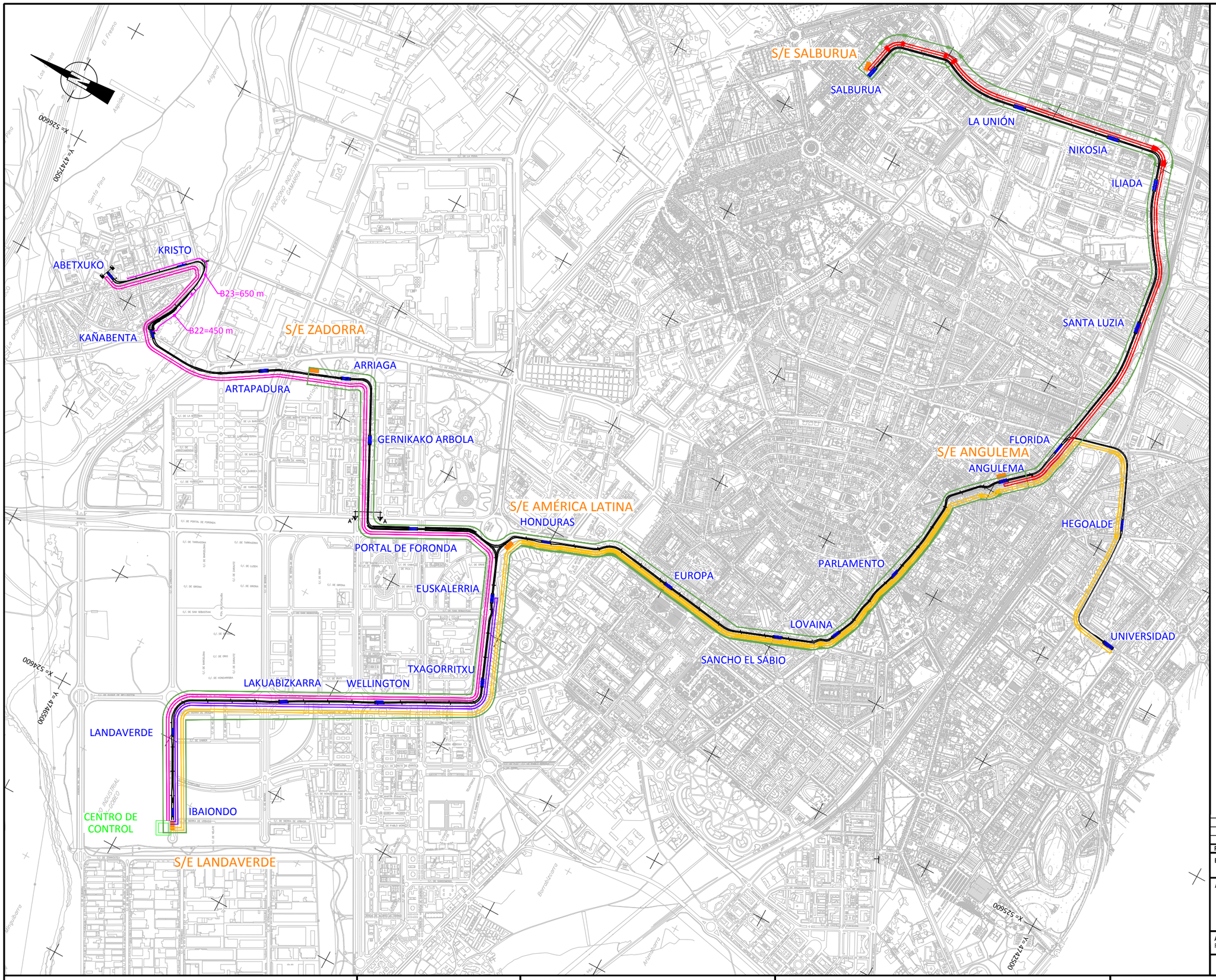

OHARRAK :
NOTAS :

LEYENDA

- ANILLO ABETXUKO
- ANILLO CENTRO
- ANILLO LAKUA
- ANILLO SUBESTACIONES
- ANILLO SALBURUA
- CENTRO DE CONTROL
- SUBESTACIÓN
- PARADA

REV.	CLASE DE MODIFICACIÓN	FECHA	NOMBRE	COMP.	OBRA
A	PROYECTO / PRIMERA EMISIÓN	JUN-20	JMT	IBS	

BERRIKUSPENAK / REVISIONES

AHOLKULARIA / CONSULTOR
IDOM

INGENIARI EGILEA
INGENIERO AUTOR
Ibai Ormaza Saezmiera
Colegiado Nº 12.732

AHOLKULARIA ERREFERENTZIA
REFERENCIA CONSULTOR
100963_02.03.01

ERREFERENTZIA
REFERENCIA
TVAS-CO-20-025-A

EUSKO JAURLARITZA GOBIERNO VASCO
EKONOMIAREN GARAPEN ETA AZPIEGITURA SAILA
DEPARTAMENTO DE DESARROLLO ECONÓMICO E INFRAESTRUCTURAS

euskal trenbide sarea
PROIEKTUAREN IKUSKAPENA ETA ZUZENDARITZA
INSPECCIÓN Y DIRECCIÓN DEL PROYECTO

ESKALA ORIGINALA:
ESCALA ORIGINAL
(DIN-A3)
1:15000

0 150 300 450 600 750 900 1050 1200 1350 1500
ESKALA GRAFIKOA
ESCALA GRÁFICA

PROIEKTUAREN IZENBURUA
TITULO DEL PROYECTO
PROYECTO DE SEÑALIZACIÓN VIARIA DE LA AMPLIACIÓN DEL TRANVÍA DE VITORIA-GASTEIZ A SALBURUA

PLANOAREN IZENBURUA
TITULO DEL PLANO
SITUACIÓN FUTURA
INFRAESTRUCTURA LÓGICA
RED DE COMUNICACIONES IP

PLANO-ZK / N. PLANO
02.03

ORRIA / HOJA
01 Sigue FIN

RAMAL LAKUA

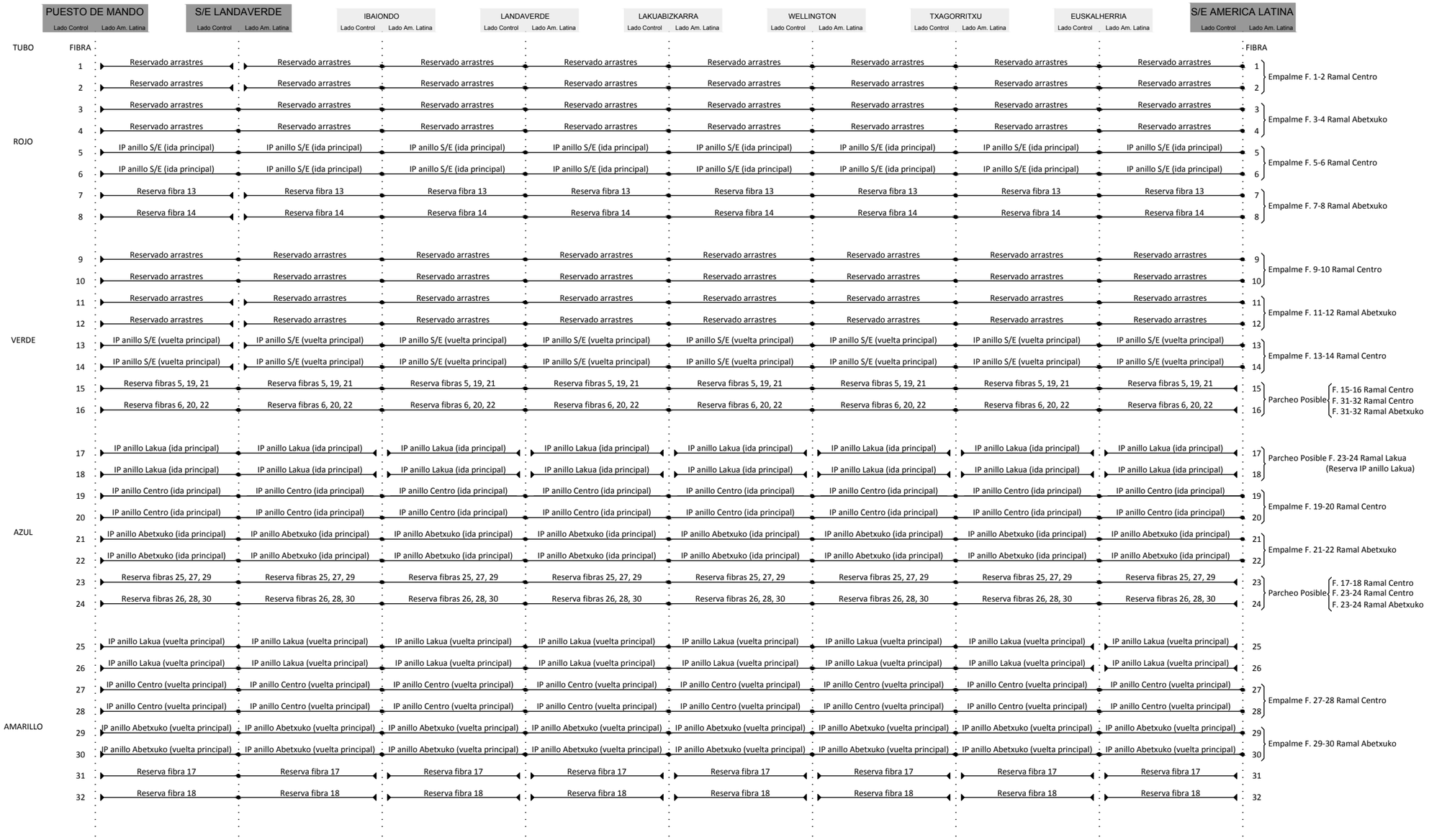

OHARRAK :
NOTAS :

LEYENDA

- FIBRA TERMINADA EN CONECTOR
- FIBRA EMPALMADA EN PASO EN EL REPARTIDOR
- FIBRA TERMINADA EN PUNTA

REV.	CLASE DE MODIFICACIÓN	FECHA	NOMBRE	COMP.	OBRA
A	PROYECTO / PRIMERA EMISIÓN	JUN-20	JMT	IBS	

BERRIKUSPENAK / REVISIONES

AHOLKULARIA / CONSULTOR
IDOM

INGENIARI EGILEA
INGENIERO AUTOR
Ibai Ornaza Saezmiera
Colegiado Nº 12.732

AHOLKULARIA ERREFERENTZIA
REFERENCIA CONSULTOR
100963_02.04.01

ERREFERENTZIA
REFERENCIA
TVAS-CO-20-026-A

EUSKO JAURLARITZA GOBIERNO VASCO
EKONOMIAREN GARAPEN ETA AZPIEGITURA SAILA
DEPARTAMENTO DE DESARROLLO ECONÓMICO E INFRAESTRUCTURAS

euskal trenbide sarea
PROIEKTUAREN IKUSKAPENA ETA ZUZENDARITZA
INSPECCIÓN Y DIRECCIÓN DEL PROYECTO

ESKALA ORIGINALA:
ESCALA ORIGINAL
(DIN-A3)
SIN ESCALA

ESKALA GRAFIKOA
ESCALA GRÁFICA

PROIEKTUAREN IZENBURUA
TITULO DEL PROYECTO
PROYECTO DE SEÑALIZACIÓN VIARIA DE LA AMPLIACIÓN DEL TRANVÍA DE VITORIA-GASTEIZ A SALBURUA

PLANOAREN IZENBURUA
TITULO DEL PLANO
SITUACIÓN FUTURA
CONFIGURACIÓN REPARTIDORES ÓPTICOS
RAMAL LAKUA

PLANO-ZK / N. PLANO
02.04

ORRIA / HOJA
01 Sigue 02

RAMAL LAKUA

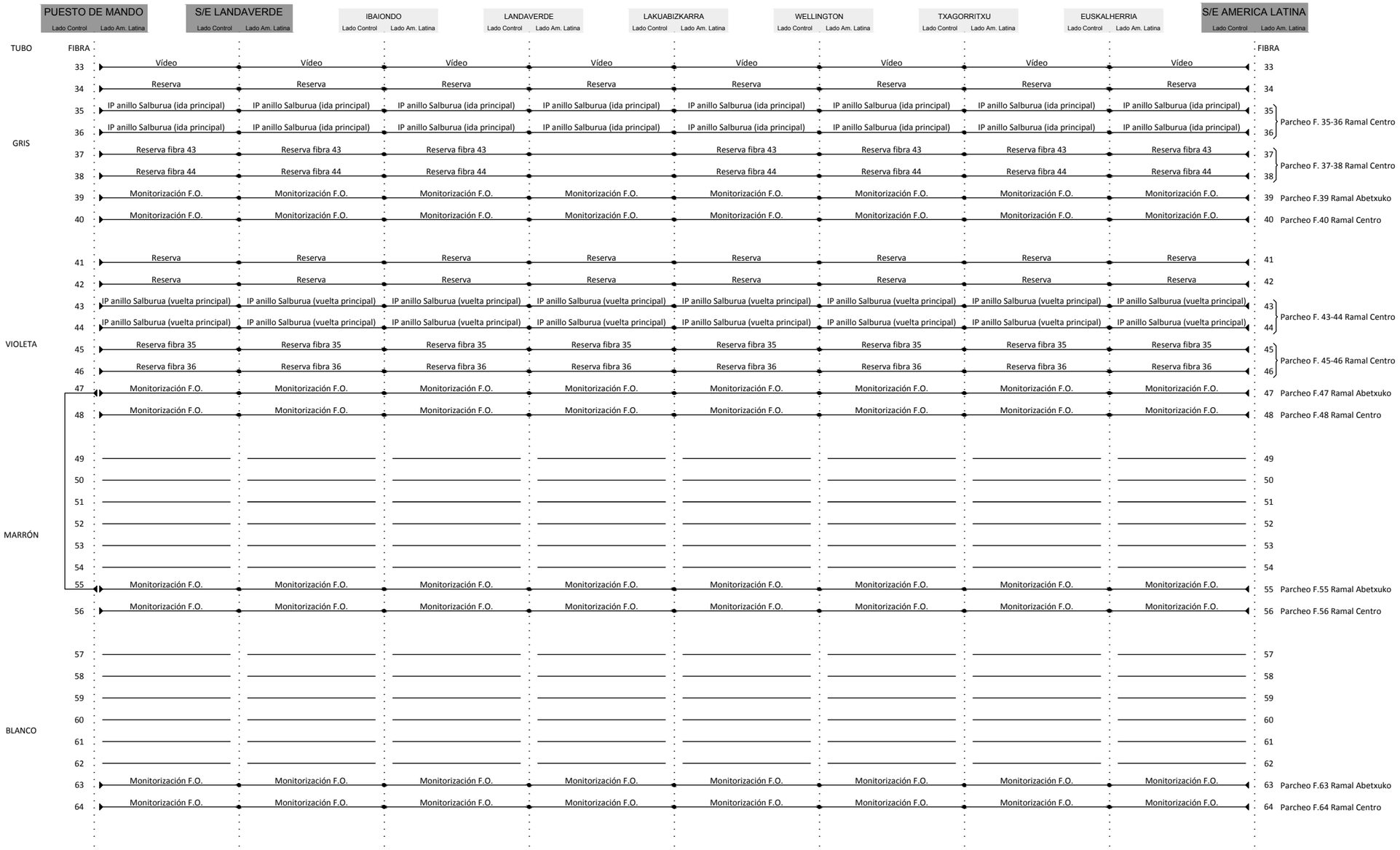

OHARRAK :
NOTAS :

LEYENDA

- FIBRA TERMINADA EN CONECTOR
- FIBRA EMPALMADA EN PASO EN EL REPARTIDOR
- FIBRA TERMINADA EN PUNTA

REV.	CLASE DE MODIFICACIÓN	FECHA	NOMBRE	COMP.	OBRA
A	PROYECTO / PRIMERA EMISIÓN	JUN-20	JMT	IBS	

BERRIKUSPENAK / REVISIONES

AHOLKULARIA / CONSULTOR
IDOM

INGENIARI EGILEA
INGENIERO AUTOR
Ibai Ormaza Saezmiera
Colegiado Nº 12.732

AHOLKULARIA ERREFERENTZIA
REFERENCIA CONSULTOR
100963_02.04.02

ERREFERENTZIA
REFERENCIA
TVAS-CO-20-027-A

EUSKO JAURLARITZA GOBIERNO VASCO
EKONOMIAREN GARAPEN ETA AZPIEGITURA SAILA
DEPARTAMENTO DE DESARROLLO ECONÓMICO E INFRAESTRUCTURAS

euskal trenbide sarea
PROIEKTUAREN IKUSKAPENA ETA ZUZENDARITZA
INSPECCIÓN Y DIRECCIÓN DEL PROYECTO

ESKALA ORIGINALA:
ESCALA ORIGINAL
(DIN-A3)
SIN ESCALA

ESKALA GRAFIKOA
ESCALA GRÁFICA

PROIEKTUAREN IZENBURUA
TITULO DEL PROYECTO
PROYECTO DE SEÑALIZACIÓN VIARIA DE LA AMPLIACIÓN DEL TRANVÍA DE VITORIA-GASTEIZ A SALBURUA

PLANOAREN IZENBURUA
TITULO DEL PLANO
SITUACIÓN FUTURA
CONFIGURACIÓN REPARTIDORES ÓPTICOS
RAMAL LAKUA

PLANO-ZK / N. PLANO
02.04

ORRIA / HOJA
02 Sigue 03

RAMAL ABETXUKO (I)

CONTINUA EN HOJA 04

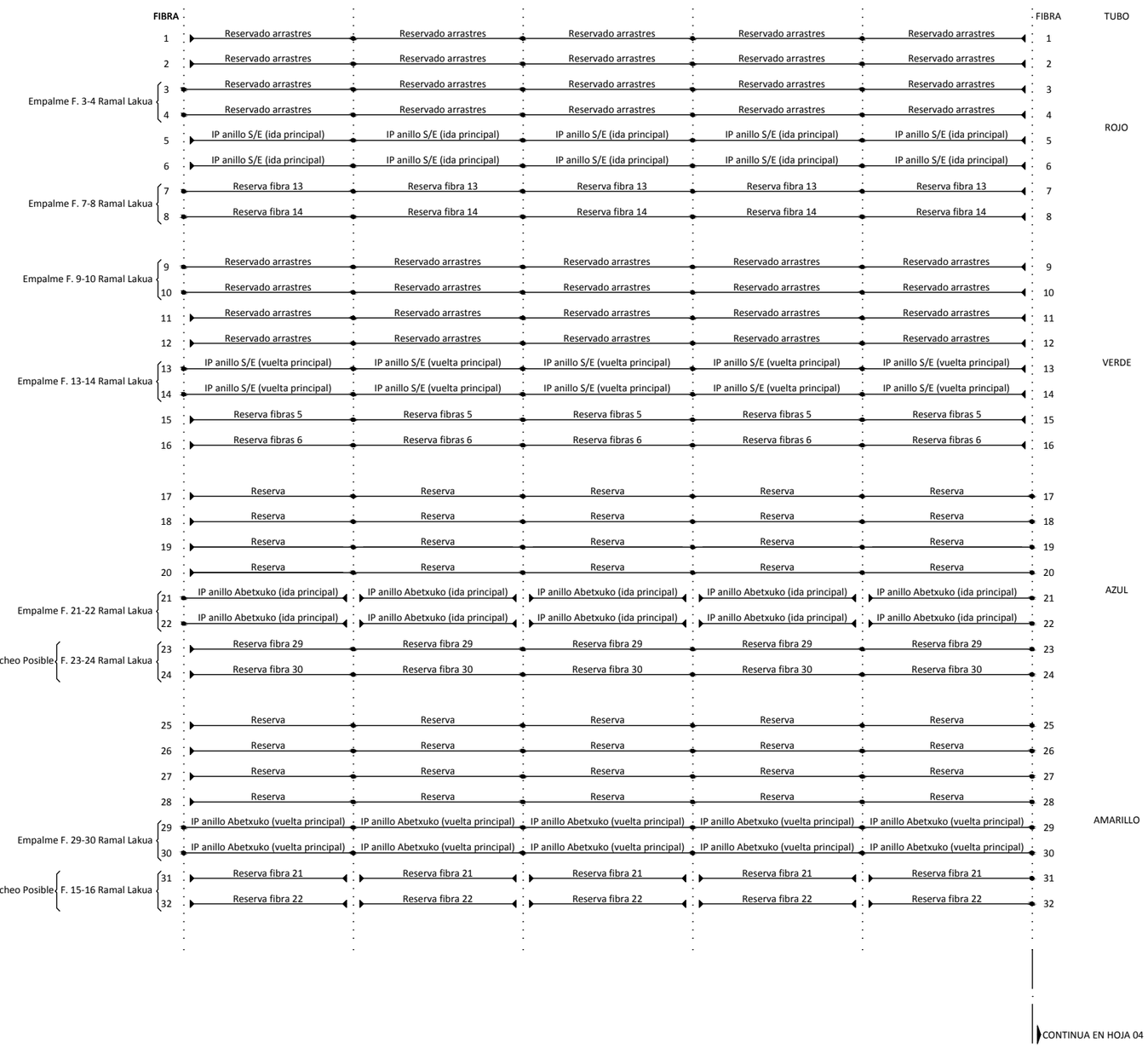

CONTINUA EN HOJA 04

OHARRAK :
NOTAS :

LEYENDA

- FIBRA TERMINADA EN CONECTOR
- FIBRA EMPALMADA EN PASO EN EL REPARTIDOR
- FIBRA TERMINADA EN PUNTA

REV.	CLASE DE MODIFICACIÓN	FECHA	NOMBRE	COMP.	OBRA
A	PROYECTO / PRIMERA EMISIÓN	JUN-20	JMT	IBS	

BERRIKUSPENAK / REVISIONES

AHOLKULARIA / CONSULTOR
IDOM

INGENIARI EGILEA
INGENIERO AUTOR
Ibai Ormaza Saezmiera
Colegiado Nº 12.732

AHOLKULARIA ERREFERENTZIA
REFERENCIA CONSULTOR
100963_02.04.03

ERREFERENTZIA
REFERENCIA
TVAS-CO-20-028-A

EUSKO JAURLARITZA GOBIERNO VASCO
EKONOMIAREN GARAPEN ETA AZPIEGITURA SAILA
DEPARTAMENTO DE DESARROLLO ECONÓMICO E INFRAESTRUCTURAS

euskal trenbide sarea
PROIEKTUAREN IKUSKAPENA ETA ZUZENDARITZA
INSPECCIÓN Y DIRECCIÓN DEL PROYECTO

ESKALA ORIGINALA:
ESCALA ORIGINAL (DIN-A3)
SIN ESCALA

ESKALA GRAFIKOA
ESCALA GRÁFICA

PROIEKTUAREN IZENBURUA
TITULO DEL PROYECTO
PROYECTO DE SEÑALIZACIÓN VIARIA DE LA AMPLIACIÓN DEL TRANVÍA DE VITORIA-GASTEIZ A SALBURUA

PLANOAREN IZENBURUA
TITULO DEL PLANO
SITUACIÓN FUTURA
CONFIGURACIÓN REPARTIDORES ÓPTICOS
RAMAL ABETXUKO (I)

PLANO-ZK / N. PLANO
02.04

ORRIA / HOJA
03 Sigue 04

RAMAL ABETXUKO (II)

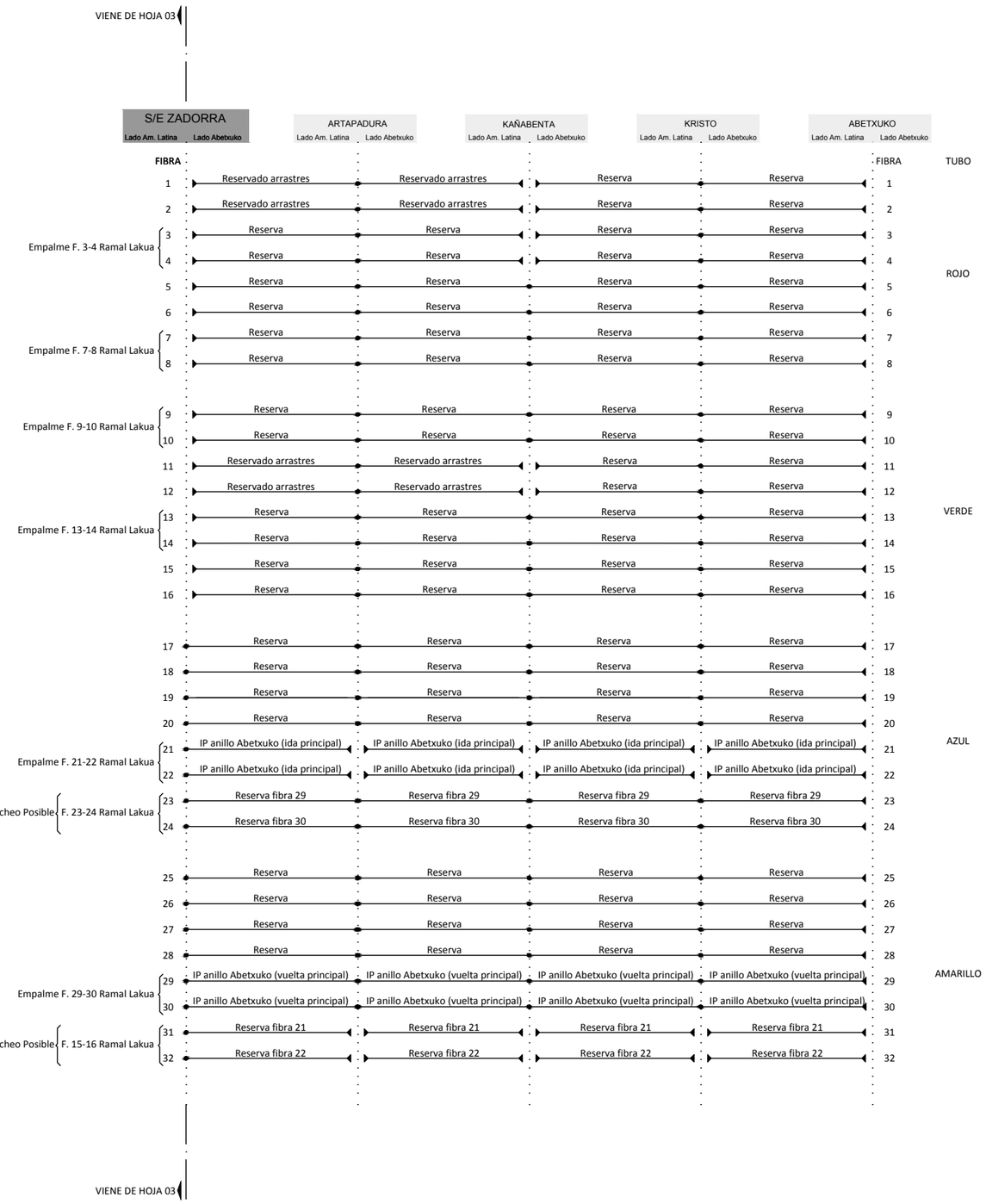

OHARRAK :
NOTAS :

LEYENDA

- FIBRA TERMINADA EN CONECTOR
- FIBRA EMPALMADA EN PASO EN EL REPARTIDOR
- FIBRA TERMINADA EN PUNTA

REV.	CLASE DE MODIFICACIÓN	FECHA	NOMBRE	COMP.	OBRA
A	PROYECTO / PRIMERA EMISIÓN	JUN-20	JMT	IBS	

BERRIKUSPENAK / REVISIONES

AHOLKULARIA / CONSULTOR
IDOM

INGENIARI EGILEA
INGENIERO AUTOR
Ibai Ormaza Saezmiera
Colegiado Nº 12.732

AHOLKULARIA ERREFERENTZIA
REFERENCIA CONSULTOR
100963_02.04.04

ERREFERENTZIA
REFERENCIA
TVAS-CO-20-029-A

EUSKO JAURLARITZA GOBIERNO VASCO
EKONOMIAREN GARAPEN ETA AZPIEGITURA SAILA
DEPARTAMENTO DE DESARROLLO ECONÓMICO E INFRAESTRUCTURAS

euskal trenbide sarea
PROIEKTUAREN IKUSKAPENA ETA ZUZENDARITZA
INSPECCIÓN Y DIRECCIÓN DEL PROYECTO

ESKALA ORIGINALA:
ESCALA ORIGINAL
(DIN-A3)
SIN ESCALA

ESKALA GRAFIKOA
ESCALA GRÁFICA

PROIEKTUAREN IZENBURUA
TITULO DEL PROYECTO
PROYECTO DE SEÑALIZACIÓN VIARIA DE LA AMPLIACIÓN DEL TRANVÍA DE VITORIA-GASTEIZ A SALBURUA

PLANOAREN IZENBURUA
TITULO DEL PLANO
SITUACIÓN FUTURA
CONFIGURACIÓN REPARTIDORES ÓPTICOS
RAMAL ABETXUKO (II)

PLANO-ZK / N. PLANO
02.04

ORRIA / HOJA
04 Sigue 05

RAMAL ABETXUKO (I)

CONTINUA EN HOJA 06

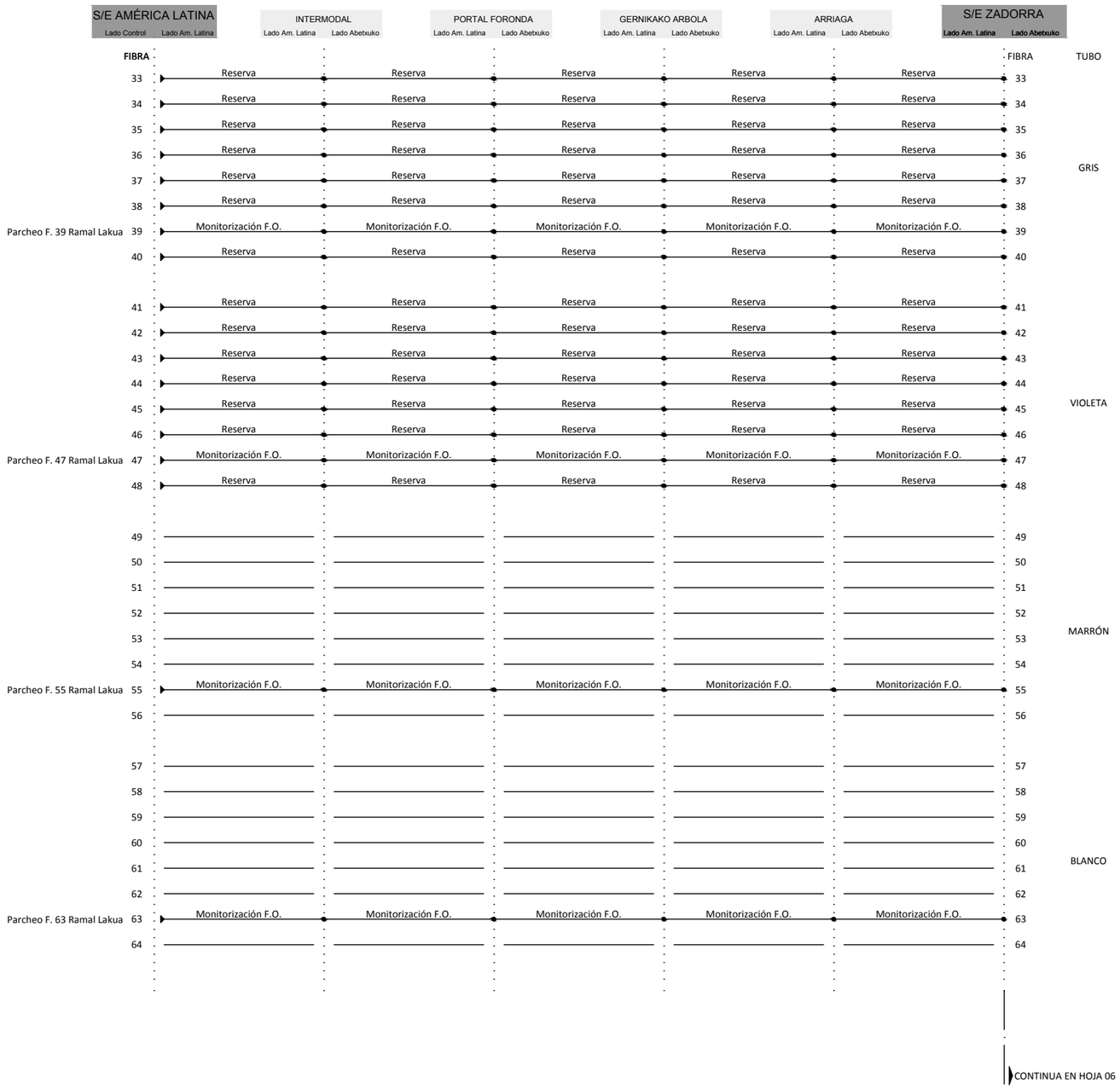

CONTINUA EN HOJA 06

OHARRAK :
NOTAS :

LEYENDA

- FIBRA TERMINADA EN CONECTOR
- FIBRA EMPALMADA EN PASO EN EL REPARTIDOR
- FIBRA TERMINADA EN PUNTA

REV.	CLASE DE MODIFICACIÓN	FECHA	NOMBRE	COMP.	OBRA
A	PROYECTO / PRIMERA EMISIÓN	JUN-20	JMT	IBS	

BERRIKUSPENAK / REVISIONES

AHOLKULARIA / CONSULTOR
IDOM

INGENIARI EGILEA
INGENIERO AUTOR
Ibai Ormaza Saezmiera
Colegiado Nº 12.732

AHOLKULARIA ERREFERENTZIA
REFERENCIA CONSULTOR
100963_02.04.05

ERREFERENTZIA
REFERENCIA
TVAS-CO-20-030-A

EUSKO JAURLARITZA GOBIERNO VASCO
EKONOMIAREN GARAPEN ETA AZPIEGITURA SAILA
DEPARTAMENTO DE DESARROLLO ECONÓMICO E INFRAESTRUCTURAS

euskal trenbide sarea
PROIEKTUAREN IKUSKAPENA ETA ZUZENDARITZA
INSPECCIÓN Y DIRECCIÓN DEL PROYECTO

ESKALA ORIGINALA:
ESCALA ORIGINAL
(DIN-A3)
SIN ESCALA

ESKALA GRAFIKOA
ESCALA GRÁFICA

PROIEKTUAREN IZENBURUA
TITULO DEL PROYECTO
PROYECTO DE SEÑALIZACIÓN VIARIA DE LA AMPLIACIÓN DEL TRANVÍA DE VITORIA-GASTEIZ A SALBURUA

PLANOAREN IZENBURUA
TITULO DEL PLANO
SITUACIÓN FUTURA
CONFIGURACIÓN REPARTIDORES ÓPTICOS
RAMAL ABETXUKO (I)

PLANO-ZK / N. PLANO
02.04

ORRIA / HOJA
05 Sigue 06

RAMAL ABETXUKO (II)

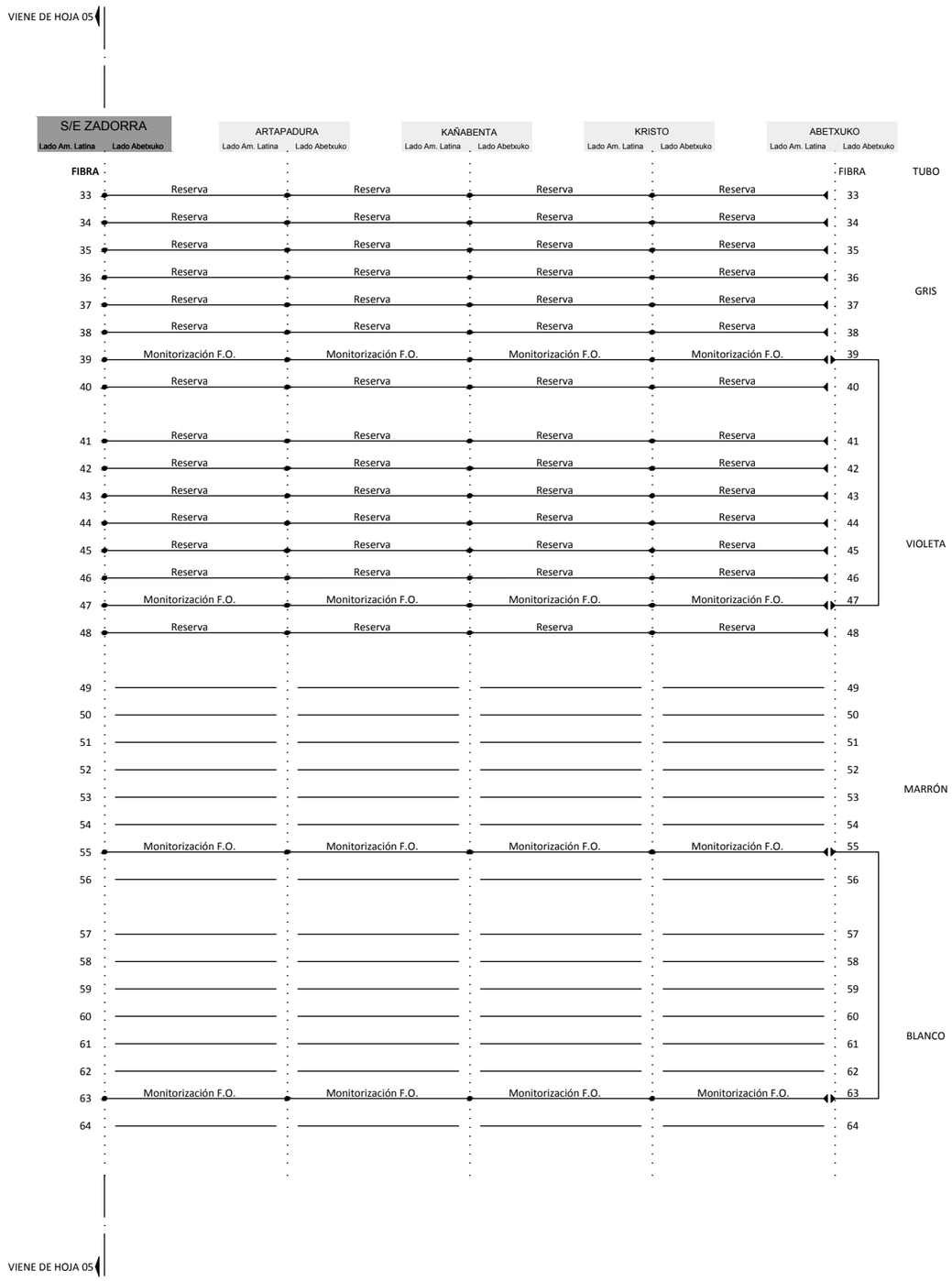

OHARRAK :
NOTAS :

LEYENDA

- FIBRA TERMINADA EN CONECTOR
- FIBRA EMPALMADA EN PASO EN EL REPARTIDOR
- FIBRA TERMINADA EN PUNTA

REV.	CLASE DE MODIFICACIÓN	FECHA	NOMBRE	COMP.	OBRA
A	PROYECTO / PRIMERA EMISIÓN	JUN-20	JMT	IBS	

BERRIKUSPENAK / REVISIONES

AHOLKULARIA / CONSULTOR
IDOM

INGENIARI EGILEA
INGENIERO AUTOR
Ibai Ormaza Saezmiera
Colegiado Nº 12.732

AHOLKULARIA ERREFERENTZIA
REFERENCIA CONSULTOR
100963_02.04.06

ERREFERENTZIA
REFERENCIA
TVAS-CO-20-031-A

EUSKO JAURLARITZA GOBIERNO VASCO
EKONOMIAREN GARAPEN ETA AZPIEGITURA SAILA
DEPARTAMENTO DE DESARROLLO ECONÓMICO E INFRAESTRUCTURAS

euskal trenbide sarea
PROIEKTUAREN IKUSKAPENA ETA ZUZENDARITZA
INSPECCIÓN Y DIRECCIÓN DEL PROYECTO

ESKALA ORIGINALA:
ESCALA ORIGINAL
(DIN-A3)
SIN ESCALA

ESKALA GRAFIKOA
ESCALA GRÁFICA

PROIEKTUAREN IZENBURUA
TITULO DEL PROYECTO
PROYECTO DE SEÑALIZACIÓN VIARIA DE LA AMPLIACIÓN DEL TRANVÍA DE VITORIA-GASTEIZ A SALBURUA

PLANOAREN IZENBURUA
TITULO DEL PLANO
SITUACIÓN FUTURA
CONFIGURACIÓN REPARTIDORES ÓPTICOS
RAMAL ABETXUKO (II)

PLANO-ZK / N. PLANO
02.04

ORRIA / HOJA
06 Sigue 07

RAMAL CENTRO (I)

OHARRAK :
NOTAS :

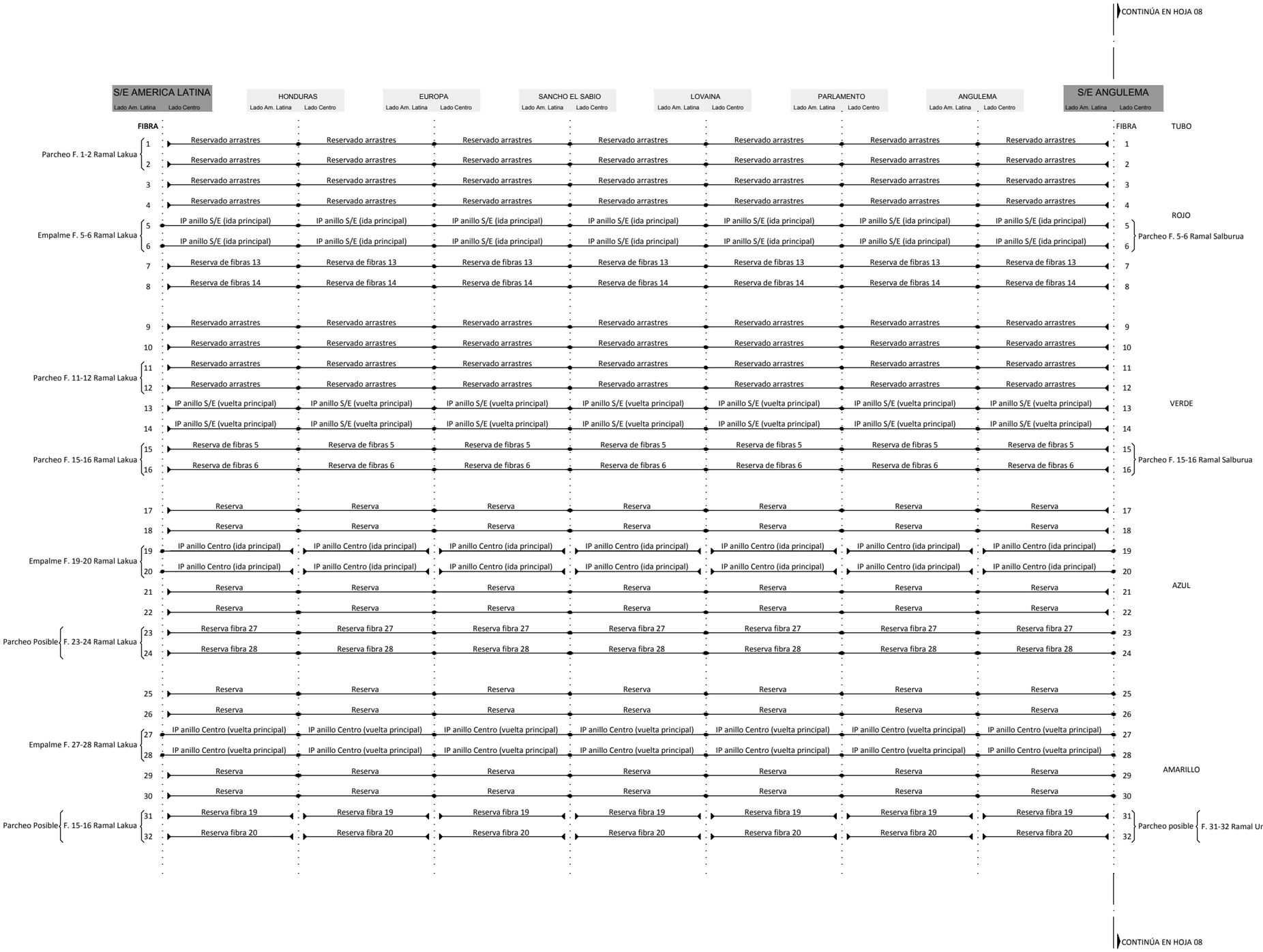

LEYENDA

- FIBRA TERMINADA EN CONECTOR
- FIBRA EMPALMADA EN PASO EN EL REPARTIDOR
- FIBRA TERMINADA EN PUNTA

REV.	CLASE DE MODIFICACIÓN	FECHA	NOMBRE	COMP.	OBRA
A	PROYECTO / PRIMERA EMISIÓN	JUN-20	JMT	IBS	

BERRIKUSPENAK / REVISIONES

AHOLKULARIA / CONSULTOR
IDOM

INGENIARI EGILEA
INGENIERO AUTOR
Ibai Ormaza Saezmiera
Colegiado Nº 12.732

AHOLKULARIA ERREFERENTZIA
REFERENCIA CONSULTOR
100963_02.04.07

ERREFERENTZIA
REFERENCIA
TVAS-CO-20-032-A

EUSKO JAURLARITZA GOBIERNO VASCO
EKONOMIAREN GARAPEN ETA AZPIEGITURA SAILA
DEPARTAMENTO DE DESARROLLO ECONÓMICO E INFRAESTRUCTURAS

euskal trenbide sarea
PROIEKTUAREN IKUSKAPENA ETA ZUZENDARITZA
INSPECCIÓN Y DIRECCIÓN DEL PROYECTO

ESKALA ORIGINALA:
ESCALA ORIGINAL (DIN-A3)
SIN ESCALA

ESKALA GRAFIKOA
ESCALA GRÁFICA

PROIEKTUAREN IZENBURUA
TITULO DEL PROYECTO
PROYECTO DE SEÑALIZACIÓN VIARIA DE LA AMPLIACIÓN DEL TRANVÍA DE VITORIA-GASTEIZ A SALBURUA

PLANOAREN IZENBURUA
TITULO DEL PLANO
SITUACIÓN FUTURA
CONFIGURACIÓN REPARTIDORES ÓPTICOS
RAMAL CENTRO (I)

PLANO-ZK / N. PLANO
02.04

ORRIA / HOJA
07 Sigue 08

RAMAL CENTRO (II)

CONTINÚA EN HOJA 09

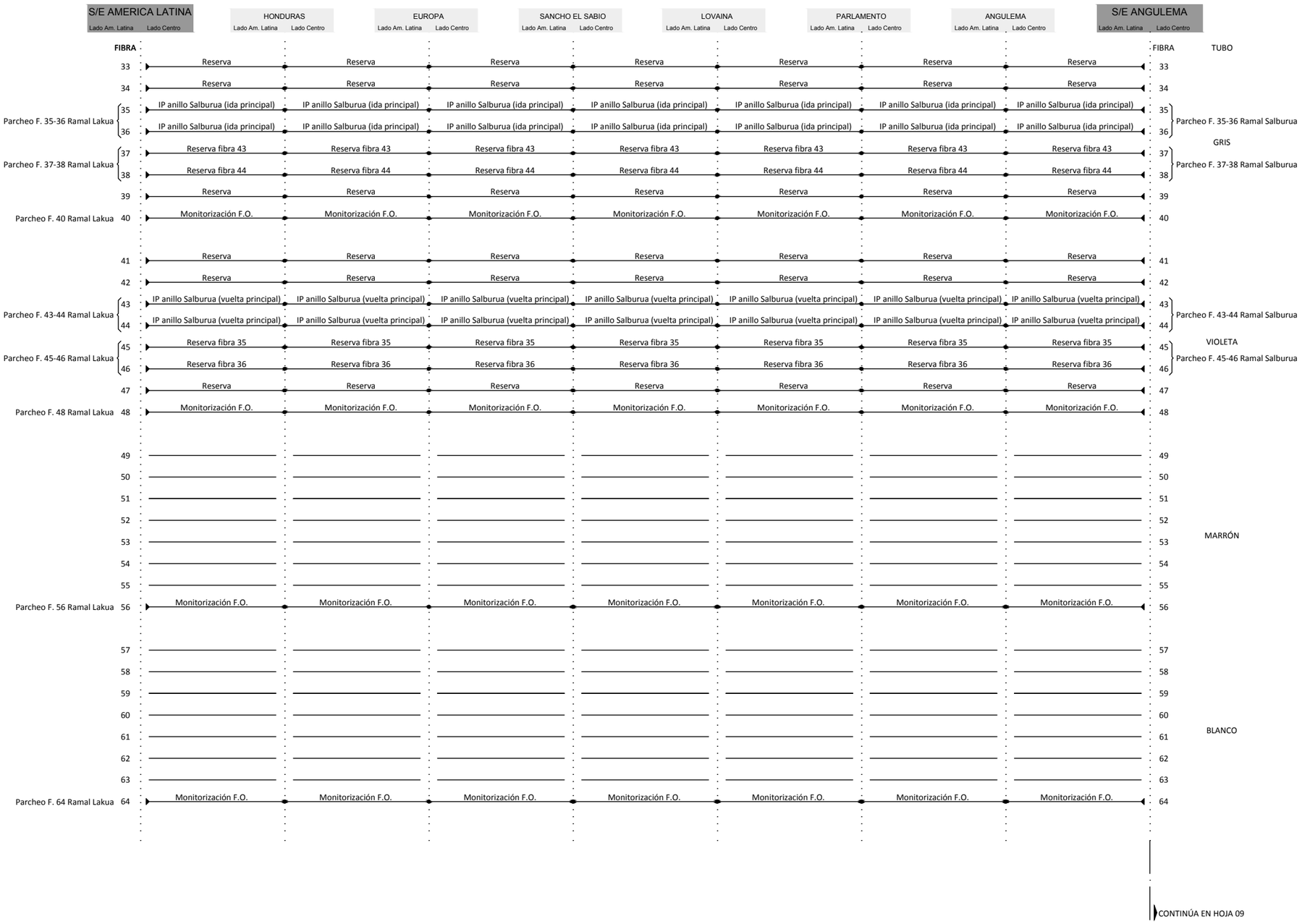

CONTINÚA EN HOJA 09

OHARRAK :
NOTAS :

LEYENDA

- FIBRA TERMINADA EN CONECTOR
- FIBRA EMPALMADA EN PASO EN EL REPARTIDOR
- FIBRA TERMINADA EN PUNTA

REV.	CLASE DE MODIFICACIÓN	FECHA	NOMBRE	COMP.	OBRA
A	PROYECTO / PRIMERA EMISIÓN	JUN-20	JMT	IBS	

BERRIKUSPENAK / REVISIONES

AHOLKULARIA / CONSULTOR
IDOM

INGENIARI EGILEA
INGENIERO AUTOR
Ibai Ormaza Saezmiera
Colegiado Nº 12.732

AHOLKULARIA ERREFERENTZIA
REFERENCIA CONSULTOR
100963_02.04.08

ERREFERENTZIA
REFERENCIA
TVAS-CO-20-033-A

EUSKO JAURLARITZA GOBIERNO VASCO
EKONOMIAREN GARAPEN ETA AZPIEGITURA SAILA
DEPARTAMENTO DE DESARROLLO ECONÓMICO E INFRAESTRUCTURAS

euskal trenbide sarea
PROIEKTUAREN IKUSKAPENA ETA ZUZENDARITZA
INSPECCIÓN Y DIRECCIÓN DEL PROYECTO

ESKALA ORIGINALA:
ESCALA ORIGINAL
(DIN-A3)
SIN ESCALA

ESKALA GRAFIKOA
ESCALA GRÁFICA

PROIEKTUAREN IZENBURUA
TITULO DEL PROYECTO
PROYECTO DE SEÑALIZACIÓN VIARIA DE LA AMPLIACIÓN DEL TRANVÍA DE VITORIA-GASTEIZ A SALBURUA

PLANOAREN IZENBURUA
TITULO DEL PLANO
SITUACIÓN FUTURA
CONFIGURACIÓN REPARTIDORES ÓPTICOS
RAMAL CENTRO (II)

PLANO-ZK / N. PLANO
02.04

ORRIA / HOJA
08 Sigue 09

RAMAL UNIVERSIDAD (I)

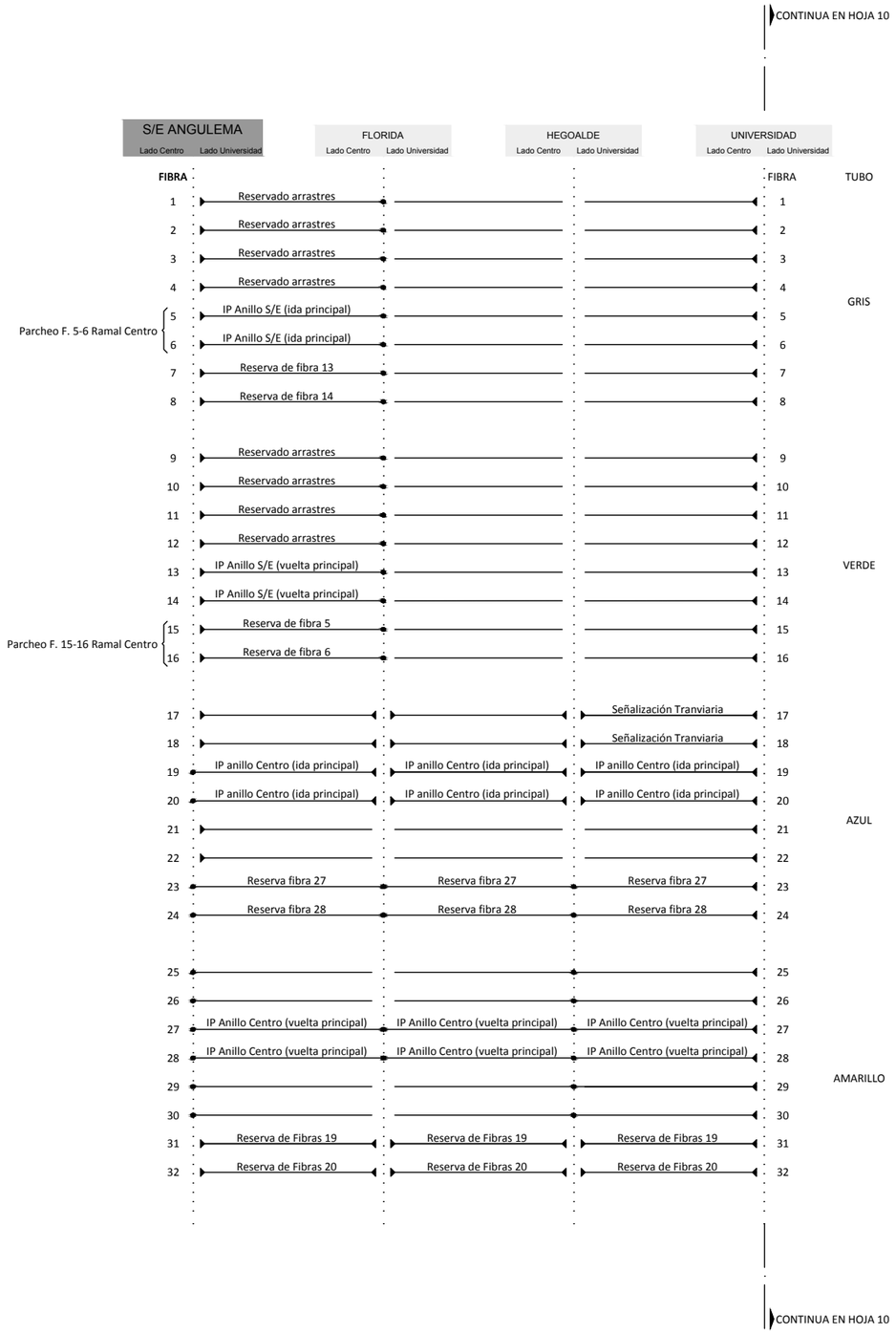

OHARRAK :
NOTAS :

LA BIFURCACIÓN ENTRE LOS RAMALES DE UNIVERSIDAD Y SALBURUA SE LLEVA A CABO EN EL REPARTIDOR ÓPTICO DE LA PARADA DE FLORIDA.

EN LA PARADA DE FLORIDA, LA FIBRAS 1-16 LADO CENTRO, PERTENECIENTES A LOS ARRASTRES Y AL ANILLO IP DE SUBESTACIONES, SE EMPALMAN CON LAS FIBRAS 1-16 DEL RAMAL DE SALBURUA.

LEYENDA

- FIBRA TERMINADA EN CONECTOR
- FIBRA EMPALMADA EN PASO EN EL REPARTIDOR
- FIBRA TERMINADA EN PUNTA

REV.	CLASE DE MODIFICACIÓN	FECHA	NOMBRE	COMP.	OBRA
A	PROYECTO / PRIMERA EMISIÓN	JUN-20	JMT	IBS	

BERRIKUSPENAK / REVISIONES

AHOLKULARIA / CONSULTOR
IDOM

INGENIARI EGILEA
INGENIERO AUTOR
Ibai Ormaza Saezmiera
Colegiado Nº 12.732

AHOLKULARIA ERREFERENTZIA
REFERENCIA CONSULTOR
100963_02.04.09

ERREFERENTZIA
REFERENCIA
TVAS-CO-20-034-A

EUSKO JAURLARITZA GOBIERNO VASCO
EKONOMIAREN GARAPEN ETA AZPIEGITURA SAILA
DEPARTAMENTO DE DESARROLLO ECONÓMICO E INFRAESTRUCTURAS

euskal trenbide sarea
PROIEKTUAREN IKUSKAPENA ETA ZUZENDARITZA
INSPECCIÓN Y DIRECCIÓN DEL PROYECTO

ESKALA ORIGINALA:
ESCALA ORIGINAL
(DIN-A3)
SIN ESCALA

ESKALA GRAFIKOA
ESCALA GRÁFICA

PROIEKTUAREN IZENBURUA
TITULO DEL PROYECTO
PROYECTO DE SEÑALIZACIÓN VIARIA DE LA AMPLIACIÓN DEL TRANVÍA DE VITORIA-GASTEIZ A SALBURUA

PLANOAREN IZENBURUA
TITULO DEL PLANO
SITUACIÓN FUTURA
CONFIGURACIÓN REPARTIDORES ÓPTICOS
RAMAL UNIVERSIDAD (I)

PLANO-ZK / N. PLANO
02.04

ORRIA / HOJA
09 Sigue 10

RAMAL UNIVERSIDAD (II)

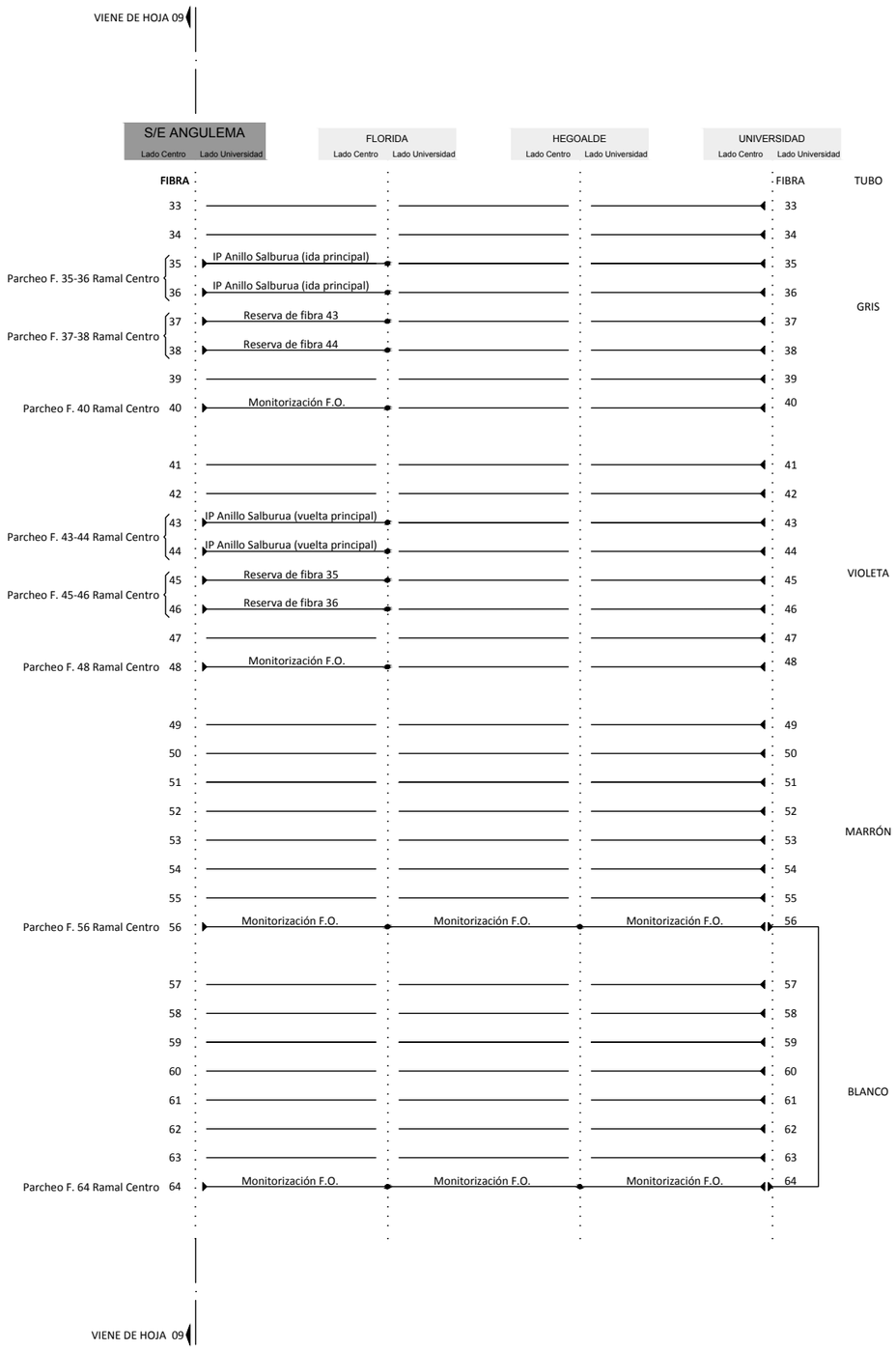

OHARRAK :
NOTAS :

LA BIFURCACIÓN ENTRE LOS RAMALES DE UNIVERSIDAD Y SALBURUA SE LLEVA A CABO EN EL REPARTIDOR ÓPTICO DE LA PARADA DE FLORIDA.

EN LA PARADA DE FLORIDA, LA FIBRAS 35-38 y 43-46 LADO CENTRO, PERTENECIENTES AL ANILLO DE SALBURUA SE EMPALMAN CON LAS FIBRAS 35-38 Y 43-46 DEL RAMAL DE SALBURUA.

LO MISMO SUCEDE CON LAS FIBRAS 40 Y 48 PERTENECIENTES AL SISTEMA DE SUPERVISIÓN DE FIBRA DEL RAMAL DE SALBURUA.

LEYENDA

- FIBRA TERMINADA EN CONECTOR
- FIBRA EMPALMADA EN PASO EN EL REPARTIDOR
- FIBRA TERMINADA EN PUNTA

REV.	CLASE DE MODIFICACIÓN	FECHA	NOMBRE	COMP.	OBRA
A	PROYECTO / PRIMERA EMISIÓN	JUN-20	JMT	IBS	

BERRIKUSPENAK / REVISIONES

AHOLKULARIA / CONSULTOR
IDOM

INGENIARI EGILEA
INGENIERO AUTOR
Ibai Ormaza Saezmiera
Colegiado Nº 12.732

AHOLKULARIA ERREFERENTZIA
REFERENCIA CONSULTOR
100963_02.04.10

ERREFERENTZIA
REFERENCIA
TVAS-CO-20-035-A

EUSKO JAURLARITZA GOBIERNO VASCO
EKONOMIAREN GARAPEN ETA AZPIEGITURA SAILA
DEPARTAMENTO DE DESARROLLO ECONÓMICO E INFRAESTRUCTURAS

euskal trenbide sarea
PROIEKTUAREN IKUSKAPENA ETA ZUZENDARITZA
INSPECCIÓN Y DIRECCIÓN DEL PROYECTO

ESKALA ORIGINALA:
ESCALA ORIGINAL
(DIN-A3)
SIN ESCALA

ESKALA GRAFIKOA
ESCALA GRÁFICA

PROIEKTUAREN IZENBURUA
TITULO DEL PROYECTO
PROYECTO DE SEÑALIZACIÓN VIARIA DE LA AMPLIACIÓN DEL TRANVÍA DE VITORIA-GASTEIZ A SALBURUA

PLANOAREN IZENBURUA
TITULO DEL PLANO
SITUACIÓN FUTURA
CONFIGURACIÓN REPARTIDORES ÓPTICOS
RAMAL UNIVERSIDAD (II)

PLANO-ZK / N. PLANO
02.04

ORRIA / HOJA
10 Sigue 11

RAMAL SALBURUA (I)

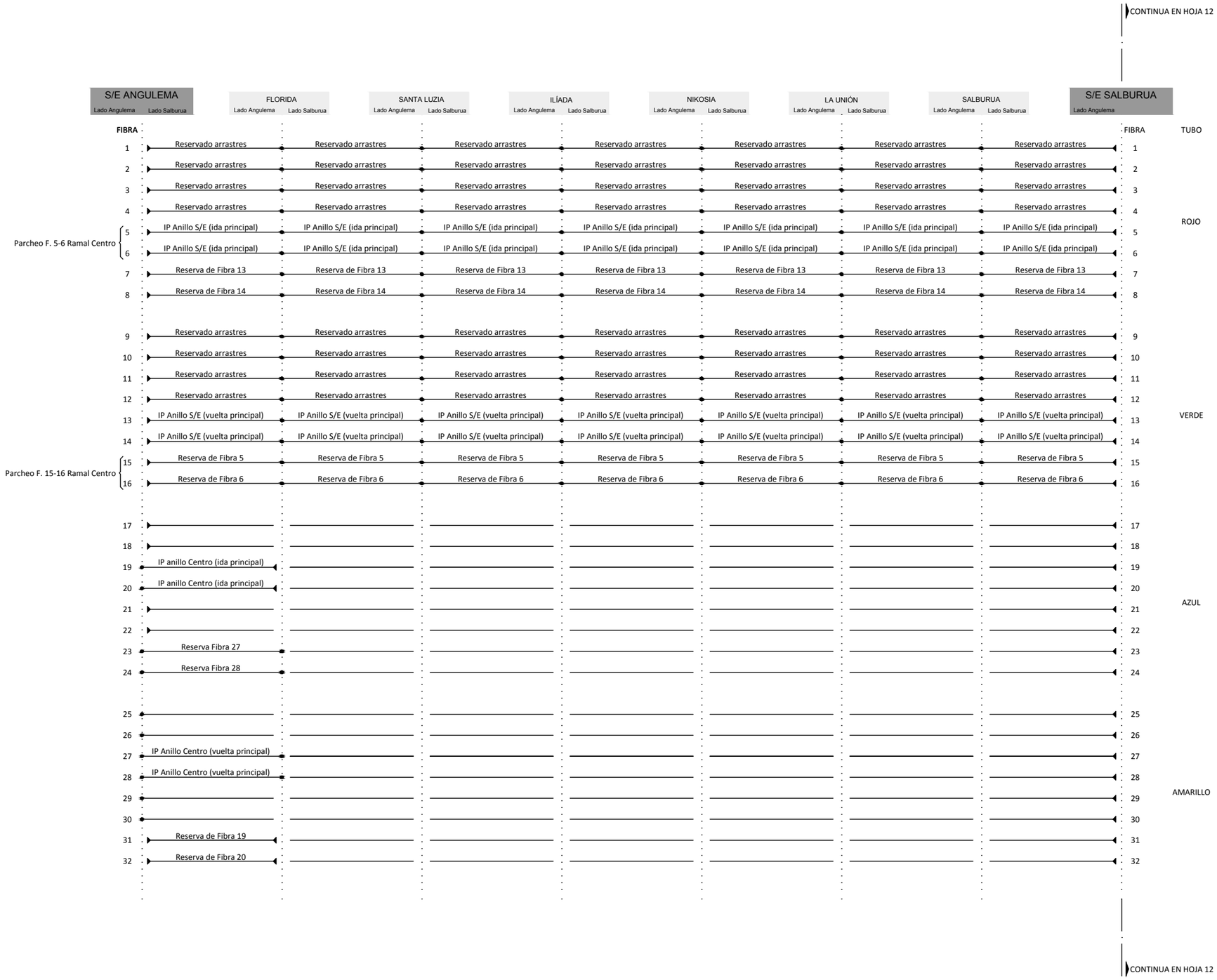

OHARRAK :
NOTAS :

LA BIFURCACIÓN ENTRE LOS RAMALES DE UNIVERSIDAD Y SALBURUA SE LLEVA A CABO EN EL REPARTIDOR ÓPTICO DE LA PARADA DE FLORIDA.

EN LA PARADA DE FLORIDAD, LAS FIBRAS 23-24 Y 27-28 LADO CENTRO, PERTENECIENTES AL ANILLO IP CENTRO, SE EMPALMAN CON LAS FIBRAS 23-24 Y 27-28 DEL RAMAL UNIVERSIDAD.

LEYENDA

- FIBRA TERMINADA EN CONECTOR
- FIBRA EMPALMADA EN PASO EN EL REPARTIDOR
- FIBRA TERMINADA EN PUNTA

REV.	CLASE DE MODIFICACIÓN	FECHA	NOMBRE	COMP.	OBRA
A	PROYECTO / PRIMERA EMISIÓN	JUN-20	JMT	IBS	

BERRIKUSPENAK / REVISIONES

AHOLKULARIA / CONSULTOR
IDOM

INGENIARI EGILEA
INGENIERO AUTOR
Ibai Ormaza Saezmiera
Colegiado Nº 12.732

AHOLKULARIA ERREFERENTZIA
REFERENCIA CONSULTOR
100963_02.04.11

ERREFERENTZIA
REFERENCIA
TVAS-CO-20-036-A

EUSKO JAURLARITZA GOBIERNO VASCO
EKONOMIAREN GARAPEN ETA AZPIEGITURA SAILA
DEPARTAMENTO DE DESARROLLO ECONÓMICO E INFRAESTRUCTURAS

euskal trenbide sarea
PROIEKTUAREN IKUSKAPENA ETA ZUZENDARITZA
INSPECCIÓN Y DIRECCIÓN DEL PROYECTO

ESKALA ORIGINALA:
ESCALA ORIGINAL
(DIN-A3)
SIN ESCALA

ESKALA GRAFIKOA
ESCALA GRÁFICA

PROIEKTUAREN IZENBURUA
TITULO DEL PROYECTO
PROYECTO DE SEÑALIZACIÓN VIARIA DE LA AMPLIACIÓN DEL TRANVÍA DE VITORIA-GASTEIZ A SALBURUA

PLANOAREN IZENBURUA
TITULO DEL PLANO
SITUACIÓN FUTURA
CONFIGURACIÓN REPARTIDORES ÓPTICOS
RAMAL SALBURUA (I)

PLANO-ZK / N. PLANO
02.04

ORRIA / HOJA
11 Sigue 12

RAMAL SALBURUA (II)

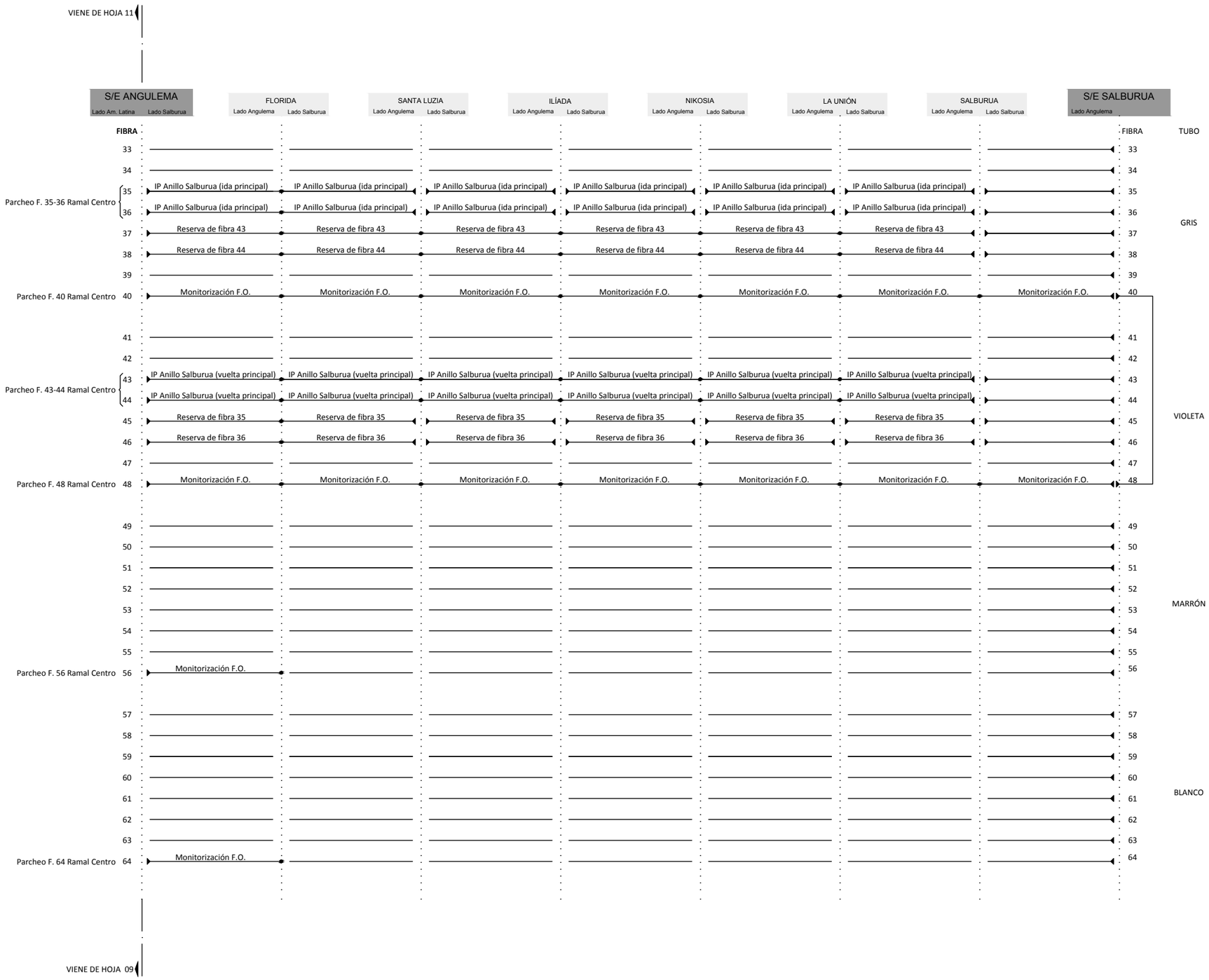

OHARRAK :
NOTAS :

LA BIFURCACIÓN ENTRE LOS RAMALES DE UNIVERSIDAD Y SALBURUA, SE LLEVA A CABO EN EL REPARTIDOR ÓPTICO DE LA PARADA DE FLORIDA.

EN LA PARADA DE FLORIDA LAS FIBRAS 56 Y 64 LADO CENTRO, PERTENECIENTES AL SISTEMA DE SUPERVISIÓN DE FIBRA DE RAMAL UNIVERSIDAD SE EMPALMAN EN LAS FIBRAS 56-64 DE DICHO RAMAL.

LEYENDA

- FIBRA TERMINADA EN CONECTOR
- FIBRA EMPALMADA EN PASO EN EL REPARTIDOR
- FIBRA TERMINADA EN PUNTA

REV.	CLASE DE MODIFICACIÓN	FECHA	NOMBRE	COMP.	OBRA
A	PROYECTO / PRIMERA EMISIÓN	JUN-20	JMT	IBS	

BERRIKUSPENAK / REVISIONES

AHOLKULARIA / CONSULTOR
IDOM

INGENIARI EGILEA
INGENIERO AUTOR
Ibai Ormaza Saezmiera
Colegiado Nº 12.732

AHOLKULARIA ERREFERENTZIA
REFERENCIA CONSULTOR
100963_02.04.12

ERREFERENTZIA
REFERENCIA
TVAS-CO-20-037-A

EUSKO JAURLARITZA GOBIERNO VASCO
EKONOMIAREN GARAPEN ETA AZPIEGITURA SAILA
DEPARTAMENTO DE DESARROLLO ECONÓMICO E INFRAESTRUCTURAS

euskal trenbide sarea
PROIEKTUAREN IKUSKAPENA ETA ZUZENDARITZA
INSPECCIÓN Y DIRECCIÓN DEL PROYECTO

ESKALA ORIGINALA:
ESCALA ORIGINAL
(DIN-A3)
SIN ESCALA

ESKALA GRAFIKOA
ESCALA GRÁFICA

PROIEKTUAREN IZENBURUA
TITULO DEL PROYECTO
PROYECTO DE SEÑALIZACIÓN VIARIA DE LA AMPLIACIÓN DEL TRANVÍA DE VITORIA-GASTEIZ A SALBURUA

PLANOAREN IZENBURUA
TITULO DEL PLANO
SITUACIÓN FUTURA
CONFIGURACIÓN REPARTIDORES ÓPTICOS
RAMAL SALBURUA (II)

PLANO-ZK / N. PLANO
02.04

ORRIA / HOJA
12 Sigue FIN

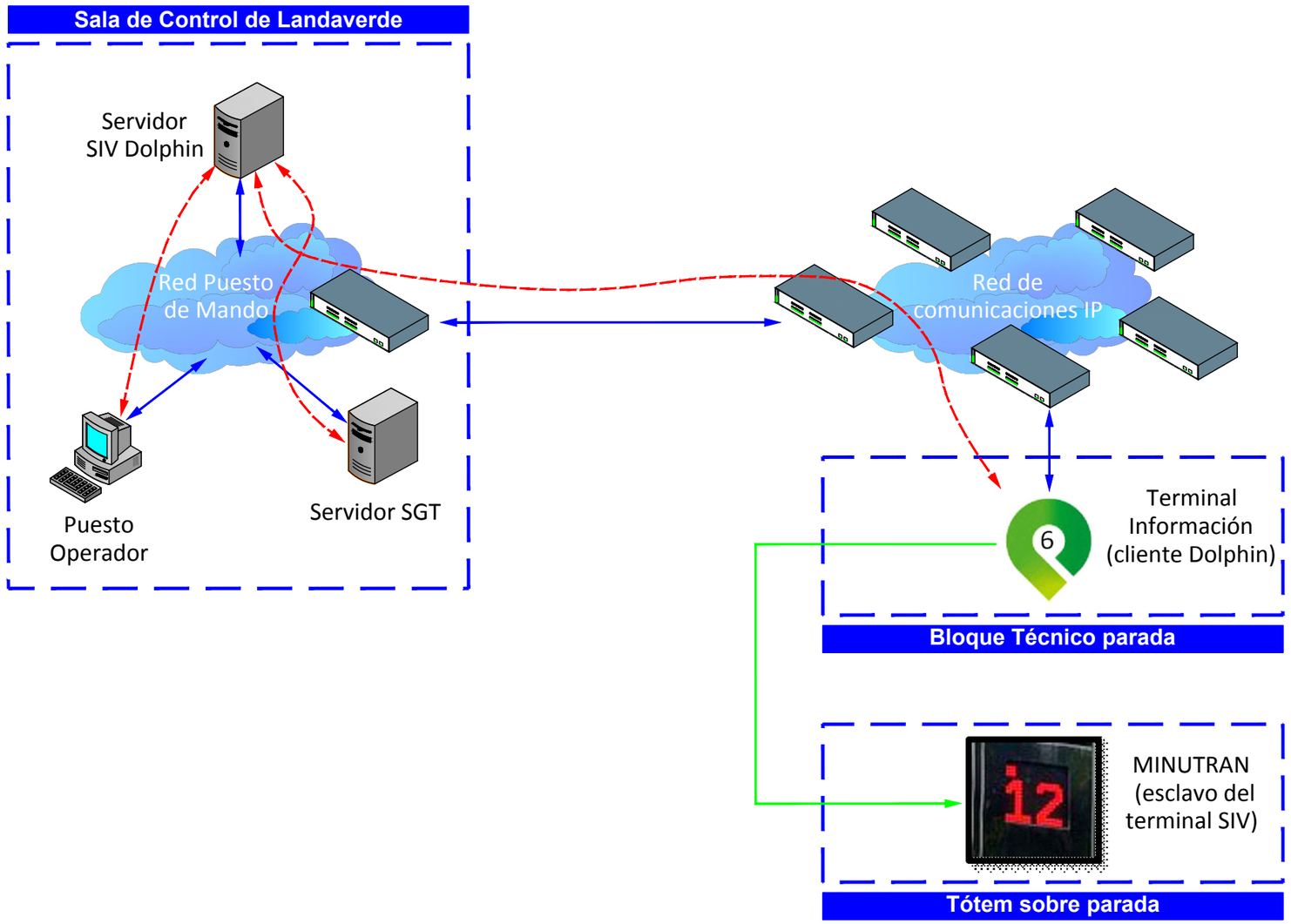

OHARRAK :
NOTAS :

LEYENDA

- Canal lógico
- Canal UTP (RJ45)
- Cable serie (RS485)

LEYENDA

- FIBRA TERMINADA EN CONECTOR
- FIBRA EMPALMADA EN PASO EN EL REPARTIDOR
- FIBRA TERMINADA EN PUNTA

REV.	CLASE DE MODIFICACIÓN	FECHA	NOMBRE	COMP.	OBRA
A	PROYECTO / PRIMERA EMISIÓN	JUN-20	JMT	IBS	

BERRIKUSPENAK / REVISIONES

AHOLKULARIA / CONSULTOR
IDOM

INGENIARI EGILEA
INGENIERO AUTOR
Ibai Ormaza Saezmiera
Colegiado Nº 12.732

AHOLKULARIA ERREFERENTZIA REFERENCIA CONSULTOR	ERREFERENTZIA REFERENCIA
100963_02.05.01	TVAS-CO-20-038-A

EUSKO JAURLARITZA GOBIERNO VASCO
EKONOMIAREN GARAPEN ETA AZPIEGITURA SAILA
DEPARTAMENTO DE DESARROLLO ECONÓMICO E INFRAESTRUCTURAS

euskal trenbide sarea
PROIEKTUAREN IKUSKAPENA ETA ZUZENDARITZA
INSPECCIÓN Y DIRECCIÓN DEL PROYECTO

ESKALA ORIGINALA:
ESCALA ORIGINAL
(DIN-A3)
SIN ESCALA

ESKALA GRAFIKOA
ESCALA GRÁFICA

PROIEKTUAREN IZENBURUA
TITULO DEL PROYECTO
PROYECTO DE SEÑALIZACIÓN VIARIA DE LA AMPLIACIÓN DEL TRANVÍA DE VITORIA-GASTEIZ A SALBURUA

PLANOAREN IZENBURUA
TITULO DEL PLANO
SITUACIÓN FUTURA
ARQUITECTURA
SISTEMA DE INFORMACIÓN AL VIAJERO

PLANO-ZK / N. PLANO
02.05

ORRIA / HOJA
01 Sigue FIN

Arquitectura CCTV: cámaras zona de maniobras

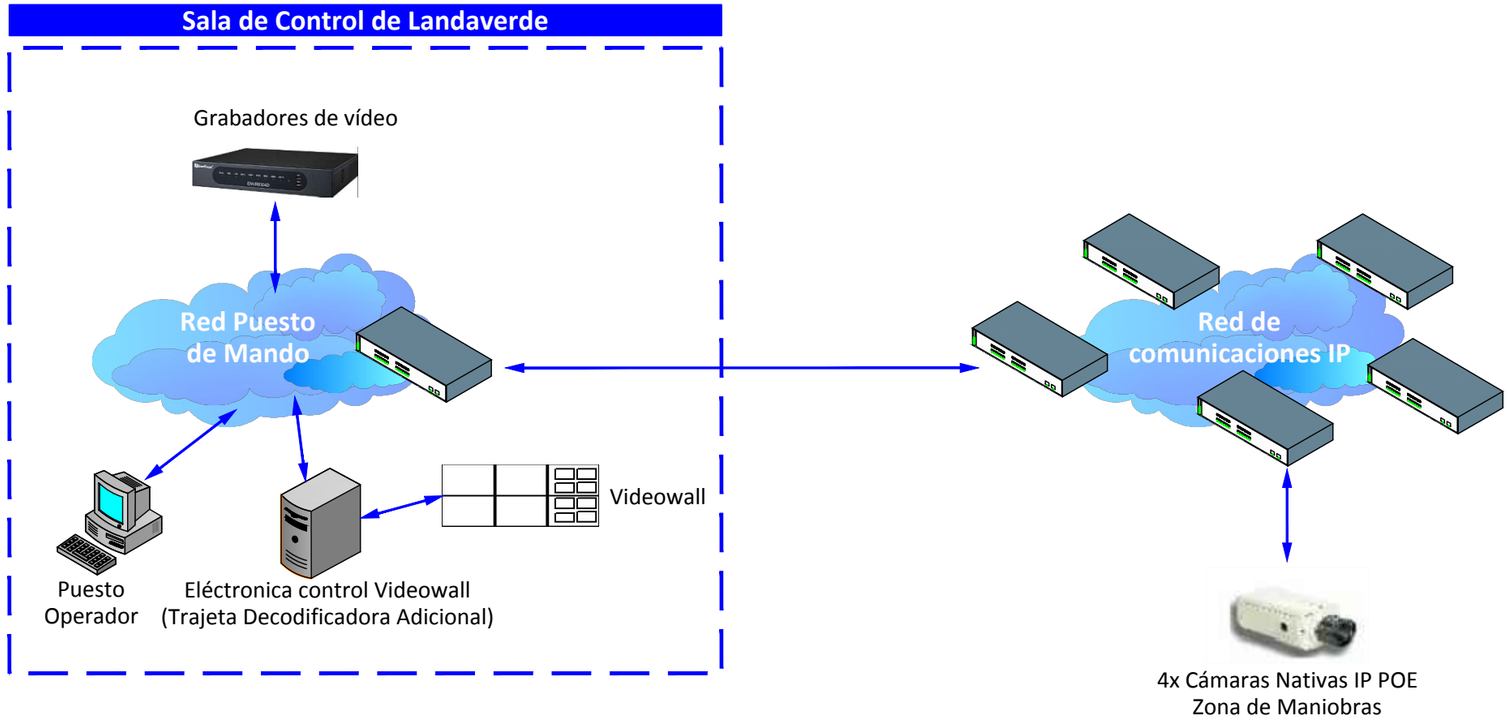

Arquitectura CCTV: cámaras BEI - Tranvía

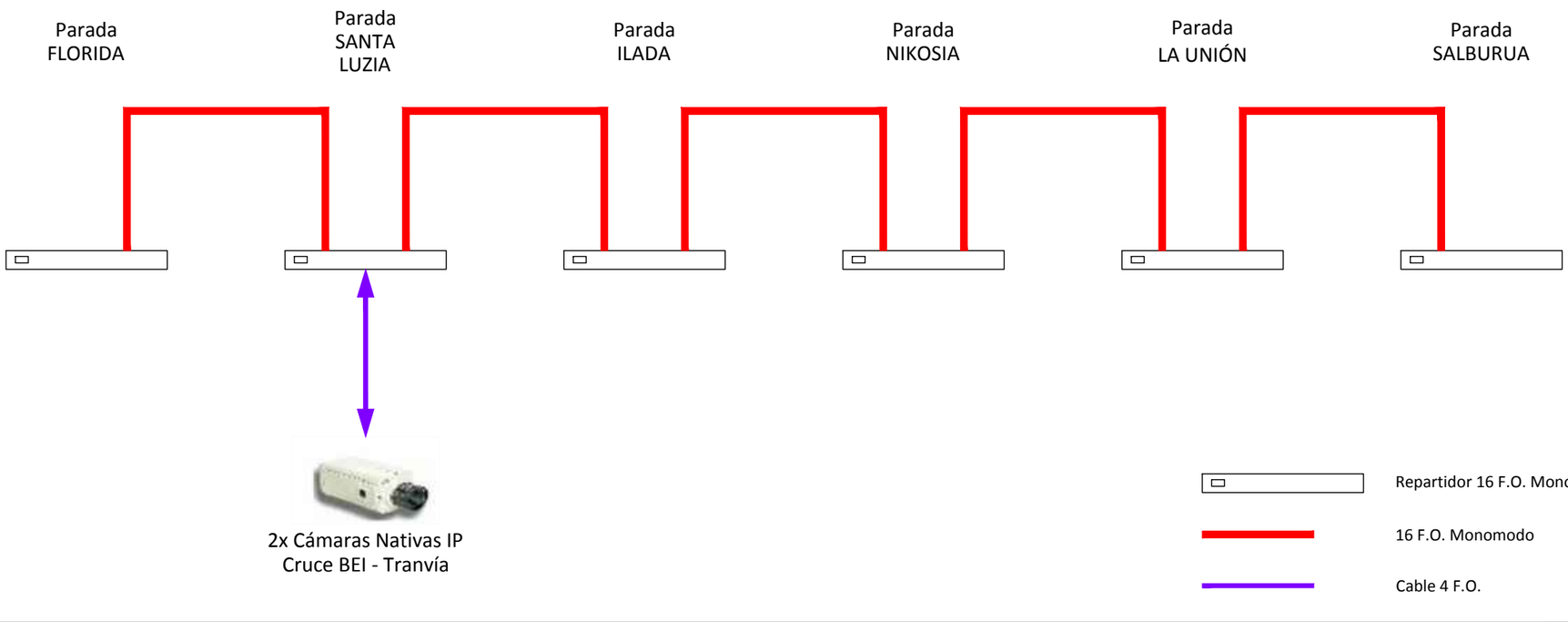

OHARRAK :
NOTAS :

REV.	CLASE DE MODIFICACIÓN	FECHA	NOMBRE	COMP.	OBRA
A	PROYECTO / PRIMERA EMISIÓN	JUN-20	JMT	IBS	

BERRIKUSPENAK / REVISIONES

AHOLKULARIA / CONSULTOR
IDOM

INGENIARI EGILEA
INGENIERO AUTOR
Ibai Ormaza Saezmiera
Colegiado Nº 12.732

AHOLKULARIA ERREFERENTZIA
REFERENCIA CONSULTOR
100963_02.06.01

ERREFERENTZIA
REFERENCIA
TVAS-CO-20-039-A

EUSKO JAURLARITZA GOBIERNO VASCO
EKONOMIAREN GARAPEN ETA AZPIEGITURA SAILA
DEPARTAMENTO DE DESARROLLO ECONÓMICO E INFRAESTRUCTURAS

euskal trenbide sarea
PROIEKTUAREN IKUSKAPENA ETA ZUZENDARITZA
INSPECCIÓN Y DIRECCIÓN DEL PROYECTO

ESKALA ORIGINALA:
ESCALA ORIGINAL (DIN-A3)
SIN ESCALA

ESKALA GRAFIKOA
ESCALA GRÁFICA

PROIEKTUAREN IZENBURUA
TITULO DEL PROYECTO
PROYECTO DE SEÑALIZACIÓN VIARIA DE LA AMPLIACIÓN DEL TRANVÍA DE VITORIA-GASTEIZ A SALBURUA

PLANOAREN IZENBURUA
TITULO DEL PLANO
SITUACIÓN FUTURA
ARQUITECTURA
SISTEMA DE CCTV

PLANO-ZK / N. PLANO
02.06

ORRIA / HOJA
01 Sigue 02

OHARRAK :
NOTAS :

Bloque Técnico Parada Santa Lucia

Repartidor 16 F.O. SM
Servicios Municipales - Tranvía

Armario Alumbrado
(Alimentación Conversor
CU-FO y cámara CCTV)

Armario Alumbrado
(Alimentación Conversor
CU-FO y cámara CCTV)

Cámaras fijas
nativas IP
Cruce BEI - Tranvía

Bloque Técnico Parada Nikosia

Repartidor 32
F.O. SM Troncal
(Anillo IP Salburua)

Switch PoE
Parada Tranvía

Repartidor
UTP Cat. 6A

Cámaras fijas
nativas IP PoE
Zona maniobras Nikosia

Bloque Técnico Parada Salburua

Repartidor 32
F.O. SM Troncal
(Anillo IP Salburua)

Switch PoE
Parada Tranvía

Repartidor
UTP Cat. 6A

Cámaras fijas
nativas IP PoE
Zona maniobras Salburua

Cable UTP Categoría 6A

Latiguillo monomodo bifibra

Cable 4 F.O. SM

Transeceptor SFP SM de 10km

REV.	CLASE DE MODIFICACIÓN	FECHA	NOMBRE	COMP.	OBRA
A	PROYECTO / PRIMERA EMISIÓN	JUN-20	JMT	IBS	

BERRIKUSPENAK / REVISIONES

AHOLKULARIA / CONSULTOR
IDOM

INGENIARI EGILEA
INGENIERO AUTOR
Ibai Ormaza Saezmiera
Colegiado Nº 12.732

AHOLKULARIA ERREFERENTZIA
REFERENCIA CONSULTOR
100963_02.06.01

ERREFERENTZIA
REFERENCIA
TVAS-CO-20-040-A

EUSKO JAURLARITZA GOBIERNO VASCO
EKONOMIAREN GARAPEN ETA AZPIEGITURA SAILA
DEPARTAMENTO DE DESARROLLO ECONÓMICO E INFRAESTRUCTURAS

euskal trenbide sarea
PROIEKTUAREN IKUSKAPENA ETA ZUZENDARITZA
INSPECCIÓN Y DIRECCIÓN DEL PROYECTO

ESKALA ORIGINALA:
ESCALA ORIGINAL
(DIN-A3)
SIN ESCALA

ESKALA GRAFIKOA
ESCALA GRÁFICA

PROIEKTUAREN IZENBURUA
TITULO DEL PROYECTO
PROYECTO DE SEÑALIZACIÓN VIARIA DE LA AMPLIACIÓN DEL TRANVÍA DE VITORIA-GASTEIZ A SALBURUA

PLANOAREN IZENBURUA
TITULO DEL PLANO
SITUACIÓN FUTURA
ARQUITECTURA
SISTEMA DE CCTV

PLANO-ZK / N. PLANO
02.06

ORRIA / HOJA
02 Sigue FIN

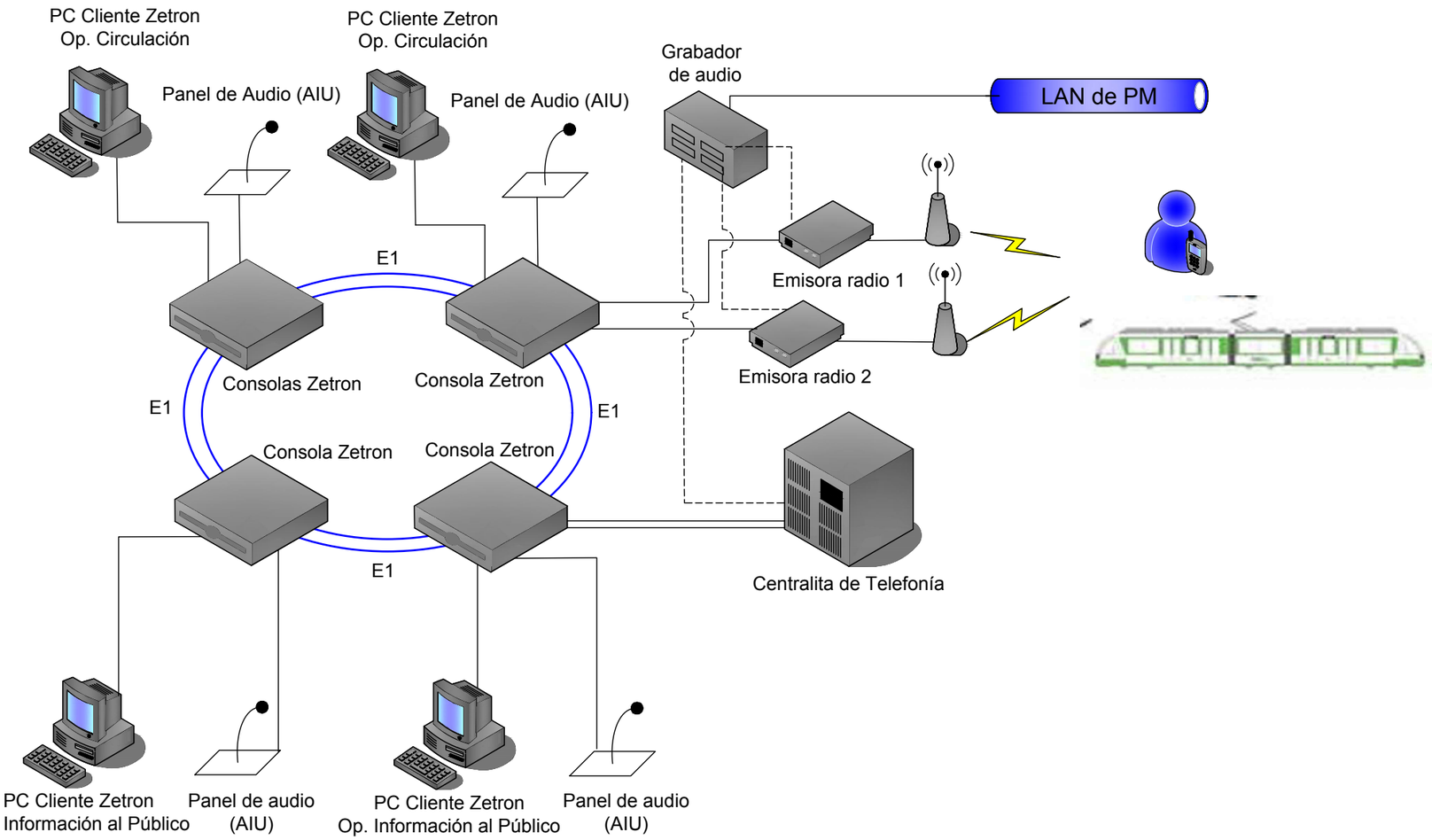

OHARRAK :
NOTAS :

REV.	CLASE DE MODIFICACIÓN	FECHA	NOMBRE	COMP.	OBRA
A	PROYECTO / PRIMERA EMISIÓN	JUN-20	JMT	IBS	

BERRIKUSPENAK / REVISIONES

AHOLKULARIA / CONSULTOR
IDOM

INGENIARI EGILEA
INGENIERO AUTOR
Ibai Ormaza Saezmiera
Colegiado Nº 12.732

AHOLKULARIA ERREFERENTZIA
REFERENCIA CONSULTOR
100963_02.07.01

ERREFERENTZIA
REFERENCIA
TVAS-CO-20-041-A

EUSKO JAURLARITZA GOBIERNO VASCO
EKONOMIAREN GARAPEN ETA AZPIEGITURA SAILA
DEPARTAMENTO DE DESARROLLO ECONÓMICO E INFRAESTRUCTURAS

euskal trenbide sarea
PROIEKTUAREN IKUSKAPENA ETA ZUZENDARITZA
INSPECCIÓN Y DIRECCIÓN DEL PROYECTO

ESKALA ORIGINALA:
ESCALA ORIGINAL
(DIN-A3)
SIN ESCALA

ESKALA GRAFIKOA
ESCALA GRÁFICA

PROIEKTUAREN IZENBURUA
TITULO DEL PROYECTO
PROYECTO DE SEÑALIZACIÓN VIARIA DE LA AMPLIACIÓN DEL TRANVÍA DE VITORIA-GASTEIZ A SALBURUA

PLANOAREN IZENBURUA
TITULO DEL PLANO
SITUACIÓN FUTURA
ARQUITECTURA
EQUIPAMIENTO RADIO PMR-DMR EN P.M.

PLANO-ZK / N. PLANO
02.07

ORRIA / HOJA
01 Sigue FIN

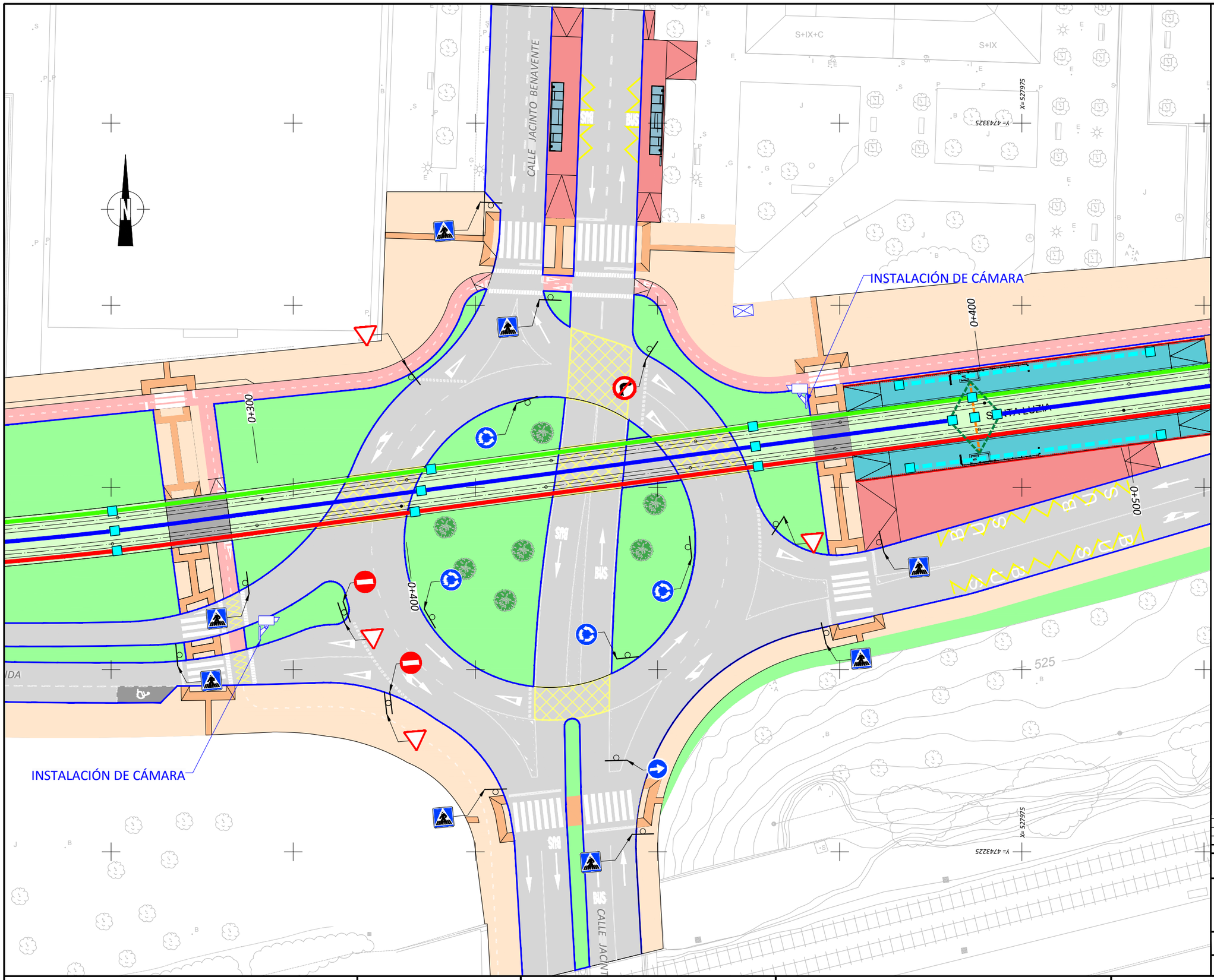

OHARRAK :

NOTAS :

LEYENDA OBRA CIVIL

NUEVA CANALIZACIÓN CÁMARAS

- CANALIZACIÓN 2 TUBOS Ø110
- NUEVA ARQUETA CÁMARAS

CANALIZACIÓN TRANVIARIA

- ZANJA 1:
  3 TUBOS PVC Ø200 (30Kv)
  2 TUBOS PVC Ø160 (FEEDER)
  1 TUBO PVC Ø90 (CABLE GUARDA)
- ZANJA 2:
  3 TRITUBOS PVC Ø50 (COMUNICACIONES)
  2 TUBOS PVC Ø160 (LÍNEA 600V)
- ZANJA 3:
  3 TRITUBOS PVC Ø50 (TELEMANDO Y SEÑAL. VIARIA)
  3 TRITUBOS PVC Ø110 (SEÑALIZACIÓN TRANVIARIA)
  1 TUBO PVC Ø90 (CABLE GUARDA)
- ZANJA 4:
  1 TUBO PVC Ø160 (LÍNEA 600V)
- ZANJA 5:
  3 TRITUBOS PVC Ø50 (TELEMANDO Y SEÑALIZACIÓN)
  3 TUBOS PVC Ø110 (SEÑALIZACIÓN TRANVIARIA)
- ZANJA 6:
  2 TUBOS PVC Ø50 (CANCELADORAS)
- ARQUETA 60x60

REV.	BERRIKUSPENAK / REVISIONES
A	PROYECTO / PRIMERA EMISIÓ

REV. CLASE DE MODIFICACIÓN

1 2 3 4 5

AHOLKULARIA / CONSULTOR

IDOM

INGENIERO AUTOR

Ibai Ormaza Saezmiera
Colegiado Nº 12.732

AHOLKULARIA ERREFERENTZIA REFERENCIA CONSULTOR	ERREFERENTZIA REFERENCIA
100963_02.06.03	TVAS-CO-20-042-A

EUSKO JAURLARITZA GOBIERNO VASCO
EKONOMIAREN GARAPEN ETA AZPIEGITURA SAILA
DEPARTAMENTO DE DESARROLLO ECONÓMICO E INFRAESTRUCTURAS

euskal trenbide sarea
PROIEKTUAREN IKUSKAPENA ETA ZUZENDARITZA
INSPECCIÓN Y DIRECCIÓN DEL PROYECTO

ESKALA ORIGINALA: ESCALA ORIGINAL (DIN-A3)
SIN ESCALA

ESKALA GRAFIKOA ESCALA GRÁFICA

PROIEKTUAREN IZENBURUA TITULO DEL PROYECTO
PROYECTO DE SEÑALIZACIÓN VIARIA DE LA AMPLIACIÓN DEL TRANVÍA DE VITORIA-GASTEIZ A SALBURUA

PLANOAREN IZENBURUA TITULO DEL PLANO
SITUACIÓN FUTURA
EQUIPAMIENTO
CCTV CRUCE TRANVÍA - BEI JACINTO BENAVENTE

PLANO-ZK / N. PLANO 02.06

ORRIA / HOJA 03 Sigue 04

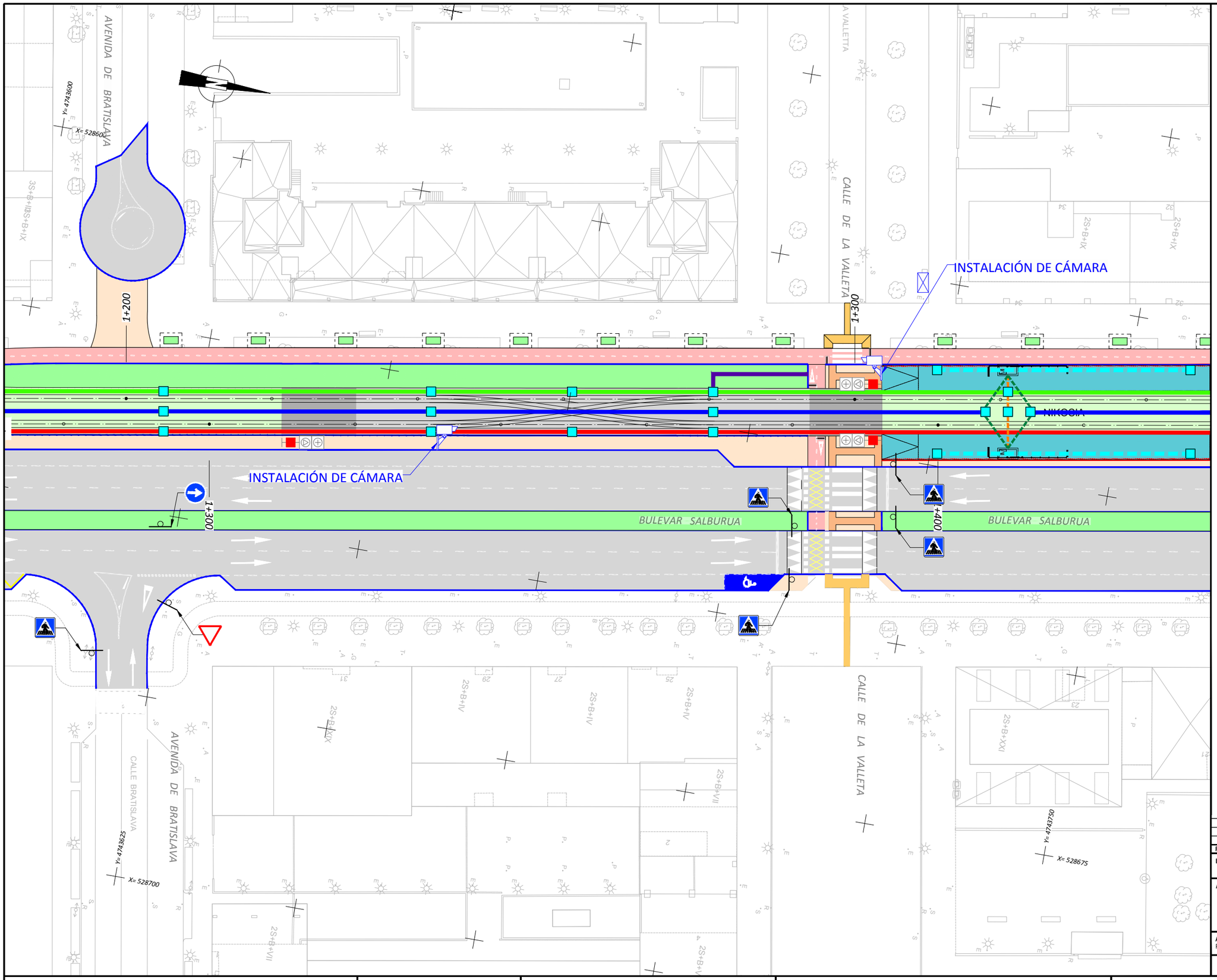
AVENIDA DE BRATISLAVA
CALLE DE LA VALLETA
CALLE BRATISLAVA
BULEVAR SALBURUA
BULEVAR SALBURUA
INSTALACIÓN DE CÁMARA
INSTALACIÓN DE CÁMARA
NIKOSIA
1+020
1+300
1+400
1+300
Y= 4743600
X= 528600
Y= 4743625
X= 528700
Y= 4743750
X= 528675
3S+B+III
3S+B+III
2S+B+IV
2S+B+IV
2S+B+IV
2S+B+IV
2S+B+V
2S+B+V
2S+B+V

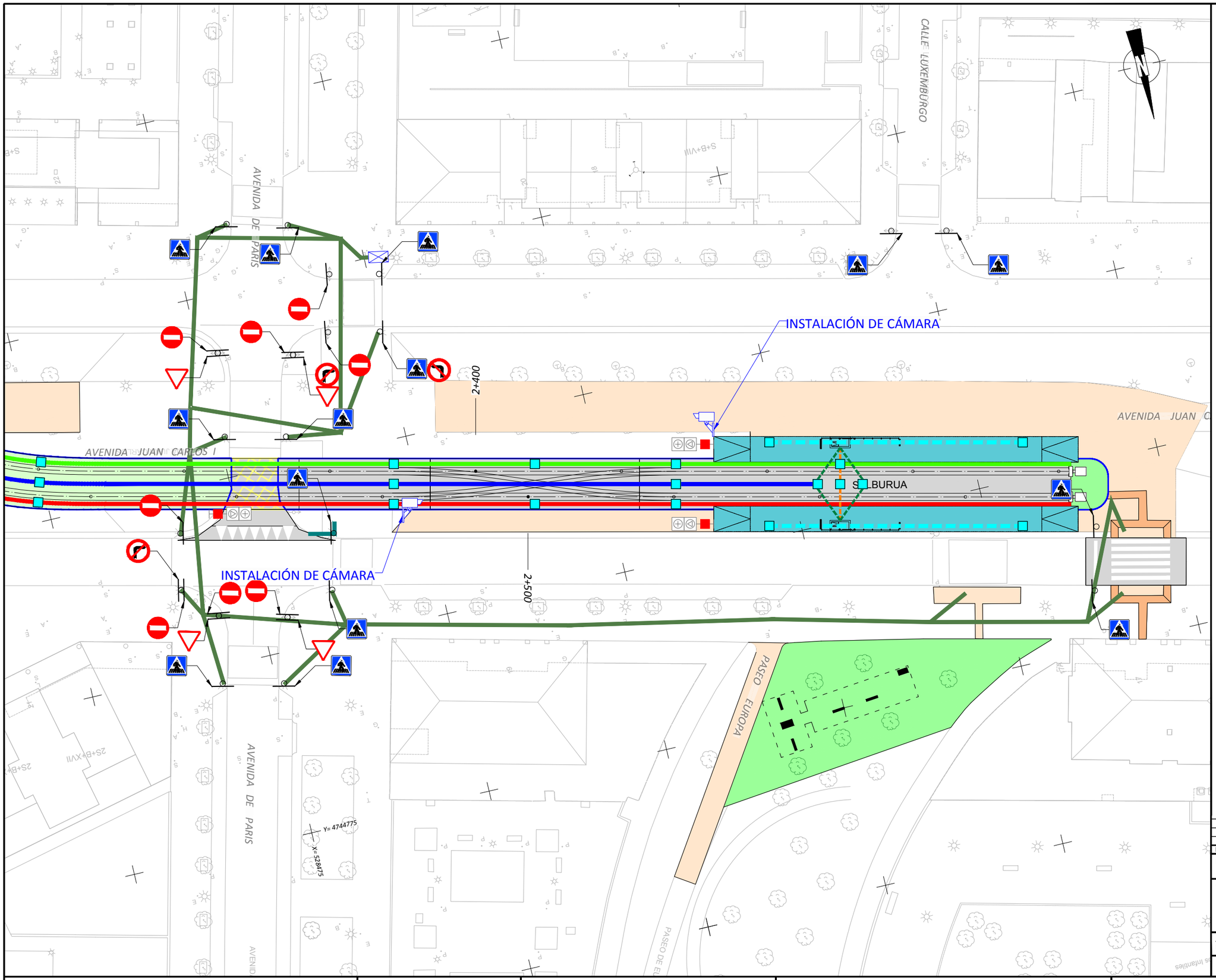

OHARRAK :

NOTAS :

LEYENDA OBRA CIVIL

NUEVA CANALIZACIÓN CÁMARAS

- CANALIZACIÓN 2 TUBOS Ø110
- NUEVA ARQUETA CÁMARAS

CANALIZACIÓN TRANVIARIA

- ZANJA 1:
  3 TUBOS PVC Ø200 (30Kv)
  2 TUBOS PVC Ø160 (FEEDER)
  1 TUBO PVC Ø90 (CABLE GUARDA)
- ZANJA 2:
  3 TRITUBOS PVC Ø50 (COMUNICACIONES)
  2 TUBOS PVC Ø160 (LÍNEA 600V)
- ZANJA 3:
  3 TRITUBOS PVC Ø50 (TELEMANDO Y SEÑAL. VIARIA)
  3 TRITUBOS PVC Ø110 (SEÑALIZACIÓN TRANVIARIA)
  1 TUBO PVC Ø90 (CABLE GUARDA)
- ZANJA 4:
  1 TUBO PVC Ø160 (LÍNEA 600V)
- ZANJA 5:
  3 TRITUBOS PVC Ø50 (TELEMANDO Y SEÑALIZACIÓN)
  3 TUBOS PVC Ø110 (SEÑALIZACIÓN TRANVIARIA)
- ZANJA 6:
  2 TUBOS PVC Ø50 (CANCELADORAS)
- ARQUETA 60x60

REV.	BERRIKUSPENAK / REVISIONES
A	PROYECTO / PRIMERA EMIS
REV.	CLASE DE MODIFICACIÓN

1 2 3 4 5

AHOLKULARIA / CONSULTOR

IDOM

INGENIERO AUTOR

Ibai Ormaza Saezmiera
Colegiado Nº 12.732

AHOLKULARIA ERREFERENTZIA REFERENCIA CONSULTOR	ERREFERENTZIA REFERENCIA
100963_02.06.05	TVAS-CO-20-044-A

EUSKO JAURLARITZA GOBIERNO VASCO
EKONOMIAREN GARAPEN ETA AZPIEGITURA SAILA
DEPARTAMENTO DE DESARROLLO ECONÓMICO E INFRAESTRUCTURAS

euskal trenbide sarea
PROIEKTUAREN IKUSKAPENA ETA ZUZENDARITZA
INSPECCIÓN Y DIRECCIÓN DEL PROYECTO

ESKALA ORIGINALA:
ESCALA ORIGINAL
(DIN-A3)
SIN ESCALA

ESKALA GRAFIKOA
ESCALA GRÁFICA

PROIEKTUAREN IZENBURUA
TITULO DEL PROYECTO
PROYECTO DE SEÑALIZACIÓN VIARIA DE LA AMPLIACIÓN DEL TRANVÍA DE VITORIA-GASTEIZ A SALBURUA

PLANOAREN IZENBURUA
TITULO DEL PLANO
SITUACIÓN FUTURA
EQUIPAMIENTO
CCTV ZONA DE MANIOBRAS DE SALBURUA

PLANO-ZK / N. PLANO
02.06

ORRIA / HOJA
05 Sigue FIN

OHARRAK :
NOTAS :

LEYENDA

- FIBRA (Gigabit Ethernet - SFP)
- COBRE UTP (Fast Ethernet - RJ45)
- SERIE (RS-485)

BLOQUE 1

REPARTIDOR DE FIBRA ÓPTICA

MANGUERA
64 F.O. (x2)

VALIDADORA



LATIGUILLOS DE FIBRA

PLC



SWITCH IP



EXPEDICIÓN
+
INTERFONO
+
CÁMARA





TERMINAL DE INFORMACIÓN



MINUTRAN

BLOQUE 2

VALIDADORA





EXPEDICIÓN
+
INTERFONO
+
CÁMARA



TERMINAL DE INFORMACIÓN



MINUTRAN

REV.	CLASE DE MODIFICACIÓN	FECHA	NOMBRE	COMP.	OBRA
A	PROYECTO / PRIMERA EMISIÓN	JUN-20	JMT	IBS	

BERRIKUSPENAK / REVISIONES

AHOLKULARIA / CONSULTOR
IDOM

INGENIARI EGILEA
INGENIERO AUTOR
Ibai Ormaza Saezmiera
Colegiado Nº 12.732

AHOLKULARIA ERREFERENTZIA
REFERENCIA CONSULTOR
100963_03.01.01

ERREFERENTZIA
REFERENCIA
TVAS-CO-20-045-A

EUSKO JAURLARITZA GOBIERNO VASCO
EKONOMIAREN GARAPEN ETA AZPIEGITURA SAILA
DEPARTAMENTO DE DESARROLLO ECONÓMICO E INFRAESTRUCTURAS

euskal trenbide sarea
PROIEKTUAREN IKUSKAPENA ETA ZUZENDARITZA
INSPECCIÓN Y DIRECCIÓN DEL PROYECTO

ESKALA ORIGINALA:
ESCALA ORIGINAL
(DIN-A3)
1:50

0 0.25 0.50 0.75 1 1.25 1.50 1.75 2 2.25 2.50
ESKALA GRAFIKOA
ESCALA GRÁFICA

PROIEKTUAREN IZENBURUA
TITULO DEL PROYECTO
PROYECTO DE SEÑALIZACIÓN VIARIA DE LA AMPLIACIÓN DEL TRANVÍA DE VITORIA-GASTEIZ A SALBURUA

PLANOAREN IZENBURUA
TITULO DEL PLANO
DETALLES
BLOQUE TÉCNICO TIPO
CONEXIONADO DE EQUIPOS

PLANO-ZK / N. PLANO
03.01

ORRIA / HOJA
01 Sigue FIN

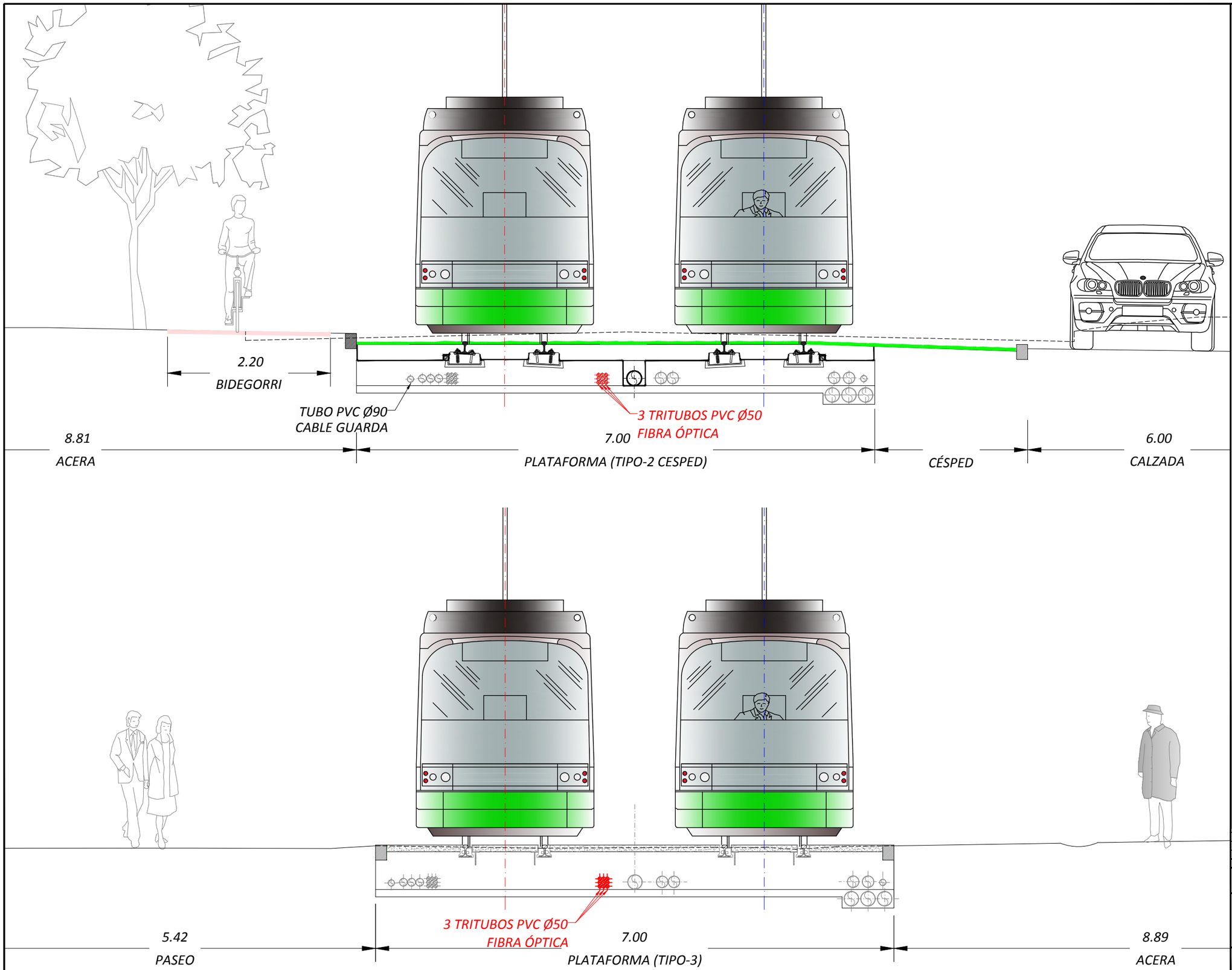

OHARRAK :
NOTAS :

REV.	CLASE DE MODIFICACIÓN	FECHA	NOMBRE	COMP.	OBRA
A	PROYECTO / PRIMERA EMISIÓN	JUN-20	JMT	IBS	

BERRIKUSPENAK / REVISIONES

AHOLKULARIA / CONSULTOR
IDOM

INGENIARI EGILEA
INGENIERO AUTOR
Ibai Ormaza Saezmiera
Colegiado Nº 12.732

AHOLKULARIA ERREFERENTZIA
REFERENCIA CONSULTOR
100963_03.02.01

ERREFERENTZIA
REFERENCIA
TVAS-CO-20-046-A

EUSKO JAURLARITZA GOBIERNO VASCO
EKONOMIAREN GARAPEN ETA AZPIEGITURA SAILA
DEPARTAMENTO DE DESARROLLO ECONÓMICO E INFRAESTRUCTURAS

euskal trenbide sarea
PROIEKTUAREN IKUSKAPENA ETA ZUZENDARITZA
INSPECCIÓN Y DIRECCIÓN DEL PROYECTO

ESKALA ORIGINALA:
ESCALA ORIGINAL
(DIN-A3)
1:50

0 0.25 0.50 0.75 1 1.25 1.50 1.75 2 2.25 2.50
ESKALA GRAFIKOA
ESCALA GRÁFICA

PROIEKTUAREN IZENBURUA
TITULO DEL PROYECTO
PROYECTO DE SEÑALIZACIÓN VIARIA DE LA AMPLIACIÓN DEL TRANVÍA DE VITORIA-GASTEIZ A SALBURUA

PLANOAREN IZENBURUA
TITULO DEL PLANO
DETALLES CANALIZACIÓN

PLANO-ZK / N. PLANO
03.02

ORRIA / HOJA
01 Sigue 02

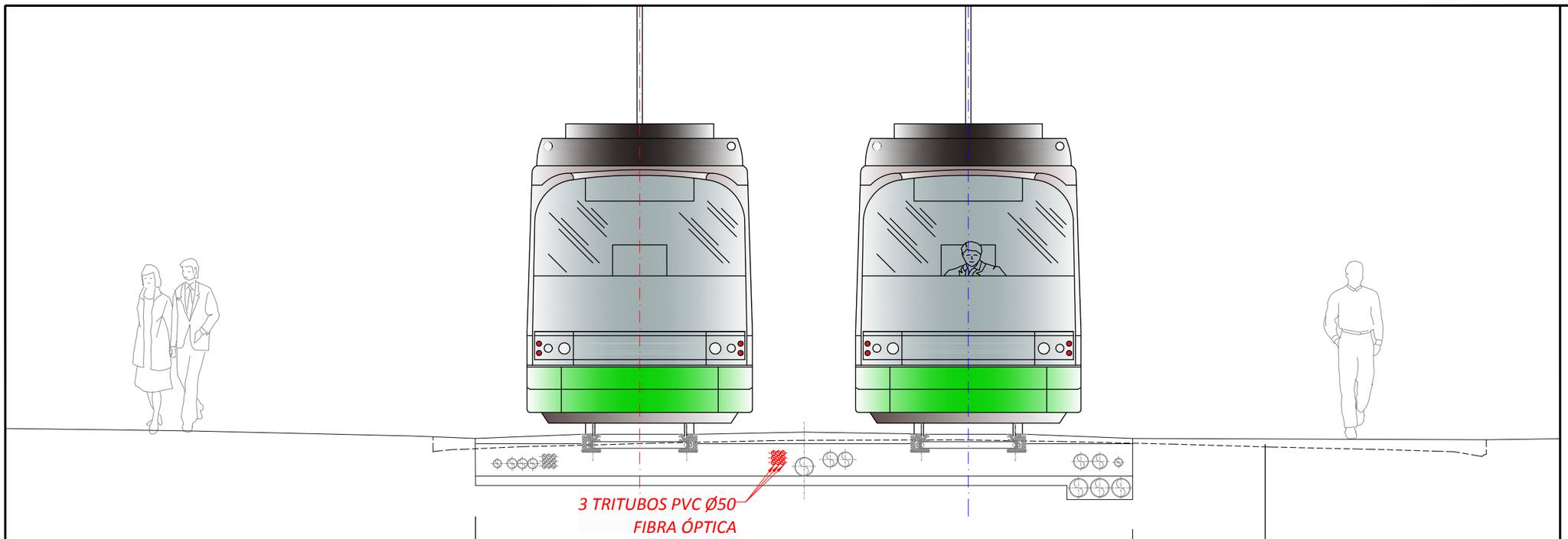

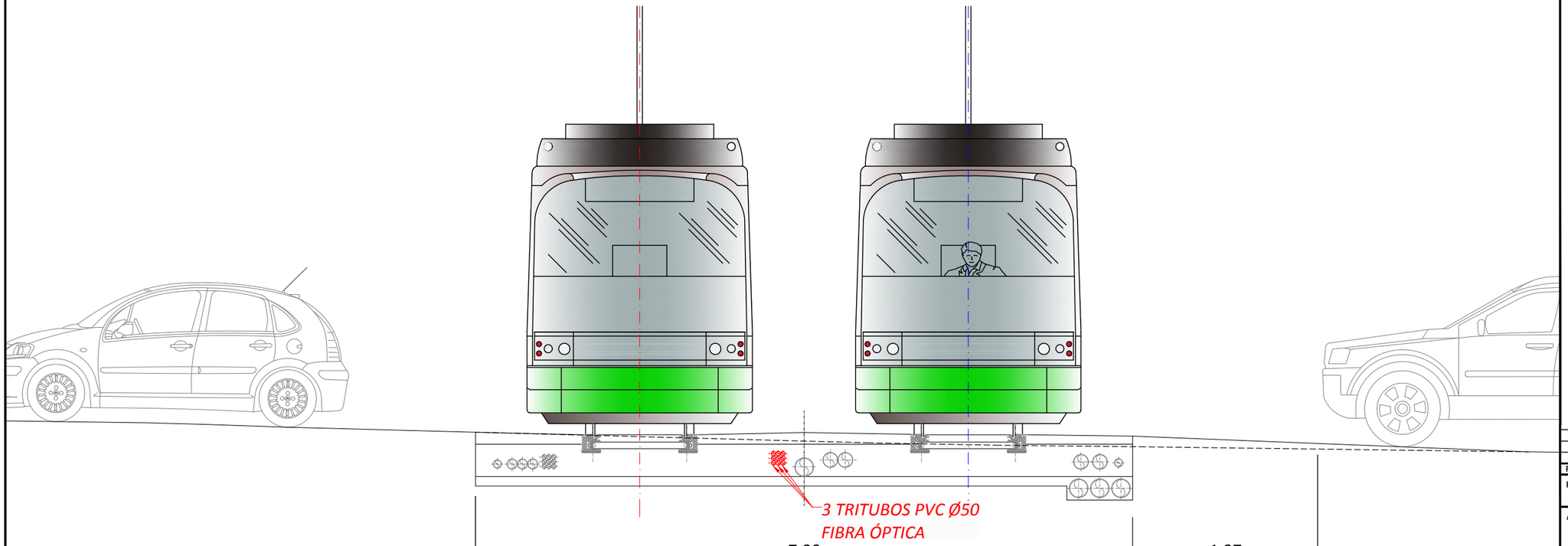

OHARRAK :
NOTAS :

REV.	CLASE DE MODIFICACIÓN	FECHA	NOMBRE	COMP.	OBRA
A	PROYECTO / PRIMERA EMISIÓN	JUN-20	JMT	IBS	

BERRIKUSPENAK / REVISIONES

AHOLKULARIA / CONSULTOR
IDOM

INGENIARI EGILEA
INGENIERO AUTOR
Ibai Ormaza Saezmiera
Colegiado Nº 12.732

AHOLKULARIA ERREFERENTZIA
REFERENCIA CONSULTOR
100963_03.02.02

ERREFERENTZIA
REFERENCIA
TVAS-CO-20-047-A

EUSKO JAURLARITZA GOBIERNO VASCO
EKONOMIAREN GARAPEN ETA AZPIEGITURA SAILA
DEPARTAMENTO DE DESARROLLO ECONÓMICO E INFRAESTRUCTURAS

euskal trenbide sarea
PROIEKTUAREN IKUSKAPENA ETA ZUZENDARITZA
INSPECCIÓN Y DIRECCIÓN DEL PROYECTO

ESKALA ORIGINALA:
ESCALA ORIGINAL (DIN-A3)
1:50

0 0.25 0.50 0.75 1 1.25 1.50 1.75 2 2.25 2.50
ESKALA GRAFIKOA
ESCALA GRÁFICA

PROIEKTUAREN IZENBURUA
TITULO DEL PROYECTO
PROYECTO DE SEÑALIZACIÓN VIARIA DE LA AMPLIACIÓN DEL TRANVÍA DE VITORIA-GASTEIZ A SALBURUA

PLANOAREN IZENBURUA
TITULO DEL PLANO
DETALLES CANALIZACIÓN

PLANO-ZK / N. PLANO
03.02

ORRIA / HOJA
02 Sigue 03

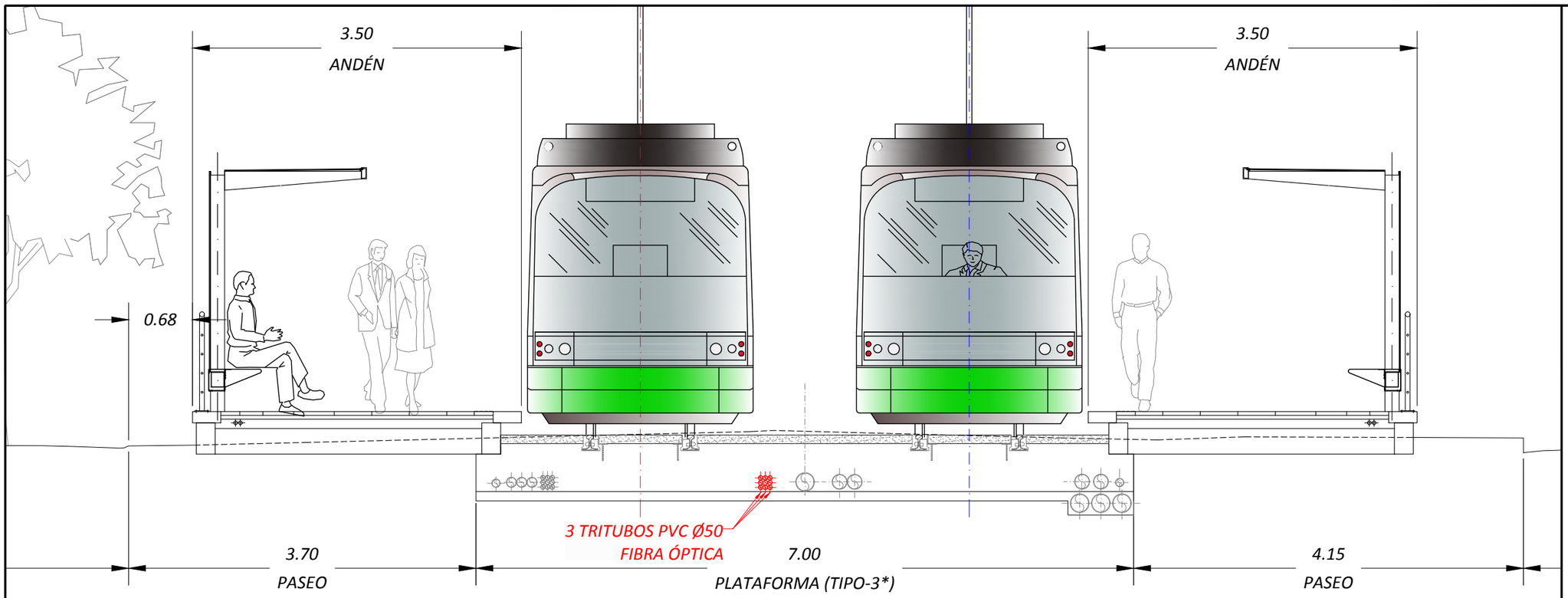

OHARRAK :
NOTAS :

REV.	CLASE DE MODIFICACIÓN	FECHA	NOMBRE	COMP.	OBRA
A	PROYECTO / PRIMERA EMISIÓN	JUN-20	JMT	IBS	

BERRIKUSPENAK / REVISIONES

AHOLKULARIA / CONSULTOR
IDOM

INGENIARI EGILEA
INGENIERO AUTOR
Ibai Ormaza Saezmiera
Colegiado Nº 12.732

AHOLKULARIA ERREFERENTZIA
REFERENCIA CONSULTOR
100963_03.02.03

ERREFERENTZIA
REFERENCIA
TVAS-CO-20-048-A

EUSKO JAURLARITZA GOBIERNO VASCO
EKONOMIAREN GARAPEN ETA AZPIEGITURA SAILA
DEPARTAMENTO DE DESARROLLO ECONÓMICO E INFRAESTRUCTURAS

euskal trenbide sarea
PROIEKTUAREN IKUSKAPENA ETA ZUZENDARITZA
INSPECCIÓN Y DIRECCIÓN DEL PROYECTO

ESKALA ORIGINALA:
ESCALA ORIGINAL
(DIN-A3)
1:50

0 0.25 0.50 0.75 1 1.25 1.50 1.75 2 2.25 2.50
ESKALA GRAFIKOA
ESCALA GRÁFICA

PROIEKTUAREN IZENBURUA
TITULO DEL PROYECTO
PROYECTO DE SEÑALIZACIÓN VIARIA DE LA AMPLIACIÓN DEL TRANVÍA DE VITORIA-GASTEIZ A SALBURUA

PLANOAREN IZENBURUA
TITULO DEL PLANO
DETALLES CANALIZACIÓN

PLANO-ZK / N. PLANO
03.02

ORRIA / HOJA
03 Sigue FIN

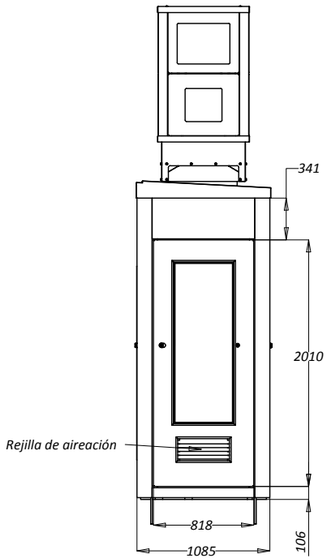

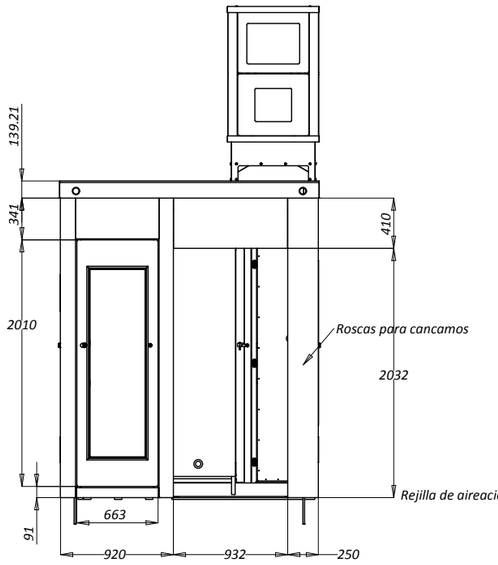

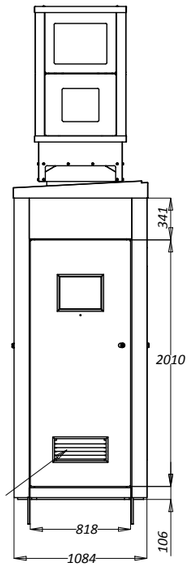

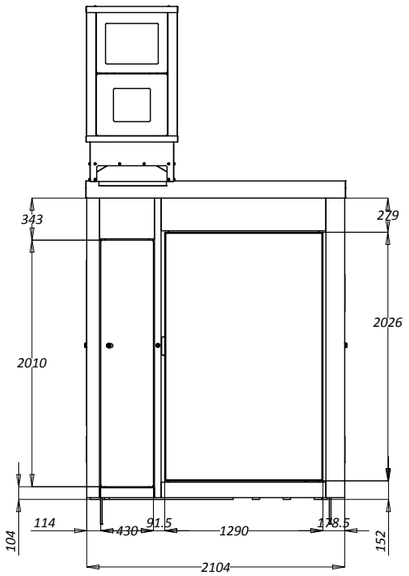

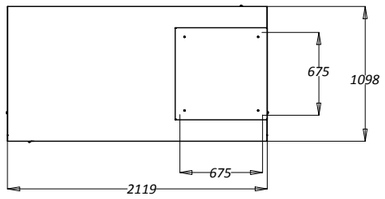

DETALLE DE ANDÉN CON MARQUESINA SIMPLE

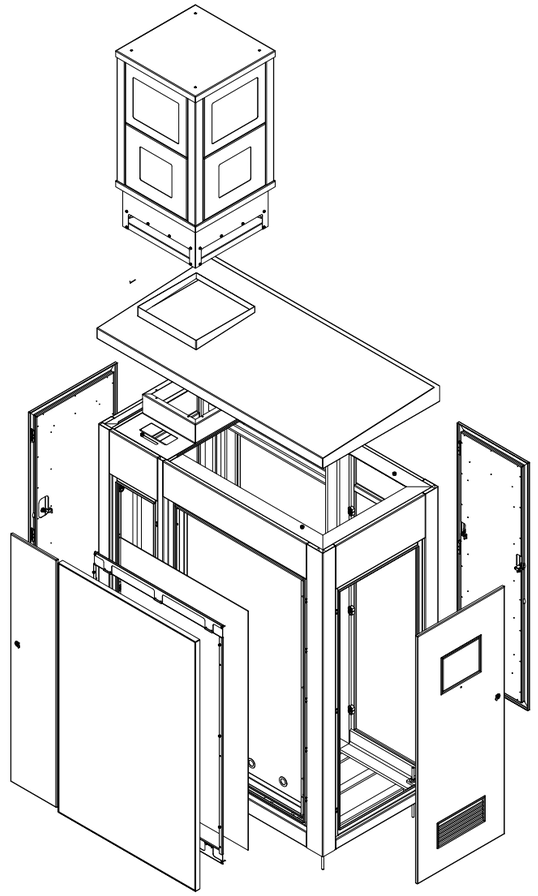

OHARRAK :
NOTAS :

REV.	CLASE DE MODIFICACIÓN	FECHA	NOMBRE	COMP.	OBRA
A	PROYECTO / PRIMERA EMISIÓN	JUN-20	JMT	IBS	

BERRIKUSPENAK / REVISIONES

AHOLKULARIA / CONSULTOR
IDOM

INGENIARI EGILEA
INGENIERO AUTOR
Ibai Ormaza Saezmiera
Colegiado Nº 12.732

AHOLKULARIA ERREFERENTZIA
REFERENCIA CONSULTOR
100963_03.03.01

ERREFERENTZIA
REFERENCIA
TVAS-CO-20-049-A

EUSKO JAURLARITZA GOBIERNO VASCO
EKONOMIAREN GARAPEN ETA AZPIEGITURA SAILA
DEPARTAMENTO DE DESARROLLO ECONÓMICO E INFRAESTRUCTURAS

euskal trenbide sarea
PROIEKTUAREN IKUSKAPENA ETA ZUZENDARITZA
INSPECCIÓN Y DIRECCIÓN DEL PROYECTO

ESKALA ORIGINALA:
ESCALA ORIGINAL
(DIN-A3)
SIN ESCALA

ESKALA GRAFIKOA
ESCALA GRÁFICA

PROIEKTUAREN IZENBURUA
TITULO DEL PROYECTO
PROYECTO DE SEÑALIZACIÓN VIARIA DE LA AMPLIACIÓN DEL TRANVÍA DE VITORIA-GASTEIZ A SALBURUA

PLANOAREN IZENBURUA
TITULO DEL PLANO
DETALLES
DISTRIBUCIÓN DE EQUIPOS EN PARADA

PLANO-ZK / N. PLANO
03.03

ORRIA / HOJA
01 Sigue 02

OHARRAK :
NOTAS :

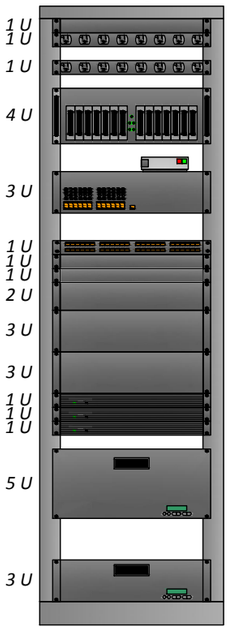

Regleta de iluminación
Regleta de alimentación
Regleta de alimentación
PLC
Conversores CU-F.O. – Oficina Euskotren
Switch de parada
Repartidor UTP 24P
Panel pasahilos
Panel ciego
Repartidor de bandejas de conector FO – 3x12
Repartidor de bandejas de empalme FO – 4x16 (ramal Universidad)
Repartidor de bandejas de empalme FO – 4x16 (ramal Salburua)
Repartidor F.O. monobandeja (ramal Salburua)
Repartidor F.O. monobandeja (ramal Universidad)
Repartidor F.O. monobandeja (enlace Oficina Euskotren)
Controladora SAI
Baterías SAI

Rack de comunicaciones en BT de parada Florida

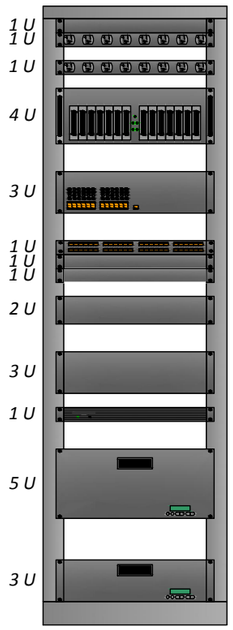

Regleta de iluminación
Regleta de alimentación
Regleta de alimentación
PLC
Switch de parada
Repartidor UTP 24P
Panel pasahilos
Panel ciego
Repartidor de bandejas de conector FO – 3x12
Repartidor de bandejas de empalme FO – 4x16
Repartidor F.O. monobandeja (servicios municipales)
Controladora SAI
Baterías SAI

Rack de comunicaciones en BT de parada

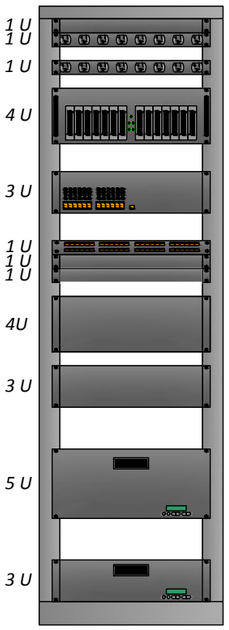

Regleta de iluminación
Regleta de alimentación
Regleta de alimentación
PLC
Switch de parada
Repartidor UTP 24P
Panel pasahilos
Panel ciego
Repartidor de bandejas de conector FO – 6x12
Repartidor de bandejas de empalme FO – 4x16
Controladora SAI
Baterías SAI

Rack de comunicaciones en BT de parada Salburua

REV.	CLASE DE MODIFICACIÓN	FECHA	NOMBRE	COMP.	OBRA
A	PROYECTO / PRIMERA EMISIÓN	JUN-20	JMT	IBS	

BERRIKUSPENAK / REVISIONES

AHOLKULARIA / CONSULTOR
IDOM

INGENIARI EGILEA
INGENIERO AUTOR
Ibai Ormaza Saezmiera
Colegiado Nº 12.732

AHOLKULARIA ERREFERENTZIA
REFERENCIA CONSULTOR
100963_03.03.02

ERREFERENTZIA
REFERENCIA
TVAS-CO-20-050-A

EUSKO JAURLARITZA GOBIERNO VASCO
EKONOMIAREN GARAPEN ETA AZPIEGITURA SAILA
DEPARTAMENTO DE DESARROLLO ECONÓMICO E INFRAESTRUCTURAS

euskal trenbide sarea
PROIEKTUAREN IKUSKAPENA ETA ZUZENDARITZA
INSPECCIÓN Y DIRECCIÓN DEL PROYECTO

ESKALA ORIGINALA:
ESCALA ORIGINAL
(DIN-A3)
SIN ESCALA

ESKALA GRAFIKOA
ESCALA GRÁFICA

PROIEKTUAREN IZENBURUA
TITULO DEL PROYECTO
PROYECTO DE SEÑALIZACIÓN VIARIA DE LA AMPLIACIÓN DEL TRANVÍA DE VITORIA-GASTEIZ A SALBURUA

PLANOAREN IZENBURUA
TITULO DEL PLANO
DETALLES
DISTRIBUCIÓN DE EQUIPOS EN PARADA
RACK DE COMUNICACIONES

PLANO-ZK / N. PLANO
03.03

ORRIA / HOJA
02 Sigue FIN