OHARRAK:
NOTAS:

Indice de páginas

Código	Página	Revisión	Descripción de página
PROYECTO DE INSTALACIONES ELÉCTRICAS Y EQUIPOS DEL TRAMO DE ALTZA - GALTZARABORDA	1 / 668	PRIMERA EDICION	Índice
	2 / 668	PRIMERA EDICION	Índice
	3 / 668	PRIMERA EDICION	Índice
	4 / 668	PRIMERA EDICION	Índice
	5 / 668	PRIMERA EDICION	Índice
	6 / 668	PRIMERA EDICION	Índice
	7 / 668	PRIMERA EDICION	Índice
	8 / 668	PRIMERA EDICION	Índice
	9 / 668	PRIMERA EDICION	Índice
	10 / 668	PRIMERA EDICION	Índice
	11 / 668	PRIMERA EDICION	Índice
	12 / 668	PRIMERA EDICION	Índice
	13 / 668	PRIMERA EDICION	Índice
	14 / 668	PRIMERA EDICION	Índice
	351 / 668	PRIMERA EDICION	ESTACION PASAIA CENTROS DE TRANSFORMACION ESQUEMA UNIFILAR
	352 / 668	PRIMERA EDICION	ESTACION PASAIA CENTROS DE TRANSFORMACION 13.2 kV DOS TRANSFORMADORES (ESTACIONES) ESQUEMA CONTROL_1
	353 / 668	PRIMERA EDICION	ESTACION PASAIA CENTROS DE TRANSFORMACION 13.2 kV DOS TRANSFORMADORES (ESTACIONES) ESQUEMA CONTROL_2
	354 / 668	PRIMERA EDICION	ESTACION PASAIA CENTROS DE TRANSFORMACION 13.2 kV DOS TRANSFORMADORES (ESTACIONES) ESQUEMA CONTROL_3
	355 / 668	PRIMERA EDICION	ESTACION PASAIA CENTROS DE TRANSFORMACION 13.2 kV DOS TRANSFORMADORES (ESTACIONES) ESQUEMA CONTROL_4
	356 / 668	PRIMERA EDICION	ESTACION PASAIA CENTROS DE TRANSFORMACION 13.2 kV DOS TRANSFORMADORES (ESTACIONES) ESQUEMA CONTROL_5
	357 / 668	PRIMERA EDICION	ESTACION PASAIA CENTROS DE TRANSFORMACION 13.2 kV DOS TRANSFORMADORES (ESTACIONES) ESQUEMA CONTROL_6
	358 / 668	PRIMERA EDICION	ESTACION PASAIA CENTROS DE TRANSFORMACION 13.2 kV DOS TRANSFORMADORES (ESTACIONES) ESQUEMA CONTROL_7
	359 / 668	PRIMERA EDICION	ESTACION PASAIA CENTROS DE TRANSFORMACION 13.2 kV DOS TRANSFORMADORES (ESTACIONES) ESQUEMA CONTROL_8
	360 / 668	PRIMERA EDICION	ESTACION PASAIA CENTROS DE TRANSFORMACION 13.2 kV DOS TRANSFORMADORES (ESTACIONES) ESQUEMA CONTROL_9

REV.	CLASE DE MODIFICACION	FECHA	NOMBRE	COMP	OBRA
A	PRIMERA EMISIÓN	JUN 24	BIR		

BERRIKUSPENAK / REVISIONES

AHOLKULARIA/ CONSULTOR
CAF TURNKEY ENGINEERING

INGENIARI EGILEA
INGENIERO AUTOR
Colegiado Nº 4534

AHOLKULARIAREN ERREFERENTZIA
REFERENCIA CONSULTOR
TTE-II-21004ETS-IEE001

ERREFENTZIA
REFERENCIA
MDIAG-22-001-A

EUSKO JAURLARITZA GOBIERNO VASCO
EKONOMIAREN GARAPEN ETA AZPIEGITURA SAILA
DEPARTAMENTO DE DESARROLLO ECONÓMICO E INFRAESTRUCTURAS

etS euskal trenbide sarea
PROIEKTUAREN IKUSKAPENA ETA ZUZENDARITZA
INSPECCION Y DIRECCION DEL PROYECTO

ESKALA ORIGINALA
ESCALA ORIGINAL
SE
EN DIN A1

ESKALA GRAFIKOA
ESCALA GRAFICA

PROIEKTUAREN IZENBURUA
TITULO DEL PROYECTO
ALTZA-GALTZARABORDA TARTEKO INSTALAZIO ELEKTRIKOEN ETA EKIPOEN PROIEKTUA
PROYECTO DE INSTALACIONES ELÉCTRICAS Y EQUIPOS DEL TRAMO DE ALTZA - GALTZARABORDA

PLANOAREN IZENBURUA
TITULO DEL PLANO
Índice

PLANO ZK./ N. PLANO
01

ORRIA / HOJA
1/ 668

Indice de páginas

Código	Página	Revisión	Descripción de página
PROYECTO DE INSTALACIONES ELÉCTRICAS Y EQUIPOS DEL TRAMO DE ALTZA - GALTZARABORDA	361 / 668	PRIMERA EDICION	ESTACION PASAIA CENTROS DE TRANSFORMACION 13.2 kV DOS TRANSFORMADORES (ESTACIONES) ESQUEMA CONTROL_10
	362 / 668	PRIMERA EDICION	ESTACION PASAIA CENTROS DE TRANSFORMACION 13.2 kV DOS TRANSFORMADORES (ESTACIONES) ESQUEMA CONTROL_11
	363 / 668	PRIMERA EDICION	ESTACION PASAIA CENTROS DE TRANSFORMACION 13.2 kV DOS TRANSFORMADORES (ESTACIONES) ENTRADA PLC_1
	364 / 668	PRIMERA EDICION	ESTACION PASAIA CENTROS DE TRANSFORMACION 13.2 kV DOS TRANSFORMADORES (ESTACIONES) ENTRADA PLC_2
	365 / 668	PRIMERA EDICION	ESTACION PASAIA CENTROS DE TRANSFORMACION 13.2 kV DOS TRANSFORMADORES (ESTACIONES) ENTRADA PLC_3
	366 / 668	PRIMERA EDICION	ESTACION PASAIA CENTROS DE TRANSFORMACION 13.2 kV DOS TRANSFORMADORES (ESTACIONES) SALIDAS PLC_1
	367 / 668	PRIMERA EDICION	ESTACION PASAIA CENTROS DE TRANSFORMACION 13.2 kV DOS TRANSFORMADORES (ESTACIONES) DISPOSICION FISICA
	368 / 668	PRIMERA EDICION	ESTACION PASAIA CENTROS DE TRANSFORMACION BORNERO DE FUERZA
	369 / 668	PRIMERA EDICION	ESTACION PASAIA CENTROS DE TRANSFORMACION BORNERO DE FUERZA
	370 / 668	PRIMERA EDICION	ESTACION PASAIA CENTROS DE TRANSFORMACION BORNERO DE FUERZA
	371 / 668	PRIMERA EDICION	ESTACION PASAIA CENTROS DE TRANSFORMACION BORNERO DE FUERZA
	372 / 668	PRIMERA EDICION	ESTACION PASAIA CENTROS DE TRANSFORMACION BORNERO DE FUERZA
	373 / 668	PRIMERA EDICION	ESTACION PASAIA CENTROS DE TRANSFORMACION BORNERO DE FUERZA
	374 / 668	PRIMERA EDICION	ESTACION PASAIA CENTROS DE TRANSFORMACION BORNERO DE FUERZA
	375 / 668	PRIMERA EDICION	ESTACION PASAIA CENTROS DE TRANSFORMACION BORNERO DE FUERZA
	376 / 668	PRIMERA EDICION	ESTACION PASAIA CENTROS DE TRANSFORMACION BORNERO DE FUERZA
	377 / 668	PRIMERA EDICION	ESTACION PASAIA CENTROS DE TRANSFORMACION BORNERO DE FUERZA
	378 / 668	PRIMERA EDICION	ESTACION PASAIA CENTROS DE TRANSFORMACION BORNERO DE FUERZA
	379 / 668	PRIMERA EDICION	ESTACION PASAIA CENTROS DE TRANSFORMACION LISTADO DE CABLES
	380 / 668	PRIMERA EDICION	ESTACION PASAIA CUADRO SALIDA SECUNDARIO TRANSFORMADORES ESQUEMA UNIFILAR_1
	381 / 668	PRIMERA EDICION	ESTACION PASAIA CUADRO SALIDA SECUNDARIO TRANSFORMADORES ESQUEMA CONTROL_1
	382 / 668	PRIMERA EDICION	ESTACION PASAIA CUADRO SALIDA SECUNDARIO TRANSFORMADORES ESQUEMA CONTROL_2
	383 / 668	PRIMERA EDICION	ESTACION PASAIA CUADRO SALIDA SECUNDARIO TRANSFORMADORES BORNERO DE FUERZA
	384 / 668	PRIMERA EDICION	ESTACION PASAIA CUADRO SALIDA SECUNDARIO TRANSFORMADORES BORNERO DE FUERZA

OHARRAK:
NOTAS:

REV.	CLASE DE MODIFICACION	FECHA	NOMBRE	COMP	OBRA
A	PRIMERA EMISIÓN	JUN 24	BIR		

BERRIKUSPENAK / REVISIONES

AHOLKULARIA/ CONSULTOR
CAF TURNKEY ENGINEERING

INGENIARI EGILEA
INGENIERO AUTOR
Colegiado Nº 4534

AHOLKULARIAREN ERREFERENTZIA
REFERENCIA CONSULTOR
TTE-II-21004ETS-IEE002

ERREFENTZIA
REFERENCIA
MDIAG-22-002-A

EUSKO JAURLARITZA GOBIERNO VASCO
EKONOMIAREN GARAPEN ETA AZPIEGITURA SAILA
DEPARTAMENTO DE DESARROLLO ECONÓMICO E INFRAESTRUCTURAS

etS euskal trenbide sarea
PROIEKTUAREN IKUSKAPENA ETA ZUZENDARITZA
INSPECCION Y DIRECCION DEL PROYECTO

ESKALA ORIGINALA
ESCALA ORIGINAL
SE
EN DIN A1

ESKALA GRAFIKOA
ESCALA GRAFICA

PROIEKTUAREN IZENBURUA
TITULO DEL PROYECTO
ALTZA-GALTZARABORDA TARTEKO INSTALAZIO ELEKTRIKOEN ETA EKIPOEN PROIEKTUA
PROYECTO DE INSTALACIONES ELÉCTRICAS Y EQUIPOS DEL TRAMO DE ALTZA - GALTZARABORDA

PLANOAREN IZENBURUA
TITULO DEL PLANO
Índice

PLANO ZK./ N. PLANO
02

ORRIA / HOJA
2/ 668

OHARRAK:
NOTAS:

Indice de páginas

Código	Página	Revisión	Descripción de página
PROYECTO DE INSTALACIONES ELÉCTRICAS Y EQUIPOS DEL TRAMO DE ALTZA - GALTZARABORDA	385 / 668	PRIMERA EDICION	ESTACIÓN PASAIA CUADRO GENERAL DE BAJA TENSIÓN ESQUEMA UNIFILAR
	386 / 668	PRIMERA EDICION	ESTACIÓN PASAIA CUADRO GENERAL DE BAJA TENSIÓN ESQUEMA UNIFILAR
	387 / 668	PRIMERA EDICION	ESTACIÓN PASAIA CUADRO GENERAL DE BAJA TENSIÓN ESQUEMA UNIFILAR
	388 / 668	PRIMERA EDICION	ESTACIÓN PASAIA CUADRO GENERAL DE BAJA TENSIÓN ESQUEMA UNIFILAR
	389 / 668	PRIMERA EDICION	ESTACIÓN PASAIA CUADRO GENERAL DE BAJA TENSIÓN ESQUEMA UNIFILAR
	390 / 668	PRIMERA EDICION	ESTACIÓN PASAIA CUADRO GENERAL DE BAJA TENSIÓN ESQUEMA UNIFILAR
	391 / 668	PRIMERA EDICION	ESTACIÓN PASAIA CUADRO GENERAL DE BAJA TENSIÓN ESQUEMA UNIFILAR
	392 / 668	PRIMERA EDICION	ESTACIÓN PASAIA CUADRO GENERAL DE BAJA TENSIÓN ESQUEMA DE CONTROL
	393 / 668	PRIMERA EDICION	ESTACIÓN PASAIA CUADRO GENERAL DE BAJA TENSIÓN ESQUEMA DE CONTROL
	394 / 668	PRIMERA EDICION	ESTACIÓN PASAIA CUADRO GENERAL DE BAJA TENSIÓN ESQUEMA DE CONTROL
	395 / 668	PRIMERA EDICION	ESTACIÓN PASAIA CUADRO GENERAL DE BAJA TENSIÓN ESQUEMA DE CONTROL
	396 / 668	PRIMERA EDICION	ESTACIÓN PASAIA CUADRO GENERAL DE BAJA TENSIÓN ESQUEMA DE CONTROL
	397 / 668	PRIMERA EDICION	ESTACIÓN PASAIA CUADRO GENERAL DE BAJA TENSIÓN ESQUEMA DE CONTROL
	398 / 668	PRIMERA EDICION	ESTACIÓN PASAIA CUADRO GENERAL DE BAJA TENSIÓN ESQUEMA DE CONTROL
	399 / 668	PRIMERA EDICION	ESTACIÓN PASAIA CUADRO GENERAL DE BAJA TENSIÓN ESQUEMA DE CONTROL
	400 / 668	PRIMERA EDICION	ESTACIÓN PASAIA CUADRO GENERAL DE BAJA TENSIÓN ESQUEMA DE CONTROL
	401 / 668	PRIMERA EDICION	ESTACIÓN PASAIA CUADRO GENERAL DE BAJA TENSIÓN ESQUEMA DE CONTROL
	402 / 668	PRIMERA EDICION	ESTACIÓN PASAIA CUADRO GENERAL DE BAJA TENSIÓN ESQUEMA DE CONTROL
	403 / 668	PRIMERA EDICION	ESTACIÓN PASAIA CUADRO GENERAL DE BAJA TENSIÓN ESQUEMA DE CONTROL
	404 / 668	PRIMERA EDICION	ESTACIÓN PASAIA CUADRO GENERAL DE BAJA TENSIÓN ESQUEMA DE CONTROL
	405 / 668	PRIMERA EDICION	ESTACIÓN PASAIA CUADRO GENERAL DE BAJA TENSIÓN ESQUEMA DE CONTROL
	406 / 668	PRIMERA EDICION	ESTACIÓN PASAIA CUADRO GENERAL DE BAJA TENSIÓN ESQUEMA DE CONTROL
	407 / 668	PRIMERA EDICION	ESTACIÓN PASAIA CUADRO GENERAL DE BAJA TENSIÓN ESQUEMA DE CONTROL
	408 / 668	PRIMERA EDICION	ESTACIÓN PASAIA CUADRO GENERAL DE BAJA TENSIÓN DISPOSICIÓN FÍSICA

REV.	CLASE DE MODIFICACION	FECHA	NOMBRE	COMP	OBRA
A	PRIMERA EMISIÓN	JUN 24	BIR		

BERRIKUSPENAK / REVISIONES

AHOLKULARIA / CONSULTOR
CAF TURNKEY ENGINEERING

INGENIARI EGILEA
INGENIERO AUTOR
Colegiado Nº 4534

AHOLKULARIAREN ERREFERENTZIA
REFERENCIA CONSULTOR
TTE-II-21004ETS-IEE003

ERREFENTZIA
REFERENCIA
MDIAG-22-003-A

EUSKO JAURLARITZA GOBIERNO VASCO
EKONOMIAREN GARAPEN ETA AZPIEGITURA SAILA
DEPARTAMENTO DE DESARROLLO ECONÓMICO E INFRAESTRUCTURAS

etS euskal trenbide sarea
PROIEKTUAREN IKUSKAPENA ETA ZUZENDARITZA
INSPECCION Y DIRECCION DEL PROYECTO

ESKALA ORIGINALA
ESCALA ORIGINAL
SE
EN DIN A1

ESKALA GRAFIKOA
ESCALA GRAFICA

PROIEKTUAREN IZENBURUA
TITULO DEL PROYECTO
ALTZA-GALTZARABORDA TARTEKO INSTALAZIO ELEKTRIKOEN ETA EKIPOEN PROIEKTUA
PROYECTO DE INSTALACIONES ELÉCTRICAS Y EQUIPOS DEL TRAMO DE ALTZA - GALTZARABORDA

PLANOAREN IZENBURUA
TITULO DEL PLANO
Índice

PLANO ZK./ N. PLANO
03

ORRIA / HOJA
3/ 668

OHARRAK:
NOTAS:

Indice de páginas

Código	Página	Revisión	Descripción de página
PROYECTO DE INSTALACIONES ELÉCTRICAS Y EQUIPOS DEL TRAMO DE ALTZA - GALTZARABORDA	409 / 668	PRIMERA EDICION	ESTACIÓN PASAIA CUADRO GENERAL DE BAJA TENSIÓN BORNERO DE FUERZA
	410 / 668	PRIMERA EDICION	ESTACIÓN PASAIA CUADRO GENERAL DE BAJA TENSIÓN BORNERO DE FUERZA
	411 / 668	PRIMERA EDICION	ESTACIÓN PASAIA CUADRO GENERAL DE BAJA TENSIÓN BORNERO DE FUERZA
	412 / 668	PRIMERA EDICION	ESTACIÓN PASAIA CUADRO GENERAL DE BAJA TENSIÓN BORNERO DE FUERZA
	413 / 668	PRIMERA EDICION	ESTACIÓN PASAIA CUADRO GENERAL DE BAJA TENSIÓN BORNERO DE FUERZA
	414 / 668	PRIMERA EDICION	ESTACIÓN PASAIA CUADRO GENERAL DE BAJA TENSIÓN BORNERO DE FUERZA
	415 / 668	PRIMERA EDICION	ESTACIÓN PASAIA CUADRO GENERAL DE BAJA TENSIÓN BORNERO DE FUERZA
	416 / 668	PRIMERA EDICION	ESTACIÓN PASAIA CUADRO GENERAL DE BAJA TENSIÓN BORNERO DE FUERZA
	417 / 668	PRIMERA EDICION	ESTACIÓN PASAIA CUADRO GENERAL DE BAJA TENSIÓN BORNERO DE FUERZA
	418 / 668	PRIMERA EDICION	ESTACIÓN PASAIA CUADRO GENERAL DE BAJA TENSIÓN BORNERO DE FUERZA
	419 / 668	PRIMERA EDICION	ESTACIÓN PASAIA CUADRO GENERAL DE BAJA TENSIÓN BORNERO DE FUERZA
	420 / 668	PRIMERA EDICION	ESTACIÓN PASAIA CUADRO GENERAL DE BAJA TENSIÓN BORNERO DE FUERZA
	421 / 668	PRIMERA EDICION	ESTACIÓN PASAIA CUADRO GENERAL DE BAJA TENSIÓN BORNERO DE FUERZA
	422 / 668	PRIMERA EDICION	ESTACIÓN PASAIA CUADRO GENERAL DE BAJA TENSIÓN BORNERO DE FUERZA
	423 / 668	PRIMERA EDICION	ESTACIÓN PASAIA CUADRO GENERAL DE BAJA TENSIÓN BORNERO DE FUERZA
	424 / 668	PRIMERA EDICION	ESTACIÓN PASAIA CUADRO GENERAL DE BAJA TENSIÓN BORNERO DE FUERZA
	425 / 668	PRIMERA EDICION	ESTACIÓN PASAIA CUADRO GENERAL DE BAJA TENSIÓN BORNERO DE FUERZA
	426 / 668	PRIMERA EDICION	ESTACIÓN PASAIA CUADRO GENERAL DE BAJA TENSIÓN BORNERO DE FUERZA
	427 / 668	PRIMERA EDICION	ESTACIÓN PASAIA CUADRO GENERAL DE BAJA TENSIÓN BORNERO DE FUERZA
	428 / 668	PRIMERA EDICION	ESTACIÓN PASAIA CUADRO GENERAL DE BAJA TENSIÓN BORNERO DE FUERZA
	429 / 668	PRIMERA EDICION	ESTACIÓN PASAIA CUADRO GENERAL DE BAJA TENSIÓN BORNERO DE FUERZA
	430 / 668	PRIMERA EDICION	ESTACIÓN PASAIA CUADRO GENERAL DE BAJA TENSIÓN BORNERO DE FUERZA
	431 / 668	PRIMERA EDICION	ESTACIÓN PASAIA CUADRO GENERAL DE BAJA TENSIÓN LISTADO DE CABLES
	432 / 668	PRIMERA EDICION	ESTACIÓN PASAIA CUADRO GENERAL DE BAJA TENSIÓN LISTADO DE CABLES

REV.	CLASE DE MODIFICACION	FECHA	NOMBRE	COMP	OBRA
A	PRIMERA EMISIÓN	JUN 24	BIR		

BERRIKUSPENAK / REVISIONES

AHOLKULARIA / CONSULTOR
CAF TURNKEY ENGINEERING

INGENIARI EGILEA
INGENIERO AUTOR
Colegiado Nº 4534

AHOLKULARIAREN ERREFERENTZIA
REFERENCIA CONSULTOR
TTE-II-21004ETS-IEE004

ERREFENTZIA
REFERENCIA
MDIAG-22-004-A

EUSKO JAURLARITZA GOBIERNO VASCO
EKONOMIAREN GARAPEN ETA AZPIEGITURA SAILA
DEPARTAMENTO DE DESARROLLO ECONÓMICO E INFRAESTRUCTURAS

euskal trenbide sarea
PROIEKTUAREN IKUSKAPENA ETA ZUZENDARITZA
INSPECCION Y DIRECCION DEL PROYECTO

ESKALA ORIGINALA
ESCALA ORIGINAL
SE
EN DIN A1

ESKALA GRAFIKOA
ESCALA GRAFICA

PROIEKTUAREN IZENBURUA
TITULO DEL PROYECTO
ALTZA-GALTZARABORDA TARTEKO INSTALAZIO ELEKTRIKOEN ETA EKIPOEN PROIEKTUA
PROYECTO DE INSTALACIONES ELÉCTRICAS Y EQUIPOS DEL TRAMO DE ALTZA - GALTZARABORDA

PLANOAREN IZENBURUA
TITULO DEL PLANO
Índice

PLANO ZK./ N. PLANO
04

ORRIA / HOJA
4/ 668

Indice de páginas

Código	Página	Revisión	Descripción de página
PROYECTO DE INSTALACIONES ELÉCTRICAS Y EQUIPOS DEL TRAMO DE ALTZA - GALTZARABORDA	433 / 668	PRIMERA EDICION	ESTACIÓN PASAIA CUADRO AUXILIAR CA-1 ESQUEMA UNIFILAR
	434 / 668	PRIMERA EDICION	ESTACIÓN PASAIA CUADRO AUXILIAR CA-1 ESQUEMA UNIFILAR
	435 / 668	PRIMERA EDICION	ESTACIÓN PASAIA CUADRO AUXILIAR CA-1 ESQUEMA UNIFILAR
	436 / 668	PRIMERA EDICION	ESTACIÓN PASAIA CUADRO AUXILIAR CA-1 ESQUEMA UNIFILAR
	437 / 668	PRIMERA EDICION	ESTACIÓN PASAIA CUADRO AUXILIAR CA-1 ESQUEMA UNIFILAR
	438 / 668	PRIMERA EDICION	ESTACIÓN PASAIA CUADRO AUXILIAR CA-1 ESQUEMA UNIFILAR
	439 / 668	PRIMERA EDICION	ESTACIÓN PASAIA CUADRO AUXILIAR CA-1 ESQUEMA UNIFILAR
	440 / 668	PRIMERA EDICION	ESTACIÓN PASAIA CUADRO AUXILIAR CA-1 ESQUEMA UNIFILAR
	441 / 668	PRIMERA EDICION	ESTACIÓN PASAIA CUADRO AUXILIAR CA-1 ESQUEMA UNIFILAR
	442 / 668	PRIMERA EDICION	ESTACIÓN PASAIA CUADRO AUXILIAR CA-1 ESQUEMA UNIFILAR
	443 / 668	PRIMERA EDICION	ESTACIÓN PASAIA CUADRO AUXILIAR CA-1 ESQUEMA UNIFILAR
	444 / 668	PRIMERA EDICION	ESTACIÓN PASAIA CUADRO AUXILIAR CA-1 ESQUEMA UNIFILAR
	445 / 668	PRIMERA EDICION	ESTACIÓN PASAIA CUADRO AUXILIAR CA-1 ESQUEMA UNIFILAR
	446 / 668	PRIMERA EDICION	ESTACIÓN PASAIA CUADRO AUXILIAR CA-1 ESQUEMA UNIFILAR
	447 / 668	PRIMERA EDICION	ESTACIÓN PASAIA CUADRO AUXILIAR CA-1 ESQUEMA UNIFILAR
	448 / 668	PRIMERA EDICION	ESTACIÓN PASAIA CUADRO AUXILIAR CA-1 ESQUEMA UNIFILAR
	449 / 668	PRIMERA EDICION	ESTACIÓN PASAIA CUADRO AUXILIAR CA-1 ESQUEMA UNIFILAR
	450 / 668	PRIMERA EDICION	ESTACIÓN PASAIA CUADRO AUXILIAR CA-1 ESQUEMA UNIFILAR
	451 / 668	PRIMERA EDICION	ESTACIÓN PASAIA CUADRO AUXILIAR CA-1 ESQUEMA UNIFILAR
	452 / 668	PRIMERA EDICION	ESTACIÓN PASAIA CUADRO AUXILIAR CA-1 ESQUEMA UNIFILAR
	453 / 668	PRIMERA EDICION	ESTACIÓN PASAIA CUADRO AUXILIAR CA-1 ESQUEMA UNIFILAR
	454 / 668	PRIMERA EDICION	ESTACIÓN PASAIA CUADRO AUXILIAR CA-1 ESQUEMA UNIFILAR
	455 / 668	PRIMERA EDICION	ESTACIÓN PASAIA CUADRO AUXILIAR CA-1 ESQUEMA UNIFILAR
	456 / 668	PRIMERA EDICION	ESTACIÓN PASAIA CUADRO AUXILIAR CA-1 ESQUEMA UNIFILAR

OHARRAK:
NOTAS:

REV.	CLASE DE MODIFICACION	FECHA	NOMBRE	COMP	OBRA
A	PRIMERA EMISIÓN	JUN 24	BIR		

BERRIKUSPENAK / REVISIONES

AHOLKULARIA / CONSULTOR
CAF TURNKEY ENGINEERING

INGENIARI EGILEA
INGENIERO AUTOR
Colegiado Nº 4534

AHOLKULARIAREN ERREFERENTZIA
REFERENCIA CONSULTOR
TTE-II-21004ETS-IEE005

ERREFENTZIA
REFERENCIA
MDIAG-22-005-A

EUSKO JAURLARITZA GOBIERNO VASCO
EKONOMIAREN GARAPEN ETA AZPIEGITURA SAILA
DEPARTAMENTO DE DESARROLLO ECONÓMICO E INFRAESTRUCTURAS

etS euskal trenbide sarea
PROIEKTUAREN IKUSKAPENA ETA ZUZENDARITZA
INSPECCION Y DIRECCION DEL PROYECTO

ESKALA ORIGINALA
ESCALA ORIGINAL
SE
EN DIN A1

ESKALA GRAFIKOA
ESCALA GRAFICA

PROIEKTUAREN IZENBURUA
TITULO DEL PROYECTO
ALTZA-GALTZARABORDA TARTEKO INSTALAZIO ELEKTRIKOEN ETA EKIPOEN PROIEKTUA
PROYECTO DE INSTALACIONES ELÉCTRICAS Y EQUIPOS DEL TRAMO DE ALTZA - GALTZARABORDA

PLANOAREN IZENBURUA
TITULO DEL PLANO
Índice

PLANO ZK./ N. PLANO
05

ORRIA / HOJA
5/ 668

Indice de páginas

Código	Página	Revisión	Descripción de página
PROYECTO DE INSTALACIONES ELÉCTRICAS Y EQUIPOS DEL TRAMO DE ALTZA - GALTZARABORDA	457 / 668	PRIMERA EDICION	ESTACIÓN PASAIA CUADRO AUXILIAR CA-1 ESQUEMA UNIFILAR
	458 / 668	PRIMERA EDICION	ESTACIÓN PASAIA CUADRO AUXILIAR CA-1 ESQUEMA UNIFILAR
	459 / 668	PRIMERA EDICION	ESTACIÓN PASAIA CUADRO AUXILIAR CA-1 ESQUEMA UNIFILAR
	460 / 668	PRIMERA EDICION	ESTACIÓN PASAIA CUADRO AUXILIAR CA-1 ESQUEMA UNIFILAR
	461 / 668	PRIMERA EDICION	ESTACIÓN PASAIA CUADRO AUXILIAR CA-1 ESQUEMA UNIFILAR
	462 / 668	PRIMERA EDICION	ESTACIÓN PASAIA CUADRO AUXILIAR CA-1 ESQUEMA UNIFILAR
	463 / 668	PRIMERA EDICION	ESTACIÓN PASAIA CUADRO AUXILIAR CA-1 ESQUEMA UNIFILAR
	464 / 668	PRIMERA EDICION	ESTACIÓN PASAIA CUADRO AUXILIAR CA-1 ESQUEMA DE CONTROL EMBARRADO EN
	465 / 668	PRIMERA EDICION	ESTACIÓN PASAIA CUADRO AUXILIAR CA-1 ESQUEMA DE CONTROL EMBARRADO EN
	466 / 668	PRIMERA EDICION	ESTACIÓN PASAIA CUADRO AUXILIAR CA-1 ESQUEMA DE CONTROL EMBARRADO EN
	467 / 668	PRIMERA EDICION	ESTACIÓN PASAIA CUADRO AUXILIAR CA-1 ESQUEMA DE CONTROL EMBARRADO EN
	468 / 668	PRIMERA EDICION	ESTACIÓN PASAIA CUADRO AUXILIAR CA-1 ESQUEMA DE CONTROL EMBARRADO EN
	469 / 668	PRIMERA EDICION	ESTACIÓN PASAIA CUADRO AUXILIAR CA-1 ESQUEMA DE CONTROL EMBARRADO EN
	470 / 668	PRIMERA EDICION	ESTACIÓN PASAIA CUADRO AUXILIAR CA-1 ESQUEMA DE CONTROL EMBARRADO EN
	471 / 668	PRIMERA EDICION	ESTACIÓN PASAIA CUADRO AUXILIAR CA-1 ESQUEMA DE CONTROL EMBARRADO EN
	472 / 668	PRIMERA EDICION	ESTACIÓN PASAIA CUADRO AUXILIAR CA-1 ESQUEMA DE CONTROL EMBARRADO EN
	473 / 668	PRIMERA EDICION	ESTACIÓN PASAIA CUADRO AUXILIAR CA-1 ESQUEMA DE CONTROL EMBARRADO EN
	474 / 668	PRIMERA EDICION	ESTACIÓN PASAIA CUADRO AUXILIAR CA-1 ESQUEMA DE CONTROL EMBARRADO EN
	475 / 668	PRIMERA EDICION	ESTACIÓNPASAIA CUADRO AUXILIAR CA-1 ESQUEMA DE CONTROL EMBARRADO EE
	476 / 668	PRIMERA EDICION	ESTACIÓN PASAIA CUADRO AUXILIAR CA-2 ESQUEMA DE CONTROL EMBARRADO EN
	477 / 668	PRIMERA EDICION	ESTACIÓN PASAIA CUADRO AUXILIAR CA-2 ESQUEMA DE CONTROL EMBARRADO EN
	478 / 668	PRIMERA EDICION	ESTACIÓN PASAIA CUADRO AUXILIAR CA-2 ESQUEMA DE CONTROL EMBARRADO EN
	479 / 668	PRIMERA EDICION	ESTACIÓN PASAIA CUADRO AUXILIAR CA-1 ESQUEMA DE CONTROL EMBARRADO EE
	480 / 668	PRIMERA EDICION	ESTACIÓN PASAIA CUADRO AUXILIAR CA-1 ESQUEMA DE CONTROL EMBARRADO EE

OHARRAK:
NOTAS:

REV.	CLASE DE MODIFICACION	FECHA	NOMBRE	COMP	OBRA
A	PRIMERA EMISIÓN	JUN 24	BIR		

BERRIKUSPENAK / REVISIONES

AHOLKULARIA/ CONSULTOR
CAF TURNKEY ENGINEERING

INGENIARI EGILEA
INGENIERO AUTOR
Colegiado Nº 4534

AHOLKULARIAREN ERREFERENTZIA
REFERENCIA CONSULTOR
TTE-II-21004ETS-IEE006

ERREFENTZIA
REFERENCIA
MDIAG-22-006-A

EUSKO JAURLARITZA GOBIERNO VASCO
EKONOMIAREN GARAPEN ETA AZPIEGITURA SAILA
DEPARTAMENTO DE DESARROLLO ECONÓMICO E INFRAESTRUCTURAS

euskal trenbide sarea
PROIEKTUAREN IKUSKAPENA ETA ZUZENDARITZA
INSPECCION Y DIRECCION DEL PROYECTO

ESKALA ORIGINALA
ESCALA ORIGINAL
SE
EN DIN A1

ESKALA GRAFIKOA
ESCALA GRAFICA

PROIEKTUAREN IZENBURUA
TITULO DEL PROYECTO
ALTZA-GALTZARABORDA TARTEKO INSTALAZIO ELEKTRIKOEN ETA EKIPOEN PROIEKTUA
PROYECTO DE INSTALACIONES ELÉCTRICAS Y EQUIPOS DEL TRAMO DE ALTZA - GALTZARABORDA

PLANOAREN IZENBURUA
TITULO DEL PLANO
Índice

PLANO ZK./ N. PLANO
06

ORRIA / HOJA
6/ 668

Indice de páginas

Código	Página	Revisión	Descripción de página
PROYECTO DE INSTALACIONES ELÉCTRICAS Y EQUIPOS DEL TRAMO DE ALTZA - GALTZARABORDA	481 / 668	PRIMERA EDICION	ESTACIÓN PASAIA CUADRO AUXILIAR CA-1 ESQUEMA DE CONTROL EMBARRADO EE
	482 / 668	PRIMERA EDICION	ESTACIÓN PASAIA CUADRO AUXILIAR CA-1 ESQUEMA DE CONTROL EMBARRADO EE
	483 / 668	PRIMERA EDICION	ESTACIÓN PASAIA CUADRO AUXILIAR CA-1 ESQUEMA DE CONTROL EMBARRADO EE
	484 / 668	PRIMERA EDICION	ESTACIÓN PASAIA CUADRO AUXILIAR CA-1 ESQUEMA DE CONTROL EMBARRADO EE
	485 / 668	PRIMERA EDICION	ESTACIÓN PASAIA CUADRO AUXILIAR CA-2 ESQUEMA DE CONTROL EMBARRADO EE
	486 / 668	PRIMERA EDICION	ESTACIÓN PASAIA CUADRO AUXILIAR CA-1 ESQUEMA BOTONERAS ALUMBRADO EN TÚNEL
	487 / 668	PRIMERA EDICION	ESTACIÓN PASAIA CUADRO AUXILIAR CA-1 ESQUEMA BOTONERAS ALUMBRADO EN TÚNEL
	488 / 668	PRIMERA EDICION	ESTACIÓN PASAIA CUADRO AUXILIAR CA-1 DISPOSICIÓN FÍSICA
	489 / 668	PRIMERA EDICION	ESTACIÓN PASAIA CUADRO AUXILIAR CA-1 BORNERO DE FUERZA
	490 / 668	PRIMERA EDICION	ESTACIÓN PASAIA CUADRO AUXILIAR CA-1 BORNERO DE FUERZA
	491 / 668	PRIMERA EDICION	ESTACIÓN PASAIA CUADRO AUXILIAR CA-1 BORNERO DE FUERZA
	492 / 668	PRIMERA EDICION	ESTACIÓN PASAIA CUADRO AUXILIAR CA-1 BORNERO DE FUERZA
	493 / 668	PRIMERA EDICION	ESTACIÓN PASAIA CUADRO AUXILIAR CA-1 BORNERO DE FUERZA
	494 / 668	PRIMERA EDICION	ESTACIÓN PASAIA CUADRO AUXILIAR CA-1 BORNERO DE FUERZA
	495 / 668	PRIMERA EDICION	ESTACIÓN PASAIA CUADRO AUXILIAR CA-1 BORNERO DE FUERZA
	496 / 668	PRIMERA EDICION	ESTACIÓN PASAIA CUADRO AUXILIAR CA-1 BORNERO DE FUERZA
	497 / 668	PRIMERA EDICION	ESTACIÓN PASAIA CUADRO AUXILIAR CA-1 BORNERO DE FUERZA
	498 / 668	PRIMERA EDICION	ESTACIÓN PASAIA CUADRO AUXILIAR CA-1 BORNERO DE FUERZA
	499 / 668	PRIMERA EDICION	ESTACIÓN PASAIA CUADRO AUXILIAR CA-1 BORNERO DE FUERZA
	500 / 668	PRIMERA EDICION	ESTACIÓN PASAIA CUADRO AUXILIAR CA-1 BORNERO DE FUERZA
	501 / 668	PRIMERA EDICION	ESTACIÓN PASAIA CUADRO AUXILIAR CA-1 BORNERO DE FUERZA
	502 / 668	PRIMERA EDICION	ESTACIÓN PASAIA CUADRO AUXILIAR CA-1 BORNERO DE FUERZA
	503 / 668	PRIMERA EDICION	ESTACIÓN PASAIA CUADRO AUXILIAR CA-1 BORNERO DE FUERZA
	504 / 668	PRIMERA EDICION	ESTACIÓN PASAIA CUADRO AUXILIAR CA-1 BORNERO DE FUERZA

OHARRAK:
NOTAS:

REV.	CLASE DE MODIFICACION	FECHA	NOMBRE	COMP	OBRA
A	PRIMERA EMISIÓN	JUN 24	BIR		

BERRIKUSPENAK / REVISIONES

AHOLKULARIA / CONSULTOR
CAF TURNKEY ENGINEERING

INGENIARI EGILEA
INGENIERO AUTOR
Colegiado Nº 4534

AHOLKULARIAREN ERREFERENTZIA
REFERENCIA CONSULTOR
TTE-II-21004ETS-IEE007

ERREFENTZIA
REFERENCIA
MDIAG-22-007-A

EUSKO JAURLARITZA GOBIERNO VASCO
EKONOMIAREN GARAPEN ETA AZPIEGITURA SAILA
DEPARTAMENTO DE DESARROLLO ECONÓMICO E INFRAESTRUCTURAS

euskal trenbide sarea
PROIEKTUAREN IKUSKAPENA ETA ZUZENDARITZA
INSPECCION Y DIRECCION DEL PROYECTO

ESKALA ORIGINALA
ESCALA ORIGINAL
SE
EN DIN A1

ESKALA GRAFIKOA
ESCALA GRAFICA

PROIEKTUAREN IZENBURUA
TITULO DEL PROYECTO
ALTZA-GALTZARABORDA TARTEKO INSTALAZIO ELEKTRIKOEN ETA EKIPOEN PROIEKTUA
PROYECTO DE INSTALACIONES ELÉCTRICAS Y EQUIPOS DEL TRAMO DE ALTZA - GALTZARABORDA

PLANOAREN IZENBURUA
TITULO DEL PLANO
Índice

PLANO ZK./ N. PLANO
07

ORRIA / HOJA
7/ 668

OHARRAK:
NOTAS:

Indice de páginas

Código	Página	Revisión	Descripción de página
PROYECTO DE INSTALACIONES ELÉCTRICAS Y EQUIPOS DEL TRAMO DE ALTZA - GALTZARABORDA	505 / 668	PRIMERA EDICION	ESTACIÓN PASAIA CUADRO AUXILIAR CA-1 BORNERO DE FUERZA
	506 / 668	PRIMERA EDICION	ESTACIÓN PASAIA CUADRO AUXILIAR CA-1 BORNERO DE FUERZA
	507 / 668	PRIMERA EDICION	ESTACIÓN PASAIA CUADRO AUXILIAR CA-1 BORNERO DE FUERZA
	508 / 668	PRIMERA EDICION	ESTACIÓN PASAIA CUADRO AUXILIAR CA-1 BORNERO DE FUERZA
	509 / 668	PRIMERA EDICION	ESTACIÓN PASAIA CUADRO AUXILIAR CA-1 BORNERO DE FUERZA
	510 / 668	PRIMERA EDICION	ESTACIÓN PASAIA CUADRO AUXILIAR CA-1 BORNERO DE FUERZA
	511 / 668	PRIMERA EDICION	ESTACIÓN PASAIA CUADRO AUXILIAR CA-1 BORNERO DE FUERZA
	512 / 668	PRIMERA EDICION	ESTACIÓN PASAIA CUADRO AUXILIAR CA-1 BORNERO DE FUERZA
	513 / 668	PRIMERA EDICION	ESTACIÓN PASAIA CUADRO AUXILIAR CA-1 BORNERO DE FUERZA
	514 / 668	PRIMERA EDICION	ESTACIÓN PASAIA CUADRO AUXILIAR CA-1 BORNERO DE FUERZA
	515 / 668	PRIMERA EDICION	ESTACIÓN PASAIA CUADRO AUXILIAR CA-1 BORNERO DE FUERZA
	516 / 668	PRIMERA EDICION	ESTACIÓN PASAIA CUADRO AUXILIAR CA-1 BORNERO DE FUERZA
	517 / 668	PRIMERA EDICION	ESTACIÓN PASAIA CUADRO AUXILIAR CA-1 BORNERO DE FUERZA
	518 / 668	PRIMERA EDICION	ESTACIÓN PASAIA CUADRO AUXILIAR CA-1 BORNERO DE FUERZA
	519 / 668	PRIMERA EDICION	ESTACIÓN PASAIA CUADRO AUXILIAR CA-1 BORNERO DE FUERZA
	520 / 668	PRIMERA EDICION	ESTACIÓN PASAIA CUADRO AUXILIAR CA-1 BORNERO DE FUERZA
	521 / 668	PRIMERA EDICION	ESTACIÓN PASAIA CUADRO AUXILIAR CA-1 BORNERO DE FUERZA
	522 / 668	PRIMERA EDICION	ESTACIÓN PASAIA CUADRO AUXILIAR CA-1 BORNERO DE FUERZA
	523 / 668	PRIMERA EDICION	ESTACIÓN PASAIA CUADRO AUXILIAR CA-1 BORNERO DE FUERZA
	524 / 668	PRIMERA EDICION	ESTACIÓN PASAIA CUADRO AUXILIAR CA-1 BORNERO DE FUERZA
	525 / 668	PRIMERA EDICION	ESTACIÓN PASAIA CUADRO AUXILIAR CA-1 BORNERO DE FUERZA
	526 / 668	PRIMERA EDICION	ESTACIÓN PASAIA CUADRO AUXILIAR CA-1 BORNERO DE FUERZA
	527 / 668	PRIMERA EDICION	ESTACIÓN PASAIA CUADRO AUXILIAR CA-1 BORNERO DE FUERZA
	528 / 668	PRIMERA EDICION	ESTACIÓN PASAIA CUADRO AUXILIAR CA-1 BORNERO DE FUERZA

REV.	CLASE DE MODIFICACION	FECHA	NOMBRE	COMP	OBRA
A	PRIMERA EMISIÓN	JUN 24	BIR		

BERRIKUSPENAK / REVISIONES

AHOLKULARIA / CONSULTOR
CAF TURNKEY ENGINEERING

INGENIARI EGILEA
INGENIERO AUTOR
Colegiado Nº 4534

AHOLKULARIAREN ERREFERENTZIA
REFERENCIA CONSULTOR
TTE-II-21004ETS-IEE008

ERREFENTZIA
REFERENCIA
MDIAG-22-008-A

EUSKO JAURLARITZA GOBIERNO VASCO
EKONOMIAREN GARAPEN ETA AZPIEGITURA SAILA
DEPARTAMENTO DE DESARROLLO ECONÓMICO E INFRAESTRUCTURAS

etS euskal trenbide sarea
PROIEKTUAREN IKUSKAPENA ETA ZUZENDARITZA
INSPECCION Y DIRECCION DEL PROYECTO

ESKALA ORIGINALA
ESCALA ORIGINAL
SE
EN DIN A1

ESKALA GRAFIKOA
ESCALA GRAFICA

PROIEKTUAREN IZENBURUA
TITULO DEL PROYECTO
ALTZA-GALTZARABORDA TARTEKO INSTALAZIO ELEKTRIKOEN ETA EKIPOEN PROIEKTUA
PROYECTO DE INSTALACIONES ELÉCTRICAS Y EQUIPOS DEL TRAMO DE ALTZA - GALTZARABORDA

PLANOAREN IZENBURUA
TITULO DEL PLANO
Índice

PLANO ZK./ N. PLANO
08

ORRIA / HOJA
8/ 668

OHARRAK:
NOTAS:

Indice de páginas

Código	Página	Revisión	Descripción de página
PROYECTO DE INSTALACIONES ELÉCTRICAS Y EQUIPOS DEL TRAMO DE ALTZA - GALTZARABORDA	529 / 668	PRIMERA EDICION	ESTACIÓN PASAIA CUADRO AUXILIAR CA-1 BORNERO DE FUERZA
	530 / 668	PRIMERA EDICION	ESTACIÓN PASAIA CUADRO AUXILIAR CA-1 BORNERO DE FUERZA
	531 / 668	PRIMERA EDICION	ESTACIÓN PASAIA CUADRO AUXILIAR CA-1 BORNERO DE FUERZA
	532 / 668	PRIMERA EDICION	ESTACIÓN PASAIA CUADRO AUXILIAR CA-1 BORNERO DE FUERZA
	533 / 668	PRIMERA EDICION	ESTACIÓN PASAIA CUADRO AUXILIAR CA-1 BORNERO DE FUERZA
	534 / 668	PRIMERA EDICION	ESTACIÓN PASAIA CUADRO AUXILIAR CA-1 BORNERO DE FUERZA
	535 / 668	PRIMERA EDICION	ESTACIÓN PASAIA CUADRO AUXILIAR CA-1 BORNERO DE FUERZA
	536 / 668	PRIMERA EDICION	ESTACIÓN PASAIA CUADRO AUXILIAR CA-1 BORNERO DE FUERZA
	537 / 668	PRIMERA EDICION	ESTACIÓN PASAIA CUADRO AUXILIAR CA-1 BORNERO DE FUERZA
	538 / 668	PRIMERA EDICION	ESTACIÓN PASAIA CUADRO AUXILIAR CA-1 BORNERO DE FUERZA
	539 / 668	PRIMERA EDICION	ESTACIÓN PASAIA CUADRO AUXILIAR CA-1 BORNERO DE FUERZA
	540 / 668	PRIMERA EDICION	ESTACIÓN PASAIA CUADRO AUXILIAR CA-1 BORNERO DE FUERZA
	541 / 668	PRIMERA EDICION	ESTACIÓN PASAIA CUADRO AUXILIAR CA-1 LISTADO DE CABLES
	542 / 668	PRIMERA EDICION	ESTACIÓN PASAIA CUADRO AUXILIAR CA-1 LISTADO DE CABLES
	543 / 668	PRIMERA EDICION	ESTACIÓN PASAIA CUADRO AUXILIAR CA-1 LISTADO DE CABLES
	544 / 668	PRIMERA EDICION	ESTACIÓN PASAIA CUADRO AUXILIAR CA-1 LISTADO DE CABLES
	545 / 668	PRIMERA EDICION	ESTACIÓN PASAIA CUADRO AUXILIAR CA-1 LISTADO DE CABLES
	546 / 668	PRIMERA EDICION	ESTACIÓN PASAIA CUADRO AUXILIAR CA-1 LISTADO DE CABLES
	547 / 668	PRIMERA EDICION	ESTACIÓN PASAIA CUADRO AUXILIAR CA-1 BORNERO DE FUERZA
	547 / 668	PRIMERA EDICION	ESTACIÓN PASAIA CUADRO GENERAL DE CONTROL ESQUEMA UNIFILAR
	548 / 668	PRIMERA EDICION	ESTACIÓN PASAIA CUADRO GENERAL DE CONTROL ESQUEMA UNIFILAR
	549 / 668	PRIMERA EDICION	ESTACIÓN PASAIA CUADRO GENERAL DE CONTROL ESQUEMA UNIFILAR
	550 / 668	PRIMERA EDICION	ESTACIÓN PASAIA CUADRO GENERAL DE CONTROL ESQUEMA UNIFILAR
	551 / 668	PRIMERA EDICION	ESTACIÓN PASAIA CUADRO GENERAL DE CONTROL ESQUEMA UNIFILAR

REV.	CLASE DE MODIFICACION	FECHA	NOMBRE	COMP	OBRA
A	PRIMERA EMISIÓN	JUN 24	BIR		

BERRIKUSPENAK / REVISIONES

AHOLKULARIA / CONSULTOR
CAF TURNKEY ENGINEERING

INGENIARI EGILEA
INGENIERO AUTOR
Colegiado Nº 4534

AHOLKULARIAREN ERREFERENTZIA
REFERENCIA CONSULTOR
TTE-II-21004ETS-IEE009

ERREFENTZIA
REFERENCIA
MDIAG-22-009-A

EUSKO JAURLARITZA GOBIERNO VASCO
EKONOMIAREN GARAPEN ETA AZPIEGITURA SAILA
DEPARTAMENTO DE DESARROLLO ECONÓMICO E INFRAESTRUCTURAS

etS euskal trenbide sarea
PROIEKTUAREN IKUSKAPENA ETA ZUZENDARITZA
INSPECCION Y DIRECCION DEL PROYECTO

ESKALA ORIGINALA
ESCALA ORIGINAL
SE
EN DIN A1

ESKALA GRAFIKOA
ESCALA GRAFICA

PROIEKTUAREN IZENBURUA
TITULO DEL PROYECTO
ALTZA-GALTZARABORDA TARTEKO INSTALAZIO ELEKTRIKOEN ETA EKIPOEN PROIEKTUA
PROYECTO DE INSTALACIONES ELÉCTRICAS Y EQUIPOS DEL TRAMO DE ALTZA - GALTZARABORDA

PLANOAREN IZENBURUA
TITULO DEL PLANO
Índice

PLANO ZK./ N. PLANO
09

ORRIA / HOJA
9/ 668

OHARRAK:
NOTAS:

Indice de páginas

Código	Página	Revisión	Descripción de página
PROYECTO DE INSTALACIONES ELÉCTRICAS Y EQUIPOS DEL TRAMO DE ALTZA - GALTZARABORDA	552 / 668	PRIMERA EDICION	ESTACIÓN PASAIA CUADRO GENERAL DE CONTROL ESQUEMA DE CONTROL
	553 / 668	PRIMERA EDICION	ESTACIÓN PASAIA CUADRO GENERAL DE CONTROL ESQUEMA DE CONTROL
	554 / 668	PRIMERA EDICION	ESTACIÓN PASAIA CUADRO GENERAL DE CONTROL ESQUEMA DE CONTROL
	555 / 668	PRIMERA EDICION	ESTACIÓN PASAIA CUADRO GENERAL DE CONTROL ENTRADAS PLC
	556 / 668	PRIMERA EDICION	ESTACIÓN PASAIAI CUADRO GENERAL DE CONTROL ENTRADAS PLC
	557 / 668	PRIMERA EDICION	ESTACIÓN PASAIAI CUADRO GENERAL DE CONTROL ENTRADAS PLC
	558 / 668	PRIMERA EDICION	ESTACIÓN PASAIAI CUADRO GENERAL DE CONTROL ENTRADAS PLC
	559 / 668	PRIMERA EDICION	ESTACIÓN PASAIAI CUADRO GENERAL DE CONTROL ENTRADAS PLC
	560 / 668	PRIMERA EDICION	ESTACIÓN PASAIAI CUADRO GENERAL DE CONTROL ENTRADAS PLC
	561 / 668	PRIMERA EDICION	ESTACIÓN PASAIAI CUADRO GENERAL DE CONTROL ENTRADAS PLC
	562 / 668	PRIMERA EDICION	ESTACIÓN PASAIAI CUADRO GENERAL DE CONTROL ENTRADAS PLC
	563 / 668	PRIMERA EDICION	ESTACIÓN PASAIA CUADRO GENERAL DE CONTROL ENTRADAS PLC
	564 / 668	PRIMERA EDICION	ESTACIÓN PASAIAI CUADRO GENERAL DE CONTROL ENTRADAS PLC
	565 / 668	PRIMERA EDICION	ESTACIÓN PASAIA CUADRO GENERAL DE CONTROL ENTRADAS PLC
	566 / 668	PRIMERA EDICION	ESTACIÓN PASAIA CUADRO GENERAL DE CONTROL ENTRADAS PLC
	567 / 668	PRIMERA EDICION	ESTACIÓN PASAIA CUADRO GENERAL DE CONTROL ENTRADAS PLC
	568 / 668	PRIMERA EDICION	ESTACIÓN PASAIA CUADRO GENERAL DE CONTROL ENTRADAS PLC
	569 / 668	PRIMERA EDICION	ESTACIÓN PASAIA CUADRO GENERAL DE CONTROL ENTRADAS PLC
	570 / 668	PRIMERA EDICION	ESTACIÓN PASAIA CUADRO GENERAL DE CONTROL ENTRADAS PLC
	571 / 668	PRIMERA EDICION	ESTACIÓN PASAIA CUADRO GENERAL DE CONTROL ENTRADAS PLC
	572 / 668	PRIMERA EDICION	ESTACIÓN PASAIA CUADRO GENERAL DE CONTROL ENTRADAS PLC
	573 / 668	PRIMERA EDICION	ESTACIÓN PASAIA CUADRO GENERAL DE CONTROL ENTRADAS PLC
	574 / 668	PRIMERA EDICION	ESTACIÓN PASAIA CUADRO GENERAL DE CONTROL ENTRADAS PLC
	575 / 668	PRIMERA EDICION	ESTACIÓN PASAIA CUADRO GENERAL DE CONTROL SALIDAS PLC

REV.	CLASE DE MODIFICACION	FECHA	NOMBRE	COMP	OBRA
A	PRIMERA EMISIÓN	JUN 24	BIR		

BERRIKUSPENAK / REVISIONES

AHOLKULARIA / CONSULTOR
CAF TURNKEY ENGINEERING

INGENIARI EGILEA
INGENIERO AUTOR
Colegiado Nº 4534

AHOLKULARIAREN ERREFERENTZIA
REFERENCIA CONSULTOR
TTE-II-21004ETS-IEE010

ERREFENTZIA
REFERENCIA
MDIAG-22-010-A

EUSKO JAURLARITZA GOBIERNO VASCO
EKONOMIAREN GARAPEN ETA AZPIEGITURA SAILA
DEPARTAMENTO DE DESARROLLO ECONÓMICO E INFRAESTRUCTURAS

euskal trenbide sarea
PROIEKTUAREN IKUSKAPENA ETA ZUZENDARITZA
INSPECCION Y DIRECCION DEL PROYECTO

ESKALA ORIGINALA
ESCALA ORIGINAL
SE
EN DIN A1

ESKALA GRAFIKOA
ESCALA GRAFICA

PROIEKTUAREN IZENBURUA
TITULO DEL PROYECTO
ALTZA-GALTZARABORDA TARTEKO INSTALAZIO ELEKTRIKOEN ETA EKIPOEN PROIEKTUA
PROYECTO DE INSTALACIONES ELÉCTRICAS Y EQUIPOS DEL TRAMO DE ALTZA - GALTZARABORDA

PLANOAREN IZENBURUA
TITULO DEL PLANO
Índice

PLANO ZK./ N. PLANO
10

ORRIA / HOJA
10/ 668

OHARRAK:
NOTAS:

Indice de páginas

Código	Página	Revisión	Descripción de página
PROYECTO DE INSTALACIONES ELÉCTRICAS Y EQUIPOS DEL TRAMO DE ALTZA - GALTZARABORDA	576 / 668	PRIMERA EDICION	ESTACIÓN PASAIA CUADRO GENERAL DE CONTROL SALIDAS PLC
	577 / 668	PRIMERA EDICION	ESTACIÓN PASAIA CUADRO GENERAL DE CONTROL SALIDAS PLC
	578 / 668	PRIMERA EDICION	ESTACIÓN PASAIA CUADRO GENERAL DE CONTROL SALIDAS PLC
	579 / 668	PRIMERA EDICION	ESTACIÓN PASAIA CUADRO GENERAL DE CONTROL SALIDAS PLC
	580 / 668	PRIMERA EDICION	ESTACIÓN PASAIA CUADRO GENERAL DE CONTROL SALIDAS PLC
	581 / 668	PRIMERA EDICION	ESTACIÓN PASAIA CUADRO GENERAL DE CONTROL SALIDAS PLC
	582 / 668	PRIMERA EDICION	ESTACIÓN PASAIA CUADRO GENERAL DE CONTROL SALIDAS PLC
	583 / 668	PRIMERA EDICION	ESTACIÓN PASAIA CUADRO GENERAL DE CONTROL DISPOSICIÓN FÍSICA
	584 / 668	PRIMERA EDICION	ESTACIÓN PASAIA CUADRO GENERAL DE CONTROL BORNERO DE FUERZA
	585 / 668	PRIMERA EDICION	ESTACIÓN PASAIA CUADRO GENERAL DE CONTROL BORNERO DE FUERZA
	586 / 668	PRIMERA EDICION	ESTACIÓN PASAIA CUADRO GENERAL DE CONTROL BORNERO DE FUERZA
	587 / 668	PRIMERA EDICION	ESTACIÓN PASAIA CUADRO GENERAL DE CONTROL BORNERO DE FUERZA
	588 / 668	PRIMERA EDICION	ESTACIÓN PASAIA CUADRO GENERAL DE CONTROL LISTADO DE CABLES
	589 / 668	PRIMERA EDICION	ESTACIÓN PASAIA CUADRO GENERAL DE CONTROL LISTADO DE CABLES
	590 / 668	PRIMERA EDICION	ESTACIÓN PASAIA CUADRO GENERAL DE CONTROL LISTADO DE CABLES
	591 / 668	PRIMERA EDICION	ESTACIÓN PASAIA CUADRO GENERAL DE CONTROL LISTADO DE CABLES
	592 / 668	PRIMERA EDICION	ESTACIÓN PASAIA CUADRO GENERAL DE CONTROL LISTADO DE CABLES
	593 / 668	PRIMERA EDICION	ESTACION PASAIA CUADRO CONTROL LOCAL VE-1 ESQUEMA UNIFILAR_1
	594 / 668	PRIMERA EDICION	ESTACION PASAIA CUADRO CONTROL LOCAL VE-1 ESQUEMA DE CONTROL_1
	595 / 668	PRIMERA EDICION	ESTACION PASAIA CUADRO CONTROL LOCAL VE-1 ESQUEMA DE CONTROL_2
	596 / 668	PRIMERA EDICION	ESTACION PASAIA CUADRO CONTROL LOCAL VE-1 ESQUEMA DE CONTROL_3
	597 / 668	PRIMERA EDICION	ESTACION PASAIA CUADRO CONTROL LOCAL VE-1 ENTRADA PLC
	598 / 668	PRIMERA EDICION	ESTACION PASAIA CUADRO CONTROL LOCAL VE-1 SALIDA PLC
	599 / 668	PRIMERA EDICION	ESTACION PASAIA CUADRO CONTROL LOCAL VE-1 BORNERO DE FUERZA

REV.	CLASE DE MODIFICACION	FECHA	NOMBRE	COMP	OBRA
A	PRIMERA EMISIÓN	JUN 24	BIR		

BERRIKUSPENAK / REVISIONES

AHOLKULARIA / CONSULTOR
CAF TURNKEY ENGINEERING

INGENIARI EGILEA
INGENIERO AUTOR
Colegiado Nº 4534

AHOLKULARIAREN ERREFERENTZIA
REFERENCIA CONSULTOR
TTE-II-21004ETS-IEE011

ERREFENTZIA
REFERENCIA
MDIAG-22-011-A

EUSKO JAURLARITZA GOBIERNO VASCO
EKONOMIAREN GARAPEN ETA AZPIEGITURA SAILA
DEPARTAMENTO DE DESARROLLO ECONÓMICO E INFRAESTRUCTURAS

etS euskal trenbide sarea
PROIEKTUAREN IKUSKAPENA ETA ZUZENDARITZA
INSPECCION Y DIRECCION DEL PROYECTO

ESKALA ORIGINALA
ESCALA ORIGINAL
SE
EN DIN A1

ESKALA GRAFIKOA
ESCALA GRAFICA

PROIEKTUAREN IZENBURUA
TITULO DEL PROYECTO
ALTZA-GALTZARABORDA TARTEKO INSTALAZIO ELEKTRIKOEN ETA EKIPOEN PROIEKTUA
PROYECTO DE INSTALACIONES ELÉCTRICAS Y EQUIPOS DEL TRAMO DE ALTZA - GALTZARABORDA

PLANOAREN IZENBURUA
TITULO DEL PLANO
Índice

PLANO ZK./ N. PLANO
11

ORRIA / HOJA
11/ 668

OHARRAK:
NOTAS:

Indice de páginas

Código	Página	Revisión	Descripción de página
PROYECTO DE INSTALACIONES ELÉCTRICAS Y EQUIPOS DEL TRAMO DE ALTZA - GALTZARABORDA	600 / 668	PRIMERA EDICION	ESTACION PASAIA CUADRO CONTROL LOCAL VE-1 BORNERO DE FUERZA
	601 / 668	PRIMERA EDICION	ESTACION PASAIA CUADRO CONTROL LOCAL VE-1 BORNERO DE FUERZA
	602 / 668	PRIMERA EDICION	ESTACION PASAIA CUADRO CONTROL LOCAL VE-1 LISTADO DE CABLES
	603 / 668	PRIMERA EDICION	ESTACION PASAIA CUADRO VENTILACION EBA ESQUEMA UNIFILAR_1
	604 / 668	PRIMERA EDICION	ESTACION PASAIA CUADRO VENTILACION EBA ESQUEMA UNIFILAR_2
	605 / 668	PRIMERA EDICION	ESTACION PASAIA CUADRO VENTILACION EBA ESQUEMA UNIFILAR_3
	606 / 668	PRIMERA EDICION	ESTACION PASAIA CUADRO VENTILACION EBA ESQUEMA CONTROL_1
	607 / 668	PRIMERA EDICION	ESTACION PASAIA CUADRO VENTILACION EBA ESQUEMA CONTROL_2
	608 / 668	PRIMERA EDICION	ESTACION PASAIA CUADRO VENTILACION EBA ESQUEMA CONTROL_3
	609 / 668	PRIMERA EDICION	ESTACION PASAIA CUADRO VENTILACION EBA ESQUEMA CONTROL_4
	610 / 668	PRIMERA EDICION	ESTACION PASAIA CUADRO VENTILACION EBA ESQUEMA CONTROL_5
	611 / 668	PRIMERA EDICION	ESTACION PASAIA CUADRO VENTILACION EBA ENTRADAS PLC_1
	612 / 668	PRIMERA EDICION	ESTACION PASAIA CUADRO VENTILACION EBA ENTRADAS PLC_2
	613 / 668	PRIMERA EDICION	ESTACION PASAIA CUADRO VENTILACION EBA ENTRADAS PLC_3
	614 / 668	PRIMERA EDICION	ESTACION PASAIA CUADRO VENTILACION EBA SALIDAS PLC_1
	615 / 668	PRIMERA EDICION	ESTACION PASAIA CUADRO VENTILACION EBA BORNERO DE FUERZA
	616 / 668	PRIMERA EDICION	ESTACION PASAIA CUADRO VENTILACION EBA BORNERO DE FUERZA
	617 / 668	PRIMERA EDICION	ESTACION PASAIA CUADRO VENTILACION EBA BORNERO DE FUERZA
	618 / 668	PRIMERA EDICION	ESTACION PASAIA CUADRO VENTILACION EBA BORNERO DE FUERZA
	619 / 668	PRIMERA EDICION	ESTACION PASAIA CUADRO VENTILACION EBA BORNERO DE FUERZA
	620 / 668	PRIMERA EDICION	ESTACION PASAIA CUADRO VENTILACION EBA BORNERO DE FUERZA
	621 / 668	PRIMERA EDICION	ESTACIÓN PASAIA CUADRO VENTILACION EBA LISTADO DE CABLES
	622 / 668	PRIMERA EDICION	ESTACION PASAIA POZO DE BOMBEO 2 BOMBAS ESQUEMA_1
	623 / 668	PRIMERA EDICION	ESTACION PASAIA POZO DE BOMBEO 2 BOMBAS ESQUEMA_2

REV.	CLASE DE MODIFICACION	FECHA	NOMBRE	COMP	OBRA
A	PRIMERA EMISIÓN	JUN 24	BIR		

BERRIKUSPENAK / REVISIONES

AHOLKULARIA / CONSULTOR
CAF TURNKEY ENGINEERING

INGENIARI EGILEA
INGENIERO AUTOR
Colegiado Nº 4534

AHOLKULARIAREN ERREFERENTZIA
REFERENCIA CONSULTOR
TTE-II-21004ETS-IEE012

ERREFENTZIA
REFERENCIA
MDIAG-22-012-A

EUSKO JAURLARITZA GOBIERNO VASCO
EKONOMIAREN GARAPEN ETA AZPIEGITURA SAILA
DEPARTAMENTO DE DESARROLLO ECONÓMICO E INFRAESTRUCTURAS

etS euskal trenbide sarea
PROIEKTUAREN IKUSKAPENA ETA ZUZENDARITZA
INSPECCION Y DIRECCION DEL PROYECTO

ESKALA ORIGINALA
ESCALA ORIGINAL
SE
EN DIN A1

ESKALA GRAFIKOA
ESCALA GRAFICA

PROIEKTUAREN IZENBURUA
TITULO DEL PROYECTO
ALTZA-GALTZARABORDA TARTEKO INSTALAZIO ELEKTRIKOEN ETA EKIPOEN PROIEKTUA
PROYECTO DE INSTALACIONES ELÉCTRICAS Y EQUIPOS DEL TRAMO DE ALTZA - GALTZARABORDA

PLANOAREN IZENBURUA
TITULO DEL PLANO
Índice

PLANO ZK./ N. PLANO
12

ORRIA / HOJA
12/ 668

OHARRAK:
NOTAS:

Indice de páginas

Código	Página	Revisión	Descripción de página
PROYECTO DE INSTALACIONES ELÉCTRICAS Y EQUIPOS DEL TRAMO DE ALTZA - GALTZARABORDA	624 / 668	PRIMERA EDICION	ESTACION PASAIA POZO DE BOMBEO 2 BOMBAS ESQUEMA_3
	625 / 668	PRIMERA EDICION	ESTACION PASAIA POZO DE BOMBEO 2 BOMBAS ESQUEMA_4
	626 / 668	PRIMERA EDICION	ESTACION PASAIA POZO DE BOMBEO 2 BOMBAS ESQUEMA_5
	627 / 668	PRIMERA EDICION	ESTACION PASAIA POZO DE BOMBEO 2 BOMBAS ESQUEMA_6
	628 / 668	PRIMERA EDICION	ESTACION PASAIA POZO DE BOMBEO 2 BOMBAS ESQUEMA_7
	629 / 668	PRIMERA EDICION	ESTACION PASAIA POZO DE BOMBEO 2 BOMBAS ESQUEMA_8
	630 / 668	PRIMERA EDICION	ESTACION PASAIA POZO DE BOMBEO 2 BOMBAS ESQUEMA_9
	631 / 668	PRIMERA EDICION	ESTACION PASAIA POZO DE BOMBEO 2 BOMBAS ESQUEMA_10
	632 / 668	PRIMERA EDICION	ESTACION PASAIA POZO DE BOMBEO 2 BOMBAS ESQUEMA_11
	633 / 668	PRIMERA EDICION	ESTACION PASAIA POZO DE BOMBEO 2 BOMBAS BORNERO DE FUERZA
	634 / 668	PRIMERA EDICION	ESTACION PASAIA POZO DE BOMBEO 2 BOMBAS BORNERO DE FUERZA
	635 / 668	PRIMERA EDICION	ESTACION PASAIA POZO DE BOMBEO 2 BOMBAS BORNERO DE FUERZA
	636 / 668	PRIMERA EDICION	ESTACION PASAIA POZO DE BOMBEO 2 BOMBAS BORNERO DE FUERZA
	637 / 668	PRIMERA EDICION	ESTACION PASAIA POZO DE BOMBEO 2 BOMBAS BORNERO DE FUERZA
	638 / 668	PRIMERA EDICION	ESTACION PASAIA POZO DE BOMBEO 2 BOMBAS BORNERO DE FUERZA
	639 / 668	PRIMERA EDICION	ESTACION PASAIA POZO DE BOMBEO 3 BOMBAS ESQUEMA_1
	640 / 668	PRIMERA EDICION	ESTACION PASAIA POZO DE BOMBEO 3 BOMBAS ESQUEMA_2
	641 / 668	PRIMERA EDICION	ESTACION PASAIA POZO DE BOMBEO 3 BOMBAS ESQUEMA_3
	642 / 668	PRIMERA EDICION	ESTACION PASAIA POZO DE BOMBEO 3 BOMBAS ESQUEMA_4
	643 / 668	PRIMERA EDICION	ESTACION PASAIA POZO DE BOMBEO 3 BOMBAS ESQUEMA_5
	644 / 668	PRIMERA EDICION	ESTACION PASAIA POZO DE BOMBEO 3 BOMBAS ESQUEMA_6
	645 / 668	PRIMERA EDICION	ESTACION PASAIA POZO DE BOMBEO 3 BOMBAS ESQUEMA_7
	646 / 668	PRIMERA EDICION	ESTACION PASAIA POZO DE BOMBEO 3 BOMBAS ESQUEMA_8
	647 / 668	PRIMERA EDICION	ESTACION PASAIA POZO DE BOMBEO 3 BOMBAS ESQUEMA_9

REV.	CLASE DE MODIFICACION	FECHA	NOMBRE	COMP	OBRA
A	PRIMERA EMISIÓN	JUN 24	BIR		

BERRIKUSPENAK / REVISIONES

AHOLKULARIA / CONSULTOR
CAF TURNKEY ENGINEERING

INGENIARI EGILEA
INGENIERO AUTOR
Colegiado Nº 4534

AHOLKULARIAREN ERREFERENTZIA
REFERENCIA CONSULTOR
TTE-II-21004ETS-IEE013

ERREFENTZIA
REFERENCIA
MDIAG-22-013-A

EUSKO JAURLARITZA GOBIERNO VASCO
EKONOMIAREN GARAPEN ETA AZPIEGITURA SAILA
DEPARTAMENTO DE DESARROLLO ECONÓMICO E INFRAESTRUCTURAS

etS euskal trenbide sarea
PROIEKTUAREN IKUSKAPENA ETA ZUZENDARITZA
INSPECCION Y DIRECCION DEL PROYECTO

ESKALA ORIGINALA
ESCALA ORIGINAL
SE
EN DIN A1

ESKALA GRAFIKOA
ESCALA GRAFICA

PROIEKTUAREN IZENBURUA
TITULO DEL PROYECTO
ALTZA-GALTZARABORDA TARTEKO INSTALAZIO ELEKTRIKOEN ETA EKIPOEN PROIEKTUA
PROYECTO DE INSTALACIONES ELÉCTRICAS Y EQUIPOS DEL TRAMO DE ALTZA - GALTZARABORDA

PLANOAREN IZENBURUA
TITULO DEL PLANO
Índice

PLANO ZK./ N. PLANO
13

ORRIA / HOJA
13/ 668

OHARRAK:
NOTAS:

Indice de páginas

Código	Página	Revisión	Descripción de página
PROYECTO DE INSTALACIONES ELÉCTRICAS Y EQUIPOS DEL TRAMO DE ALTZA - GALTZARABORDA	648 / 668	PRIMERA EDICION	ESTACION PASAIA POZO DE BOMBEO 3 BOMBAS ESQUEMA_10
	649 / 668	PRIMERA EDICION	ESTACION PASAIA POZO DE BOMBEO 3 BOMBAS ESQUEMA_11
	650 / 668	PRIMERA EDICION	ESTACION PASAIA POZO DE BOMBEO 3 BOMBAS ESQUEMA_12
	651 / 668	PRIMERA EDICION	ESTACION PASAIA POZO DE BOMBEO 3 BOMBAS ESQUEMA_13
	652 / 668	PRIMERA EDICION	ESTACION PASAIA POZO DE BOMBEO 3 BOMBAS BORNERO DE FUERZA
	653 / 668	PRIMERA EDICION	ESTACION PASAIA POZO DE BOMBEO 3 BOMBAS BORNERO DE FUERZA
	654 / 668	PRIMERA EDICION	ESTACION PASAIA POZO DE BOMBEO 3 BOMBAS BORNERO DE FUERZA
	655 / 668	PRIMERA EDICION	ESTACION PASAIA POZO DE BOMBEO 3 BOMBAS BORNERO DE FUERZA
	656 / 668	PRIMERA EDICION	ESTACION PASAIA POZO DE BOMBEO 3 BOMBAS BORNERO DE FUERZA
	657 / 668	PRIMERA EDICION	ESTACION PASAIA POZO DE BOMBEO 3 BOMBAS BORNERO DE FUERZA
	658 / 668	PRIMERA EDICION	ESTACION PASAIA CUADRO EUSKOTREN ESQUEMA UNIFILAR_1
	659 / 668	PRIMERA EDICION	ESTACION PASAIA CUADRO EUSKOTREN ESQUEMA DE CONTROL
	660 / 668	PRIMERA EDICION	ESTACION PASAIA CUADRO DE OPERADORES MOVILES ESQUEMA UNIFILAR_1
	661 / 668	PRIMERA EDICION	ESTACION PASAIA CUADRO DE OPERADORES MOVILES ESQUEMA DE CONTROL
	662 / 668	PRIMERA EDICION	ESTACION PASAIA CUADRO AUXILIAR DE COMUNICACIONES ESQUEMA UNIFILAR_1
	663 / 668	PRIMERA EDICION	ESTACION PASAIA CUADRO DE SEÑALIZACION Y COMUNICACIONES ESQUEMA UNIFILAR_1
	664 / 668	PRIMERA EDICION	ESTACION PASAIA CUADRO DE SEÑALIZACION Y COMUNICACIONES ESQUEMA UNIFILAR_2
	665 / 668	PRIMERA EDICION	ESTACION PASAIA CUADRO DE SEÑALIZACION Y COMUNICACIONES ESQUEMA DE CONTROL
	666 / 668	PRIMERA EDICION	ESTACION PASAIA CUADRO TECNICO DE RED ESQUEMA UNIFILAR_1
	667 / 668	PRIMERA EDICION	ESTACION PASAIA CUADRO TICKETING SIN ASCENSOR ESQUEMA UNIFILAR_1
	668 / 668	PRIMERA EDICION	ESTACION PASAIA CUADRO TICKETING SIN ASCENSOR ESQUEMA UNIFILAR_1

REV.	CLASE DE MODIFICACION	FECHA	NOMBRE	COMP	OBRA
A	PRIMERA EMISIÓN	JUN 24	BIR		

BERRIKUSPENAK / REVISIONES

AHOLKULARIA / CONSULTOR
CAF TURNKEY ENGINEERING

INGENIARI EGILEA
INGENIERO AUTOR
Colegiado Nº 4534

AHOLKULARIAREN ERREFERENTZIA
REFERENCIA CONSULTOR
TTE-II-21004ETS-IEE014

ERREFENTZIA
REFERENCIA
MDIAG-22-014-A

EUSKO JAURLARITZA GOBIERNO VASCO
EKONOMIAREN GARAPEN ETA AZPIEGITURA SAILA
DEPARTAMENTO DE DESARROLLO ECONÓMICO E INFRAESTRUCTURAS

etS euskal trenbide sarea
PROIEKTUAREN IKUSKAPENA ETA ZUZENDARITZA
INSPECCION Y DIRECCION DEL PROYECTO

ESKALA ORIGINALA
ESCALA ORIGINAL
SE
EN DIN A1

ESKALA GRAFIKOA
ESCALA GRAFICA

PROIEKTUAREN IZENBURUA
TITULO DEL PROYECTO
ALTZA-GALTZARABORDA TARTEKO INSTALAZIO ELEKTRIKOEN ETA EKIPOEN PROIEKTUA
PROYECTO DE INSTALACIONES ELÉCTRICAS Y EQUIPOS DEL TRAMO DE ALTZA - GALTZARABORDA

PLANOAREN IZENBURUA
TITULO DEL PLANO
Índice

PLANO ZK./ N. PLANO
14

ORRIA / HOJA
14/ 668

OHARRAK:
NOTAS:

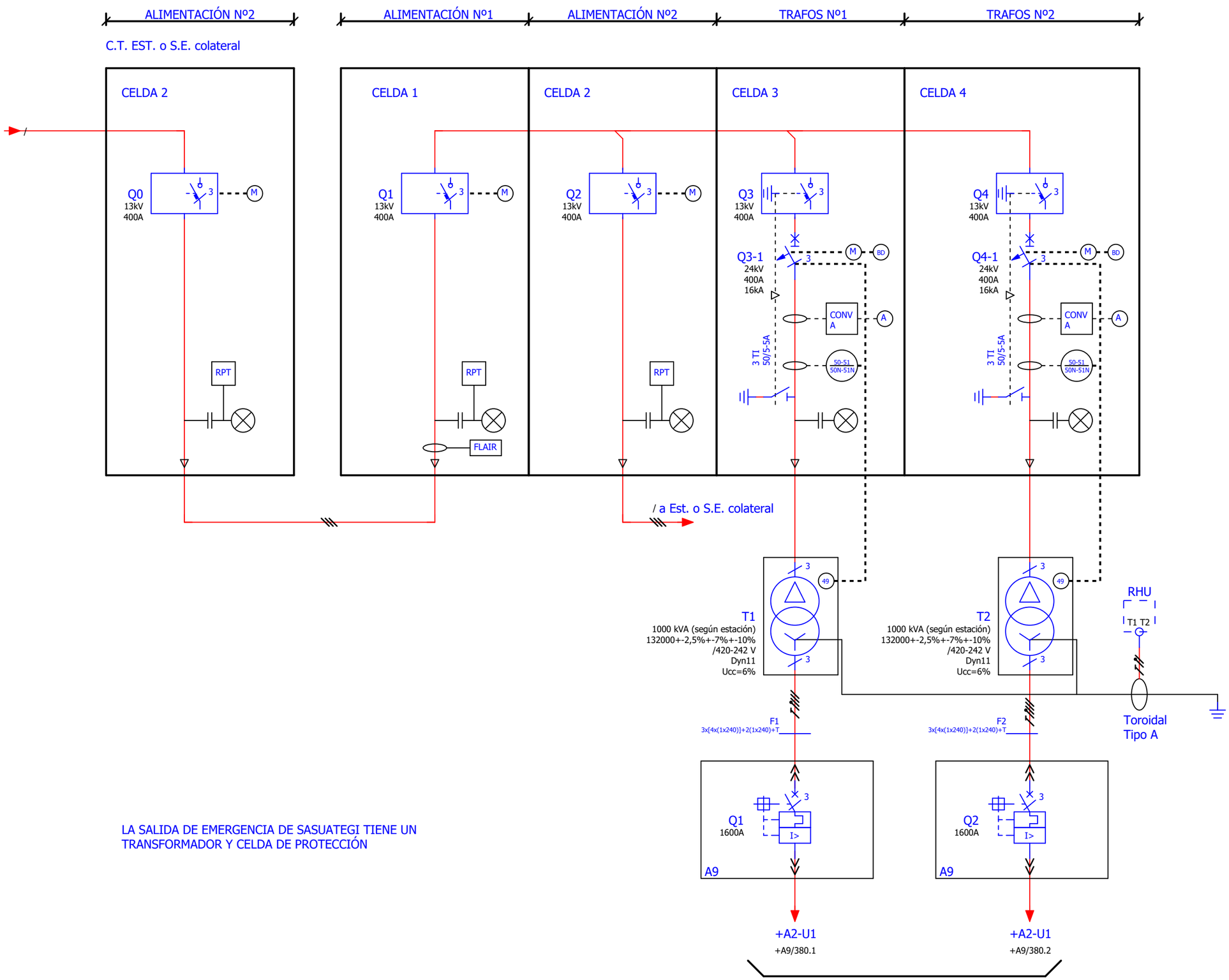

LA SALIDA DE EMERGENCIA DE SASUATEGI TIENE UN TRANSFORMADOR Y CELDA DE PROTECCIÓN

REV.	CLASE DE MODIFICACION	FECHA	NOMBRE	COMP	OBRA
A	PRIMERA EMISIÓN	JUN 24	BIR		

BERRIKUSPENAK / REVISIONES

AHOLKULARIA / CONSULTOR
CAF TURNKEY ENGINEERING

INGENIARI EGILEA
INGENIERO AUTOR
Colegiado Nº 4534

AHOLKULARIAREN ERREFERENTZIA
REFERENCIA CONSULTOR
TTE-II-21004ETS-IEE351

ERREFENTZIA
REFERENCIA
MDIAG-22-351 -A

EUSKO JAURLARITZA GOBIERNO VASCO
EKONOMIAREN GARAPEN ETA AZPIEGITURA SAILA
DEPARTAMENTO DE DESARROLLO ECONÓMICO E INFRAESTRUCTURAS

euskal trenbide sarea
PROIEKTUAREN IKUSKAPENA ETA ZUZENDARITZA
INSPECCION Y DIRECCION DEL PROYECTO

ESKALA ORIGINALA
ESCALA ORIGINAL
SE
EN DIN A1

ESKALA GRAFIKOA
ESCALA GRAFICA

PROIEKTUAREN IZENBURUA
TITULO DEL PROYECTO
ALTZA-GALTZARABORDA TARTEKO INSTALAZIO ELEKTRIKOEN ETA EKIPOEN PROIEKTUA
PROYECTO DE INSTALACIONES ELÉCTRICAS Y EQUIPOS DEL TRAMO DE ALTZA - GALTZARABORDA

PLANOAREN IZENBURUA
TITULO DEL PLANO
ESTACION PASAIA
CENTROS DE TRANSFORMACION
ESQUEMA UNIFILAR

PLANO ZK./ N. PLANO
351

ORRIA / HOJA
351/ 668

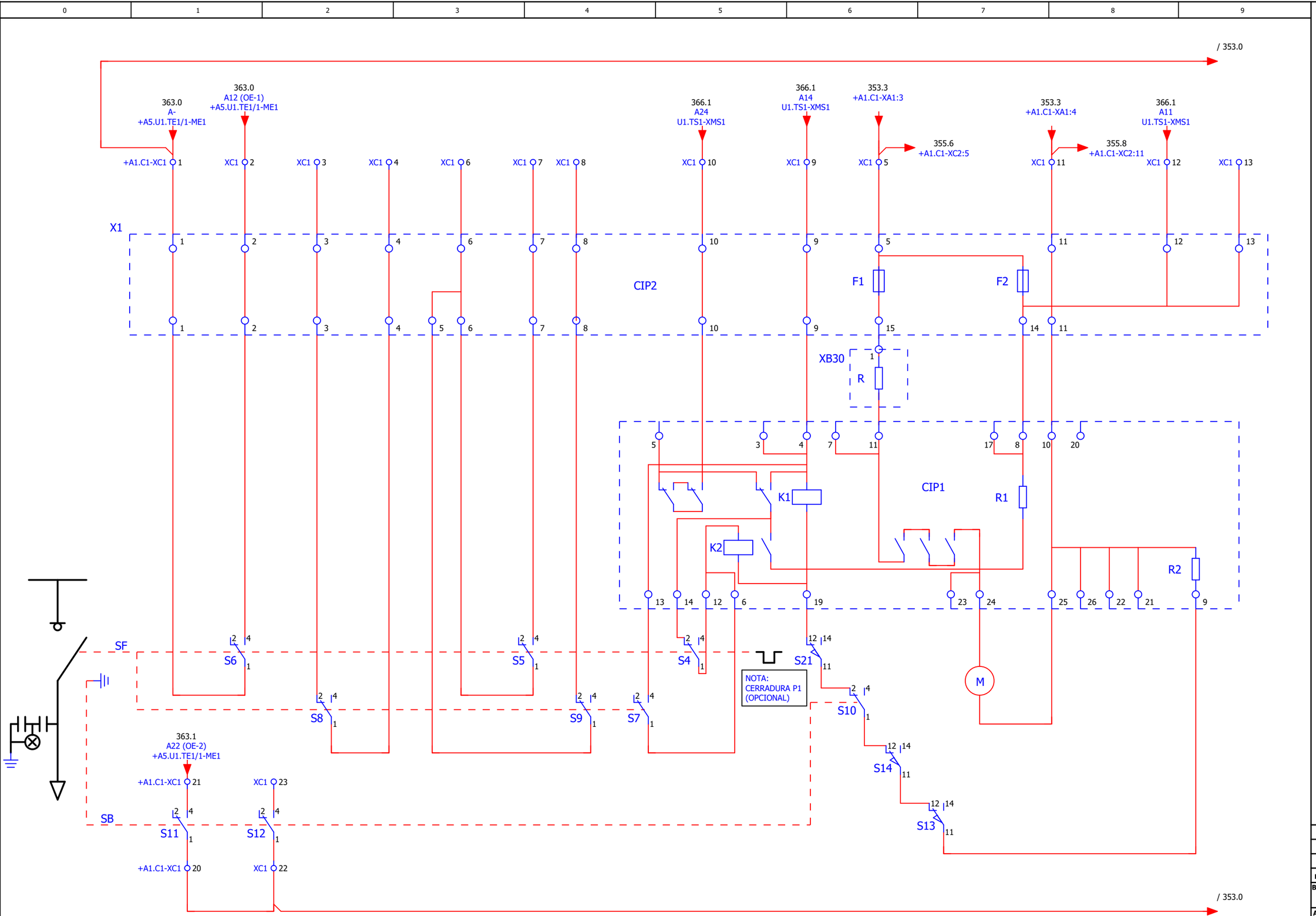

+A1.C1 CIRCUITO DE MANDO

OHARRAK:
NOTAS:

CIP1: Circuito impreso de mando
CIP2: Circuito impreso para bornas
F1-F2: Fusibles
K1-K2: Relé antibombeo
M: Motor
S1 a S6: Contacto accionado con interruptor cerrado
S7 a S9: Contacto accionado con interruptor abierto
S10 a S12: Contactos de posición del seccionador de Puesta a Tierra
S13: Contacto accionado por la palanca de mando interruptor
S14: Contacto enclavamiento por cerradura
SF: Interruptor-seccionador
SB: Seccionador Puesta a Tierra

REV.	CLASE DE MODIFICACION	FECHA	NOMBRE	COMP	OBRA
A	PRIMERA EMISIÓN	JUN 24	BIR		

BERRIKUSPENAK / REVISIONES

AHOLKULARIA / CONSULTOR: CAF TURNKEY ENGINEERING

INGENIARI EGILEA / INGENIERO AUTOR

AHOLKULARIAREN ERREFERENTZIA / REFERENCIA CONSULTOR: TTE-II-21004ETS-IEE352

ERREFERENTZIA / REFERENCIA: **MDIAG-22-352 -A**

EUSKO JAURLARITZA GOBIERNO VASCO
EKONOMIAREN GARAPEN ETA AZPIEGITURA SAILA
DEPARTAMENTO DE DESARROLLO ECONÓMICO E INFRAESTRUCTURAS

euskal trenbide sarea
PROIEKTUAREN IKUSKAPENA ETA ZUZENDARITZA
INSPECCION Y DIRECCION DEL PROYECTO

ESKALA ORIGINALA / ESCALA ORIGINAL: **SE**
EN DIN A1

ESKALA GRAFIKOA / ESCALA GRAFICA

PROIEKTUAREN IZENBURUA / TITULO DEL PROYECTO
ALTZA-GALTZARABORDA TARTEKO INSTALAZIO ELEKTRIKOEN ETA EKIPOEN PROIEKTUA
PROYECTO DE INSTALACIONES ELÉCTRICAS Y EQUIPOS DEL TRAMO DE ALTZA - GALTZARABORDA

PLANOAREN IZENBURUA / TITULO DEL PLANO
ESTACION PASAIA
CENTROS DE TRANSFORMACION 13.2 kV
DOS TRANSFORMADORES (ESTACIONES)
ESQUEMA CONTROL_1

PLANO ZK./ N. PLANO: 352

ORRIA / HOJA: 352/ 668

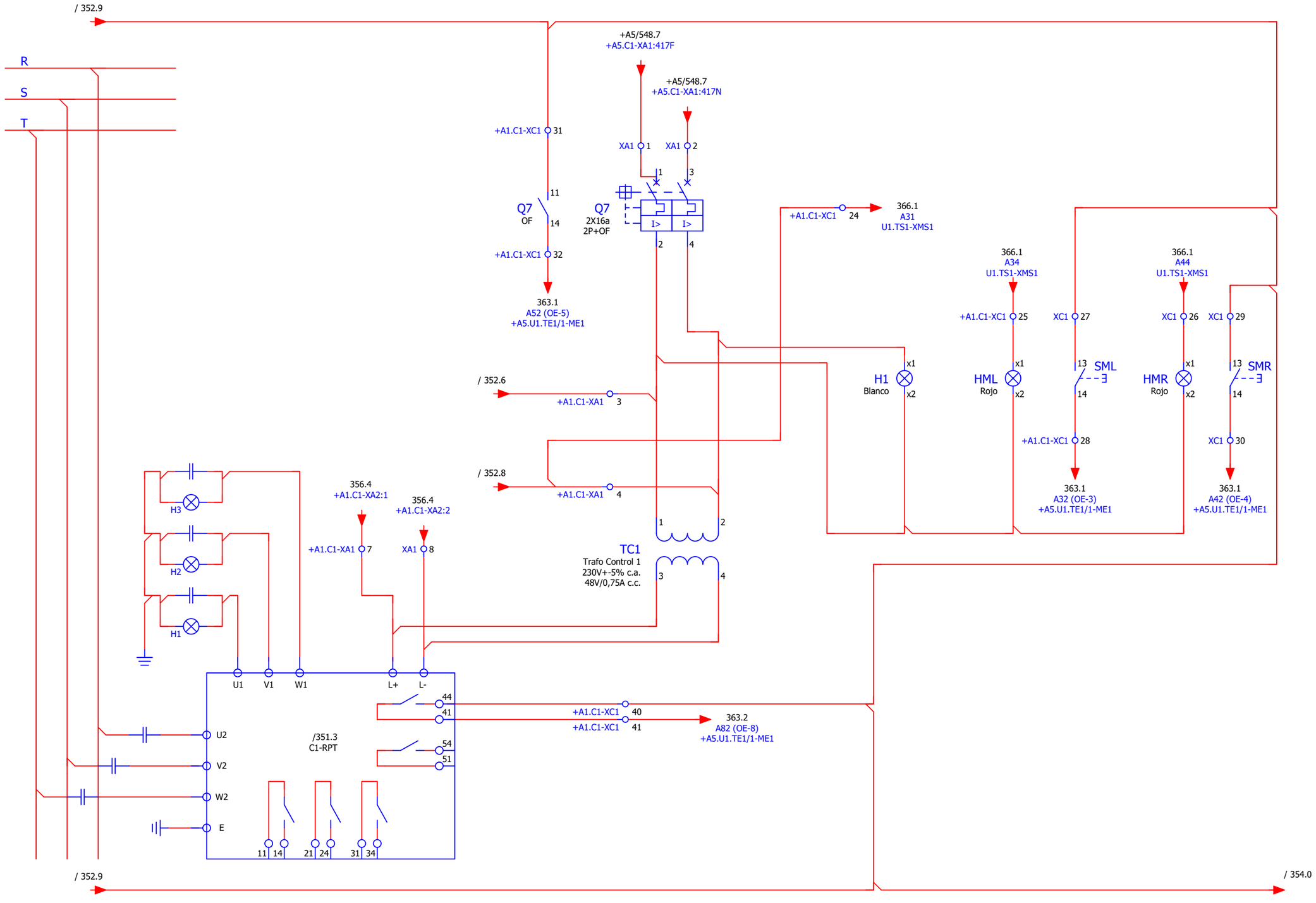

RELÉ RPT | PRESENCIA DE TENSIÓN | MANDO LOCAL | MANDO REMOTO

+A1.C1 CIRCUITO DE MANDO

OHARRAK:
NOTAS:

REV.	CLASE DE MODIFICACION	FECHA	NOMBRE	COMP	OBRA
A	PRIMERA EMISIÓN	JUN 24	BIR		

BERRIKUSPENAK / REVISIONES

AHOLKULARIA / CONSULTOR
CAF TURNKEY ENGINEERING

INGENIARI EGILEA
INGENIERO AUTOR
Colegiado Nº 4534

AHOLKULARIAREN ERREFERENTZIA
REFERENCIA CONSULTOR
TTE-II-21004ETS-IEE353

ERREFENTZIA
REFERENCIA
MDIAG-22-353 -A

EUSKO JAURLARITZA GOBIERNO VASCO
EKONOMIAREN GARAPEN ETA AZPIEGITURA SAILA
DEPARTAMENTO DE DESARROLLO ECONÓMICO E INFRAESTRUCTURAS

euskal trenbide sarea
PROIEKTUAREN IKUSKAPENA ETA ZUZENDARITZA
INSPECCION Y DIRECCION DEL PROYECTO

ESKALA ORIGINALA
ESCALA ORIGINAL
SE
EN DIN A1

ESKALA GRAFIKOA
ESCALA GRAFICA

PROIEKTUAREN IZENBURUA
TITULO DEL PROYECTO
ALTZA-GALTZARABORDA TARTEKO INSTALAZIO ELEKTRIKOEN ETA EKIPOEN PROIEKTUA
PROYECTO DE INSTALACIONES ELÉCTRICAS Y EQUIPOS DEL TRAMO DE ALTZA - GALTZARABORDA

PLANOAREN IZENBURUA
TITULO DEL PLANO
ESTACION PASAIA
CENTROS DE TRANSFORMACION 13.2 kV
DOS TRANSFORMADORES (ESTACIONES)
ESQUEMA CONTROL_2

PLANO ZK./ N. PLANO
353

ORRIA / HOJA
353/ 668

0	1	2	3	4	5	6	7	8	9

OHARRAK:
NOTAS:

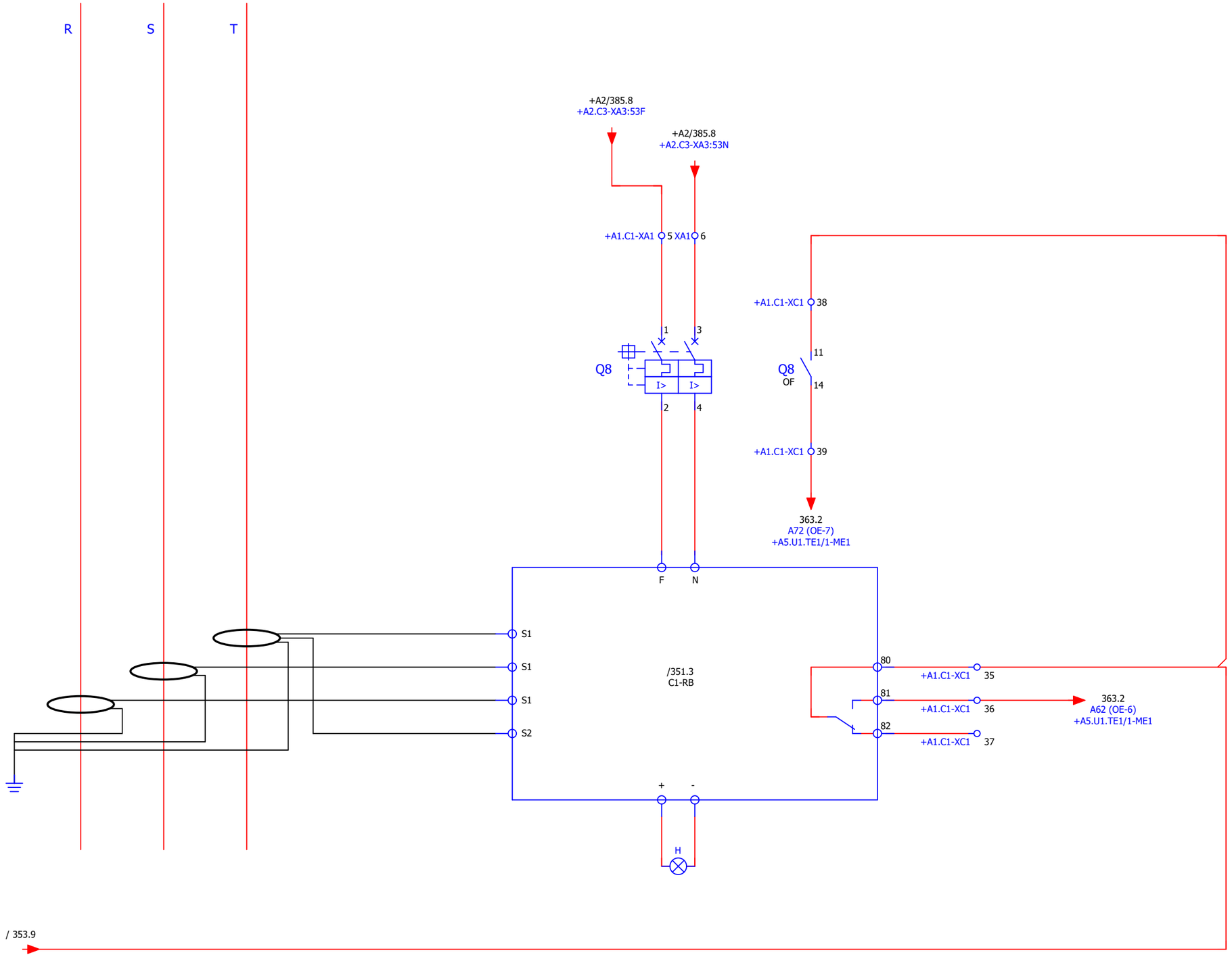

+A1.C1 RELÉ FLAIR

REV.	CLASE DE MODIFICACION	FECHA	NOMBRE	COMP	OBRA
A	PRIMERA EMISIÓN	JUN 24	BIR		

BERRIKUSPENAK / REVISIONES

AHOLKULARIA / CONSULTOR
CAF TURNKEY ENGINEERING

INGENIARI EGILEA
INGENIERO AUTOR
Colegiado Nº 4534

AHOLKULARIAREN ERREFERENTZIA
REFERENCIA CONSULTOR
TTE-II-21004ETS-IEE354

ERREFENTZIA
REFERENCIA
MDIAG-22-354 -A

EUSKO JAURLARITZA GOBIERNO VASCO
EKONOMIAREN GARAPEN ETA AZPIEGITURA SAILA
DEPARTAMENTO DE DESARROLLO ECONÓMICO E INFRAESTRUCTURAS

euskal trenbide sarea
PROIEKTUAREN IKUSKAPENA ETA ZUZENDARITZA
INSPECCION Y DIRECCION DEL PROYECTO

ESKALA ORIGINALA
ESCALA ORIGINAL
SE
EN DIN A1

ESKALA GRAFIKOA
ESCALA GRAFICA

PROIEKTUAREN IZENBURUA
TITULO DEL PROYECTO
ALTZA-GALTZARABORDA TARTEKO INSTALAZIO ELEKTRIKOEN ETA EKIPOEN PROIEKTUA
PROYECTO DE INSTALACIONES ELÉCTRICAS Y EQUIPOS DEL TRAMO DE ALTZA - GALTZARABORDA

PLANOAREN IZENBURUA
TITULO DEL PLANO
ESTACION PASAIA
CENTROS DE TRANSFORMACION 13.2 kV
DOS TRANSFORMADORES (ESTACIONES)
ESQUEMA CONTROL_3

PLANO ZK./ N. PLANO
354

ORRIA / HOJA
354/ 668

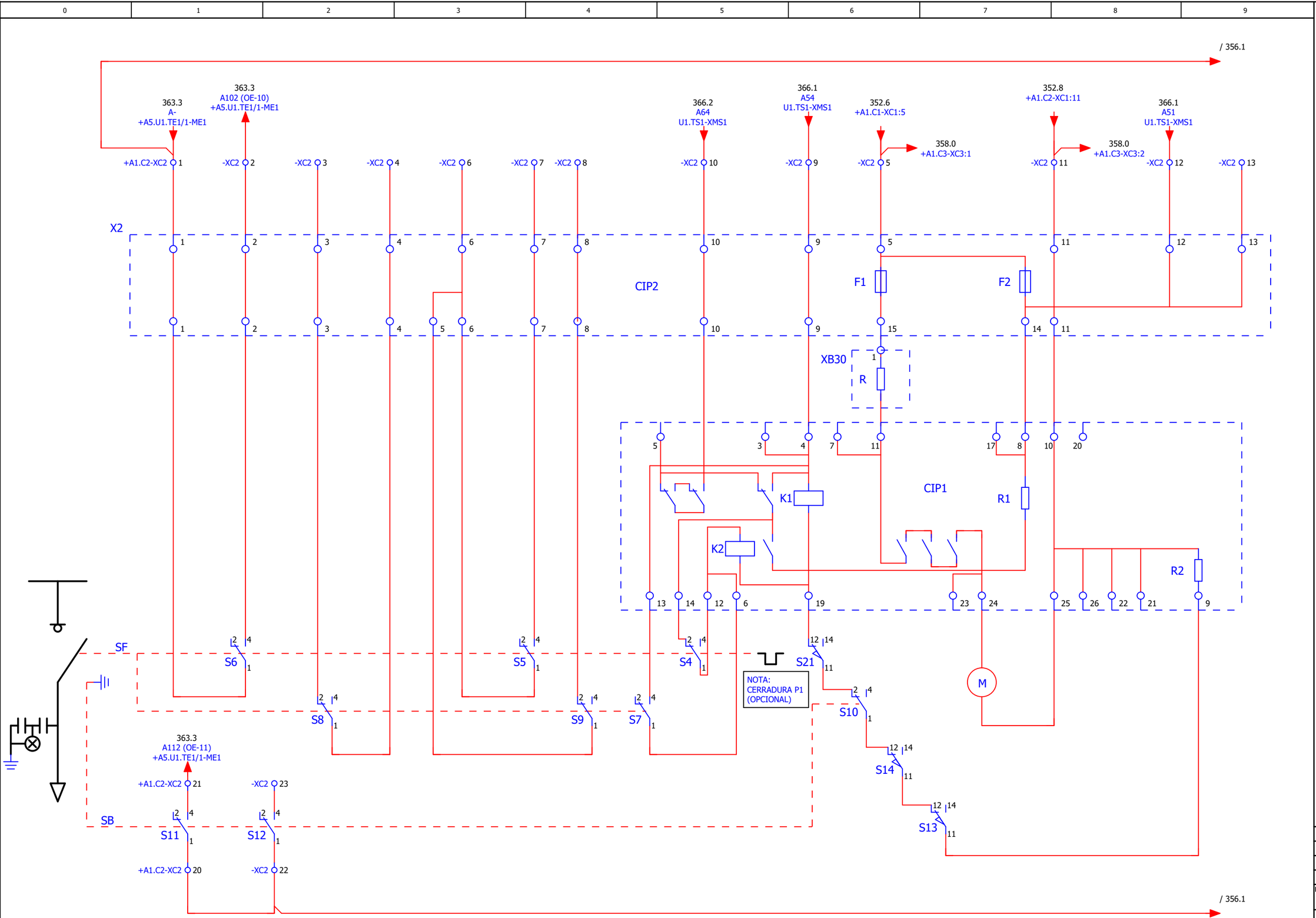

+A1.C2 CIRCUITO DE MANDO

OHARRAK:
NOTAS:

CIP1: Circuito impreso de mando
CIP2: Circuito impreso para bornas
F1-F2: Fusibles
K1-K2: Relé antibombeo
M: Motor
S1 a S6: Contacto accionado con interruptor cerrado
S7 a S9: Contacto accionado con interruptor abierto
S10 a S12: Contactos de posición del seccionador de Puesta a Tierra
S13: Contacto accionado por la palanca de mando interruptor
S14: Contacto enclavamiento por cerradura
SF: Interruptor-seccionador
SB: Seccionador Puesta a Tierra

REV.	CLASE DE MODIFICACION	FECHA	NOMBRE	COMP	OBRA
A	PRIMERA EMISIÓN	JUN 24	BIR		

BERRIKUSPENAK / REVISIONES

AHOLKULARIA / CONSULTOR: CAF TURNKEY ENGINEERING

INGENIARI EGILEA / INGENIERO AUTOR

AHOLKULARIAREN ERREFERENTZIA / REFERENCIA CONSULTOR: TTE-II-21004ETS-IEE355

ERREFENTZIA / REFERENCIA: **MDIAG-22-355 -A**

EUSKO JAURLARITZA GOBIERNO VASCO
EKONOMIAREN GARAPEN ETA AZPIEGITURA SAILA
DEPARTAMENTO DE DESARROLLO ECONÓMICO E INFRAESTRUCTURAS

euskal trenbide sarea
PROIEKTUAREN IKUSKAPENA ETA ZUZENDARITZA
INSPECCION Y DIRECCION DEL PROYECTO

ESKALA ORIGINALA / ESCALA ORIGINAL: **SE**
EN DIN A1

ESKALA GRAFIKOA / ESCALA GRAFICA

PROIEKTUAREN IZENBURUA / TITULO DEL PROYECTO
ALTZA-GALTZARABORDA TARTEKO INSTALAZIO ELEKTRIKOEN ETA EKIPOEN PROIEKTUA
PROYECTO DE INSTALACIONES ELÉCTRICAS Y EQUIPOS DEL TRAMO DE ALTZA - GALTZARABORDA

PLANOAREN IZENBURUA / TITULO DEL PLANO
ESTACION PASAIA
CENTROS DE TRANSFORMACION 13.2 kV
DOS TRANSFORMADORES (ESTACIONES)
ESQUEMA CONTROL_4

PLANO ZK./ N. PLANO: 355

ORRIA / HOJA: 355/ 668

0	1	2	3	4	5	6	7	8	9

OHARRAK:
NOTAS:

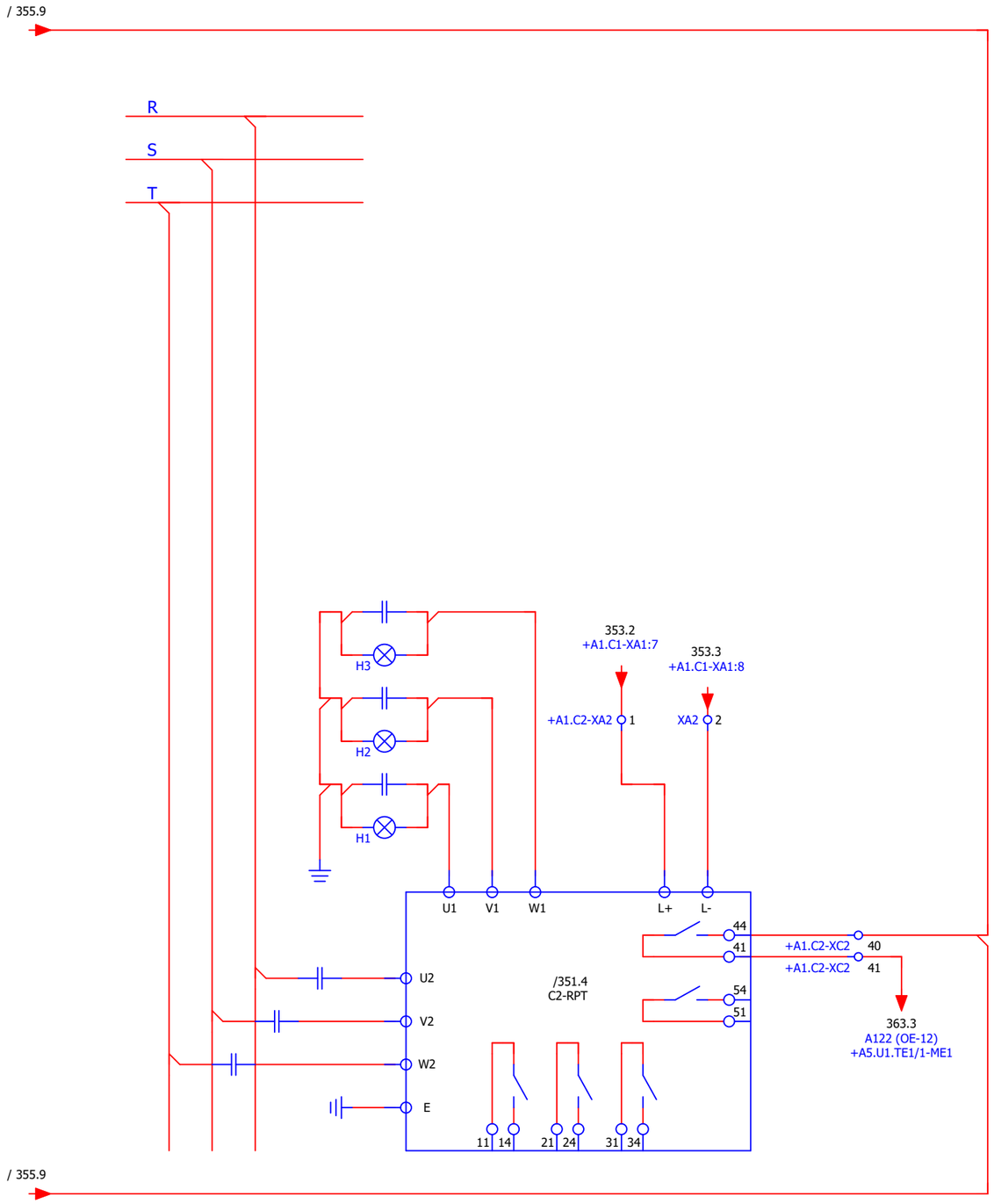

+A1.C2 RELÉ RPT

REV.	CLASE DE MODIFICACION	FECHA	NOMBRE	COMP	OBRA
A	PRIMERA EMISIÓN	JUN 24	BIR		

BERRIKUSPENAK / REVISIONES

AHOLKULARIA / CONSULTOR: CAF TURNKEY ENGINEERING

INGENIARI EGILEA / INGENIERO AUTOR: Colegiado Nº 4534

AHOLKULARIAREN ERREFERENTZIA / REFERENCIA CONSULTOR: TTE-II-21004ETS-IEE356

ERREFENTZIA / REFERENCIA: **MDIAG-22-356 -A**

EUSKO JAURLARITZA GOBIERNO VASCO
EKONOMIAREN GARAPEN ETA AZPIEGITURA SAILA
DEPARTAMENTO DE DESARROLLO ECONÓMICO E INFRAESTRUCTURAS

euskal trenbide sarea
PROIEKTUAREN IKUSKAPENA ETA ZUZENDARITZA
INSPECCION Y DIRECCION DEL PROYECTO

ESKALA ORIGINALA / ESCALA ORIGINAL: **SE**
EN DIN A1
ESKALA GRAFIKOA / ESCALA GRAFICA

PROIEKTUAREN IZENBURUA / TITULO DEL PROYECTO:
ALTZA-GALTZARABORDA TARTEKO INSTALAZIO ELEKTRIKOEN ETA EKIPOEN PROIEKTUA
PROYECTO DE INSTALACIONES ELÉCTRICAS Y EQUIPOS DEL TRAMO DE ALTZA - GALTZARABORDA

PLANOAREN IZENBURUA / TITULO DEL PLANO:
ESTACION PASAIA
CENTROS DE TRANSFORMACION 13.2 kV
DOS TRANSFORMADORES (ESTACIONES)
ESQUEMA CONTROL_5

PLANO ZK. / N. PLANO: 356

ORRIA / HOJA: 356/ 668

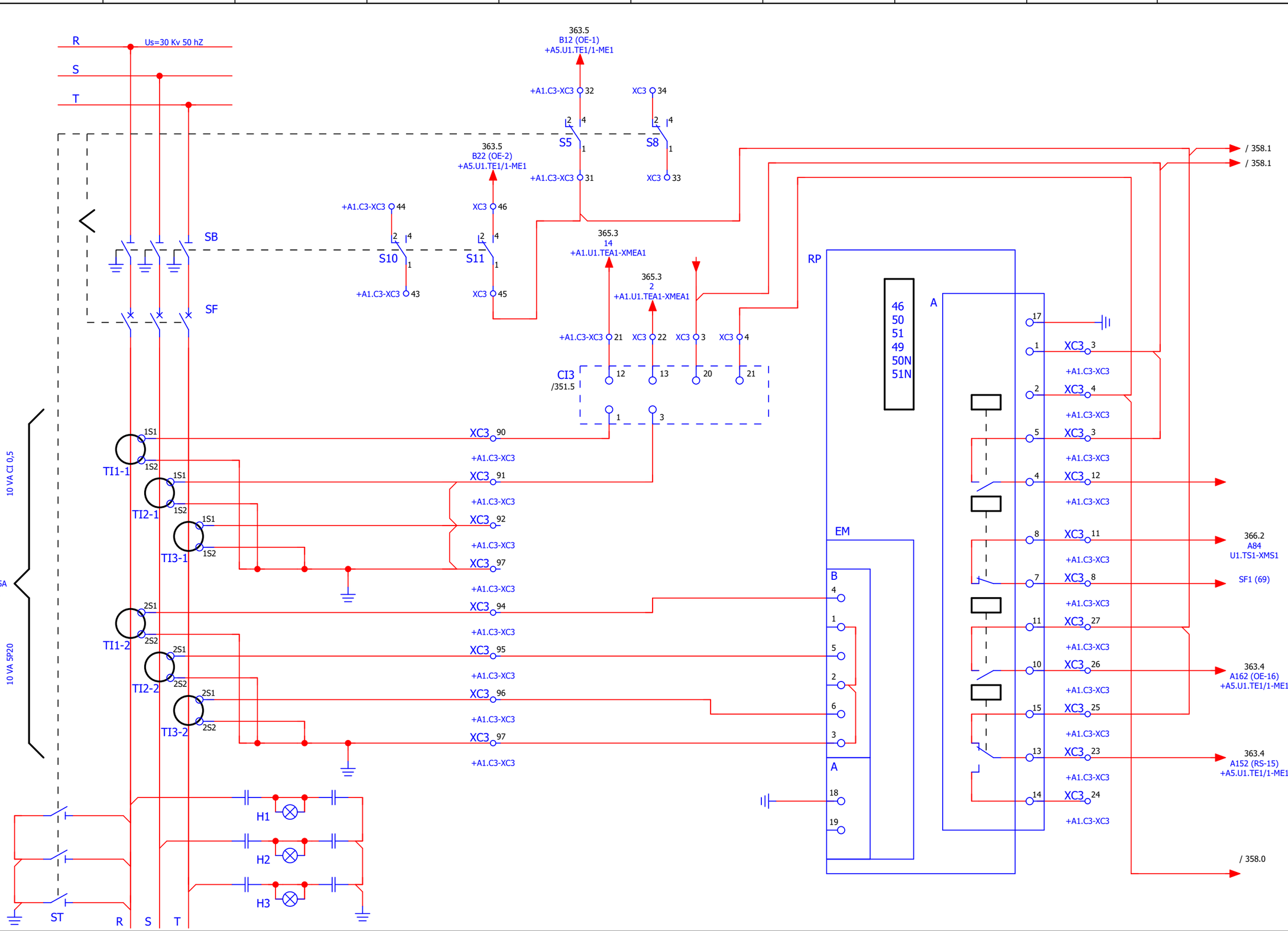

+A1.C3 CIRCUITO DE POTENCIA Y PROTECCIÓN

OHARRAK:
NOTAS:

REV.	CLASE DE MODIFICACION	FECHA	NOMBRE	COMP	OBRA
A	PRIMERA EMISIÓN	JUN 24	BIR		

BERRIKUSPENAK / REVISIONES

AHOLKULARIA / CONSULTOR
CAF TURNKEY ENGINEERING

INGENIARI EGILEA
INGENIERO AUTOR
Colegiado Nº 4534

AHOLKULARIAREN ERREFERENTZIA
REFERENCIA CONSULTOR
TTE-II-21004ETS-IEE357

ERREFENTZIA
REFERENCIA
MDIAG-22-357 -A

EUSKO JAURLARITZA GOBIERNO VASCO
EKONOMIAREN GARAPEN ETA AZPIEGITURA SAILA
DEPARTAMENTO DE DESARROLLO ECONÓMICO E INFRAESTRUCTURAS

euskal trenbide sarea
PROIEKTUAREN IKUSKAPENA ETA ZUZENDARITZA
INSPECCION Y DIRECCION DEL PROYECTO

ESKALA ORIGINALA
ESCALA ORIGINAL
SE
EN DIN A1

ESKALA GRAFIKOA
ESCALA GRAFICA

PROIEKTUAREN IZENBURUA
TITULO DEL PROYECTO
ALTZA-GALTZARABORDA TARTEKO INSTALAZIO ELEKTRIKOEN ETA EKIPOEN PROIEKTUA
PROYECTO DE INSTALACIONES ELÉCTRICAS Y EQUIPOS DEL TRAMO DE ALTZA - GALTZARABORDA

PLANOAREN IZENBURUA
TITULO DEL PLANO
ESTACION PASAIA
CENTROS DE TRANSFORMACION 13.2 kV
DOS TRANSFORMADORES (ESTACIONES)
ESQUEMA CONTROL_6

PLANO ZK./ N. PLANO
357

ORRIA / HOJA
357/ 668

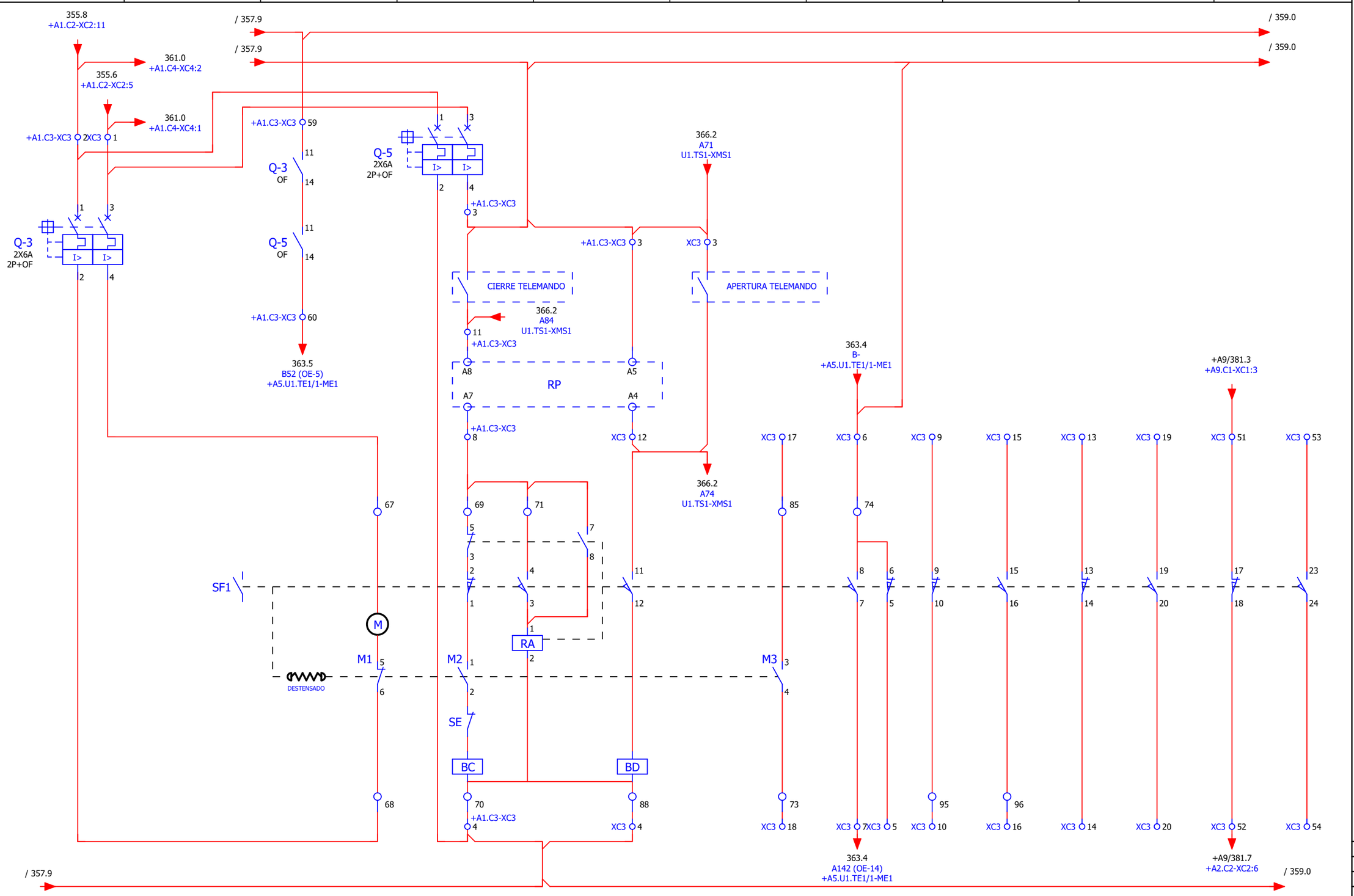

DISYUNTOR | CIERRE | APERTURA | CONTACTOS AUXILIARES

+A1.C3 CIRCUITO DE MANDO

OHARRAK:
NOTAS:

REV.	CLASE DE MODIFICACION	FECHA	NOMBRE	COMP	OBRA
A	PRIMERA EMISIÓN	JUN 24	BIR		

BERRIKUSPENAK / REVISIONES

AHOLKULARIA / CONSULTOR: CAF TURNKEY ENGINEERING

INGENIARI EGILEA INGENIERO AUTOR: Colegiado Nº 4534

AHOLKULARIAREN ERREFERENTZIA REFERENCIA CONSULTOR: TTE-II-21004ETS-IEE358

ERREFERENTZIA REFERENCIA: **MDIAG-22-358 -A**

EUSKO JAURLARITZA GOBIERNO VASCO
EKONOMIAREN GARAPEN ETA AZPIEGITURA SAILA
DEPARTAMENTO DE DESARROLLO ECONÓMICO E INFRAESTRUCTURAS

euskal trenbide sarea
PROIEKTUAREN IKUSKAPENA ETA ZUZENDARITZA
INSPECCION Y DIRECCION DEL PROYECTO

ESKALA ORIGINALA ESCALA ORIGINAL: **SE**
EN DIN A1
ESKALA GRAFIKOA ESCALA GRAFICA

PROIEKTUAREN IZENBURUA TITULO DEL PROYECTO:
ALTZA-GALTZARABORDA TARTEKO INSTALAZIO ELEKTRIKOEN ETA EKIPOEN PROIEKTUA
PROYECTO DE INSTALACIONES ELÉCTRICAS Y EQUIPOS DEL TRAMO DE ALTZA - GALTZARABORDA

PLANOAREN IZENBURUA TITULO DEL PLANO:
ESTACION PASAIA
CENTROS DE TRANSFORMACION 13.2 kV
DOS TRANSFORMADORES (ESTACIONES)
ESQUEMA CONTROL_7

PLANO ZK./ N. PLANO: 358

ORRIA / HOJA: 358/ 668

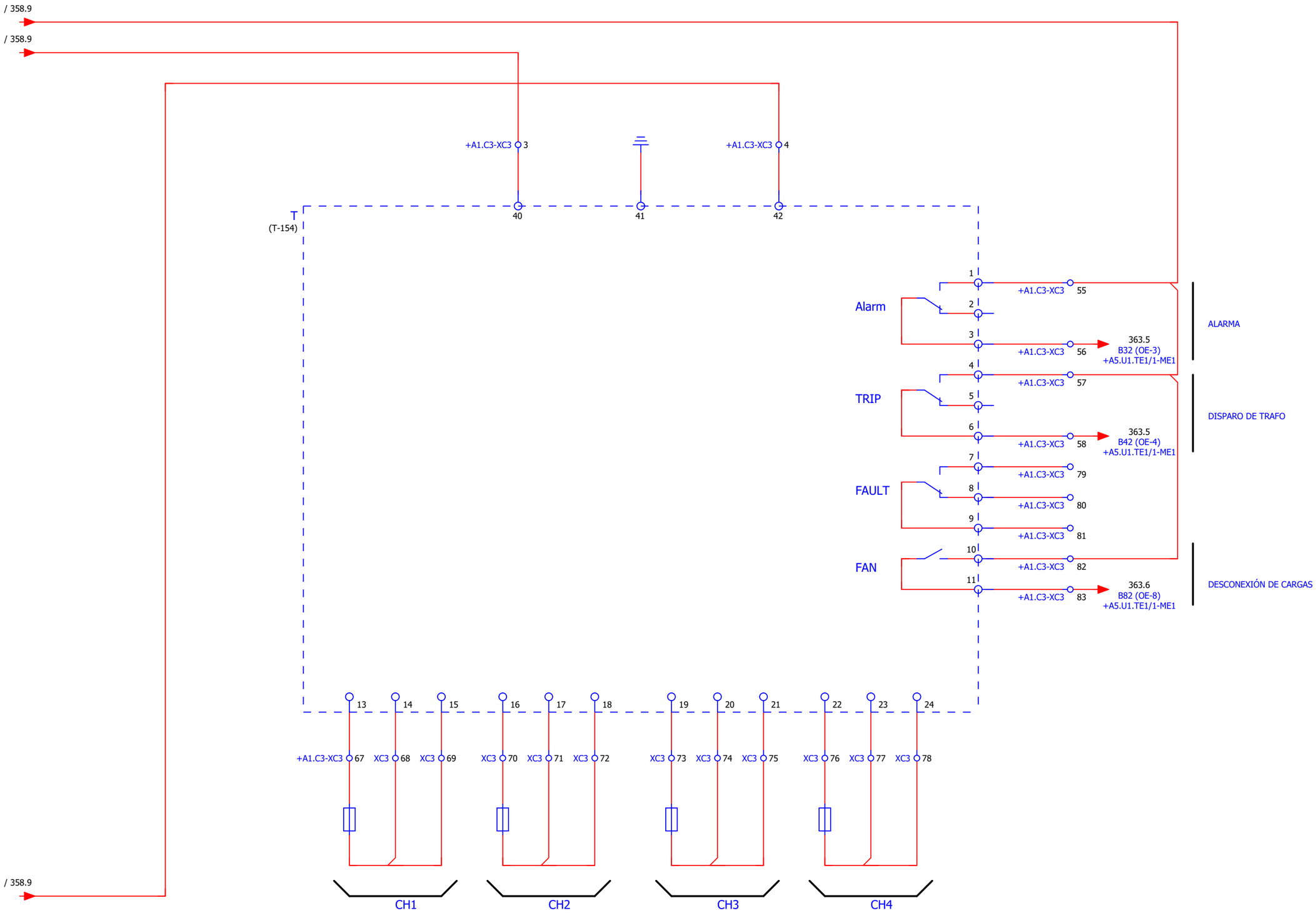

SONDAS TEMPERATURA TRAFO T1

+A1.C3 CENTRALITA DE TEMPERATURA TRAFO Nº1

OHARRAK:
NOTAS:

REV.	CLASE DE MODIFICACION	FECHA	NOMBRE	COMP	OBRA
A	PRIMERA EMISIÓN	JUN 24	BIR		

BERRIKUSPENAK / REVISIONES

AHOLKULARIA / CONSULTOR
CAF TURNKEY ENGINEERING

INGENIARI EGILEA
INGENIERO AUTOR
Colegiado Nº 4534

AHOLKULARIAREN ERREFERENTZIA
REFERENCIA CONSULTOR
TTE-II-21004ETS-IEE359

ERREFENTZIA
REFERENCIA
MDIAG-22-359 -A

EUSKO JAURLARITZA GOBIERNO VASCO
EKONOMIAREN GARAPEN ETA AZPIEGITURA SAILA
DEPARTAMENTO DE DESARROLLO ECONÓMICO E INFRAESTRUCTURAS

euskal trenbide sarea
PROIEKTUAREN IKUSKAPENA ETA ZUZENDARITZA
INSPECCION Y DIRECCION DEL PROYECTO

ESKALA ORIGINALA
ESCALA ORIGINAL
SE
EN DIN A1

ESKALA GRAFIKOA
ESCALA GRAFICA

PROIEKTUAREN IZENBURUA
TITULO DEL PROYECTO
ALTZA-GALTZARABORDA TARTEKO INSTALAZIO ELEKTRIKOEN ETA EKIPOEN PROIEKTUA
PROYECTO DE INSTALACIONES ELÉCTRICAS Y EQUIPOS DEL TRAMO DE ALTZA - GALTZARABORDA

PLANOAREN IZENBURUA
TITULO DEL PLANO
ESTACION PASAIA
CENTROS DE TRANSFORMACION 13.2 kV
DOS TRANSFORMADORES (ESTACIONES)
ESQUEMA CONTROL_8

PLANO ZK./ N. PLANO
359

ORRIA / HOJA
359/ 668

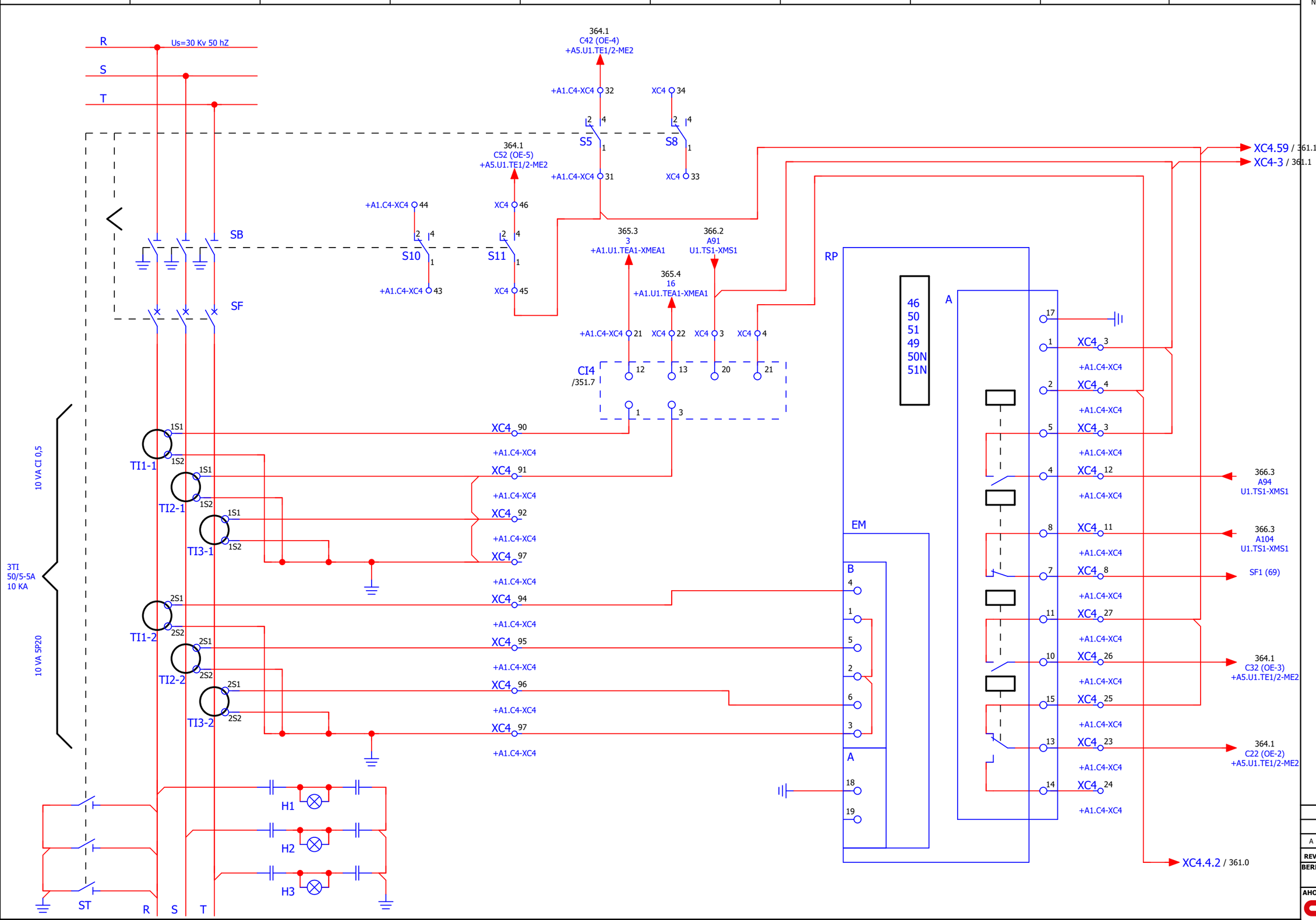

+A1.C4 CIRCUITO DE POTENCIA Y PROTECCIÓN

OHARRAK:
NOTAS:

REV.	CLASE DE MODIFICACION	FECHA	NOMBRE	COMP	OBRA
A	PRIMERA EMISIÓN	JUN 24	BIR		

BERRIKUSPENAK / REVISIONES

AHOLKULARIA / CONSULTOR
CAF TURNKEY ENGINEERING

INGENIARI EGILEA
INGENIERO AUTOR
Colegiado Nº 4534

AHOLKULARIAREN ERREFERENTZIA
REFERENCIA CONSULTOR
TTE-II-21004ETS-IEE360

ERREFENTZIA
REFERENCIA
MDIAG-22-360 -A

EUSKO JAURLARITZA GOBIERNO VASCO
EKONOMIAREN GARAPEN ETA AZPIEGITURA SAILA
DEPARTAMENTO DE DESARROLLO ECONÓMICO E INFRAESTRUCTURAS

euskal trenbide sarea
PROIEKTUAREN IKUSKAPENA ETA ZUZENDARITZA
INSPECCION Y DIRECCION DEL PROYECTO

ESKALA ORIGINALA
ESCALA ORIGINAL
SE
EN DIN A1

ESKALA GRAFIKOA
ESCALA GRAFICA

PROIEKTUAREN IZENBURUA
TITULO DEL PROYECTO
ALTZA-GALTZARABORDA TARTEKO INSTALAZIO ELEKTRIKOEN ETA EKIPOEN PROIEKTUA
PROYECTO DE INSTALACIONES ELÉCTRICAS Y EQUIPOS DEL TRAMO DE ALTZA - GALTZARABORDA

PLANOAREN IZENBURUA
TITULO DEL PLANO
ESTACION PASAIA
CENTROS DE TRANSFORMACION 13.2 kV
DOS TRANSFORMADORES (ESTACIONES)
ESQUEMA CONTROL_9

PLANO ZK./ N. PLANO
360

ORRIA / HOJA
360/ 668

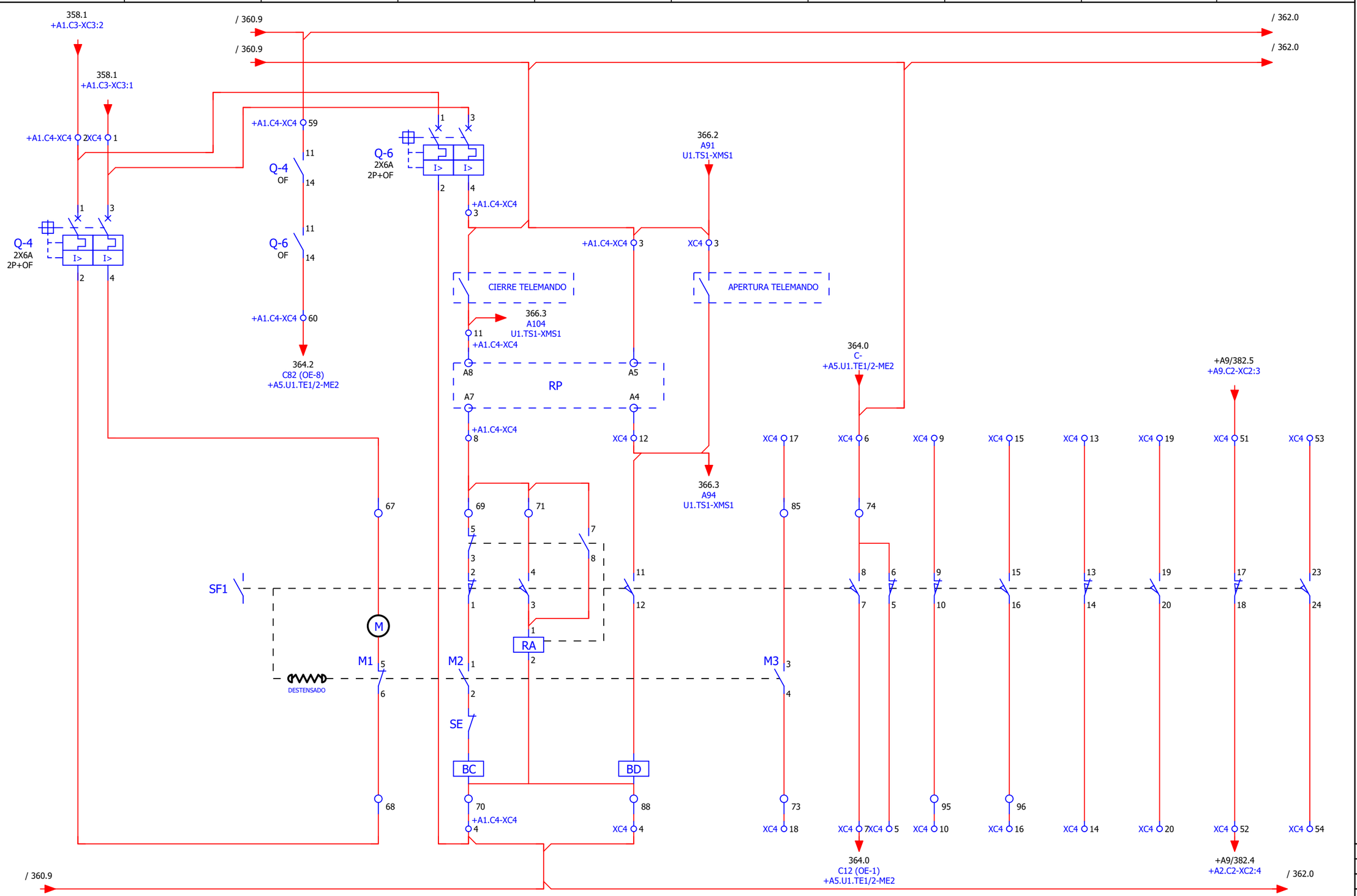

DISYUNTOR	CIERRE	APERTURA	CONTACTOS AUXILIARES

+A1.C4 CIRCUITO DE MANDO

OHARRAK:
NOTAS:

REV.	CLASE DE MODIFICACION	FECHA	NOMBRE	COMP	OBRA
A	PRIMERA EMISIÓN	JUN 24	BIR		

BERRIKUSPENAK / REVISIONES

AHOLKULARIA / CONSULTOR
CAF TURNKEY ENGINEERING

INGENIARI EGILEA
INGENIERO AUTOR
Colegiado Nº 4534

AHOLKULARIAREN ERREFERENTZIA
REFERENCIA CONSULTOR
TTE-II-21004ETS-IEE361

ERREFENTZIA
REFERENCIA
MDIAG-22-361 -A

EUSKO JAURLARITZA GOBIERNO VASCO
EKONOMIAREN GARAPEN ETA AZPIEGITURA SAILA
DEPARTAMENTO DE DESARROLLO ECONÓMICO E INFRAESTRUCTURAS

euskal trenbide sarea
PROIEKTUAREN IKUSKAPENA ETA ZUZENDARITZA
INSPECCION Y DIRECCION DEL PROYECTO

ESKALA ORIGINALA
ESCALA ORIGINAL
SE
EN DIN A1

ESKALA GRAFIKOA
ESCALA GRAFICA

PROIEKTUAREN IZENBURUA
TITULO DEL PROYECTO
ALTZA-GALTZARABORDA TARTEKO INSTALAZIO ELEKTRIKOEN ETA EKIPOEN PROIEKTUA
PROYECTO DE INSTALACIONES ELÉCTRICAS Y EQUIPOS DEL TRAMO DE ALTZA - GALTZARABORDA

PLANOAREN IZENBURUA
TITULO DEL PLANO
ESTACION PASAIA
CENTROS DE TRANSFORMACION 13.2 kV
DOS TRANSFORMADORES (ESTACIONES)
ESQUEMA CONTROL_10

PLANO ZK./ N. PLANO
361

ORRIA / HOJA
361/ 668

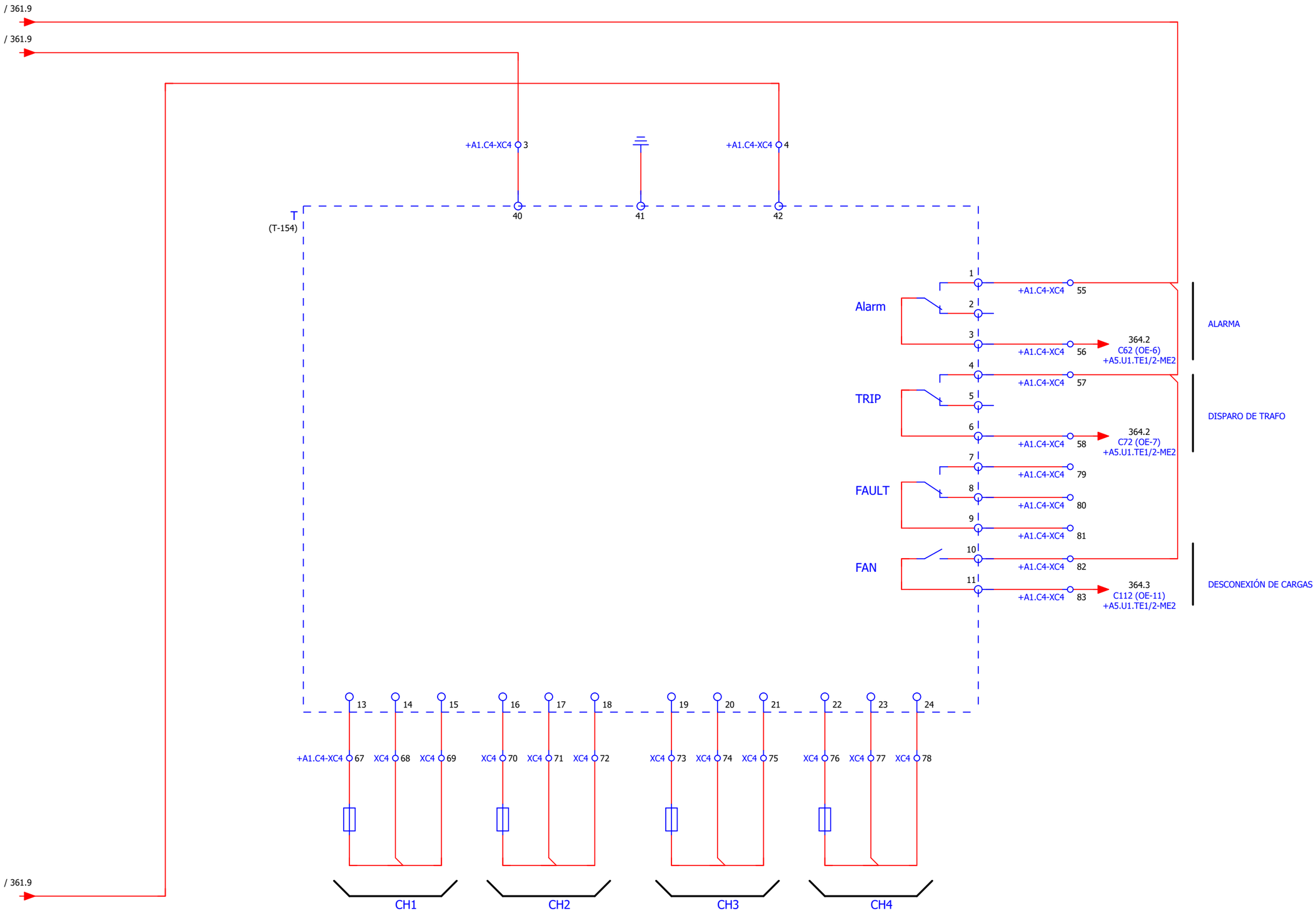

SONDAS TEMPERATURA TRAFO T2

+A1.C4 CENTRALITA DE TEMPERATURA TRAFO Nº2

OHARRAK:
NOTAS:

REV.	CLASE DE MODIFICACION	FECHA	NOMBRE	COMP	OBRA
A	PRIMERA EMISIÓN	JUN 24	BIR		

BERRIKUSPENAK / REVISIONES

AHOLKULARIA / CONSULTOR
CAF TURNKEY ENGINEERING

INGENIARI EGILEA
INGENIERO AUTOR
Colegiado Nº 4534

AHOLKULARIAREN ERREFERENTZIA
REFERENCIA CONSULTOR
TTE-II-21004ETS-IEE362

ERREFENTZIA
REFERENCIA
MDIAG-22-362 -A

EUSKO JAURLARITZA GOBIERNO VASCO
EKONOMIAREN GARAPEN ETA AZPIEGITURA SAILA
DEPARTAMENTO DE DESARROLLO ECONÓMICO E INFRAESTRUCTURAS

euskal trenbide sarea
PROIEKTUAREN IKUSKAPENA ETA ZUZENDARITZA
INSPECCION Y DIRECCION DEL PROYECTO

ESKALA ORIGINALA
ESCALA ORIGINAL
SE
EN DIN A1

ESKALA GRAFIKOA
ESCALA GRAFICA

PROIEKTUAREN IZENBURUA
TITULO DEL PROYECTO
ALTZA-GALTZARABORDA TARTEKO INSTALAZIO ELEKTRIKOEN ETA EKIPOEN PROIEKTUA
PROYECTO DE INSTALACIONES ELÉCTRICAS Y EQUIPOS DEL TRAMO DE ALTZA - GALTZARABORDA

PLANOAREN IZENBURUA
TITULO DEL PLANO
ESTACION PASAIA
CENTROS DE TRANSFORMACION 13.2 kV
DOS TRANSFORMADORES (ESTACIONES)
ESQUEMA CONTROL_11

PLANO ZK./ N. PLANO
362

ORRIA / HOJA
362/ 668

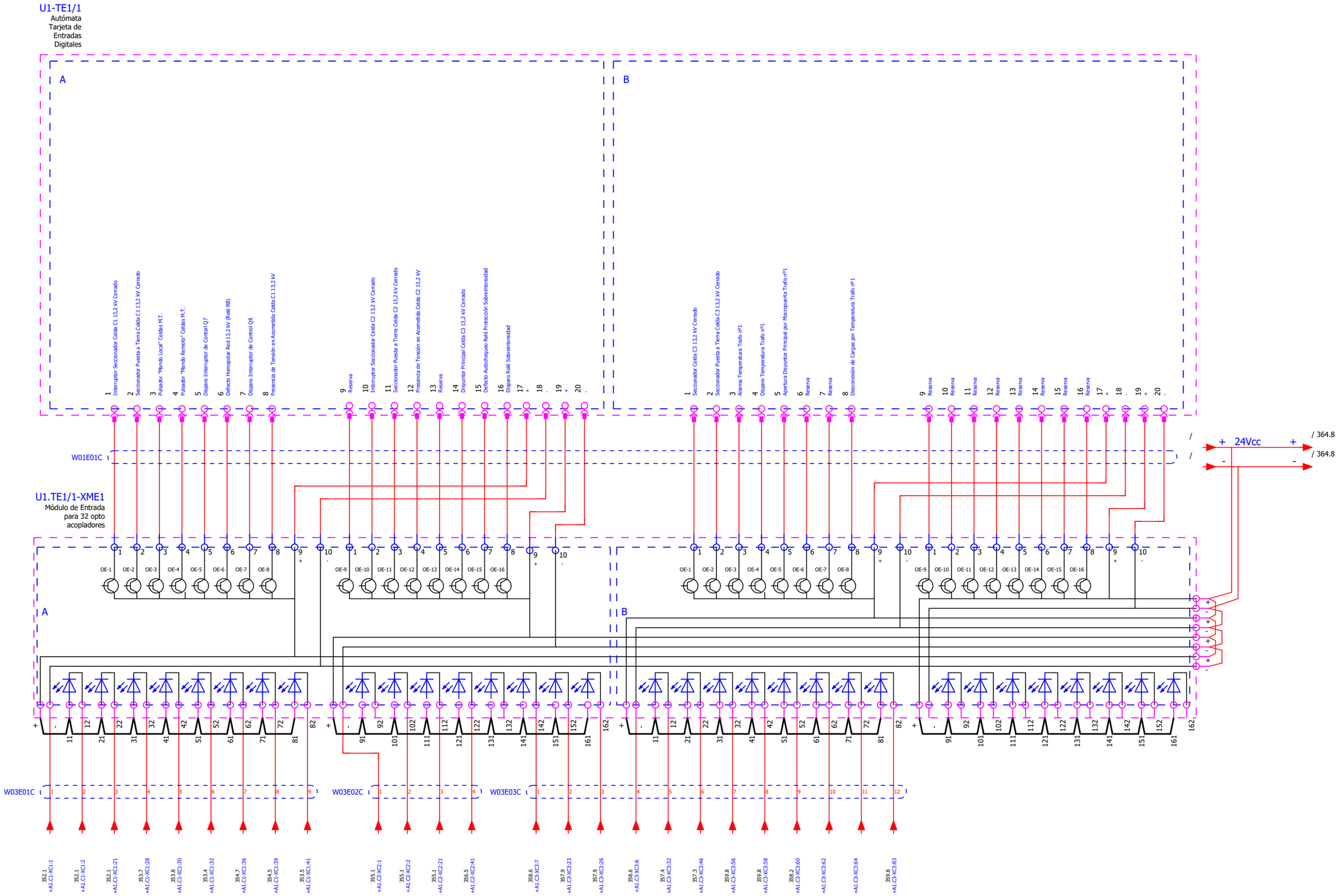

OHARRAK:
NOTAS:

REV.	CLASE DE MODIFICACION	FECHA	NOMBRE	COMP	OBRA
A	PRIMERA EMISIÓN	JUN 24	BIR		

BERRIKUSPENAK / REVISIONES

AHOLKULARIA/ CONSULTOR
CAF TURNKEY ENGINEERING

INGENIARI EGILEA
INGENIERO AUTOR
Colegiado Nº 4534

AHOLKULARIAREN ERREFERENTZIA
REFERENCIA CONSULTOR
TTE-II-21004ETS-IEE363

ERREFENTZIA
REFERENCIA
MDIAG-22-363 -A

EUSKO JAURLARITZA GOBIERNO VASCO
EKONOMIAREN GARAPEN ETA AZPIEGITURA SAILA
DEPARTAMENTO DE DESARROLLO ECONÓMICO E INFRAESTRUCTURAS

euskal trenbide sarea
PROIEKTUAREN IKUSKAPENA ETA ZUZENDARITZA
INSPECCION Y DIRECCION DEL PROYECTO

ESKALA ORIGINALA
ESCALA ORIGINAL
SE
EN DIN A1

ESKALA GRAFIKOA
ESCALA GRAFICA

PROIEKTUAREN IZENBURUA
TITULO DEL PROYECTO
ALTZA-GALTZARABORDA TARTEKO INSTALAZIO ELEKTRIKOEN ETA EKIPOEN PROIEKTUA
PROYECTO DE INSTALACIONES ELÉCTRICAS Y EQUIPOS DEL TRAMO DE ALTZA - GALTZARABORDA

PLANOAREN IZENBURUA
TITULO DEL PLANO
ESTACION PASAIA
CENTROS DE TRANSFORMACION 13.2 kV
DOS TRANSFORMADORES (ESTACIONES)
ENTRADA PLC_1

PLANO ZK./ N. PLANO
363

ORRIA / HOJA
363/ 668

OHARRAK:
NOTAS:

U1-TE1/2
Autómata
Tarjeta de
Entradas
Digitales

C

1 Disyuntor Principal Celda C4 13.2 kV Cerrado
2 Defecto Autochequeo Relé Protección Sobreintensidad
3 Disparo Relé Sobreintensidad
4 Seccionador Celda C4 13.2 kV Cerrado
5 Seccionador Puesta a Tierra Celda C4 13.2 kV Cerrado
6 Alarma Temperatura Trafo nº2
7 Disparo Temperatura Trafo nº2
8 Apertura Disyuntor Principal por Micropuerta Trafo nº2
9 Reserva
10 Reserva
11 Desconexión de Cargas por Temperaturas Trafo nº2
12 Reserva
13 Reserva
14 Reserva
15 Reserva
16 Reserva
17 +
18 -
19 +
20 -

D

1 Reserva
2 Reserva
3 Reserva
4 Reserva
5 Reserva
6 Reserva
7 Reserva
8 Reserva
9 Reserva
10 Reserva
11 Reserva
12 Reserva
13 Reserva
14 Reserva
15 Reserva
16 Reserva
17 +
18 -
19 +
20 -

W01E02C

/ 363.9 + 24Vcc
/ 363.9 -

U1.TE1/2-XME2
Módulo de Entrada
para 32 opto
acopladores

C: OE-1 … OE-16 (1 … 10 + -)
D: OE-1 … OE-16 (1 … 10 + -)

C: + - 11 12 21 22 31 32 41 42 51 52 61 62 71 72 81 82 + - 91 92 101 102 111 112 121 122 131 132 141 142 151 152 161 162
D: + - 11 12 21 22 31 32 41 42 51 52 61 62 71 72 81 82 + - 91 92 101 102 111 112 121 122 131 132 141 142 151 152 161 162

W03E04C 1 2 3 4 5 6 7 8 9 10

361.6 +A1.C4-XC4:6
361.6 +A1.C4-XC4:7
360.9 +A1.C4-XC4:23
360.9 +A1.C4-XC4:26
360.4 +A1.C4-XC4:32
360.3 +A1.C4-XC4:46
362.8 +A1.C4-XC4:56
362.8 +A1.C4-XC4:58
361.2 +A1.C4-XC4:60
362.8 +A1.C4-XC4:83

REV.	CLASE DE MODIFICACION	FECHA	NOMBRE	COMP	OBRA
A	PRIMERA EMISIÓN	JUN 24	BIR		

BERRIKUSPENAK / REVISIONES

AHOLKULARIA/ CONSULTOR
CAF TURNKEY ENGINEERING

INGENIARI EGILEA
INGENIERO AUTOR
Colegiado Nº 4534

AHOLKULARIAREN ERREFERENTZIA
REFERENCIA CONSULTOR
TTE-II-21004ETS-IEE364

ERREFENTZIA
REFERENCIA
MDIAG-22-364 -A

EUSKO JAURLARITZA GOBIERNO VASCO
EKONOMIAREN GARAPEN ETA AZPIEGITURA SAILA
DEPARTAMENTO DE DESARROLLO ECONÓMICO E INFRAESTRUCTURAS

euskal trenbide sarea
PROIEKTUAREN IKUSKAPENA ETA ZUZENDARITZA
INSPECCION Y DIRECCION DEL PROYECTO

ESKALA ORIGINALA
ESCALA ORIGINAL
SE
EN DIN A1

ESKALA GRAFIKOA
ESCALA GRAFICA

PROIEKTUAREN IZENBURUA
TITULO DEL PROYECTO
ALTZA-GALTZARABORDA TARTEKO INSTALAZIO ELEKTRIKOEN ETA EKIPOEN PROIEKTUA
PROYECTO DE INSTALACIONES ELÉCTRICAS Y EQUIPOS DEL TRAMO DE ALTZA - GALTZARABORDA

PLANOAREN IZENBURUA
TITULO DEL PLANO
ESTACION PASAIA
CENTROS DE TRANSFORMACION 13.2 kV
DOS TRANSFORMADORES (ESTACIONES)
ENTRADA PLC_2

PLANO ZK./ N. PLANO
364

ORRIA / HOJA
364/ 668

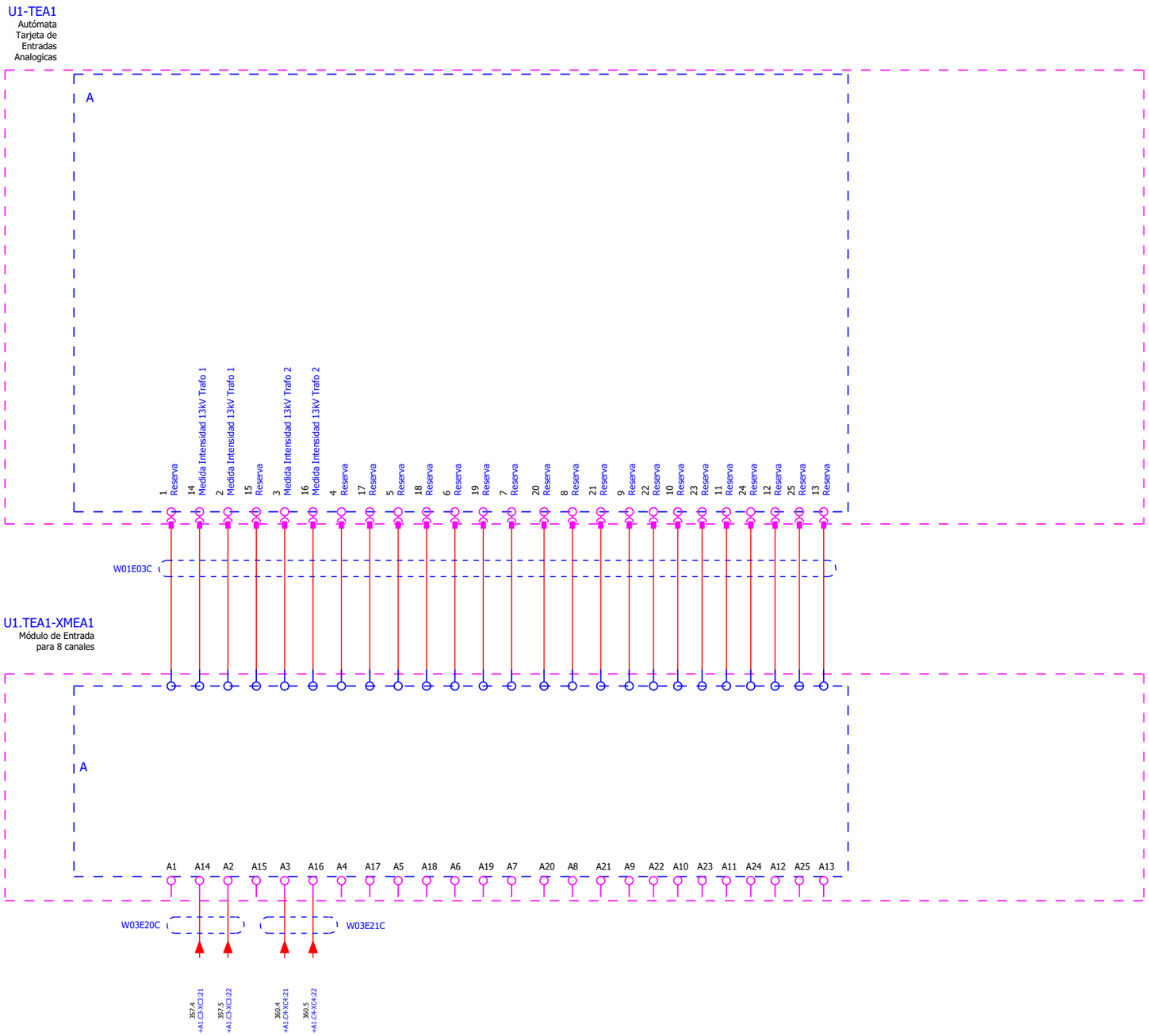

OHARRAK:
NOTAS:

REV.	CLASE DE MODIFICACION	FECHA	NOMBRE	COMP	OBRA
A	PRIMERA EMISIÓN	JUN 24	BIR		

BERRIKUSPENAK / REVISIONES

AHOLKULARIA / CONSULTOR
CAF TURNKEY ENGINEERING

INGENIARI EGILEA
INGENIERO AUTOR
Colegiado Nº 4534

AHOLKULARIAREN ERREFERENTZIA
REFERENCIA CONSULTOR
TTE-II-21004ETS-IEE365

ERREFENTZIA
REFERENCIA
MDIAG-22-365 -A

EUSKO JAURLARITZA GOBIERNO VASCO
EKONOMIAREN GARAPEN ETA AZPIEGITURA SAILA
DEPARTAMENTO DE DESARROLLO ECONÓMICO E INFRAESTRUCTURAS

euskal trenbide sarea
PROIEKTUAREN IKUSKAPENA ETA ZUZENDARITZA
INSPECCION Y DIRECCION DEL PROYECTO

ESKALA ORIGINALA
ESCALA ORIGINAL
SE
EN DIN A1

ESKALA GRAFIKOA
ESCALA GRAFICA

PROIEKTUAREN IZENBURUA
TITULO DEL PROYECTO
ALTZA-GALTZARABORDA TARTEKO INSTALAZIO ELEKTRIKOEN ETA EKIPOEN PROIEKTUA
PROYECTO DE INSTALACIONES ELÉCTRICAS Y EQUIPOS DEL TRAMO DE ALTZA - GALTZARABORDA

PLANOAREN IZENBURUA
TITULO DEL PLANO
ESTACION PASAIA
CENTROS DE TRANSFORMACION 13.2 kV
DOS TRANSFORMADORES (ESTACIONES)
ENTRADA PLC_3

PLANO ZK./ N. PLANO
365

ORRIA / HOJA
365/ 668

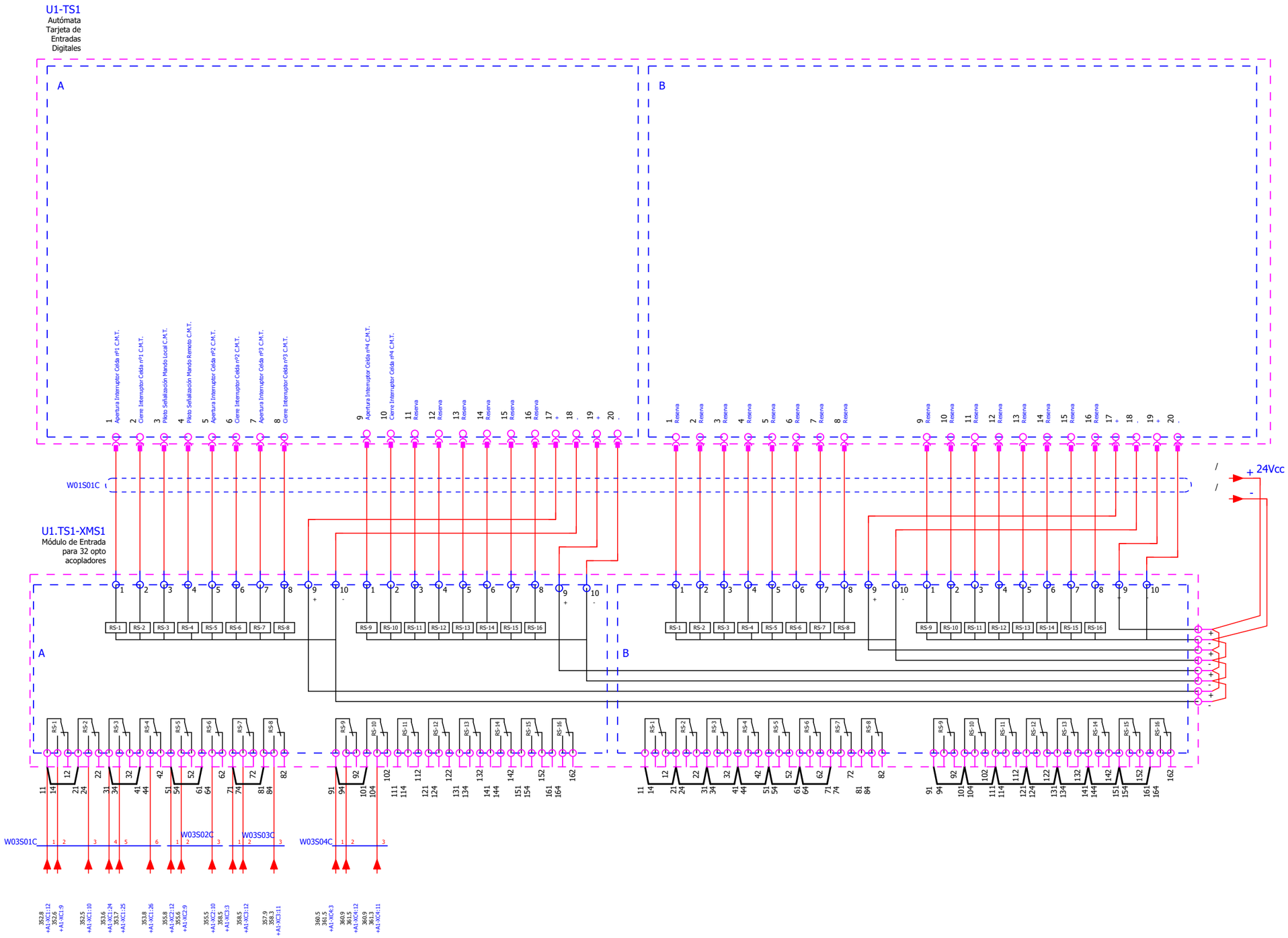

OHARRAK:
NOTAS:

REV.	CLASE DE MODIFICACION	FECHA	NOMBRE	COMP	OBRA
A	PRIMERA EMISIÓN	JUN 24	BIR		

BERRIKUSPENAK / REVISIONES

AHOLKULARIA / CONSULTOR
CAF TURNKEY ENGINEERING

INGENIARI EGILEA
INGENIERO AUTOR
Colegiado Nº 4534

AHOLKULARIAREN ERREFERENTZIA
REFERENCIA CONSULTOR
TTE-II-21004ETS-IEE366

ERREFENTZIA
REFERENCIA
MDIAG-22-366 -A

EUSKO JAURLARITZA GOBIERNO VASCO
EKONOMIAREN GARAPEN ETA AZPIEGITURA SAILA
DEPARTAMENTO DE DESARROLLO ECONÓMICO E INFRAESTRUCTURAS

euskal trenbide sarea
PROIEKTUAREN IKUSKAPENA ETA ZUZENDARITZA
INSPECCION Y DIRECCION DEL PROYECTO

ESKALA ORIGINALA
ESCALA ORIGINAL
SE
EN DIN A1

ESKALA GRAFIKOA
ESCALA GRAFICA

PROIEKTUAREN IZENBURUA
TITULO DEL PROYECTO
ALTZA-GALTZARABORDA TARTEKO INSTALAZIO ELEKTRIKOEN ETA EKIPOEN PROIEKTUA
PROYECTO DE INSTALACIONES ELÉCTRICAS Y EQUIPOS DEL TRAMO DE ALTZA - GALTZARABORDA

PLANOAREN IZENBURUA
TITULO DEL PLANO
ESTACION PASAIA
CENTROS DE TRANSFORMACION 13.2 kV
DOS TRANSFORMADORES (ESTACIONES)
SALIDAS PLC_1

PLANO ZK./ N. PLANO
366

ORRIA / HOJA
366/ 668

0	1	2	3	4	5	6	7	8	9

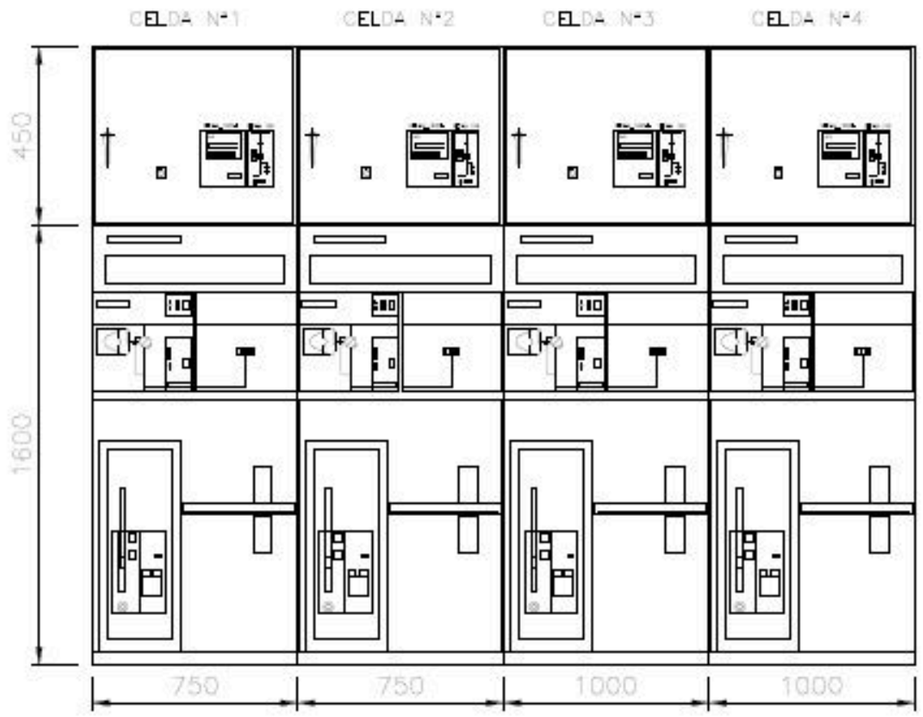

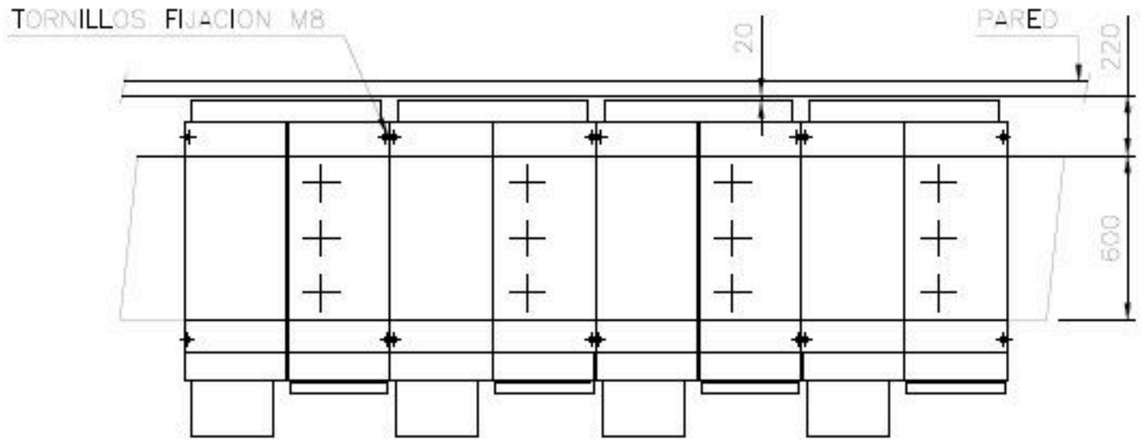

OHARRAK:
NOTAS:

REV.	CLASE DE MODIFICACION	FECHA	NOMBRE	COMP	OBRA
A	PRIMERA EMISIÓN	JUN 24	BIR		

BERRIKUSPENAK / REVISIONES

AHOLKULARIA / CONSULTOR
CAF TURNKEY ENGINEERING

INGENIARI EGILEA
INGENIERO AUTOR
Colegiado Nº 4534

AHOLKULARIAREN ERREFERENTZIA
REFERENCIA CONSULTOR
TTE-II-21004ETS-IEE367

ERREFENTZIA
REFERENCIA
MDIAG-22-367 -A

EUSKO JAURLARITZA GOBIERNO VASCO
EKONOMIAREN GARAPEN ETA AZPIEGITURA SAILA
DEPARTAMENTO DE DESARROLLO ECONÓMICO E INFRAESTRUCTURAS

euskal trenbide sarea
PROIEKTUAREN IKUSKAPENA ETA ZUZENDARITZA
INSPECCION Y DIRECCION DEL PROYECTO

ESKALA ORIGINALA
ESCALA ORIGINAL
SE
EN DIN A1

ESKALA GRAFIKOA
ESCALA GRAFICA

PROIEKTUAREN IZENBURUA
TITULO DEL PROYECTO
ALTZA-GALTZARABORDA TARTEKO INSTALAZIO ELEKTRIKOEN ETA EKIPOEN PROIEKTUA
PROYECTO DE INSTALACIONES ELÉCTRICAS Y EQUIPOS DEL TRAMO DE ALTZA - GALTZARABORDA

PLANOAREN IZENBURUA
TITULO DEL PLANO
ESTACION PASAIA
CENTROS DE TRANSFORMACION 13.2 kV
DOS TRANSFORMADORES (ESTACIONES)
DISPOSICION FISICA

PLANO ZK./ N. PLANO
367

ORRIA / HOJA
367/ 668

OHARRAK:
NOTAS:

Plano de bornes

Regleta
+A1.C1-XA1

| Nombre de cable | | |

0	1	2	3	4	5	6	7	8	9

OHARRAK:
NOTAS:

Plano de bornes

Regleta +A1.C2-XA2

| | | |

Plano de bornes

Regleta
+A1.C1-XC1

Nombre de cable	Punto de conexión	Designación de destino	Puente	Borne	Punto de conexión	Designación de destino	Punto de conexión
	1	-X1		1	-	-U1.TE1/1-XME1-A	1
	2	-X1		2	12	-U1.TE1/1-XME1-A	2
	3	-X1		3			
	4	-X1		4			
	5	-X1		5	3	+A1.C1-XA1	
					5	+A1.C2-XC2	
	6	-X1		6			
	7	-X1		7			
	8	-X1		8			
	9	-X1		9	14	-U1.TS1-XMS1-A	1
	10	-X1		10	24	-U1.TS1-XMS1-A	2
	11	-X1		11	4	+A1.C1-XA1	
					11	+A1.C2-XC2	
	12	-X1		12	11	-U1.TS1-XMS1-A	1
	13	-X1		13			
	1	-S11	●	20			
	4	-S11		21	22	-U1.TE1/1-XME1-A	2
	1	-S12	●	22			
	4	-S12		23			
	4	-XA1		24	31	-U1.TS1-XMS1-A	[3]
	x1	-HML		25	34	-U1.TS1-XMS1-A	[4]
	x1	-HMR		26	44	-U1.TS1-XMS1-A	4
	13	-SML	●	27			
	14	-SML		28	32	-U1.TE1/1-XME1-A	[3]
	13	-SMR	●	29			
	14	-SMR		30	42	-U1.TE1/1-XME1-A	[4]
	11	-Q7	●	31			
	14	-Q7		32	52	-U1.TE1/1-XME1-A	[5]
	80	-RB1	●	35			
	81	-RB1		36	62	-U1.TE1/1-XME1-A	[6]
	82	-RB1		37			
	11	-Q8	●	38			
	14	-Q8		39	72	-U1.TE1/1-XME1-A	[7]
	44	-RPT1	●	40			
-W03S01C	0,3/0,5 kV+P			2			
-W03E01C	0,3/0,5 kV+P	1	2	3			
				1			
		3					
		4		4			
		5		5			
		6		6			
		7		7			
		8		8			

OHARRAK:
NOTAS:

REV.	CLASE DE MODIFICACION	FECHA	NOMBRE	COMP	OBRA
A	PRIMERA EMISIÓN	JUN 24	BIR		

BERRIKUSPENAK / REVISIONES

AHOLKULARIA/ CONSULTOR: CAF TURNKEY ENGINEERING

INGENIARI EGILEA INGENIERO AUTOR: Colegiado Nº 4534

AHOLKULARIAREN ERREFERENTZIA REFERENCIA CONSULTOR: TTE-II-21004ETS-IEE370

ERREFENTZIA REFERENCIA: **MDIAG-22-370 -A**

EUSKO JAURLARITZA GOBIERNO VASCO
EKONOMIAREN GARAPEN ETA AZPIEGITURA SAILA
DEPARTAMENTO DE DESARROLLO ECONÓMICO E INFRAESTRUCTURAS

euskal trenbide sarea
PROIEKTUAREN IKUSKAPENA ETA ZUZENDARITZA
INSPECCION Y DIRECCION DEL PROYECTO

ESKALA ORIGINALA ESCALA ORIGINAL: **SE**

EN DIN A1

ESKALA GRAFIKOA ESCALA GRAFICA

PROIEKTUAREN IZENBURUA TITULO DEL PROYECTO:
ALTZA-GALTZARABORDA TARTEKO INSTALAZIO ELEKTRIKOEN ETA EKIPOEN PROIEKTUA
PROYECTO DE INSTALACIONES ELÉCTRICAS Y EQUIPOS DEL TRAMO DE ALTZA - GALTZARABORDA

PLANOAREN IZENBURUA TITULO DEL PLANO:
ESTACION PASAIA
CENTROS DE TRANSFORMACION
BORNERO DE FUERZA

PLANO ZK./ N. PLANO: 370

ORRIA / HOJA: 370/ 668

OHARRAK:
NOTAS:

Plano de bornes

Regleta +A1.C1-XC1

| | | |

Plano de bornes

Regleta +A1.C2-XC2

Nombre de cable	Punto de conexión	Designación de destino	Puente	Borne	Punto de conexión	Designación de destino
	1	-X2		1	-	-U1.TE1/1-XME1-A
	2	-X2		2	102	-U1.TE1/1-XME1-A
	3	-X2		3		
	4	-X2		4		
	5	-X2		5	5	+A1.C1-XC1
					1	+A1.C3-XC3
	6	-X2		6		
	7	-X2		7		
	8	-X2		8		
	9	-X2		9	54	-U1.TS1-XMS1-A
	10	-X2		10	64	-U1.TS1-XMS1-A
	11	-X2		11	11	+A1.C1-XC1
					2	+A1.C3-XC3
	12	-X2		12	51	-U1.TS1-XMS1-A
	13	-X2		13		
	1	-S11		20		
	4	-S11		21	112	-U1.TE1/1-XME1-A
	1	-S12		22		
	4	-S12		23		
	44	-RPT2		40		
	41	-RPT2		41	122	-U1.TE1/1-XME1-A

Nombre de cable				
-W03S02C	0,3/0,5 kV+P	2	3	1
-W03E02C	0,3/0,5 kV+P	3	4	

OHARRAK:
NOTAS:

REV.	CLASE DE MODIFICACION	FECHA	NOMBRE	COMP	OBRA
A	PRIMERA EMISIÓN	JUN 24	BIR		

BERRIKUSPENAK / REVISIONES

AHOLKULARIA/ CONSULTOR: CAF TURNKEY ENGINEERING

INGENIARI EGILEA INGENIERO AUTOR

Colegiado Nº 4534

AHOLKULARIAREN ERREFERENTZIA REFERENCIA CONSULTOR: TTE-II-21004ETS-IEE372

ERREFENTZIA REFERENCIA: **MDIAG-22-372 -A**

EUSKO JAURLARITZA GOBIERNO VASCO
EKONOMIAREN GARAPEN ETA AZPIEGITURA SAILA
DEPARTAMENTO DE DESARROLLO ECONÓMICO E INFRAESTRUCTURAS

euskal trenbide sarea
PROIEKTUAREN IKUSKAPENA ETA ZUZENDARITZA
INSPECCION Y DIRECCION DEL PROYECTO

ESKALA ORIGINALA ESCALA ORIGINAL: **SE**

EN DIN A1

ESKALA GRAFIKOA ESCALA GRAFICA

PROIEKTUAREN IZENBURUA TITULO DEL PROYECTO
ALTZA-GALTZARABORDA TARTEKO INSTALAZIO ELEKTRIKOEN ETA EKIPOEN PROIEKTUA
PROYECTO DE INSTALACIONES ELÉCTRICAS Y EQUIPOS DEL TRAMO DE ALTZA - GALTZARABORDA

PLANOAREN IZENBURUA TITULO DEL PLANO
ESTACION PASAIA
CENTROS DE TRANSFORMACION
BORNERO DE FUERZA

PLANO ZK./ N. PLANO: 372

ORRIA / HOJA: 372/ 668

Plano de bornes

Regleta
+A1.C3-XC3

Nombre de cable		Punto de conexión	Designación de destino	Puente	Borne	Punto de conexión	Designación de destino
		3	-Q-3	-	1	5	+A1.C2-XC2
						1	+A1.C4-XC4
		1	-Q-3	-	2	11	+A1.C2-XC2
						2	+A1.C4-XC4
		20	-CI3		3		
		1	-RP-A		3		
		5	-RP-A		3		
		4	-Q-5	-	3		
		A5	-RP		3		
					3	71	-U1.TS1-XMS1-A
		40	-T	-	3		
		21	-CI3		4		
		2	-RP-A		4		
		70	-SF1		4	2	-Q-5
		88	-SF1		4		
		42	-T		4		
		5	-SF1	-	5		
		74	-SF1	-	6	-	-U1.TE1/1-XME1-B
		7	-SF1	-	7	142	-U1.TE1/1-XME1-A
		7	-RP-A	-	8		
		A7	-RP	-	8	69	-SF1
		9	-SF1	-	9		
		95	-SF1	-	10		
		8	-RP-A	-	11	84	-U1.TS1-XMS1-A
		A8	-RP	-	11	84	-U1.TS1-XMS1-A
		4	-RP-A	-	12		
		A4	-RP	-	12	74	-U1.TS1-XMS1-A
		13	-SF1	-	13		
		14	-SF1	-	14		
		15	-SF1	-	15		
		96	-SF1	-	16		
		85	-SF1	-	17		
		73	-SF1	-	18		
		19	-SF1	-	19		

Nombre de cable																																							

Regleta
+A1.C3-XC3

Nombre de cable			Punto de conexión	Designación de destino	Puente	Borne	Punto de conexión	Designación de destino
			20	-SF1	-	20		
			12	-CI3	-	21	A14	-U1.TEA1-XMEA1
			13	-CI3	-	22	A2	-U1.TEA1-XMEA1
			13	-RP-A	-	23	152	-U1.TE1/1-XME1-A
			14	-RP-A	-	24		
			15	-RP-A	-	25		
			10	-RP-A	-	26	162	-U1.TE1/1-XME1-A
			11	-RP-A	-	27		
			1	-S5	-	31		
			4	-S5	-	32	12	-U1.TE1/1-XME1-B
			1	-S8	-	33		
			2	-S8	-	34		
			1	-S10	-	43		
			2	-S10	-	44		
			1	-S11	-	45		
			4	-S11	-	46	22	-U1.TE1/1-XME1-B
			17	-SF1	-	51	5	+A9.C1-XC1
			18	-SF1	-	52	6	+A9.C1-XC1
			23	-SF1	-	53		
			24	-SF1	-	54		
			1	-T	-	55		
			3	-T	-	56	32	-U1.TE1/1-XME1-B
			4	-T	-	57		
			6	-T	-	58	42	-U1.TE1/1-XME1-B
			11	-Q-3	-	59		
			14	-Q-5	-	60	52	-U1.TE1/1-XME1-B
			13	-T	-	67	T-1	-Sonda Temperatura T-1
			14	-T	-	68	T-1	-Sonda Temperatura T-1
			15	-T	-	69	T-1	-Sonda Temperatura T-1
			16	-T	-	70	T-1	-Sonda Temperatura T-1
			17	-T	-	71	T-1	-Sonda Temperatura T-1
			18	-T	-	72	T-1	-Sonda Temperatura T-1
			19	-T	-	73	T-1	-Sonda Temperatura T-1
			20	-T	-	74	T-1	-Sonda Temperatura T-1
Nombre de cable								
-W03E03C	0,3/0,5 kV+P		2			3		
			5			6		
			7			8		
			9					

Plano de bornes

OHARRAK:
NOTAS:

REV.	CLASE DE MODIFICACION	FECHA	NOMBRE	COMP	OBRA
A	PRIMERA EMISIÓN	JUN 24	BIR		

BERRIKUSPENAK / REVISIONES

AHOLKULARIA/ CONSULTOR
CAF TURNKEY ENGINEERING

INGENIARI EGILEA
INGENIERO AUTOR
Colegiado Nº 4534

AHOLKULARIAREN ERREFERENTZIA
REFERENCIA CONSULTOR
TTE-II-21004ETS-IEE374

ERREFENTZIA
REFERENCIA
MDIAG-22-374 -A

EUSKO JAURLARITZA GOBIERNO VASCO
EKONOMIAREN GARAPEN ETA AZPIEGITURA SAILA
DEPARTAMENTO DE DESARROLLO ECONÓMICO E INFRAESTRUCTURAS

euskal trenbide sarea
PROIEKTUAREN IKUSKAPENA ETA ZUZENDARITZA
INSPECCION Y DIRECCION DEL PROYECTO

ESKALA ORIGINALA
ESCALA ORIGINAL
SE
EN DIN A1

ESKALA GRAFIKOA
ESCALA GRAFICA

PROIEKTUAREN IZENBURUA
TITULO DEL PROYECTO
ALTZA-GALTZARABORDA TARTEKO INSTALAZIO ELEKTRIKOEN ETA EKIPOEN PROIEKTUA
PROYECTO DE INSTALACIONES ELÉCTRICAS Y EQUIPOS DEL TRAMO DE ALTZA - GALTZARABORDA

PLANOAREN IZENBURUA
TITULO DEL PLANO
ESTACION PASAIA
CENTROS DE TRANSFORMACION
BORNERO DE FUERZA

PLANO ZK./ N. PLANO
374

ORRIA / HOJA
374/ 668

Plano de bornes

Regleta
+A1.C3-XC3

Nombre de cable		Punto de conexión	Designación de destino	Puente	Borne	Punto de conexión	Designación de destino
		21	-T	-	75		-Sonda Temperatura T-1
		22	-T	-	76		-Sonda Temperatura T-1
		23	-T	-	77		-Sonda Temperatura T-1
		24	-T	-	78		-Sonda Temperatura T-1
		7	-T	-	79		
		8	-T	-	80		
		9	-T	-	81		
		10	-T	-	82		
		11	-T	-	83	82	-U1.TE1/1-XME1-B
		1	-CI3	-	90	1S1	-TI1-1
		3	-CI3	-	91	1S1	-TI2-1
				-	92	1S1	-TI3-1
		4	-RP-EM-B	-	94	2S1	-TI1-2
		5	-RP-EM-B	-	95	2S1	-TI2-2
		6	-RP-EM-B	-	96	2S1	-TI3-2
				-	97		-Tierra
		3	-RP-EM-B	-	97		-Tierra
Nombre de cable							
-W03E03C	0,3/0,5 kV+P					12	

OHARRAK:
NOTAS:

REV.	CLASE DE MODIFICACION	FECHA	NOMBRE	COMP	OBRA
A	PRIMERA EMISIÓN	JUN 24	BIR		

BERRIKUSPENAK / REVISIONES

AHOLKULARIA/ CONSULTOR
CAF TURNKEY ENGINEERING

INGENIARI EGILEA
INGENIERO AUTOR
Colegiado Nº 4534

AHOLKULARIAREN ERREFERENTZIA
REFERENCIA CONSULTOR
TTE-II-21004ETS-IEE375

ERREFENTZIA
REFERENCIA
MDIAG-22-375 -A

EUSKO JAURLARITZA GOBIERNO VASCO
EKONOMIAREN GARAPEN ETA AZPIEGITURA SAILA
DEPARTAMENTO DE DESARROLLO ECONÓMICO E INFRAESTRUCTURAS

euskal trenbide sarea
PROIEKTUAREN IKUSKAPENA ETA ZUZENDARITZA
INSPECCION Y DIRECCION DEL PROYECTO

ESKALA ORIGINALA
ESCALA ORIGINAL
SE
EN DIN A1

ESKALA GRAFIKOA
ESCALA GRAFICA

PROIEKTUAREN IZENBURUA
TITULO DEL PROYECTO
ALTZA-GALTZARABORDA TARTEKO INSTALAZIO ELEKTRIKOEN ETA EKIPOEN PROIEKTUA
PROYECTO DE INSTALACIONES ELÉCTRICAS Y EQUIPOS DEL TRAMO DE ALTZA - GALTZARABORDA

PLANOAREN IZENBURUA
TITULO DEL PLANO
ESTACION PASAIA
CENTROS DE TRANSFORMACION
BORNERO DE FUERZA

PLANO ZK./ N. PLANO
375

ORRIA / HOJA
375/ 668

Plano de bornes

Regleta
+A1.C4-XC4

Nombre de cable		Punto de conexión	Designación de destino	Puente	Borne	Punto de conexión	Designación de destino	Punto de conexión
		3	-Q-4	-	1	1	+A1.C3-XC3	
		1	-Q-4	-	2	2	+A1.C3-XC3	
		20	-CI4		3	91	-U1.TS1-XMS1-A	
		1	-RP-A		3			
		5	-RP-A		3			
		4	-Q-6	-	3			
		A5	-RP		3			
					3	91	-U1.TS1-XMS1-A	
		40	-T	-	3			
		21	-CI4		4			
		2	-RP-A		4			
		70	-SF2		4	2	-Q-6	
		88	-SF2		4			
		42	-T		4			
		5	-SF2-SF1	-	5			
		74	-SF2	-	6	-	-U1.TE1/2-XME2-C	1
		7	-SF2-SF1	-	7	12	-U1.TE1/2-XME2-C	2
		7	-RP-A	-	8			
		A7	-RP	-	8	69	-SF2	
		9	-SF2-SF1	-	9			
		95	-SF2	-	10			
		8	-RP-A	-	11	104	-U1.TS1-XMS1-A	3
		A8	-RP	-	11	104	-U1.TS1-XMS1-A	3
		4	-RP-A	-	12	94	-U1.TS1-XMS1-A	2
		A4	-RP	-	12	94	-U1.TS1-XMS1-A	2
		13	-SF2-SF1	-	13			
		14	-SF2-SF1	-	14			
		15	-SF2-SF1	-	15			
		96	-SF2	-	16			
		85	-SF2	-	17			
		73	-SF2	-	18			
		19	-SF2-SF1	-	19			
		20	-SF2-SF1	-	20			
		12	-CI4	-	21	A3	-U1.TEA1-XMEA1	
	-W03E04C							
	-W03S04C	0,3/0,5 kV+P						

OHARRAK:
NOTAS:

REV.	CLASE DE MODIFICACION	FECHA	NOMBRE	COMP	OBRA
A	PRIMERA EMISIÓN	JUN 24	BIR		

BERRIKUSPENAK / REVISIONES

AHOLKULARIA/ CONSULTOR: CAF TURNKEY ENGINEERING

INGENIARI EGILEA INGENIERO AUTOR

Colegiado Nº 4534

AHOLKULARIAREN ERREFERENTZIA REFERENCIA CONSULTOR: TTE-II-21004ETS-IEE376

ERREFENTZIA REFERENCIA: **MDIAG-22-376 -A**

EUSKO JAURLARITZA GOBIERNO VASCO
EKONOMIAREN GARAPEN ETA AZPIEGITURA SAILA
DEPARTAMENTO DE DESARROLLO ECONÓMICO E INFRAESTRUCTURAS

euskal trenbide sarea
PROIEKTUAREN IKUSKAPENA ETA ZUZENDARITZA
INSPECCION Y DIRECCION DEL PROYECTO

ESKALA ORIGINALA ESCALA ORIGINAL: **SE**

EN DIN A1

ESKALA GRAFIKOA ESCALA GRAFICA

PROIEKTUAREN IZENBURUA TITULO DEL PROYECTO:
ALTZA-GALTZARABORDA TARTEKO INSTALAZIO ELEKTRIKOEN ETA EKIPOEN PROIEKTUA
PROYECTO DE INSTALACIONES ELÉCTRICAS Y EQUIPOS DEL TRAMO DE ALTZA - GALTZARABORDA

PLANOAREN IZENBURUA TITULO DEL PLANO:
ESTACION PASAIA
CENTROS DE TRANSFORMACION
BORNERO DE FUERZA

PLANO ZK./ N. PLANO: 376

ORRIA / HOJA: 376/ 668

Plano de bornes

Regleta
+A1.C4-XC4

Nombre de cable	Punto de conexión	Designación de destino	Puente	Borne	Punto de conexión	Designación de destino
	13	-CI4	-	22	A16	
	13	-RP-A	-	23	22	-U1.TEA1-XMEA1
	14	-RP-A	-	24		-U1.TE1/2-XME2-C
	15	-RP-A	-	25		
	10	-RP-A	-	26	32	
	11	-RP-A	-	27		-U1.TE1/2-XME2-C
	1	-S5	-	31		
	4	-S5	-	32	42	-U1.TE1/2-XME2-C
	1	-S8	-	33		
	2	-S8	-	34		
	1	-S10	-	43		
	2	-S10	-	44		
	1	-S11	-	45		
	4	-S11	-	46	52	-U1.TE1/2-XME2-C
	17	-SF2-SF1	-	51	3	+A9.C2-XC2
	18	-SF2-SF1	-	52	4	+A9.C2-XC2
	23	-SF2-SF1	-	53		
	24	-SF2-SF1	-	54		
	1	-T	-	55		
	3	-T	-	56	62	-U1.TE1/2-XME2-C
	4	-T	-	57		
	6	-T	-	58	72	-U1.TE1/2-XME2-C
	11	-Q-4	-	59		
	14	-Q-6	-	60	82	-U1.TE1/2-XME2-C
	13	-T	-	67	-Sonda Temperatura T-1	
	14	-T	-	68		
	15	-T	-	69	-Sonda Temperatura T-1	
	16	-T	-	70	-Sonda Temperatura T-1	
	17	-T	-	71		
	18	-T	-	72	-Sonda Temperatura T-1	
	19	-T	-	73	-Sonda Temperatura T-1	
	20	-T	-	74		
	21	-T	-	75	-Sonda Temperatura T-1	
	22	-T	-	76	-Sonda Temperatura T-1	

Nombre de cable			
-W03E04C	3	4	5	6	7	8	9

OHARRAK:
NOTAS:

REV.	CLASE DE MODIFICACION	FECHA	NOMBRE	COMP	OBRA
A	PRIMERA EMISIÓN	JUN 24	BIR		

BERRIKUSPENAK / REVISIONES

AHOLKULARIA/ CONSULTOR
CAF TURNKEY ENGINEERING

INGENIARI EGILEA
INGENIERO AUTOR
Colegiado Nº 4534

AHOLKULARIAREN ERREFERENTZIA
REFERENCIA CONSULTOR
TTE-II-21004ETS-IEE377

ERREFENTZIA
REFERENCIA
MDIAG-22-377 -A

EUSKO JAURLARITZA GOBIERNO VASCO
EKONOMIAREN GARAPEN ETA AZPIEGITURA SAILA
DEPARTAMENTO DE DESARROLLO ECONÓMICO E INFRAESTRUCTURAS

euskal trenbide sarea
PROIEKTUAREN IKUSKAPENA ETA ZUZENDARITZA
INSPECCION Y DIRECCION DEL PROYECTO

ESKALA ORIGINALA
ESCALA ORIGINAL
SE
EN DIN A1

ESKALA GRAFIKOA
ESCALA GRAFICA

PROIEKTUAREN IZENBURUA
TITULO DEL PROYECTO
ALTZA-GALTZARABORDA TARTEKO INSTALAZIO ELEKTRIKOEN ETA EKIPOEN PROIEKTUA
PROYECTO DE INSTALACIONES ELÉCTRICAS Y EQUIPOS DEL TRAMO DE ALTZA - GALTZARABORDA

PLANOAREN IZENBURUA
TITULO DEL PLANO
ESTACION PASAIA
CENTROS DE TRANSFORMACION
BORNERO DE FUERZA

PLANO ZK./ N. PLANO
377

ORRIA / HOJA
377/ 668

Plano de bornes

Regleta
+A1.C4-XC4

Nombre de cable	Punto de conexión	Designación de destino	Puente	Borne	Punto de conexión	Designación de destino
	23	-T		77		
	24	-T		78		-Sonda Temperatura T-1
	7	-T	-	79		
	8	-T	-	80		
	9	-T	-	81		
	10	-T	-	82		
	11	-T	-	83	112	-U1.TE1/2-XME2-C
	1	-CI4	-	90	1S1	-TI1-1
	3	-CI4	-	91	1S1	-TI2-1
			-	92	1S1	-TI3-1
	4	-RP-EM-B	-	94	2S1	-TI1-2
	5	-RP-EM-B	-	95	2S1	-TI2-2
	6	-RP-EM-B	-	96	2S1	-TI3-2
			-	97		-Tierra
	3	-RP-EM-B	-	97		-Tierra
-W03E04C						

Nombre de cable

OHARRAK:
NOTAS:

REV.	CLASE DE MODIFICACION	FECHA	NOMBRE	COMP	OBRA
A	PRIMERA EMISIÓN	JUN 24	BIR		

BERRIKUSPENAK / REVISIONES

AHOLKULARIA / CONSULTOR
CAF TURNKEY ENGINEERING

INGENIARI EGILEA
INGENIERO AUTOR
Colegiado Nº 4534

AHOLKULARIAREN ERREFERENTZIA
REFERENCIA CONSULTOR
TTE-II-21004ETS-IEE378

ERREFENTZIA
REFERENCIA
MDIAG-22-378 -A

EUSKO JAURLARITZA GOBIERNO VASCO
EKONOMIAREN GARAPEN ETA AZPIEGITURA SAILA
DEPARTAMENTO DE DESARROLLO ECONÓMICO E INFRAESTRUCTURAS

euskal trenbide sarea
PROIEKTUAREN IKUSKAPENA ETA ZUZENDARITZA
INSPECCION Y DIRECCION DEL PROYECTO

ESKALA ORIGINALA
ESCALA ORIGINAL
SE
EN DIN A1

ESKALA GRAFIKOA
ESCALA GRAFICA

PROIEKTUAREN IZENBURUA
TITULO DEL PROYECTO
ALTZA-GALTZARABORDA TARTEKO INSTALAZIO ELEKTRIKOEN ETA EKIPOEN PROIEKTUA
PROYECTO DE INSTALACIONES ELÉCTRICAS Y EQUIPOS DEL TRAMO DE ALTZA - GALTZARABORDA

PLANOAREN IZENBURUA
TITULO DEL PLANO
ESTACION PASAIA
CENTROS DE TRANSFORMACION
BORNERO DE FUERZA

PLANO ZK./ N. PLANO
378

ORRIA / HOJA
378/ 668

Resumen de cables

Nombre de cable	Potencia [kW]	Origen (de)	Destino (hasta)	Tipo de cable	Sección [mm]	Longitud [m]	Rutado Conducciones
-W03E01C		+A1.C1-XC1:03E01C	U1.TE1/1-XME1-A	0,3/0,5 kV+P			
-W03E02C		+A1.C2-XC2:03E02C	U1.TE1/1-XME1-A	0,3/0,5 kV+P			
-W03E03C		+A1.C3-XC3:03E03C	U1.TE1/1-XME1-A	0,3/0,5 kV+P			
		+A1.C3-XC3:03E03C					
-W03E04C		+A1.C4-XC4:03E04C	U1.TE1/2-XME2-C				
-W03S01C		+A1.C1-XC1:03S01C	U1.TS1-XMS1-A	0,3/0,5 kV+P			
-W03S02C		+A1.C2-XC2:03S02C	U1.TS1-XMS1-A	0,3/0,5 kV+P			
-W03S03C		+A1.C3-XC3:03S03C	U1.TS1-XMS1-A	0,3/0,5 kV+P			
-W03S04C		+A1.C4-XC4:03S04C	U1.TS1-XMS1-A	0,3/0,5 kV+P			

OHARRAK:
NOTAS:

REV.	CLASE DE MODIFICACION	FECHA	NOMBRE	COMP	OBRA
A	PRIMERA EMISIÓN	JUN 24	BIR		

BERRIKUSPENAK / REVISIONES

AHOLKULARIA/ CONSULTOR
CAF TURNKEY ENGINEERING

INGENIARI EGILEA
INGENIERO AUTOR
Colegiado Nº 4534

AHOLKULARIAREN ERREFERENTZIA
REFERENCIA CONSULTOR
TTE-II-21004ETS-IEE379

ERREFENTZIA
REFERENCIA
MDIAG-22-379 -A

EUSKO JAURLARITZA GOBIERNO VASCO
EKONOMIAREN GARAPEN ETA AZPIEGITURA SAILA
DEPARTAMENTO DE DESARROLLO ECONÓMICO E INFRAESTRUCTURAS

etS euskal trenbide sarea
PROIEKTUAREN IKUSKAPENA ETA ZUZENDARITZA
INSPECCION Y DIRECCION DEL PROYECTO

ESKALA ORIGINALA
ESCALA ORIGINAL
SE
EN DIN A1

ESKALA GRAFIKOA
ESCALA GRAFICA

PROIEKTUAREN IZENBURUA
TITULO DEL PROYECTO
ALTZA-GALTZARABORDA TARTEKO INSTALAZIO ELEKTRIKOEN ETA EKIPOEN PROIEKTUA
PROYECTO DE INSTALACIONES ELÉCTRICAS Y EQUIPOS DEL TRAMO DE ALTZA - GALTZARABORDA

PLANOAREN IZENBURUA
TITULO DEL PLANO
ESTACION PASAIA
CENTROS DE TRANSFORMACION
LISTADO DE CABLES

PLANO ZK./ N. PLANO
379

ORRIA / HOJA
379/ 668

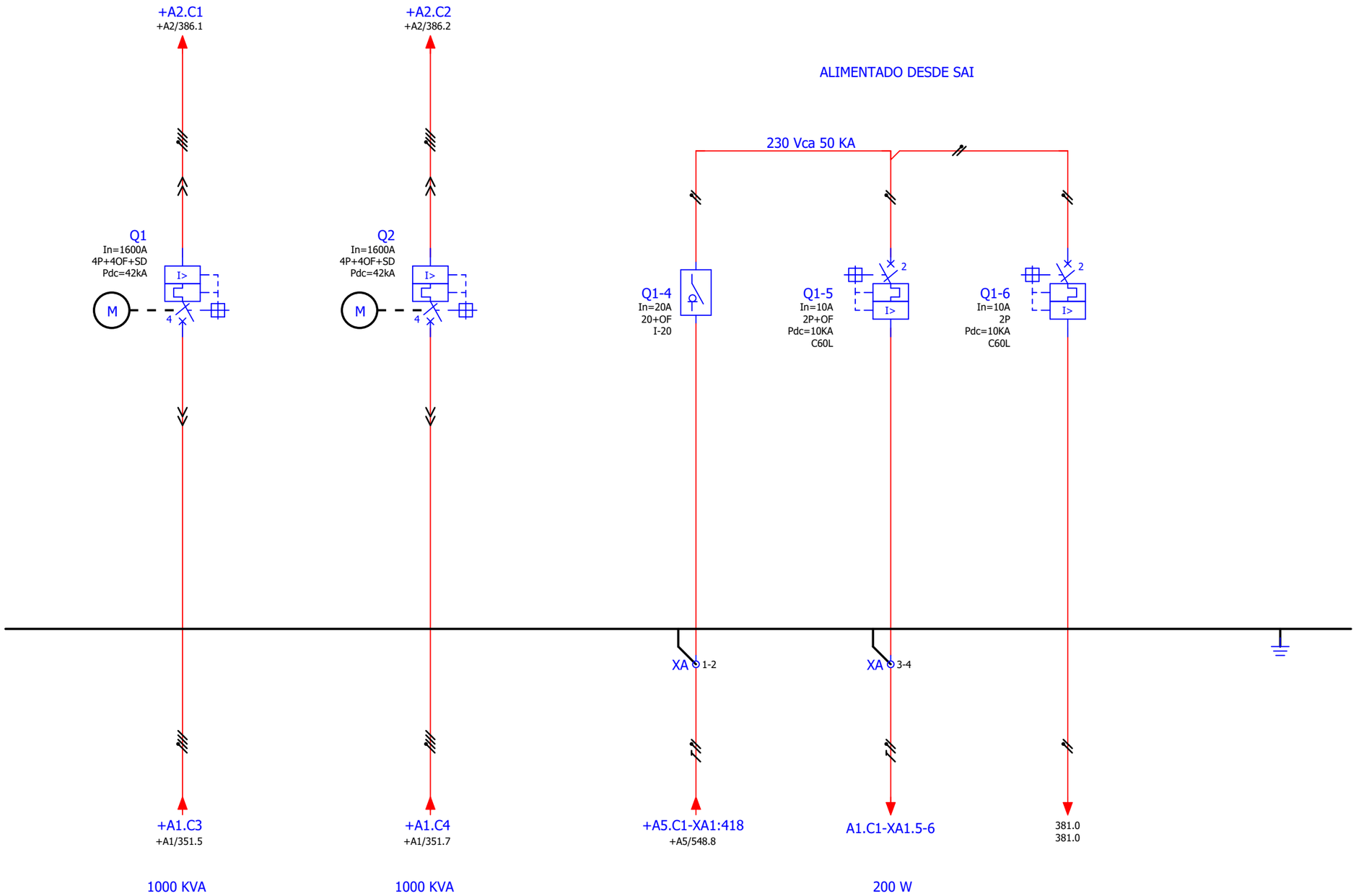

ALIMENTACIÓN CUADRO DESDE TRAFO T1	ALIMENTACIÓN CUADRO DESDE TRAFO T2	ALIMENTACIÓN MANIOBRA Y OTROS SERVICIOS DESDE SAI	ALIMENTACIÓN CONTROL CELDAS MT	ALIMENTACIÓN CONTROL MANIOBRA DE INTERRUPTORES Q1 Y Q2					

OHARRAK:
NOTAS:

REV.	CLASE DE MODIFICACION	FECHA	NOMBRE	COMP	OBRA
A	PRIMERA EMISIÓN	JUN 24	BIR		

BERRIKUSPENAK / REVISIONES

AHOLKULARIA / CONSULTOR
CAF TURNKEY ENGINEERING

INGENIARI EGILEA
INGENIERO AUTOR
Colegiado Nº 4534

AHOLKULARIAREN ERREFERENTZIA
REFERENCIA CONSULTOR
TTE-II-21004ETS-IEE380

ERREFENTZIA
REFERENCIA
MDIAG-22-380 -A

EUSKO JAURLARITZA GOBIERNO VASCO
EKONOMIAREN GARAPEN ETA AZPIEGITURA SAILA
DEPARTAMENTO DE DESARROLLO ECONÓMICO E INFRAESTRUCTURAS

etS euskal trenbide sarea
PROIEKTUAREN IKUSKAPENA ETA ZUZENDARITZA
INSPECCION Y DIRECCION DEL PROYECTO

ESKALA ORIGINALA
ESCALA ORIGINAL
SE
EN DIN A1

ESKALA GRAFIKOA
ESCALA GRAFICA

PROIEKTUAREN IZENBURUA
TITULO DEL PROYECTO
ALTZA-GALTZARABORDA TARTEKO INSTALAZIO ELEKTRIKOEN ETA EKIPOEN PROIEKTUA
PROYECTO DE INSTALACIONES ELÉCTRICAS Y EQUIPOS DEL TRAMO DE ALTZA - GALTZARABORDA

PLANOAREN IZENBURUA
TITULO DEL PLANO
ESTACION PASAIA
CUADRO SALIDA SECUNDARIO TRANSFORMADORES
ESQUEMA UNIFILAR_1

PLANO ZK./ N. PLANO
380

ORRIA / HOJA
380/ 668

ACOMETIDA TRAFO Nº1

OHARRAK:
NOTAS:

REV.	CLASE DE MODIFICACION	FECHA	NOMBRE	COMP	OBRA
A	PRIMERA EMISIÓN	JUN 24	BIR		

BERRIKUSPENAK / REVISIONES

AHOLKULARIA / CONSULTOR: CAF TURNKEY ENGINEERING

INGENIARI EGILEA INGENIERO AUTOR — Colegiado Nº 4534

AHOLKULARIAREN ERREFERENTZIA REFERENCIA CONSULTOR: TTE-II-21004ETS-IEE381

ERREFENTZIA REFERENCIA: **MDIAG-22-381 -A**

EUSKO JAURLARITZA GOBIERNO VASCO
EKONOMIAREN GARAPEN ETA AZPIEGITURA SAILA
DEPARTAMENTO DE DESARROLLO ECONÓMICO E INFRAESTRUCTURAS

euskal trenbide sarea
PROIEKTUAREN IKUSKAPENA ETA ZUZENDARITZA
INSPECCION Y DIRECCION DEL PROYECTO

ESKALA ORIGINALA ESCALA ORIGINAL: **SE**
EN DIN A1
ESKALA GRAFIKOA ESCALA GRAFICA

PROIEKTUAREN IZENBURUA TITULO DEL PROYECTO
ALTZA-GALTZARABORDA TARTEKO INSTALAZIO ELEKTRIKOEN ETA EKIPOEN PROIEKTUA
PROYECTO DE INSTALACIONES ELÉCTRICAS Y EQUIPOS DEL TRAMO DE ALTZA - GALTZARABORDA

PLANOAREN IZENBURUA TITULO DEL PLANO
ESTACION PASAIA
CUADRO SALIDA SECUNDARIO TRANSFORMADORES
ESQUEMA CONTROL_1

PLANO ZK./ N. PLANO: 381

ORRIA / HOJA: 381/ 668

0	1	2	3	4	5	6	7	8	9

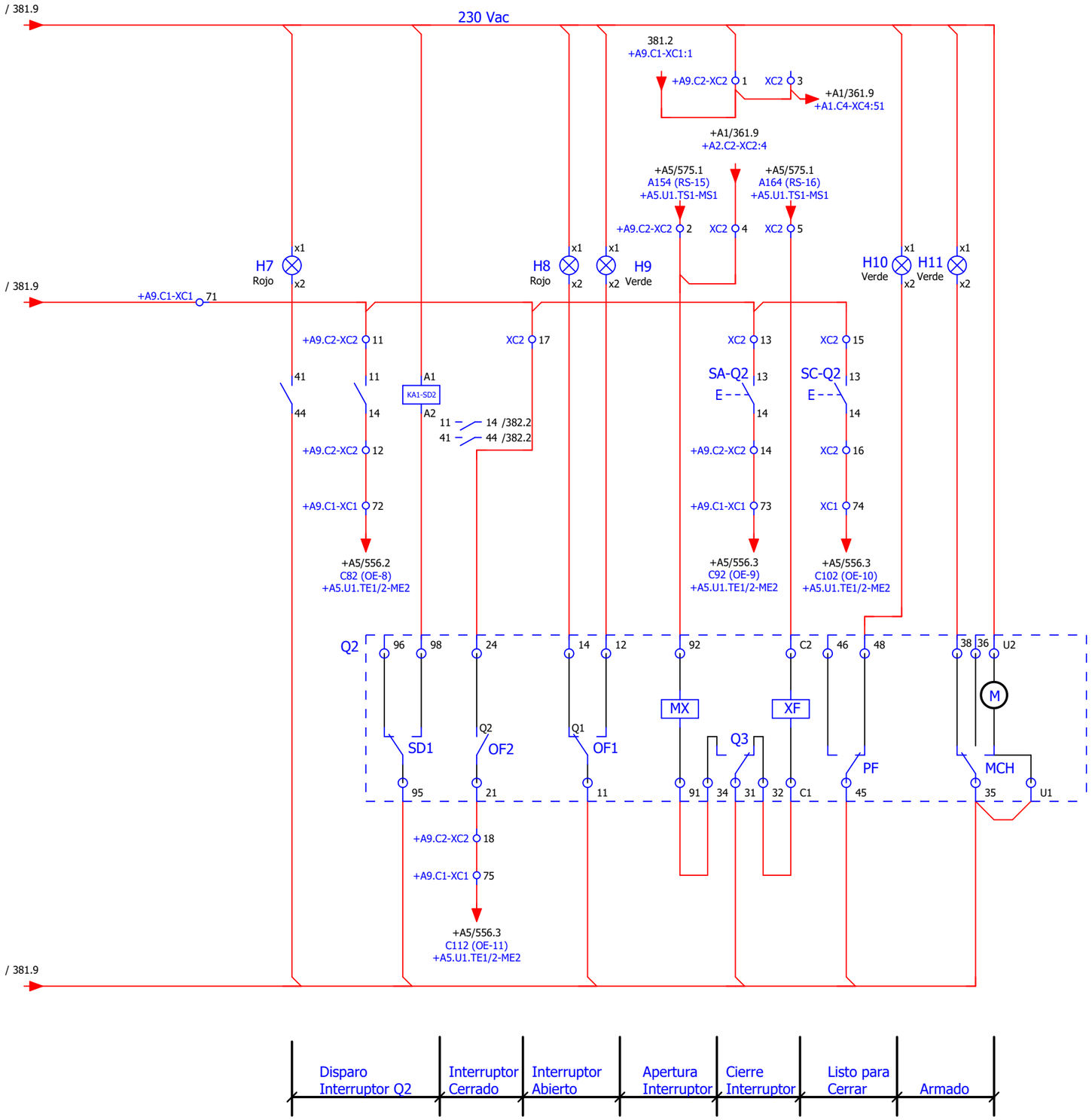

ACOMETIDA TRAFO Nº2

OHARRAK:
NOTAS:

REV.	CLASE DE MODIFICACION	FECHA	NOMBRE	COMP	OBRA
A	PRIMERA EMISIÓN	JUN 24	BIR		

BERRIKUSPENAK / REVISIONES

AHOLKULARIA / CONSULTOR
CAF TURNKEY ENGINEERING

INGENIARI EGILEA
INGENIERO AUTOR
Colegiado Nº 4534

AHOLKULARIAREN ERREFERENTZIA
REFERENCIA CONSULTOR
TTE-II-21004ETS-IEE382

ERREFENTZIA
REFERENCIA
MDIAG-22-382 -A

EUSKO JAURLARITZA GOBIERNO VASCO
EKONOMIAREN GARAPEN ETA AZPIEGITURA SAILA
DEPARTAMENTO DE DESARROLLO ECONÓMICO E INFRAESTRUCTURAS

euskal trenbide sarea
PROIEKTUAREN IKUSKAPENA ETA ZUZENDARITZA
INSPECCION Y DIRECCION DEL PROYECTO

ESKALA ORIGINALA
ESCALA ORIGINAL
SE
EN DIN A1

ESKALA GRAFIKOA
ESCALA GRAFICA

PROIEKTUAREN IZENBURUA
TITULO DEL PROYECTO
ALTZA-GALTZARABORDA TARTEKO INSTALAZIO ELEKTRIKOEN ETA EKIPOEN PROIEKTUA
PROYECTO DE INSTALACIONES ELÉCTRICAS Y EQUIPOS DEL TRAMO DE ALTZA - GALTZARABORDA

PLANOAREN IZENBURUA
TITULO DEL PLANO
ESTACION PASAIA
CUADRO SALIDA SECUNDARIO TRANSFORMADORES
ESQUEMA CONTROL_2

PLANO ZK./ N. PLANO
382

ORRIA / HOJA
382/ 668

Regleta
+A9.C1-XC1

Nombre de cable	Punto de conexión	Designación de destino	Puente	Borne	Punto de conexión	Designación de destino
+A5-W03E03C				1	A11	+A5-U1.TS1-XMS1
0,3/0,5 kV+P					1	+A9.C2-XC2
	x1	-HML1	-	2	A14	+A5-U1.TS1-XMS1
	x1	-HMR1	-	3	A24	+A5-U1.TS1-XMS1
	C12	-Q1	-	4	A34	+A5-U1.TS1-XMS1
			•	5	51	+A1.C3-XC3
			-	6	52	+A1.C3-XC3
	C2	-Q1	-	7	A44	+A5-U1.TS1-XMS1
	13	-SML1	•	41		
	14	-SML1	-	42	C12	+A5-U1.TE1/2-XME2
	13	-SMR1	•	43		
	14	-SMR1	-	44	C22	+A5-U1.TE1/2-XME2
	11	-KA-SD1	•	45		
	14	-KA-SD1	-	46	C32	+A5-U1.TE1/2-XME2
	13	-SA-Q1	•	47		
	14	-SA-Q1	-	48	C42	+A5-U1.TE1/2-XME2
	13	-SC-Q1	•	49		
	14	-SC-Q1	-	50	C52	+A5-U1.TE1/2-XME2
	24	-Q1	•	51		
	21	-Q1	-	52	C62	+A5-U1.TE1/2-XME2
	11	-K27-2	•	53		
	14	-K27-2	-	54	C72	+A5-U1.TE1/2-XME2
	11	-XC2	•	71		
	C82	+A5-U1.TE1/2-XME2	-	72	12	+A9.C2-XC2
	C92	+A5-U1.TE1/2-XME2	-	73	14	+A9.C2-XC2
	C102	+A5-U1.TE1/2-XME2	-	74	16	+A9.C2-XC2
	C112	+A5-U1.TE1/2-XME2	-	75	18	+A9.C2-XC2
9						
10						
11						
12						

Plano de bornes

Nombre de cable		Borne
+A5-W03E03C	0,3/0,5 kV+P	1
+A5-W03E38C	0,3/0,5 kV+P	2
+A5-W03E03C	0,3/0,5 kV+P	3
+A5-W03E38C	0,3/0,5 kV+P	4
+A5-W03E03C	0,3/0,5 kV+P	5
+A5-W03E38C	0,3/0,5 kV+P	6
+A5-W03E03C	0,3/0,5 kV+P	7
+A5-W03E38C	0,3/0,5 kV+P	8

OHARRAK:
NOTAS:

REV.	CLASE DE MODIFICACION	FECHA	NOMBRE	COMP	OBRA
A	PRIMERA EMISIÓN	JUN 24	BIR		

BERRIKUSPENAK / REVISIONES

AHOLKULARIA/ CONSULTOR: CAF TURNKEY ENGINEERING

INGENIARI EGILEA INGENIERO AUTOR: Colegiado Nº 4534

AHOLKULARIAREN ERREFERENTZIA REFERENCIA CONSULTOR: TTE-II-21004ETS-IEE383

ERREFENTZIA REFERENCIA: **MDIAG-22-383 -A**

EUSKO JAURLARITZA GOBIERNO VASCO
EKONOMIAREN GARAPEN ETA AZPIEGITURA SAILA
DEPARTAMENTO DE DESARROLLO ECONÓMICO E INFRAESTRUCTURAS

euskal trenbide sarea
PROIEKTUAREN IKUSKAPENA ETA ZUZENDARITZA
INSPECCION Y DIRECCION DEL PROYECTO

ESKALA ORIGINALA ESCALA ORIGINAL: **SE**
EN DIN A1
ESKALA GRAFIKOA ESCALA GRAFICA

PROIEKTUAREN IZENBURUA TITULO DEL PROYECTO
ALTZA-GALTZARABORDA TARTEKO INSTALAZIO ELEKTRIKOEN ETA EKIPOEN PROIEKTUA
PROYECTO DE INSTALACIONES ELÉCTRICAS Y EQUIPOS DEL TRAMO DE ALTZA - GALTZARABORDA

PLANOAREN IZENBURUA TITULO DEL PLANO
ESTACION PASAIA
CUADRO SALIDA SECUNDARIO TRANSFORMADORES
BORNERO DE FUERZA

PLANO ZK./ N. PLANO: 383
ORRIA / HOJA: 383/ 668

Plano de bornes

Regleta
+A9.C2-XC2

Nombre de cable	Punto de conexión	Designación de destino	Puente	Borne	Punto de conexión	Designación de destino
				1	1	+A9.C1-XC1
	92	-Q2	-	2	A54	+A5-U1.TS1-XMS1
			-	3	51	+A1.C4-XC4
			-	4	52	+A1.C4-XC4
	C2	-Q2	-	5	A64	+A5-U1.TS1-XMS1
	11	-KA1-SD2	-	11	71	+A9.C1-XC1
	14	-KA1-SD2	-	12	72	+A9.C1-XC1
	13	-SA-Q2	-	13		
	14	-SA-Q2	-	14	73	+A9.C1-XC1
	13	-SC-Q2	-	15		
	14	-SC-Q2	-	16	74	+A9.C1-XC1
	24	-Q2	-	17		
	21	-Q2	-	18	75	+A9.C1-XC1
Nombre de cable						
+A5-W03E38C	6			7		

A	PRIMERA EMISIÓN	JUN 24	BIR		
REV.	CLASE DE MODIFICACION	FECHA	NOMBRE	COMP	OBRA

BERRIKUSPENAK / REVISIONES

OHARRAK:
NOTAS:

AHOLKULARIA / CONSULTOR
CAF TURNKEY ENGINEERING

INGENIARI EGILEA
INGENIERO AUTOR
Colegiado Nº 4534

AHOLKULARIAREN ERREFERENTZIA
REFERENCIA CONSULTOR
TTE-II-21004ETS-IEE384

ERREFENTZIA
REFERENCIA
MDIAG-22-384 -A

EUSKO JAURLARITZA GOBIERNO VASCO
EKONOMIAREN GARAPEN ETA AZPIEGITURA SAILA
DEPARTAMENTO DE DESARROLLO ECONÓMICO E INFRAESTRUCTURAS

euskal trenbide sarea
PROIEKTUAREN IKUSKAPENA ETA ZUZENDARITZA
INSPECCION Y DIRECCION DEL PROYECTO

ESKALA ORIGINALA
ESCALA ORIGINAL
SE
EN DIN A1

ESKALA GRAFIKOA
ESCALA GRAFICA

PROIEKTUAREN IZENBURUA
TITULO DEL PROYECTO
ALTZA-GALTZARABORDA TARTEKO INSTALAZIO ELEKTRIKOEN ETA EKIPOEN PROIEKTUA
PROYECTO DE INSTALACIONES ELÉCTRICAS Y EQUIPOS DEL TRAMO DE ALTZA - GALTZARABORDA

PLANOAREN IZENBURUA
TITULO DEL PLANO
ESTACION PASAIA
CUADRO SALIDA SECUNDARIO TRANSFORMADORES
BORNERO DE FUERZA

PLANO ZK./ N. PLANO
384

ORRIA / HOJA
384/ 668

0	1	2	3	4	5	6	7	8	9

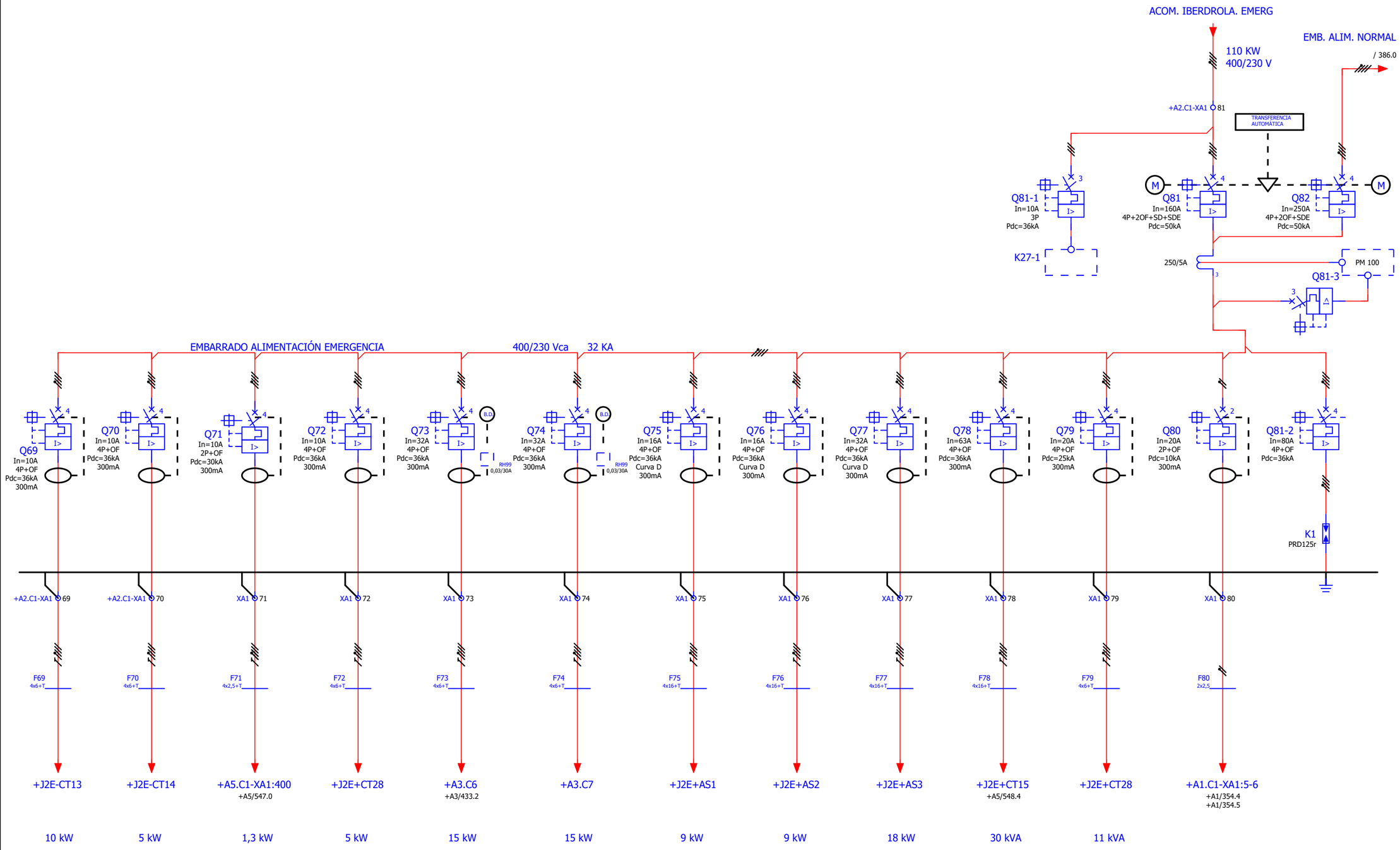

ALIMENTACIÓN FILTROS BIOLOGICOS	ALIMENTACIÓN CUADRO OPERADORES MÓVILES	ACOMETIDA SERVICIOS AUXILIARES CUADRO GENERAL DE CONTROL	ALIMENTACIÓN CUADRO LOCAL SEÑALIZACIÓN Y COMUNICACIONES	ACOMETIDA EMBARRADO EMERGENCIA CUADRO CA-1	ALIMENTACION PUERTA DE ACCESO	ASCENSOR AS-1 ANDÉN VÍA 1	ASCENSOR AS-2 ANDÉN VÍA 2	ASCENSOR AS-3 VÍA PÚBLICA	ALIMENTACIÓN SAI ENERGÍA	ALIMENTACIÓN SAI SEÑALIZACIÓN Y COMUNICACIONES	ALIMENTACIÓN RELÉ FALTAS HOMOPOLARES RED 13,2 KV	ACOMETIDA EMER. IBERDROLA	ACOMETIDA EMB. NORMAL	
						ASCENSORES						EQUIPO TRANSFERENCIA AUTOMÁTICA ALIMENTACIÓN EMBARRADO EMERGENCIA		

OHARRAK:
NOTAS:

REV.	CLASE DE MODIFICACION	FECHA	NOMBRE	COMP	OBRA
A	PRIMERA EMISIÓN	JUN 24	BIR		

BERRIKUSPENAK / REVISIONES

AHOLKULARIA / CONSULTOR
CAF TURNKEY ENGINEERING

INGENIARI EGILEA
INGENIERO AUTOR
Colegiado Nº 4534

AHOLKULARIAREN ERREFERENTZIA
REFERENCIA CONSULTOR
TTE-II-21004ETS-IEE385

ERREFENTZIA
REFERENCIA
MDIAG-22-385 -A

EUSKO JAURLARITZA GOBIERNO VASCO
EKONOMIAREN GARAPEN ETA AZPIEGITURA SAILA
DEPARTAMENTO DE DESARROLLO ECONÓMICO E INFRAESTRUCTURAS

euskal trenbide sarea
PROIEKTUAREN IKUSKAPENA ETA ZUZENDARITZA
INSPECCION Y DIRECCION DEL PROYECTO

ESKALA ORIGINALA
ESCALA ORIGINAL
SE
EN DIN A1

ESKALA GRAFIKOA
ESCALA GRAFICA

PROIEKTUAREN IZENBURUA
TITULO DEL PROYECTO
ALTZA-GALTZARABORDA TARTEKO INSTALAZIO ELEKTRIKOEN ETA EKIPOEN PROIEKTUA
PROYECTO DE INSTALACIONES ELÉCTRICAS Y EQUIPOS DEL TRAMO DE ALTZA - GALTZARABORDA

PLANOAREN IZENBURUA
TITULO DEL PLANO
ESTACIÓN PASAIA
CUADRO GENERAL DE BAJA TENSIÓN
ESQUEMA UNIFILAR

PLANO ZK./ N. PLANO
385

ORRIA / HOJA
385/ 668

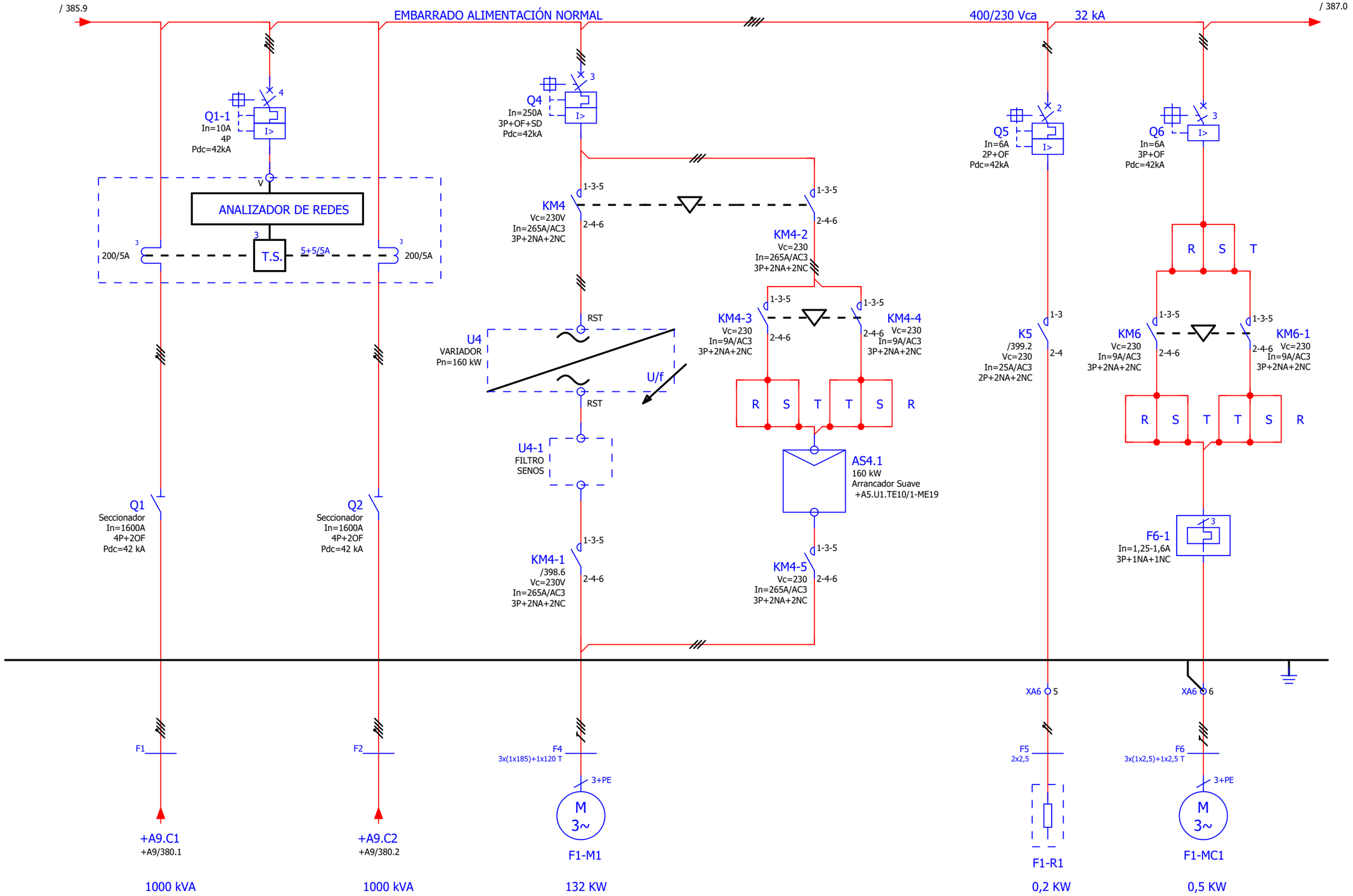

ALIMENTACIÓN CUADRO DESDE CUADRO SALIDA SECUNDARIO TRANSFORMADORES

MOTOR VENTILADOR Nº1

RESISTENCIA CALEFACCIÓN

MOTOR COMPUERTA Nº1

VENTILACIÓN DE EMERGENCIA VE-1 LORETE

OHARRAK:
NOTAS:

Nota 1:
Por programacion el contactor aguas arriba del variador en caso de parada de emergencia ,se temporizara su apertura para permitir una parada controlada mediante rampa de frenado a traves del variador.

REV.	CLASE DE MODIFICACION	FECHA	NOMBRE	COMP	OBRA
A	PRIMERA EMISIÓN	JUN 24	BIR		

BERRIKUSPENAK / REVISIONES

AHOLKULARIA / CONSULTOR: CAF TURNKEY ENGINEERING

INGENIARI EGILEA / INGENIERO AUTOR

AHOLKULARIAREN ERREFERENTZIA / REFERENCIA CONSULTOR: TTE-II-21004ETS-IEE386

ERREFENTZIA / REFERENCIA: **MDIAG-22-386 -A**

EUSKO JAURLARITZA GOBIERNO VASCO
EKONOMIAREN GARAPEN ETA AZPIEGITURA SAILA
DEPARTAMENTO DE DESARROLLO ECONÓMICO E INFRAESTRUCTURAS

euskal trenbide sarea
PROIEKTUAREN IKUSKAPENA ETA ZUZENDARITZA
INSPECCION Y DIRECCION DEL PROYECTO

ESKALA ORIGINALA / ESCALA ORIGINAL: **SE**
EN DIN A1

ESKALA GRAFIKOA / ESCALA GRAFICA

PROIEKTUAREN IZENBURUA / TITULO DEL PROYECTO
ALTZA-GALTZARABORDA TARTEKO INSTALAZIO ELEKTRIKOEN ETA EKIPOEN PROIEKTUA
PROYECTO DE INSTALACIONES ELÉCTRICAS Y EQUIPOS DEL TRAMO DE ALTZA - GALTZARABORDA

PLANOAREN IZENBURUA / TITULO DEL PLANO
ESTACIÓN PASAIA
CUADRO GENERAL DE BAJA TENSIÓN
ESQUEMA UNIFILAR

PLANO ZK. / N. PLANO: 386

ORRIA / HOJA: 386/ 668

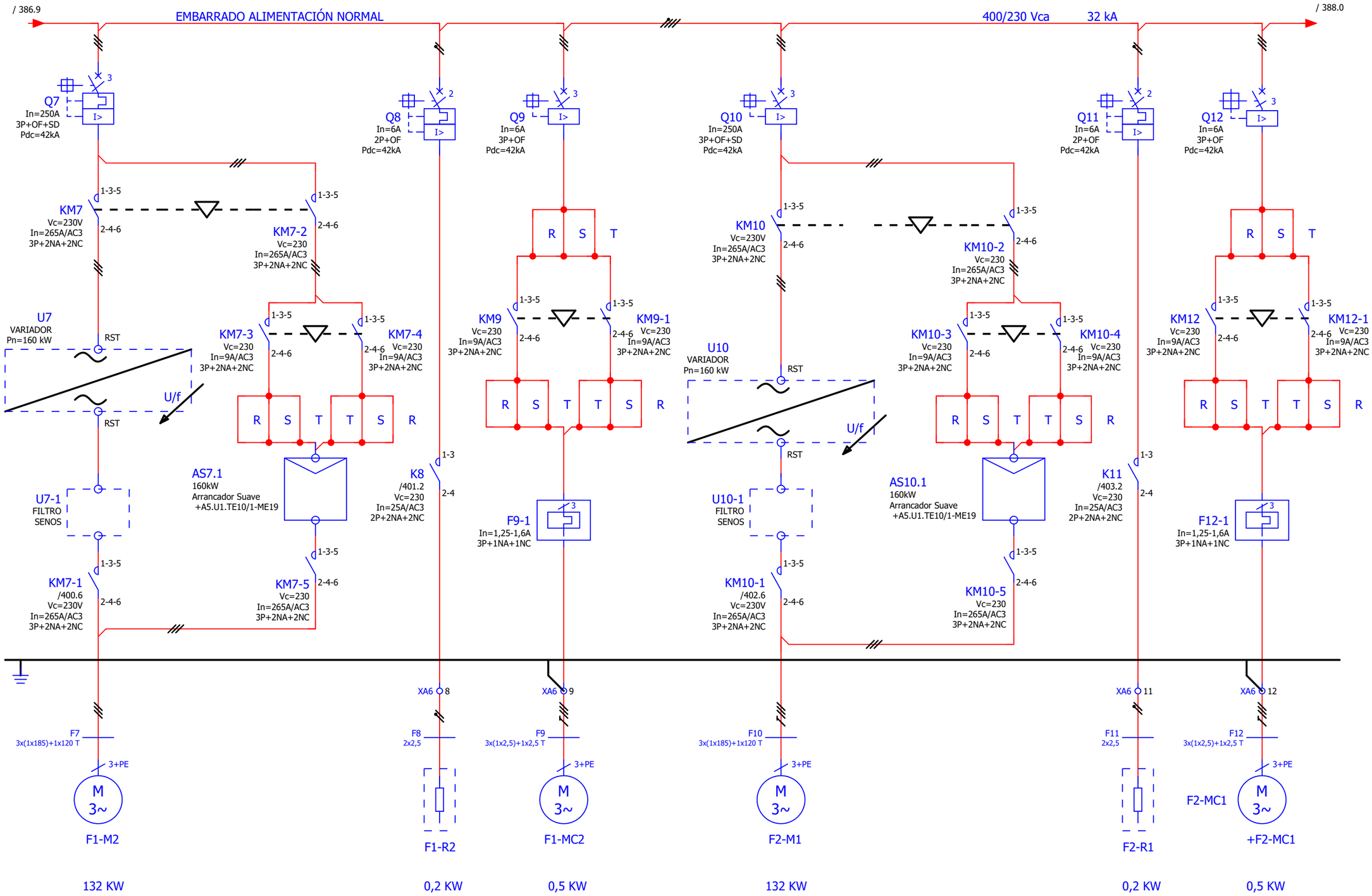

MOTOR VENTILADOR Nº2	RESISTENCIA CALEFACCIÓN	MOTOR COMPUERTA Nº2	MOTOR VENTILADOR Nº1	RESISTENCIA CALEFACCIÓN	MOTOR COMPUERTA Nº1
VENTILACIÓN DE EMERGENCIA VE-1 LORETE			VENTILACIÓN DE EMERGENCIA VE-2 SAN MARCOS		

OHARRAK:
NOTAS:

Nota 1:
Por programacion el contactor aguas arriba del variador en caso de parada de emergencia ,se temporizara su apertura para permitir una parada controlada mediante rampa de frenado a traves del variador.

REV.	CLASE DE MODIFICACION	FECHA	NOMBRE	COMP	OBRA
A	PRIMERA EMISIÓN	JUN 24	BIR		

BERRIKUSPENAK / REVISIONES

AHOLKULARIA / CONSULTOR: CAF TURNKEY ENGINEERING

INGENIARI EGILEA / INGENIERO AUTOR

AHOLKULARIAREN ERREFERENTZIA / REFERENCIA CONSULTOR: TTE-II-21004ETS-IEE387

ERREFENTZIA / REFERENCIA: **MDIAG-22-387 -A**

EUSKO JAURLARITZA GOBIERNO VASCO
EKONOMIAREN GARAPEN ETA AZPIEGITURA SAILA
DEPARTAMENTO DE DESARROLLO ECONÓMICO E INFRAESTRUCTURAS

euskal trenbide sarea
PROIEKTUAREN IKUSKAPENA ETA ZUZENDARITZA
INSPECCION Y DIRECCION DEL PROYECTO

ESKALA ORIGINALA / ESCALA ORIGINAL: **SE**
EN DIN A1

ESKALA GRAFIKOA / ESCALA GRAFICA

PROIEKTUAREN IZENBURUA / TITULO DEL PROYECTO:
ALTZA-GALTZARABORDA TARTEKO INSTALAZIO ELEKTRIKOEN ETA EKIPOEN PROIEKTUA
PROYECTO DE INSTALACIONES ELÉCTRICAS Y EQUIPOS DEL TRAMO DE ALTZA - GALTZARABORDA

PLANOAREN IZENBURUA / TITULO DEL PLANO:
ESTACIÓN PASAIA
CUADRO GENERAL DE BAJA TENSIÓN
ESQUEMA UNIFILAR

PLANO ZK. / N. PLANO: 387

ORRIA / HOJA: 387/ 668

0	1	2	3	4	5	6	7	8	9

/ 387.9

EMBARRADO ALIMENTACIÓN NORMAL

400/230 Vca 32 kA

/ 389.3

OHARRAK:
NOTAS:

Nota 1:
Por programacion el contactor aguas arriba del variador en caso de parada de emergencia ,se temporizara su apertura para permitir una parada controlada mediante rampa de frenado a traves del variador.

Q13
In=250A
3P+OF+SD
Pdc=42kA

KM13
Vc=230V
In=265A/AC3
3P+2NA+2NC

KM13-1
/404.6
Vc=230V
In=265A/AC3
3P+2NA+2NC

KM13-2
Vc=230
In=265A/AC3
3P+2NA+2NC

KM13-3
Vc=230
In=9A/AC3
3P+2NA+2NC

KM13-4
Vc=230
In=9A/AC3
3P+2NA+2NC

KM13-5
Vc=230
In=265A/AC3
3P+2NA+2NC

U13
VARIADOR
Pn=160 kW

U13-1
FILTRO
SENOS

AS13.1
160kW
Arrancador Suave
+A5.U1.TE10/1-ME19

F13
3x(1x185)+1x120 T

M
3~

F2-M2

132 KW

Q14
In=6A
2P+OF
Pdc=42kA

K14
/405.2
Vc=230
In=25A/AC3
2P+2NA+2NC

F14
2x2,5

F2-R2

0,2 KW

Q15
In=6A
3P+OF
Pdc=42kA

KM15
Vc=230
In=9A/AC3
3P+2NA+2NC

KM15-1
Vc=230
In=9A/AC3
3P+2NA+2NC

F15-1
In=1,25-1,6A
3P+1NA+1NC

F15
3x(1x2,5)+1x2,5 T

F2-MC2

0,5 KW

Q16
In=6A
2P
Pdc=42kA
Curva D

TC1
Trafo Control 1
230V+5+10%
230V
2500VA

Q16-1
In=6A
2P
Pdc=42kA

F16
2x2,5

397.0
397.0

F1-U1

Q17-1
In=10A
2P+OF
Pdc=42kA

K17-1
/399.7
Vc=230
In=9A/AC3
2P+1NA+1NC

F17-1
2x2,5+T

Q17-2
In=10A
2P+OF
Pdc=42kA

K17-2
/401.7
Vc=230
In=9A/AC3
2P+1NA+1NC

F17-2
2x2,5+T

F1-U2

Q17-3
In=10A
2P+OF
Pdc=42kA

K17-3
/403.6
Vc=230
In=9A/AC3
2P+1NA+1NC

F17-3
2x2,5+T

F2-U1

Q17-4
In=10A
2P+OF
Pdc=42kA

K17-4
/405.6
Vc=230
In=9A/AC3
2P+1NA+1NC

F17-4
2x2,5+T

F2-U2

A	PRIMERA EMISIÓN	JUN 24	BIR		
REV.	**CLASE DE MODIFICACION**	**FECHA**	**NOMBRE**	**COMP**	**OBRA**

BERRIKUSPENAK / REVISIONES

MOTOR VENTILADOR Nº2	RESISTENCIA CALEFACCIÓN	MOTOR COMPUERTA Nº2	ALIMENTACIÓN CIRCUITO CONTROL VENTILACIÓN DE EMERGENCIA	FILTRO SENOS MOTOR Nº1	FILTRO SENOS MOTOR Nº2	FILTRO SENOS MOTOR Nº1	FILTRO SENOS MOTOR Nº2
VENTILACIÓN DE EMERGENCIA VE-2 SAN MARCOS				VENTILACIÓN DE EMERGENCIA VE-1 LORETE		VENTILACIÓN DE EMERGENCIA VE-2 SAN MARCOS	

AHOLKULARIA / CONSULTOR
CAF TURNKEY ENGINEERING

INGENIARI EGILEA
INGENIERO AUTOR
Colegiado Nº 4534

AHOLKULARIAREN ERREFERENTZIA
REFERENCIA CONSULTOR
TTE-II-21004ETS-IEE388

ERREFENTZIA
REFERENCIA
MDIAG-22-388 -A

EUSKO JAURLARITZA GOBIERNO VASCO
EKONOMIAREN GARAPEN ETA AZPIEGITURA SAILA
DEPARTAMENTO DE DESARROLLO ECONÓMICO E INFRAESTRUCTURAS

euskal trenbide sarea
PROIEKTUAREN IKUSKAPENA ETA ZUZENDARITZA
INSPECCION Y DIRECCION DEL PROYECTO

ESKALA ORIGINALA
ESCALA ORIGINAL
SE
EN DIN A1

ESKALA GRAFIKOA
ESCALA GRAFICA

PROIEKTUAREN IZENBURUA
TITULO DEL PROYECTO
ALTZA-GALTZARABORDA TARTEKO INSTALAZIO ELEKTRIKOEN ETA EKIPOEN PROIEKTUA
PROYECTO DE INSTALACIONES ELÉCTRICAS Y EQUIPOS DEL TRAMO DE ALTZA - GALTZARABORDA

PLANOAREN IZENBURUA
TITULO DEL PLANO
ESTACIÓN PASAIA
CUADRO GENERAL DE BAJA TENSIÓN
ESQUEMA UNIFILAR

PLANO ZK./ N. PLANO
388

ORRIA / HOJA
388/ 668

0	1	2	3	4	5	6	7	8	9

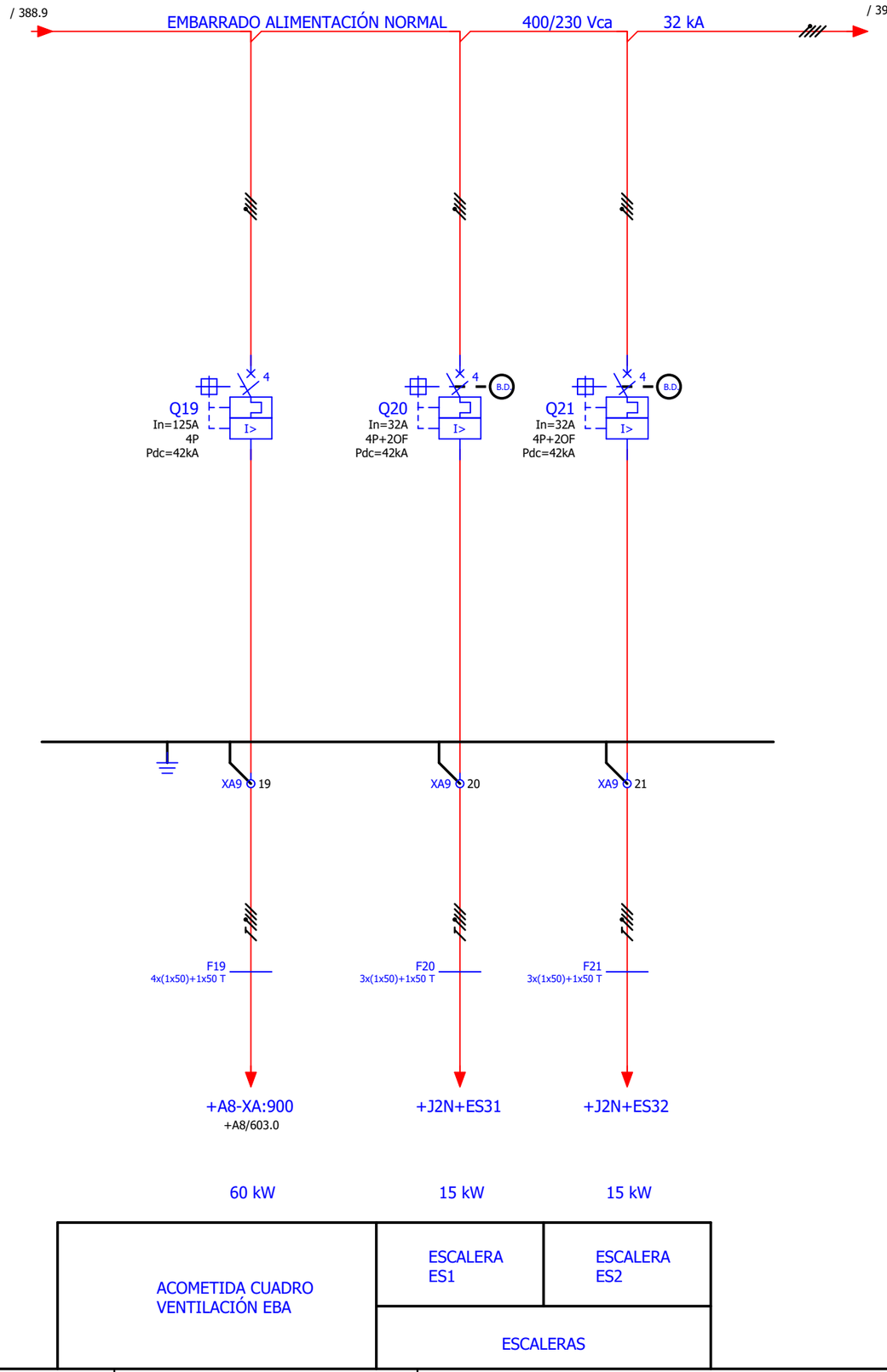

OHARRAK:
NOTAS:

REV.	CLASE DE MODIFICACION	FECHA	NOMBRE	COMP	OBRA
A	PRIMERA EMISIÓN	JUN 24	BIR		

BERRIKUSPENAK / REVISIONES

AHOLKULARIA / CONSULTOR
CAF TURNKEY ENGINEERING

INGENIARI EGILEA
INGENIERO AUTOR
Colegiado Nº 4534

AHOLKULARIAREN ERREFERENTZIA
REFERENCIA CONSULTOR
TTE-II-21004ETS-IEE389

ERREFENTZIA
REFERENCIA
MDIAG-22-389 -A

EUSKO JAURLARITZA GOBIERNO VASCO
EKONOMIAREN GARAPEN ETA AZPIEGITURA SAILA
DEPARTAMENTO DE DESARROLLO ECONÓMICO E INFRAESTRUCTURAS

euskal trenbide sarea
PROIEKTUAREN IKUSKAPENA ETA ZUZENDARITZA
INSPECCION Y DIRECCION DEL PROYECTO

ESKALA ORIGINALA
ESCALA ORIGINAL
SE
EN DIN A1

ESKALA GRAFIKOA
ESCALA GRAFICA

PROIEKTUAREN IZENBURUA
TITULO DEL PROYECTO
ALTZA-GALTZARABORDA TARTEKO INSTALAZIO ELEKTRIKOEN ETA EKIPOEN PROIEKTUA
PROYECTO DE INSTALACIONES ELÉCTRICAS Y EQUIPOS DEL TRAMO DE ALTZA - GALTZARABORDA

PLANOAREN IZENBURUA
TITULO DEL PLANO
ESTACIÓN PASAIA
CUADRO GENERAL DE BAJA TENSIÓN
ESQUEMA UNIFILAR

PLANO ZK./ N. PLANO
389

ORRIA / HOJA
389/ 668

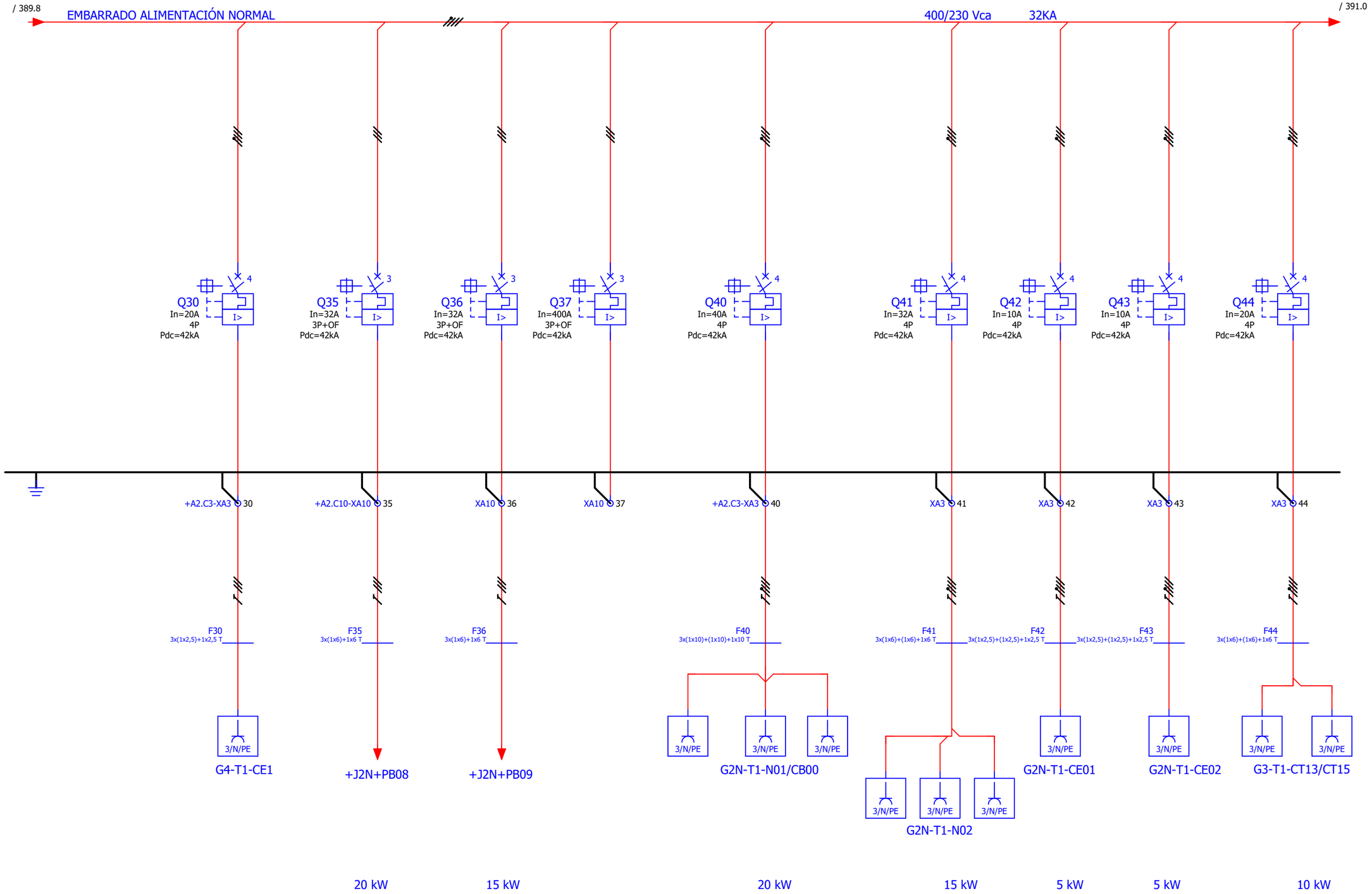

	TOMA 1 EBA	TESTERO ALTZA PB-01	TESTERO GALTZARABORDA PB-02	Reserva	3 TOM. T1 ANDÉN VÍA 1 Y ARMARIO BIE Y COLUMNA SECA	3 TOM. T1 ANDÉN VÍA 2 ARMARIO BIE Y COLUMNA SECA	1 TOMA T1 C.TECNICOS Y VE-1	1 TOMA T1 CUAR. TÉCNICOS Y VE-2	2 TOMAS T1 CUAR. TÉCNICOS Y C.TRANSFORMACION Y C.BAJA TENSIÓN
		ALIMENTACIÓN POZO DE BOMBEO			TOMAS DE CORRIENTE T1				

OHARRAK:
NOTAS:

REV.	CLASE DE MODIFICACION	FECHA	NOMBRE	COMP	OBRA
A	PRIMERA EMISIÓN	JUN 24	BIR		

BERRIKUSPENAK / REVISIONES

AHOLKULARIA / CONSULTOR: CAF TURNKEY ENGINEERING

INGENIARI EGILEA INGENIERO AUTOR — Colegiado Nº 4534

AHOLKULARIAREN ERREFERENTZIA REFERENCIA CONSULTOR: TTE-II-21004ETS-IEE390

ERREFENTZIA REFERENCIA: **MDIAG-22-390 -A**

EUSKO JAURLARITZA GOBIERNO VASCO
EKONOMIAREN GARAPEN ETA AZPIEGITURA SAILA
DEPARTAMENTO DE DESARROLLO ECONÓMICO E INFRAESTRUCTURAS

euskal trenbide sarea
PROIEKTUAREN IKUSKAPENA ETA ZUZENDARITZA
INSPECCION Y DIRECCION DEL PROYECTO

ESKALA ORIGINALA ESCALA ORIGINAL: **SE**
EN DIN A1
ESKALA GRAFIKOA ESCALA GRAFICA

PROIEKTUAREN IZENBURUA TITULO DEL PROYECTO
ALTZA-GALTZARABORDA TARTEKO INSTALAZIO ELEKTRIKOEN ETA EKIPOEN PROIEKTUA
PROYECTO DE INSTALACIONES ELÉCTRICAS Y EQUIPOS DEL TRAMO DE ALTZA - GALTZARABORDA

PLANOAREN IZENBURUA TITULO DEL PLANO
ESTACIÓN PASAIA
CUADRO GENERAL DE BAJA TENSIÓN
ESQUEMA UNIFILAR

PLANO ZK./ N. PLANO: 390

ORRIA / HOJA: 390/ 668

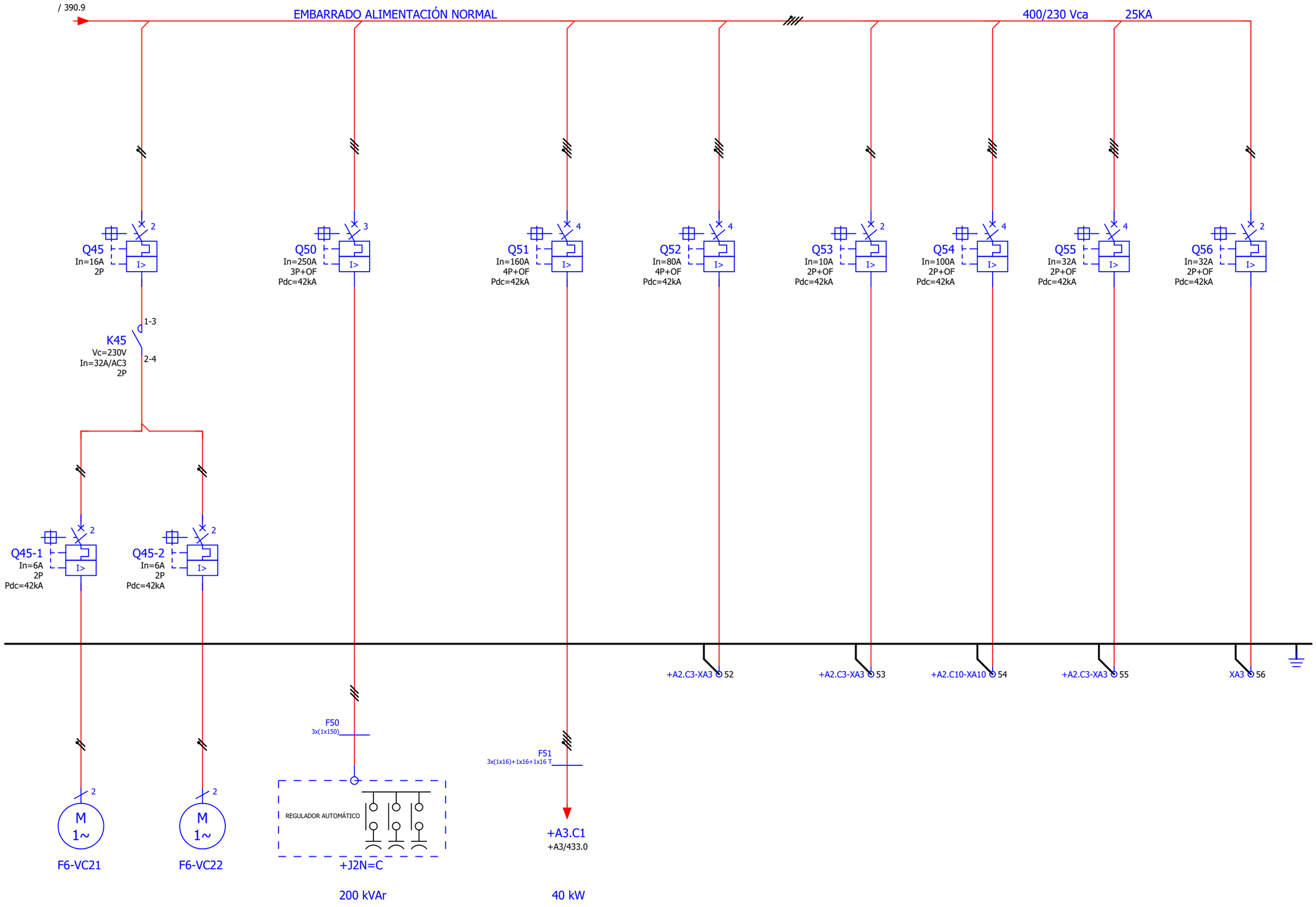

VENTILADOR 1	VENTILADOR 2	BATERÍA DE CONDENSADORES	ACOMETIDA CUADRO CA-1 EMBARRADO NORMAL	Reserva	Reserva	RESERVA	RESERVA	RESERVA
VENTILADOR CUADRO								

OHARRAK:
NOTAS:

REV.	CLASE DE MODIFICACION	FECHA	NOMBRE	COMP	OBRA
A	PRIMERA EMISIÓN	JUN 24	BIR		

BERRIKUSPENAK / REVISIONES

AHOLKULARIA / CONSULTOR
CAF TURNKEY ENGINEERING

INGENIARI EGILEA
INGENIERO AUTOR
Colegiado Nº 4534

AHOLKULARIAREN ERREFERENTZIA
REFERENCIA CONSULTOR
TTE-II-21004ETS-IEE391

ERREFENTZIA
REFERENCIA
MDIAG-22-391 -A

EUSKO JAURLARITZA GOBIERNO VASCO
EKONOMIAREN GARAPEN ETA AZPIEGITURA SAILA
DEPARTAMENTO DE DESARROLLO ECONÓMICO E INFRAESTRUCTURAS

euskal trenbide sarea
PROIEKTUAREN IKUSKAPENA ETA ZUZENDARITZA
INSPECCION Y DIRECCION DEL PROYECTO

ESKALA ORIGINALA
ESCALA ORIGINAL
SE
EN DIN A1

ESKALA GRAFIKOA
ESCALA GRAFICA

PROIEKTUAREN IZENBURUA
TITULO DEL PROYECTO
ALTZA-GALTZARABORDA TARTEKO INSTALAZIO ELEKTRIKOEN ETA EKIPOEN PROIEKTUA
PROYECTO DE INSTALACIONES ELÉCTRICAS Y EQUIPOS DEL TRAMO DE ALTZA - GALTZARABORDA

PLANOAREN IZENBURUA
TITULO DEL PLANO
ESTACIÓN PASAIA
CUADRO GENERAL DE BAJA TENSIÓN
ESQUEMA UNIFILAR

PLANO ZK./ N. PLANO
391

ORRIA / HOJA
391/ 668

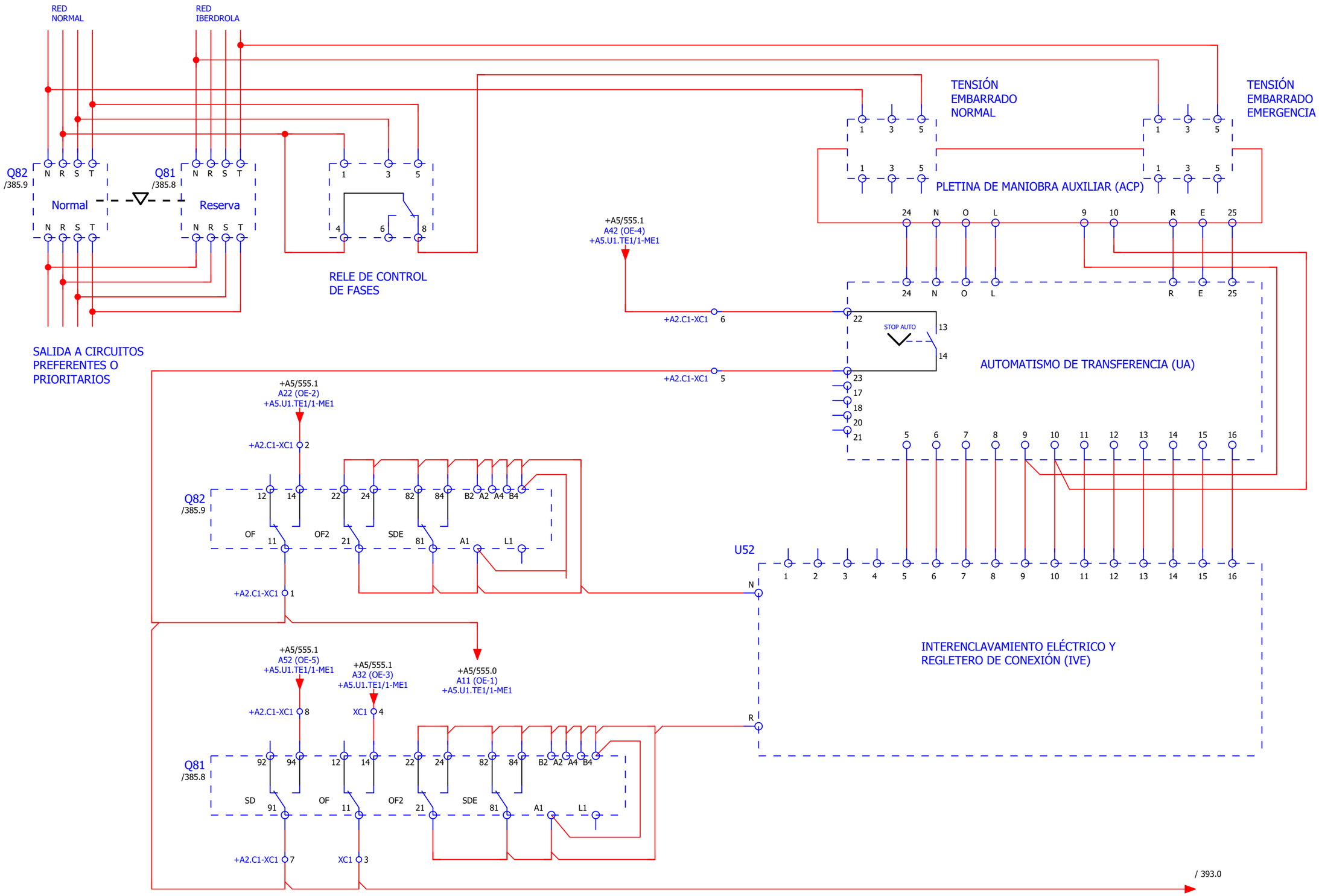

EQUIPO TRANSFERENCIA AUTOMÁTICA ACOMETIDA EMERGENCIA B.T.

OHARRAK:
NOTAS:

REV.	CLASE DE MODIFICACION	FECHA	NOMBRE	COMP	OBRA
A	PRIMERA EMISIÓN	JUN 24	BIR		

BERRIKUSPENAK / REVISIONES

AHOLKULARIA / CONSULTOR
CAF TURNKEY ENGINEERING

INGENIARI EGILEA
INGENIERO AUTOR
Colegiado Nº 4534

AHOLKULARIAREN ERREFERENTZIA
REFERENCIA CONSULTOR
TTE-II-21004ETS-IEE392

ERREFENTZIA
REFERENCIA
MDIAG-22-392 -A

EUSKO JAURLARITZA GOBIERNO VASCO
EKONOMIAREN GARAPEN ETA AZPIEGITURA SAILA
DEPARTAMENTO DE DESARROLLO ECONÓMICO E INFRAESTRUCTURAS

euskal trenbide sarea
PROIEKTUAREN IKUSKAPENA ETA ZUZENDARITZA
INSPECCION Y DIRECCION DEL PROYECTO

ESKALA ORIGINALA
ESCALA ORIGINAL
SE
EN DIN A1

ESKALA GRAFIKOA
ESCALA GRAFICA

PROIEKTUAREN IZENBURUA
TITULO DEL PROYECTO
ALTZA-GALTZARABORDA TARTEKO INSTALAZIO ELEKTRIKOEN ETA EKIPOEN PROIEKTUA
PROYECTO DE INSTALACIONES ELÉCTRICAS Y EQUIPOS DEL TRAMO DE ALTZA - GALTZARABORDA

PLANOAREN IZENBURUA
TITULO DEL PLANO
ESTACIÓN PASAIA
CUADRO GENERAL DE BAJA TENSIÓN
ESQUEMA DE CONTROL

PLANO ZK./ N. PLANO
392

ORRIA / HOJA
392/ 668

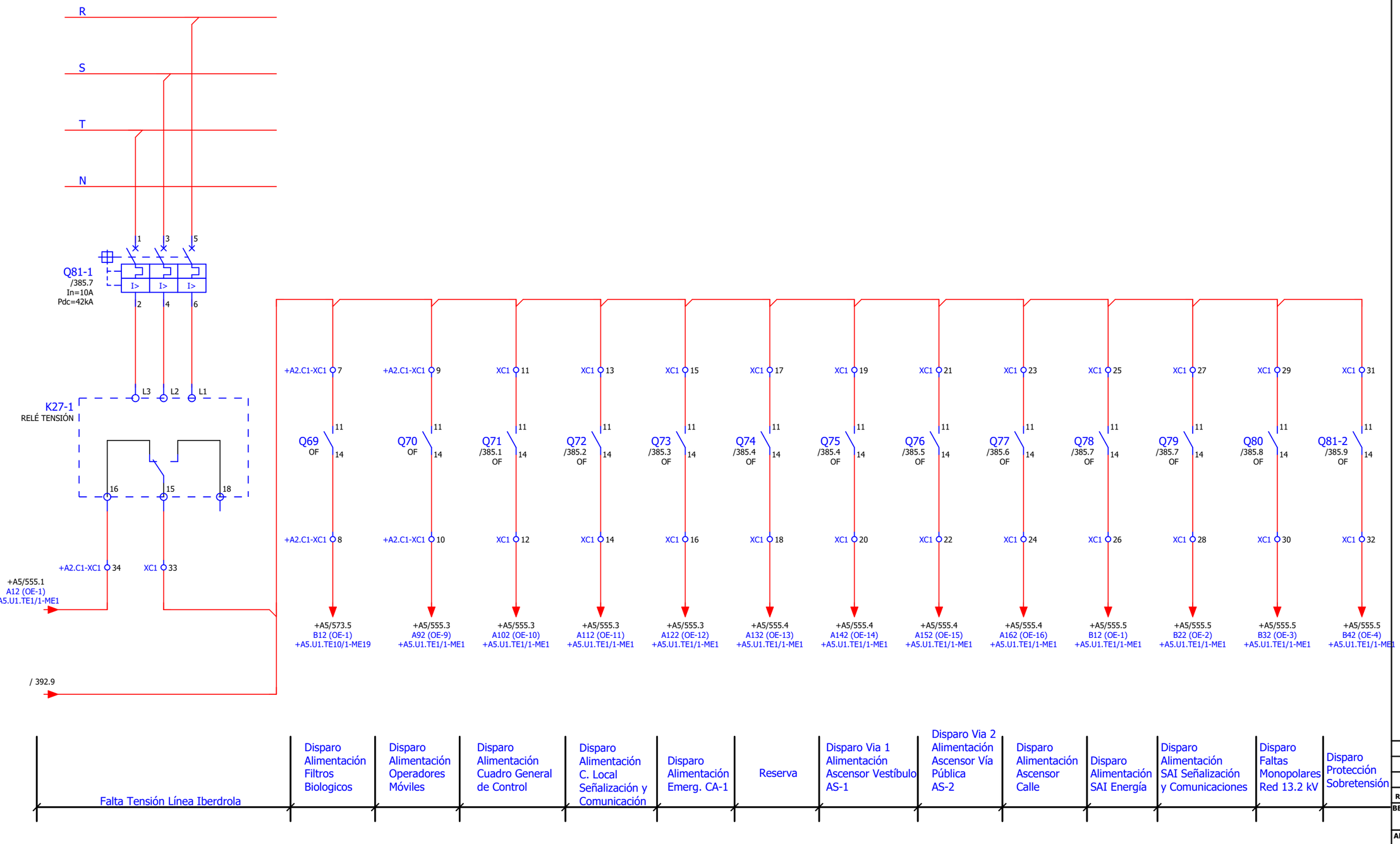

ALIMENTACIÓN EQUIPOS DE EMERGENCIA

OHARRAK:
NOTAS:

REV.	CLASE DE MODIFICACION	FECHA	NOMBRE	COMP	OBRA
A	PRIMERA EMISIÓN	JUN 24	BIR		

BERRIKUSPENAK / REVISIONES

AHOLKULARIA/ CONSULTOR
CAF TURNKEY ENGINEERING

INGENIARI EGILEA
INGENIERO AUTOR
Colegiado Nº 4534

AHOLKULARIAREN ERREFERENTZIA
REFERENCIA CONSULTOR
TTE-II-21004ETS-IEE393

ERREFENTZIA
REFERENCIA
MDIAG-22-393 -A

EUSKO JAURLARITZA GOBIERNO VASCO
EKONOMIAREN GARAPEN ETA AZPIEGITURA SAILA
DEPARTAMENTO DE DESARROLLO ECONÓMICO E INFRAESTRUCTURAS

euskal trenbide sarea
PROIEKTUAREN IKUSKAPENA ETA ZUZENDARITZA
INSPECCION Y DIRECCION DEL PROYECTO

ESKALA ORIGINALA
ESCALA ORIGINAL
SE
EN DIN A1

ESKALA GRAFIKOA
ESCALA GRAFICA

PROIEKTUAREN IZENBURUA
TITULO DEL PROYECTO
ALTZA-GALTZARABORDA TARTEKO INSTALAZIO ELEKTRIKOEN ETA EKIPOEN PROIEKTUA
PROYECTO DE INSTALACIONES ELÉCTRICAS Y EQUIPOS DEL TRAMO DE ALTZA - GALTZARABORDA

PLANOAREN IZENBURUA
TITULO DEL PLANO
ESTACIÓN PASAIA
CUADRO GENERAL DE BAJA TENSIÓN
ESQUEMA DE CONTROL

PLANO ZK./ N. PLANO
393

ORRIA / HOJA
393/ 668

0	1	2	3	4	5	6	7	8	9

OHARRAK:
NOTAS:

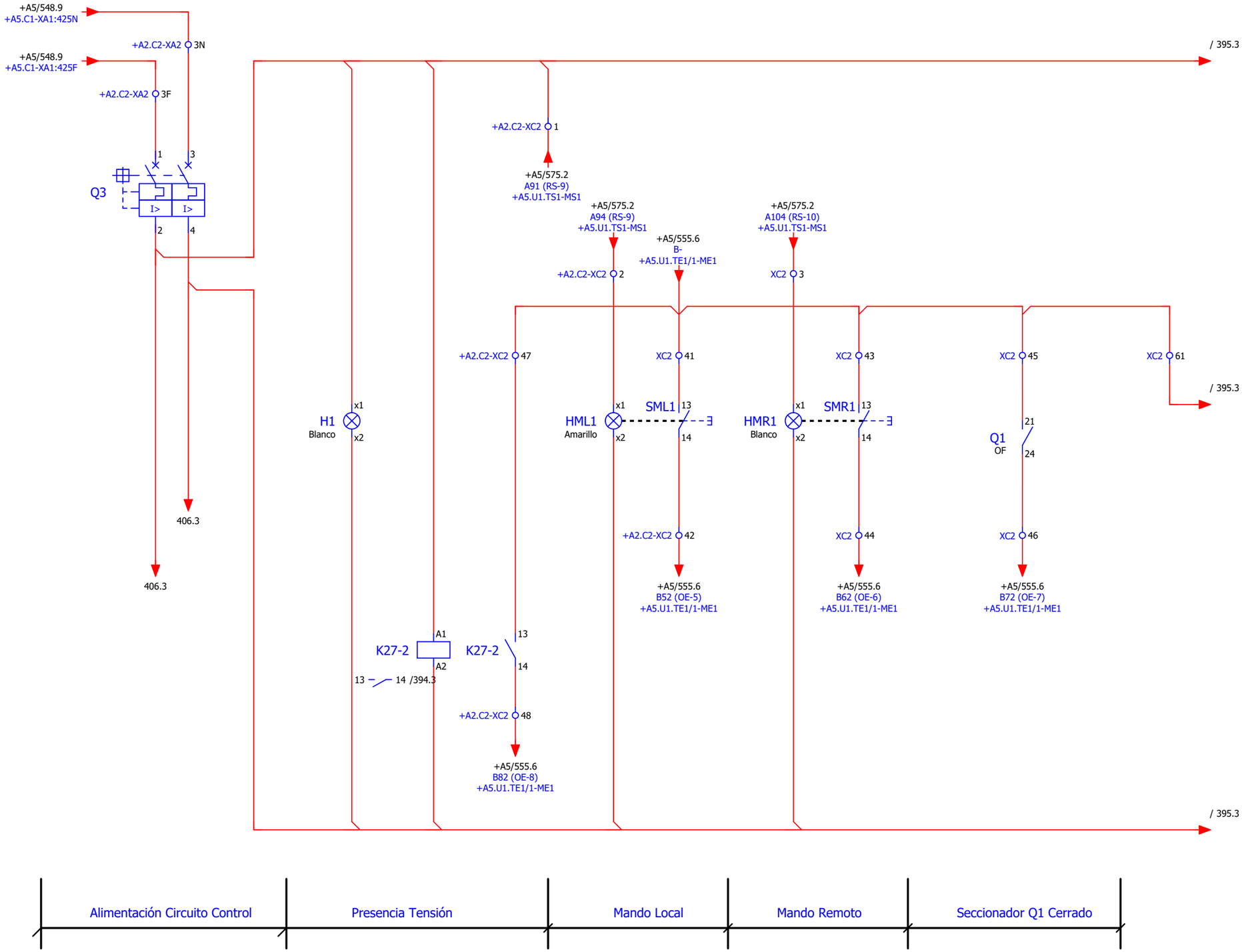

Alimentación Circuito Control | Presencia Tensión | Mando Local | Mando Remoto | Seccionador Q1 Cerrado

+A2.C2 SECCIONADOR Q1

REV.	CLASE DE MODIFICACION	FECHA	NOMBRE	COMP	OBRA
A	PRIMERA EMISIÓN	JUN 24	BIR		

BERRIKUSPENAK / REVISIONES

AHOLKULARIA / CONSULTOR
CAF TURNKEY ENGINEERING

INGENIARI EGILEA
INGENIERO AUTOR
Colegiado Nº 4534

AHOLKULARIAREN ERREFERENTZIA
REFERENCIA CONSULTOR
TTE-II-21004ETS-IEE394

ERREFENTZIA
REFERENCIA
MDIAG-22-394 -A

EUSKO JAURLARITZA GOBIERNO VASCO
EKONOMIAREN GARAPEN ETA AZPIEGITURA SAILA
DEPARTAMENTO DE DESARROLLO ECONÓMICO E INFRAESTRUCTURAS

euskal trenbide sarea
PROIEKTUAREN IKUSKAPENA ETA ZUZENDARITZA
INSPECCION Y DIRECCION DEL PROYECTO

ESKALA ORIGINALA
ESCALA ORIGINAL
SE
EN DIN A1

ESKALA GRAFIKOA
ESCALA GRAFICA

PROIEKTUAREN IZENBURUA
TITULO DEL PROYECTO
ALTZA-GALTZARABORDA TARTEKO INSTALAZIO ELEKTRIKOEN ETA EKIPOEN PROIEKTUA
PROYECTO DE INSTALACIONES ELÉCTRICAS Y EQUIPOS DEL TRAMO DE ALTZA - GALTZARABORDA

PLANOAREN IZENBURUA
TITULO DEL PLANO
ESTACIÓN PASAIA
CUADRO GENERAL DE BAJA TENSIÓN
ESQUEMA DE CONTROL

PLANO ZK./ N. PLANO
394

ORRIA / HOJA
394/ 668

0	1	2	3	4	5	6	7	8	9

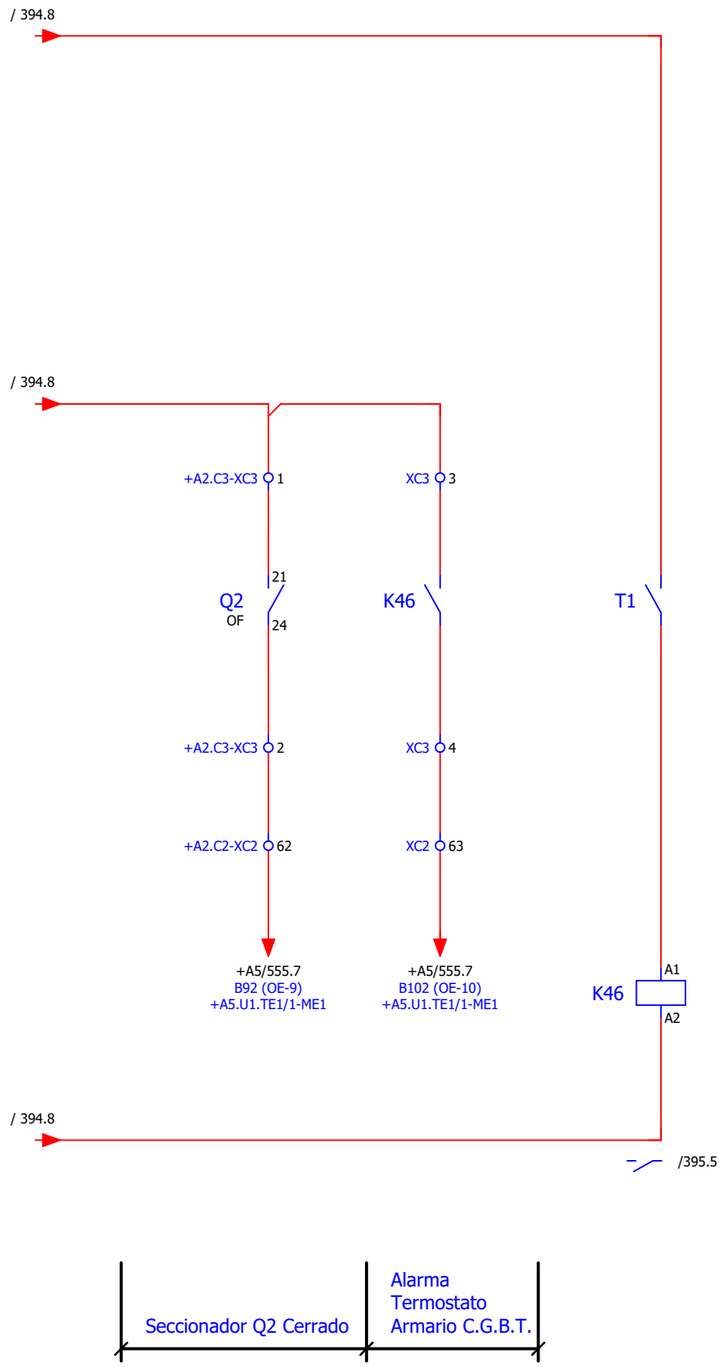

+A2.C3 SECCIONADOR Q2

OHARRAK:
NOTAS:

REV.	CLASE DE MODIFICACION	FECHA	NOMBRE	COMP	OBRA
A	PRIMERA EMISIÓN	JUN 24	BIR		

BERRIKUSPENAK / REVISIONES

AHOLKULARIA / CONSULTOR
CAF TURNKEY ENGINEERING

INGENIARI EGILEA
INGENIERO AUTOR
Colegiado Nº 4534

AHOLKULARIAREN ERREFERENTZIA
REFERENCIA CONSULTOR
TTE-II-21004ETS-IEE395

ERREFENTZIA
REFERENCIA
MDIAG-22-395 -A

EUSKO JAURLARITZA GOBIERNO VASCO
EKONOMIAREN GARAPEN ETA AZPIEGITURA SAILA
DEPARTAMENTO DE DESARROLLO ECONÓMICO E INFRAESTRUCTURAS

euskal trenbide sarea
PROIEKTUAREN IKUSKAPENA ETA ZUZENDARITZA
INSPECCION Y DIRECCION DEL PROYECTO

ESKALA ORIGINALA
ESCALA ORIGINAL
SE
EN DIN A1

ESKALA GRAFIKOA
ESCALA GRAFICA

PROIEKTUAREN IZENBURUA
TITULO DEL PROYECTO
ALTZA-GALTZARABORDA TARTEKO INSTALAZIO ELEKTRIKOEN ETA EKIPOEN PROIEKTUA
PROYECTO DE INSTALACIONES ELÉCTRICAS Y EQUIPOS DEL TRAMO DE ALTZA - GALTZARABORDA

PLANOAREN IZENBURUA
TITULO DEL PLANO
ESTACIÓN PASAIA
CUADRO GENERAL DE BAJA TENSIÓN
ESQUEMA DE CONTROL

PLANO ZK./ N. PLANO
395

ORRIA / HOJA
395/ 668

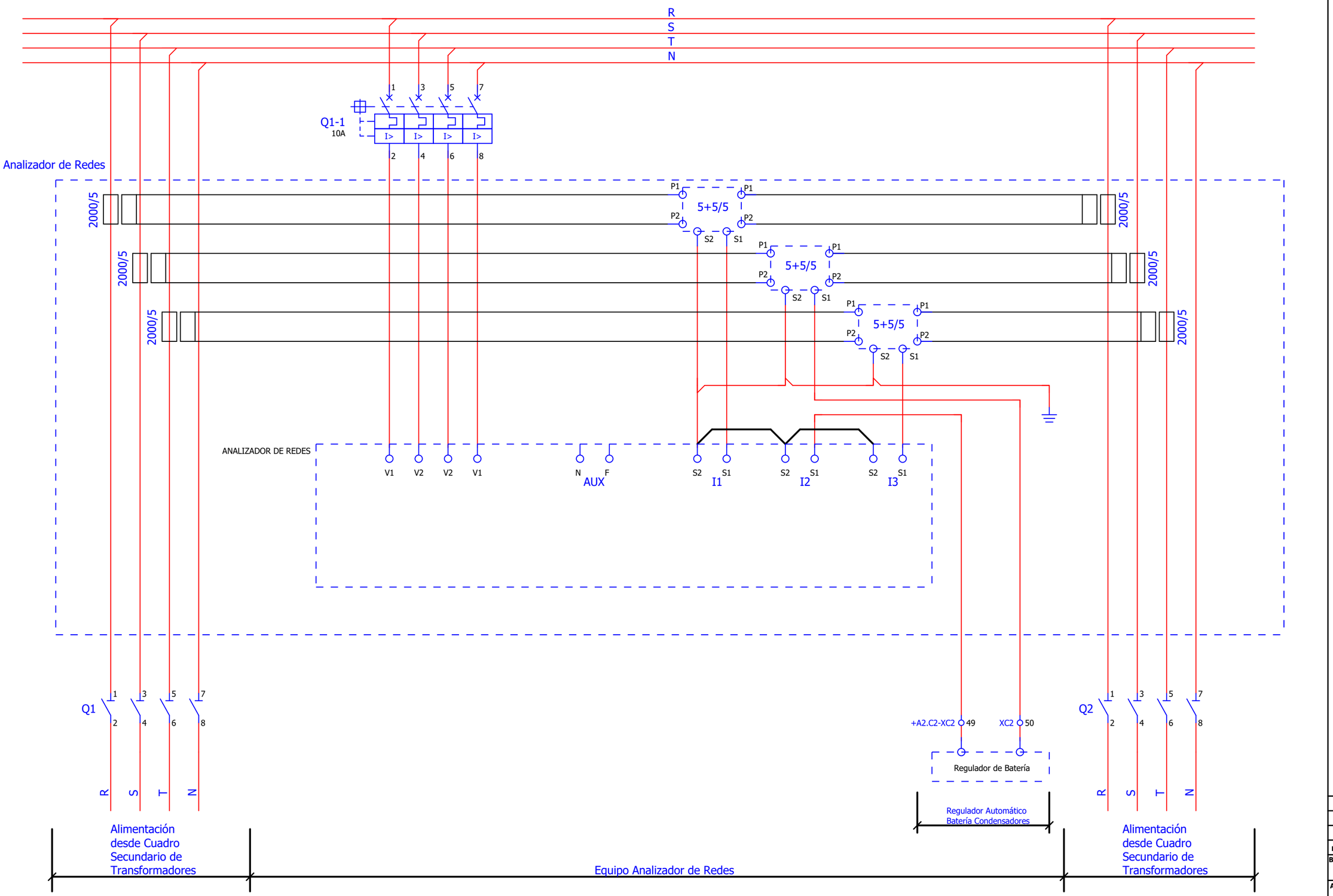

ALIMENTACIÓN DESDE CUADRO SECUNDARIO TRANSFORMADORES

ANALIZADOR DE REDES

ALIMENTACIÓN DESDE CUADRO SECUNDARIO TRANSFORMADORES

OHARRAK:
NOTAS:

REV.	CLASE DE MODIFICACION	FECHA	NOMBRE	COMP	OBRA
A	PRIMERA EMISIÓN	JUN 24	BIR		

BERRIKUSPENAK / REVISIONES

AHOLKULARIA/ CONSULTOR
CAF TURNKEY ENGINEERING

INGENIARI EGILEA
INGENIERO AUTOR
Colegiado Nº 4534

AHOLKULARIAREN ERREFERENTZIA
REFERENCIA CONSULTOR
TTE-II-21004ETS-IEE396

ERREFENTZIA
REFERENCIA
MDIAG-22-396 -A

EUSKO JAURLARITZA GOBIERNO VASCO
EKONOMIAREN GARAPEN ETA AZPIEGITURA SAILA
DEPARTAMENTO DE DESARROLLO ECONÓMICO E INFRAESTRUCTURAS

euskal trenbide sarea
PROIEKTUAREN IKUSKAPENA ETA ZUZENDARITZA
INSPECCION Y DIRECCION DEL PROYECTO

ESKALA ORIGINALA
ESCALA ORIGINAL
SE
EN DIN A1

ESKALA GRAFIKOA
ESCALA GRAFICA

PROIEKTUAREN IZENBURUA
TITULO DEL PROYECTO
ALTZA-GALTZARABORDA TARTEKO INSTALAZIO ELEKTRIKOEN ETA EKIPOEN PROIEKTUA
PROYECTO DE INSTALACIONES ELÉCTRICAS Y EQUIPOS DEL TRAMO DE ALTZA - GALTZARABORDA

PLANOAREN IZENBURUA
TITULO DEL PLANO
ESTACIÓN PASAIA
CUADRO GENERAL DE BAJA TENSIÓN
ESQUEMA DE CONTROL

PLANO ZK./ N. PLANO
396

ORRIA / HOJA
396/ 668

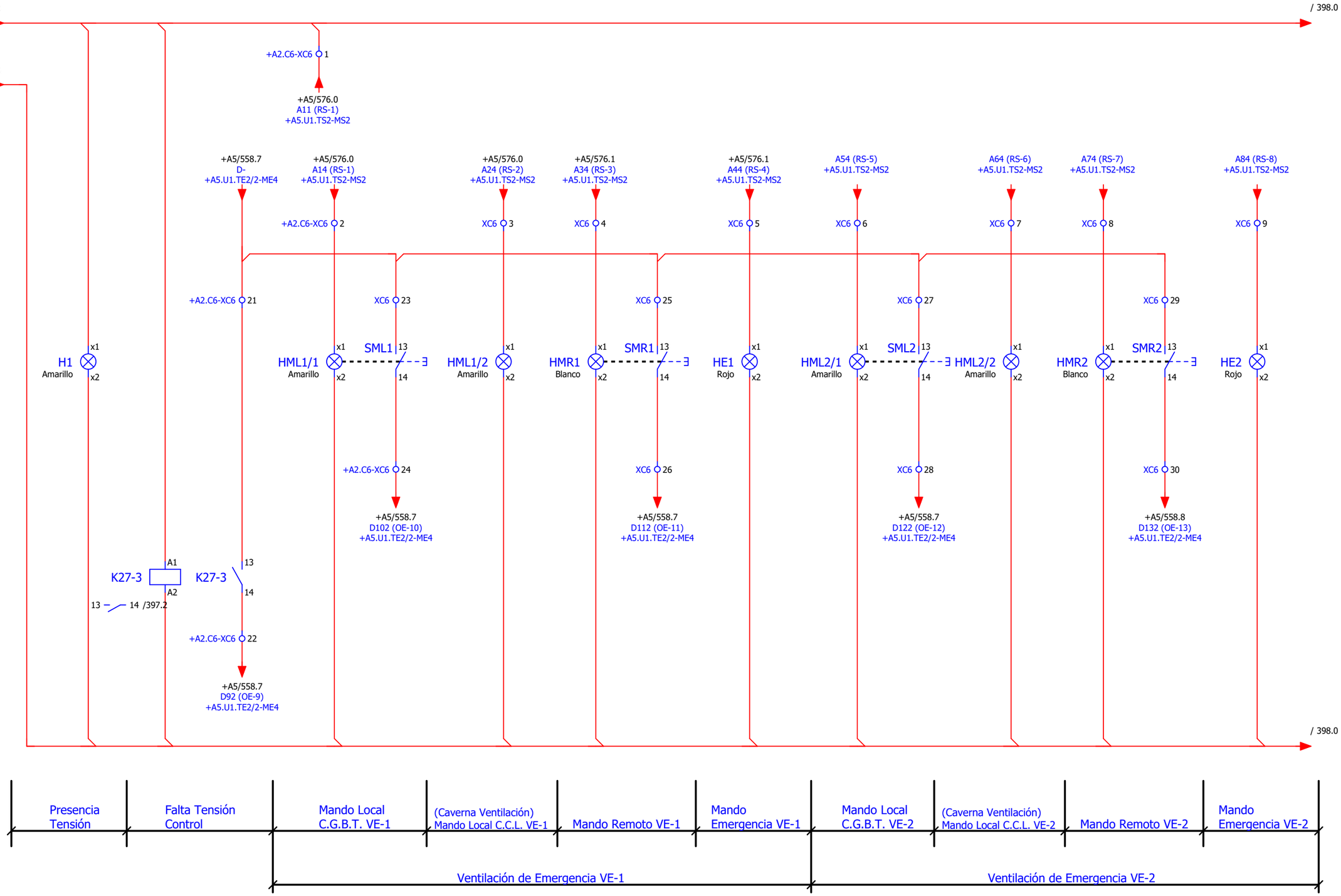

VENTILACIÓN DE EMERGENCIA

OHARRAK:
NOTAS:

REV.	CLASE DE MODIFICACION	FECHA	NOMBRE	COMP	OBRA
A	PRIMERA EMISIÓN	JUN 24	BIR		

BERRIKUSPENAK / REVISIONES

AHOLKULARIA / CONSULTOR
CAF TURNKEY ENGINEERING

INGENIARI EGILEA
INGENIERO AUTOR
Colegiado Nº 4534

AHOLKULARIAREN ERREFERENTZIA
REFERENCIA CONSULTOR
TTE-II-21004ETS-IEE397

ERREFENTZIA
REFERENCIA
MDIAG-22-397 -A

EUSKO JAURLARITZA GOBIERNO VASCO
EKONOMIAREN GARAPEN ETA AZPIEGITURA SAILA
DEPARTAMENTO DE DESARROLLO ECONÓMICO E INFRAESTRUCTURAS

euskal trenbide sarea
PROIEKTUAREN IKUSKAPENA ETA ZUZENDARITZA
INSPECCION Y DIRECCION DEL PROYECTO

ESKALA ORIGINALA
ESCALA ORIGINAL
SE
EN DIN A1

ESKALA GRAFIKOA
ESCALA GRAFICA

PROIEKTUAREN IZENBURUA
TITULO DEL PROYECTO
ALTZA-GALTZARABORDA TARTEKO INSTALAZIO ELEKTRIKOEN ETA EKIPOEN PROIEKTUA
PROYECTO DE INSTALACIONES ELÉCTRICAS Y EQUIPOS DEL TRAMO DE ALTZA - GALTZARABORDA

PLANOAREN IZENBURUA
TITULO DEL PLANO
ESTACIÓN PASAIA
CUADRO GENERAL DE BAJA TENSIÓN
ESQUEMA DE CONTROL

PLANO ZK./ N. PLANO
397

ORRIA / HOJA
397/ 668

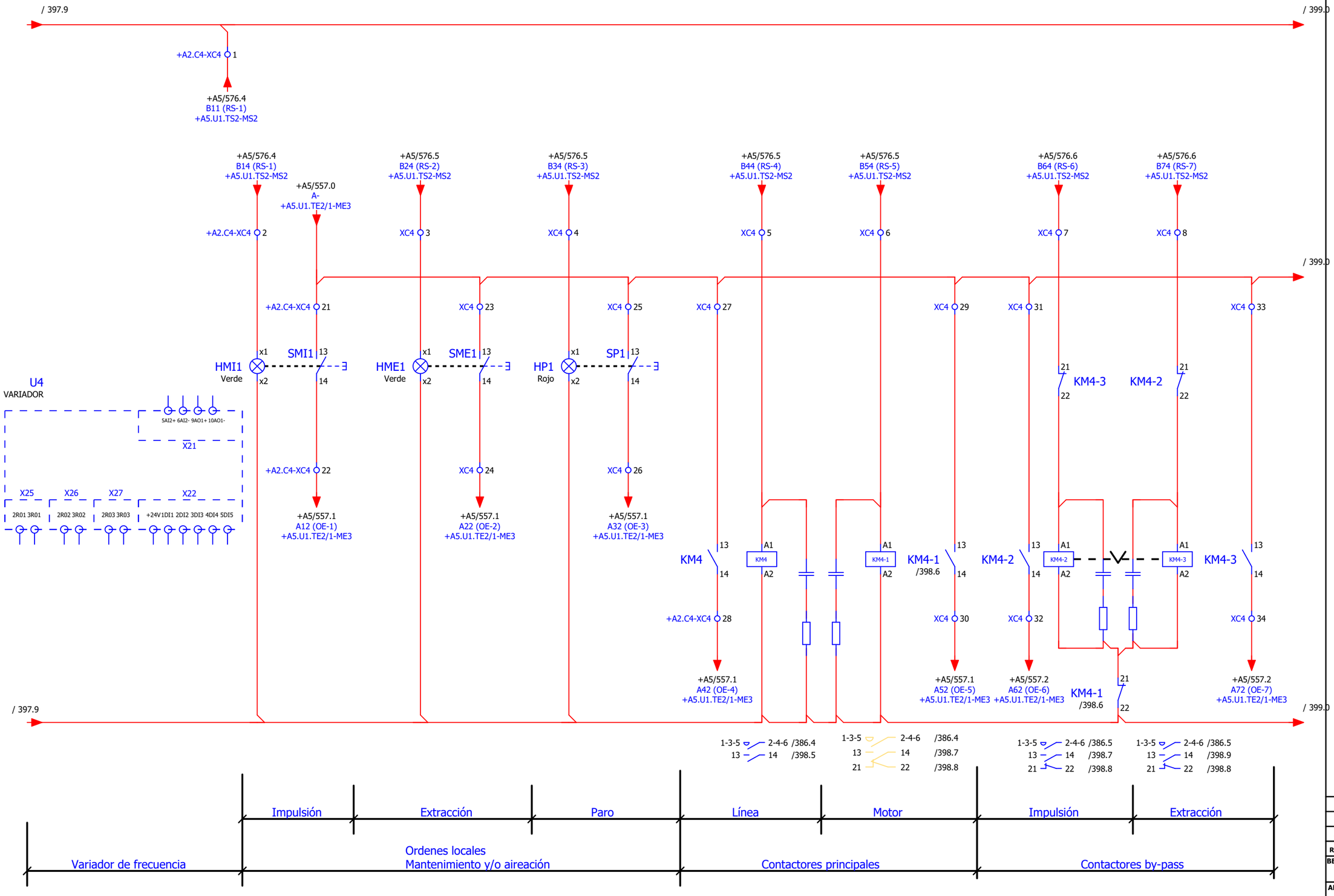

VENTILACIÓN DE EMERGENCIA VE-1 MOTOR Nº1

OHARRAK:
NOTAS:

REV.	CLASE DE MODIFICACION	FECHA	NOMBRE	COMP	OBRA
A	PRIMERA EMISIÓN	JUN 24	BIR		

BERRIKUSPENAK / REVISIONES

AHOLKULARIA/ CONSULTOR
CAF TURNKEY ENGINEERING

INGENIARI EGILEA
INGENIERO AUTOR
Colegiado Nº 4534

AHOLKULARIAREN ERREFERENTZIA
REFERENCIA CONSULTOR
TTE-II-21004ETS-IEE398

ERREFENTZIA
REFERENCIA
MDIAG-22-398 -A

EUSKO JAURLARITZA GOBIERNO VASCO
EKONOMIAREN GARAPEN ETA AZPIEGITURA SAILA
DEPARTAMENTO DE DESARROLLO ECONÓMICO E INFRAESTRUCTURAS

euskal trenbide sarea
PROIEKTUAREN IKUSKAPENA ETA ZUZENDARITZA
INSPECCION Y DIRECCION DEL PROYECTO

ESKALA ORIGINALA
ESCALA ORIGINAL
SE
EN DIN A1

ESKALA GRAFIKOA
ESCALA GRAFICA

PROIEKTUAREN IZENBURUA
TITULO DEL PROYECTO
ALTZA-GALTZARABORDA TARTEKO INSTALAZIO ELEKTRIKOEN ETA EKIPOEN PROIEKTUA
PROYECTO DE INSTALACIONES ELÉCTRICAS Y EQUIPOS DEL TRAMO DE ALTZA - GALTZARABORDA

PLANOAREN IZENBURUA
TITULO DEL PLANO
ESTACIÓN PASAIA
CUADRO GENERAL DE BAJA TENSIÓN
ESQUEMA DE CONTROL

PLANO ZK./ N. PLANO
398

ORRIA / HOJA
398/ 668

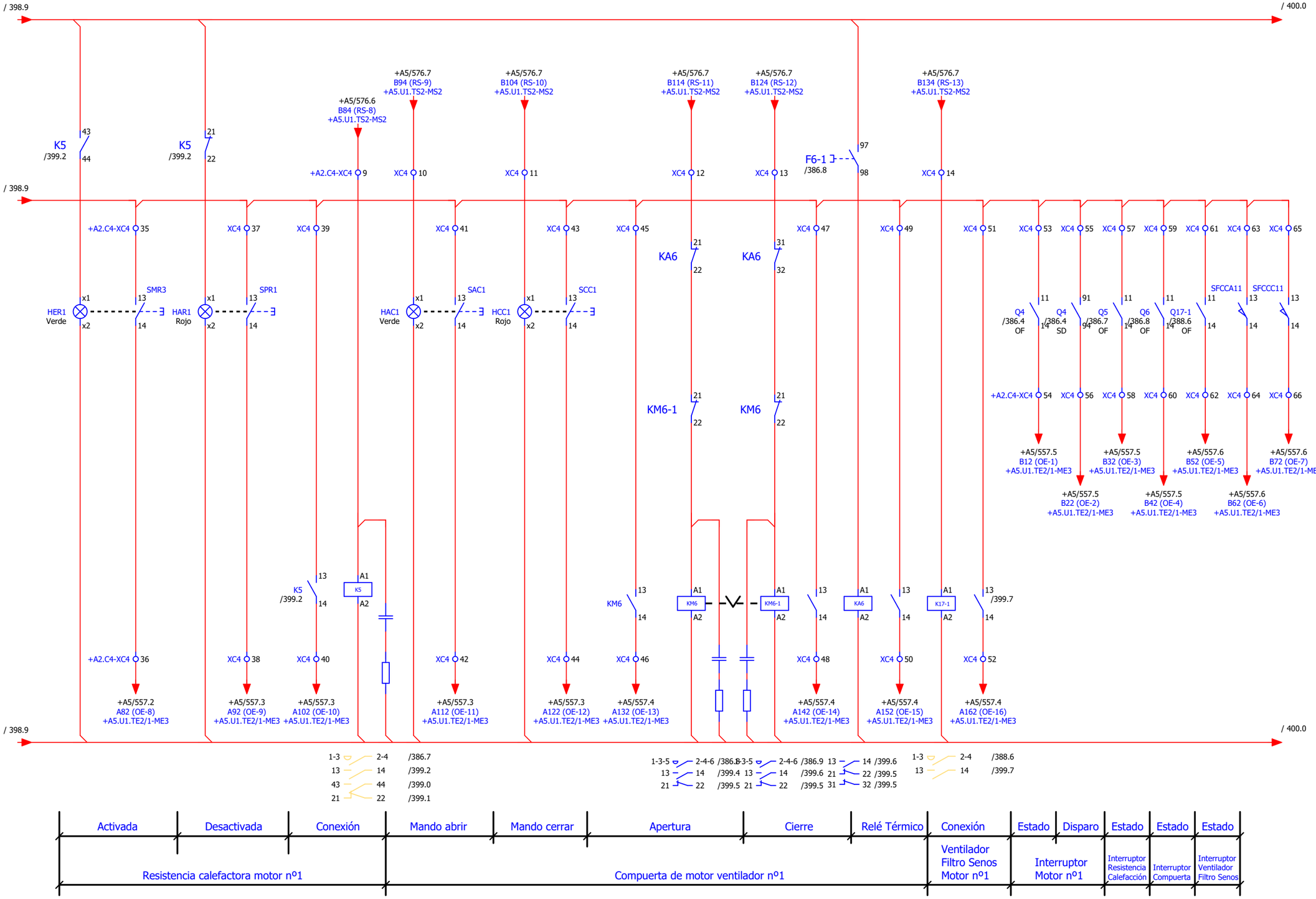

VENTILACIÓN DE EMERGENCIA VE-1 MOTOR Nº1

OHARRAK:
NOTAS:

REV.	CLASE DE MODIFICACION	FECHA	NOMBRE	COMP	OBRA
A	PRIMERA EMISIÓN	JUN 24	BIR		

BERRIKUSPENAK / REVISIONES

AHOLKULARIA / CONSULTOR
CAF TURNKEY ENGINEERING

INGENIARI EGILEA
INGENIERO AUTOR
Colegiado Nº 4534

AHOLKULARIAREN ERREFERENTZIA
REFERENCIA CONSULTOR
TTE-II-21004ETS-IEE399

ERREFENTZIA
REFERENCIA
MDIAG-22-399 -A

EUSKO JAURLARITZA GOBIERNO VASCO
EKONOMIAREN GARAPEN ETA AZPIEGITURA SAILA
DEPARTAMENTO DE DESARROLLO ECONÓMICO E INFRAESTRUCTURAS

euskal trenbide sarea
PROIEKTUAREN IKUSKAPENA ETA ZUZENDARITZA
INSPECCION Y DIRECCION DEL PROYECTO

ESKALA ORIGINALA
ESCALA ORIGINAL
SE
EN DIN A1

ESKALA GRAFIKOA
ESCALA GRAFICA

PROIEKTUAREN IZENBURUA
TITULO DEL PROYECTO
ALTZA-GALTZARABORDA TARTEKO INSTALAZIO ELEKTRIKOEN ETA EKIPOEN PROIEKTUA
PROYECTO DE INSTALACIONES ELÉCTRICAS Y EQUIPOS DEL TRAMO DE ALTZA - GALTZARABORDA

PLANOAREN IZENBURUA
TITULO DEL PLANO
ESTACIÓN PASAIA
CUADRO GENERAL DE BAJA TENSIÓN
ESQUEMA DE CONTROL

PLANO ZK./ N. PLANO
399

ORRIA / HOJA
399/ 668

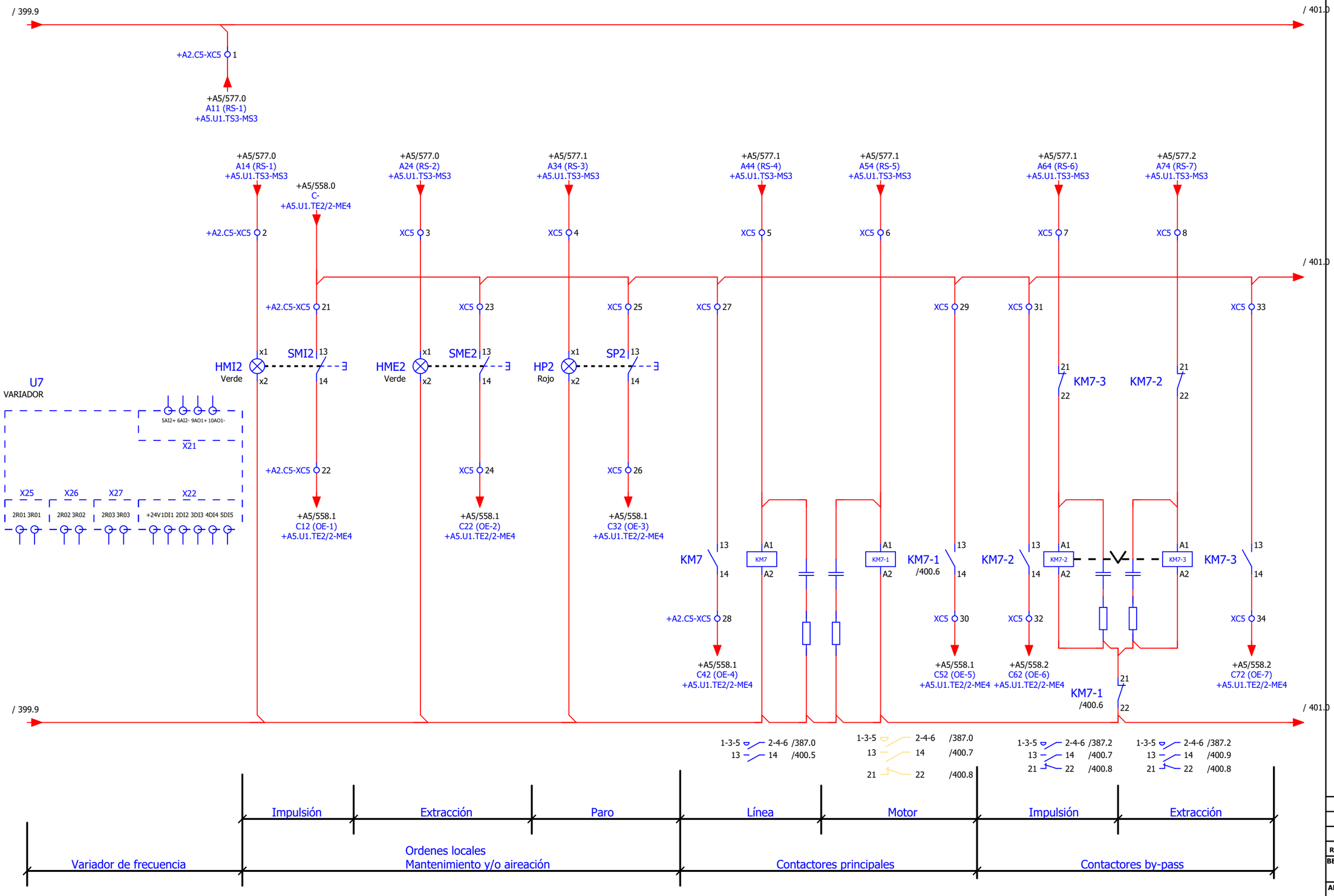

VENTILACIÓN DE EMERGENCIA VE-1 MOTOR Nº2

OHARRAK:
NOTAS:

REV.	CLASE DE MODIFICACION	FECHA	NOMBRE	COMP	OBRA
A	PRIMERA EMISIÓN	JUN 24	BIR		

BERRIKUSPENAK / REVISIONES

AHOLKULARIA/ CONSULTOR
CAF TURNKEY ENGINEERING

INGENIARI EGILEA
INGENIERO AUTOR
Colegiado Nº 4534

AHOLKULARIAREN ERREFERENTZIA
REFERENCIA CONSULTOR
TTE-II-21004ETS-IEE400

ERREFENTZIA
REFERENCIA
MDIAG-22-400 -A

EUSKO JAURLARITZA GOBIERNO VASCO
EKONOMIAREN GARAPEN ETA AZPIEGITURA SAILA
DEPARTAMENTO DE DESARROLLO ECONÓMICO E INFRAESTRUCTURAS

euskal trenbide sarea
PROIEKTUAREN IKUSKAPENA ETA ZUZENDARITZA
INSPECCION Y DIRECCION DEL PROYECTO

ESKALA ORIGINALA
ESCALA ORIGINAL
SE
EN DIN A1

ESKALA GRAFIKOA
ESCALA GRAFICA

PROIEKTUAREN IZENBURUA
TITULO DEL PROYECTO
ALTZA-GALTZARABORDA TARTEKO INSTALAZIO ELEKTRIKOEN ETA EKIPOEN PROIEKTUA
PROYECTO DE INSTALACIONES ELÉCTRICAS Y EQUIPOS DEL TRAMO DE ALTZA - GALTZARABORDA

PLANOAREN IZENBURUA
TITULO DEL PLANO
ESTACIÓN PASAIA
CUADRO GENERAL DE BAJA TENSIÓN
ESQUEMA DE CONTROL

PLANO ZK./ N. PLANO
400

ORRIA / HOJA
400/ 668

0	1	2	3	4	5	6	7	8	9

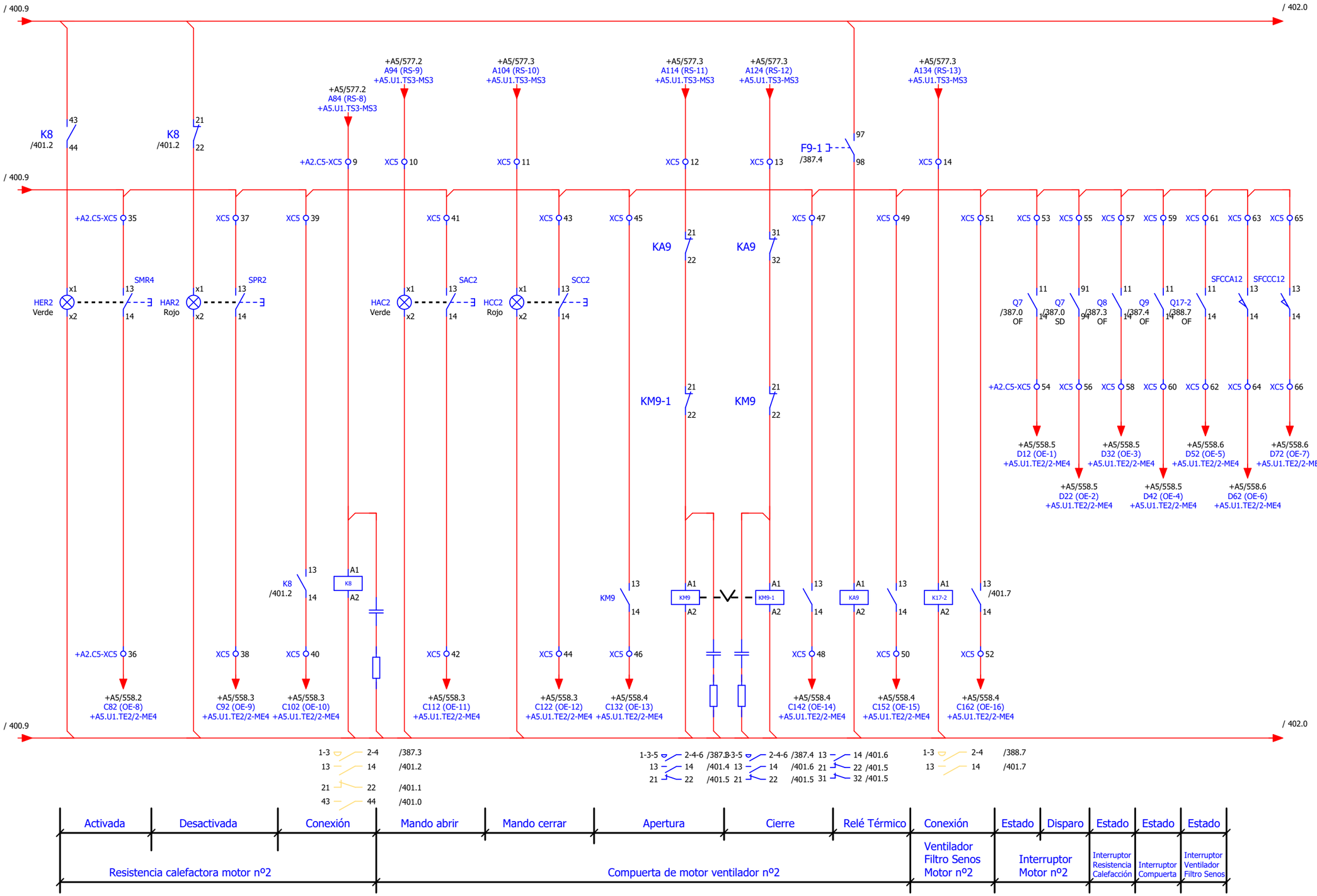

OHARRAK:
NOTAS:

REV.	CLASE DE MODIFICACION	FECHA	NOMBRE	COMP	OBRA
A	PRIMERA EMISIÓN	JUN 24	BIR		

BERRIKUSPENAK / REVISIONES

AHOLKULARIA/ CONSULTOR
CAF TURNKEY ENGINEERING

INGENIARI EGILEA
INGENIERO AUTOR
Colegiado Nº 4534

AHOLKULARIAREN ERREFERENTZIA
REFERENCIA CONSULTOR
TTE-II-21004ETS-IEE401

ERREFENTZIA
REFERENCIA
MDIAG-22-401 -A

VENTILACIÓN DE EMERGENCIA VE-1 MOTOR Nº2

EUSKO JAURLARITZA GOBIERNO VASCO
EKONOMIAREN GARAPEN ETA AZPIEGITURA SAILA
DEPARTAMENTO DE DESARROLLO ECONÓMICO E INFRAESTRUCTURAS

euskal trenbide sarea
PROIEKTUAREN IKUSKAPENA ETA ZUZENDARITZA
INSPECCION Y DIRECCION DEL PROYECTO

ESKALA ORIGINALA
ESCALA ORIGINAL
SE
EN DIN A1

ESKALA GRAFIKOA
ESCALA GRAFICA

PROIEKTUAREN IZENBURUA
TITULO DEL PROYECTO
ALTZA-GALTZARABORDA TARTEKO INSTALAZIO ELEKTRIKOEN ETA EKIPOEN PROIEKTUA
PROYECTO DE INSTALACIONES ELÉCTRICAS Y EQUIPOS DEL TRAMO DE ALTZA - GALTZARABORDA

PLANOAREN IZENBURUA
TITULO DEL PLANO
ESTACIÓN PASAIA
CUADRO GENERAL DE BAJA TENSIÓN
ESQUEMA DE CONTROL

PLANO ZK./ N. PLANO
401

ORRIA / HOJA
401/ 668

0	1	2	3	4	5	6	7	8	9

OHARRAK:
NOTAS:

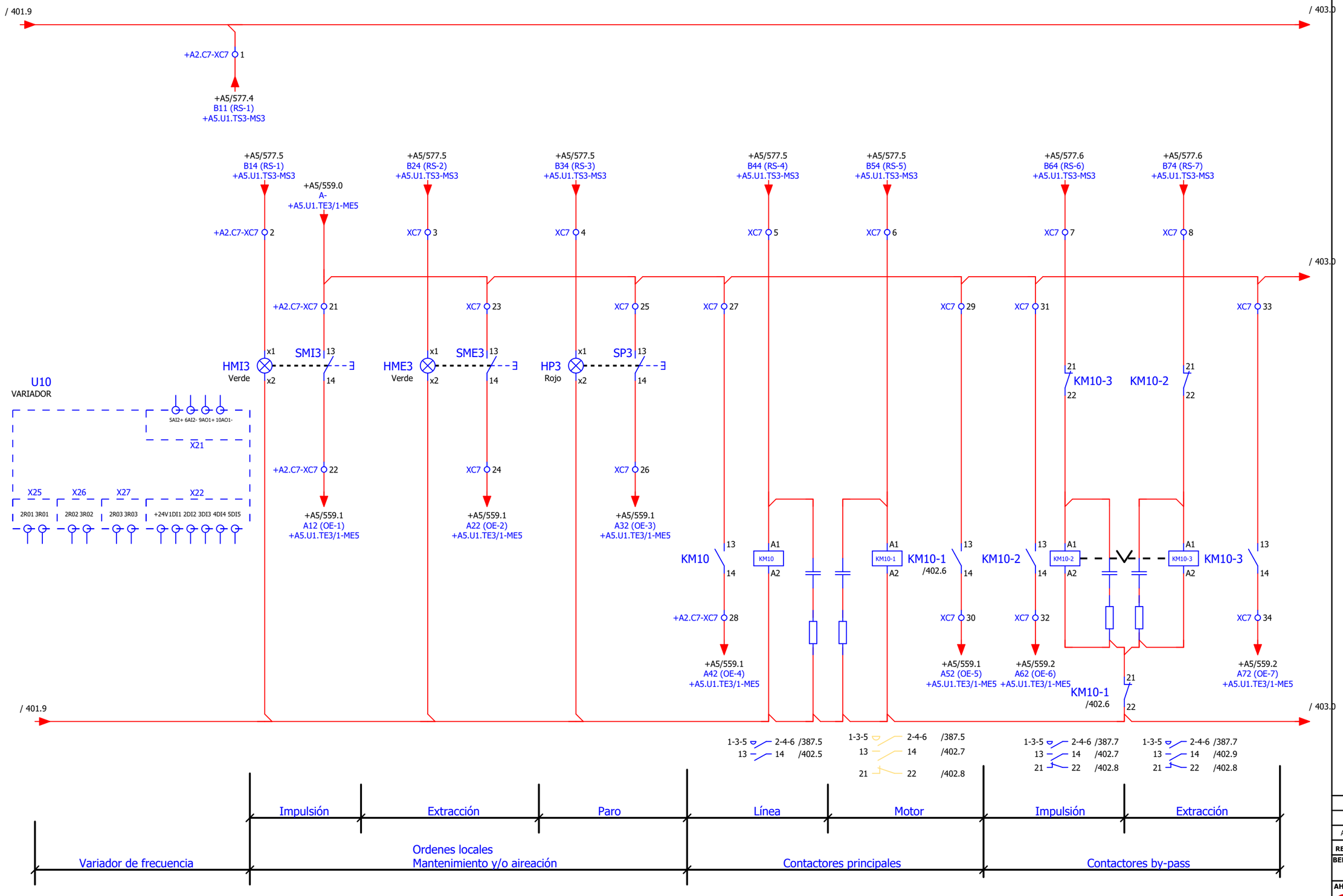

VENTILACIÓN DE EMERGENCIA VE-2 MOTOR Nº1

REV.	CLASE DE MODIFICACION	FECHA	NOMBRE	COMP	OBRA
A	PRIMERA EMISIÓN	JUN 24	BIR		

BERRIKUSPENAK / REVISIONES

AHOLKULARIA / CONSULTOR
CAF TURNKEY ENGINEERING

INGENIARI EGILEA
INGENIERO AUTOR
Colegiado Nº 4534

AHOLKULARIAREN ERREFERENTZIA
REFERENCIA CONSULTOR
TTE-II-21004ETS-IEE402

ERREFENTZIA
REFERENCIA
MDIAG-22-402 -A

EUSKO JAURLARITZA GOBIERNO VASCO
EKONOMIAREN GARAPEN ETA AZPIEGITURA SAILA
DEPARTAMENTO DE DESARROLLO ECONÓMICO E INFRAESTRUCTURAS

euskal trenbide sarea
PROIEKTUAREN IKUSKAPENA ETA ZUZENDARITZA
INSPECCION Y DIRECCION DEL PROYECTO

ESKALA ORIGINALA
ESCALA ORIGINAL
SE
EN DIN A1

ESKALA GRAFIKOA
ESCALA GRAFICA

PROIEKTUAREN IZENBURUA
TITULO DEL PROYECTO
ALTZA-GALTZARABORDA TARTEKO INSTALAZIO ELEKTRIKOEN ETA EKIPOEN PROIEKTUA
PROYECTO DE INSTALACIONES ELÉCTRICAS Y EQUIPOS DEL TRAMO DE ALTZA - GALTZARABORDA

PLANOAREN IZENBURUA
TITULO DEL PLANO
ESTACIÓN PASAIA
CUADRO GENERAL DE BAJA TENSIÓN
ESQUEMA DE CONTROL

PLANO ZK./ N. PLANO
402

ORRIA / HOJA
402/ 668

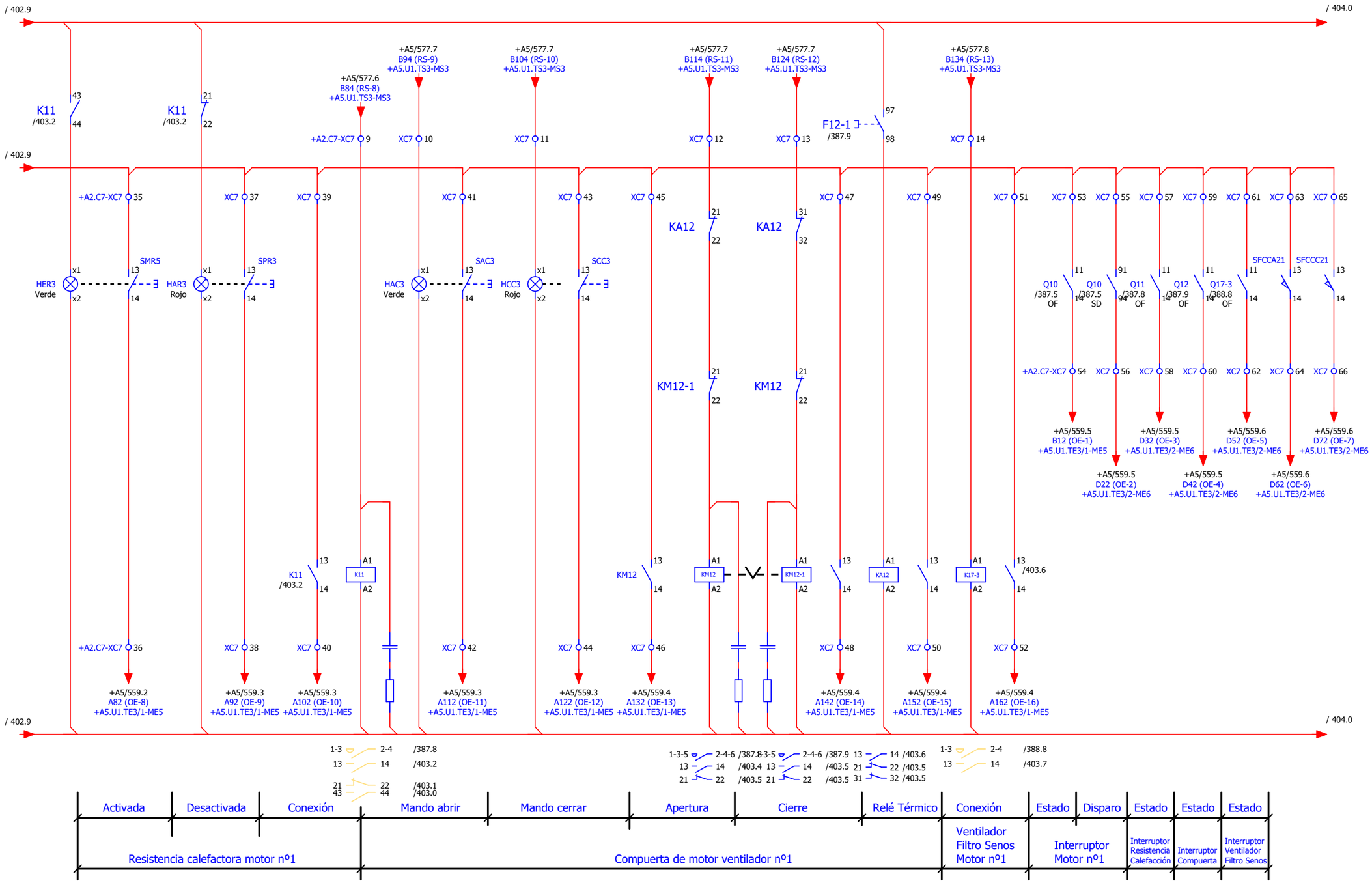

VENTILACIÓN DE EMERGENCIA VE-2 MOTOR Nº1

OHARRAK:
NOTAS:

REV.	CLASE DE MODIFICACION	FECHA	NOMBRE	COMP	OBRA
A	PRIMERA EMISIÓN	JUN 24	BIR		

BERRIKUSPENAK / REVISIONES

AHOLKULARIA / CONSULTOR
CAF TURNKEY ENGINEERING

INGENIARI EGILEA
INGENIERO AUTOR

AHOLKULARIAREN ERREFERENTZIA
REFERENCIA CONSULTOR
TTE-II-21004ETS-IEE403

ERREFENTZIA
REFERENCIA
MDIAG-22-403 -A

EUSKO JAURLARITZA GOBIERNO VASCO
EKONOMIAREN GARAPEN ETA AZPIEGITURA SAILA
DEPARTAMENTO DE DESARROLLO ECONÓMICO E INFRAESTRUCTURAS

euskal trenbide sarea
PROIEKTUAREN IKUSKAPENA ETA ZUZENDARITZA
INSPECCION Y DIRECCION DEL PROYECTO

ESKALA ORIGINALA
ESCALA ORIGINAL
SE
EN DIN A1

ESKALA GRAFIKOA
ESCALA GRAFICA

PROIEKTUAREN IZENBURUA
TITULO DEL PROYECTO
ALTZA-GALTZARABORDA TARTEKO INSTALAZIO ELEKTRIKOEN ETA EKIPOEN PROIEKTUA
PROYECTO DE INSTALACIONES ELÉCTRICAS Y EQUIPOS DEL TRAMO DE ALTZA - GALTZARABORDA

PLANOAREN IZENBURUA
TITULO DEL PLANO
ESTACIÓN PASAIA
CUADRO GENERAL DE BAJA TENSIÓN
ESQUEMA DE CONTROL

PLANO ZK./ N. PLANO
403

ORRIA / HOJA
403/ 668

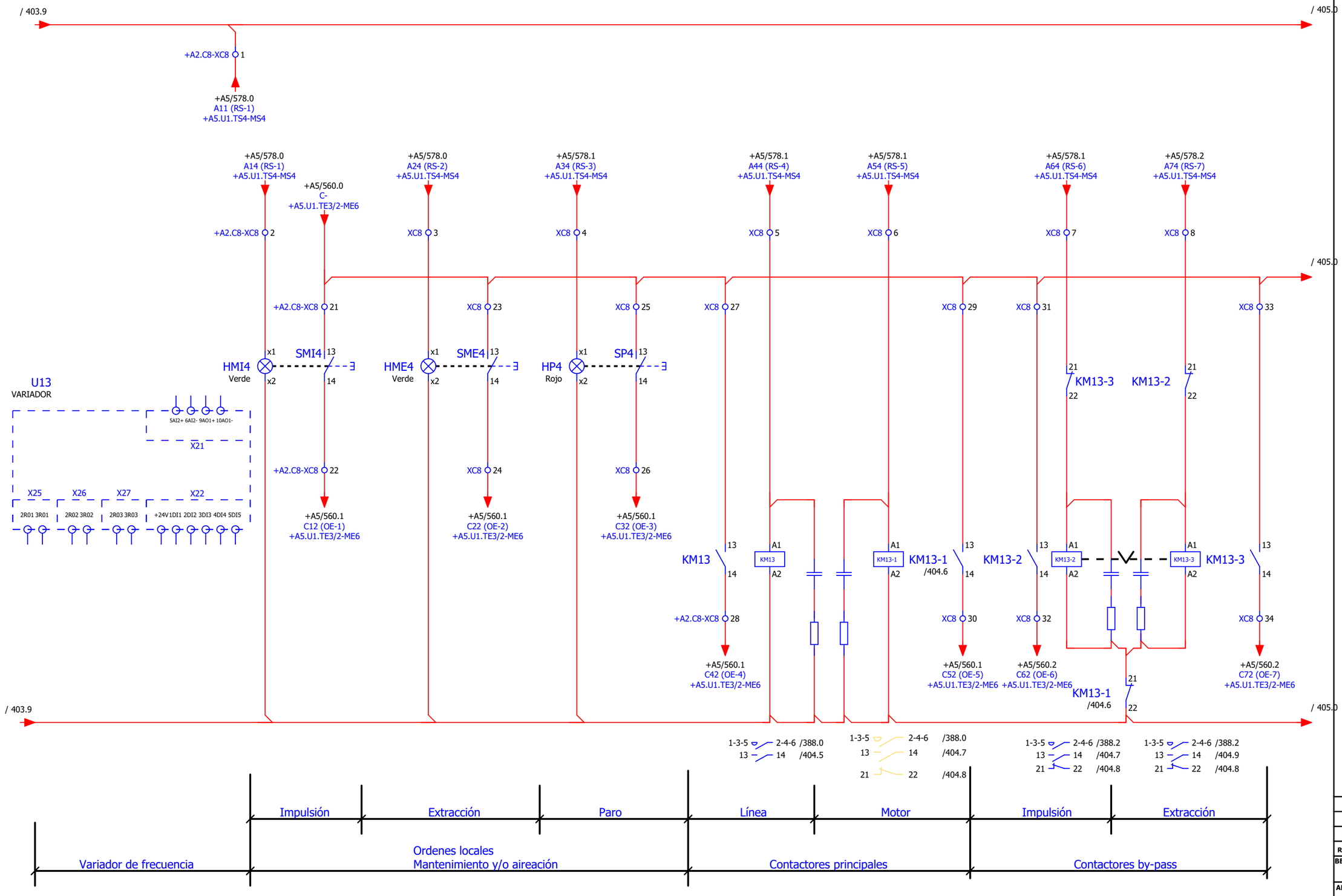

VENTILACIÓN DE EMERGENCIA VE-2 MOTOR Nº2

OHARRAK:
NOTAS:

REV.	CLASE DE MODIFICACION	FECHA	NOMBRE	COMP	OBRA
A	PRIMERA EMISIÓN	JUN 24	BIR		

BERRIKUSPENAK / REVISIONES

AHOLKULARIA/ CONSULTOR
CAF TURNKEY ENGINEERING

INGENIARI EGILEA
INGENIERO AUTOR
Colegiado Nº 4534

AHOLKULARIAREN ERREFERENTZIA
REFERENCIA CONSULTOR
TTE-II-21004ETS-IEE404

ERREFENTZIA
REFERENCIA
MDIAG-22-404 -A

EUSKO JAURLARITZA GOBIERNO VASCO
EKONOMIAREN GARAPEN ETA AZPIEGITURA SAILA
DEPARTAMENTO DE DESARROLLO ECONÓMICO E INFRAESTRUCTURAS

euskal trenbide sarea
PROIEKTUAREN IKUSKAPENA ETA ZUZENDARITZA
INSPECCION Y DIRECCION DEL PROYECTO

ESKALA ORIGINALA
ESCALA ORIGINAL
SE
EN DIN A1

ESKALA GRAFIKOA
ESCALA GRAFICA

PROIEKTUAREN IZENBURUA
TITULO DEL PROYECTO
ALTZA-GALTZARABORDA TARTEKO INSTALAZIO ELEKTRIKOEN ETA EKIPOEN PROIEKTUA
PROYECTO DE INSTALACIONES ELÉCTRICAS Y EQUIPOS DEL TRAMO DE ALTZA - GALTZARABORDA

PLANOAREN IZENBURUA
TITULO DEL PLANO
ESTACIÓN PASAIA
CUADRO GENERAL DE BAJA TENSIÓN
ESQUEMA DE CONTROL

PLANO ZK./ N. PLANO
404

ORRIA / HOJA
404/ 668

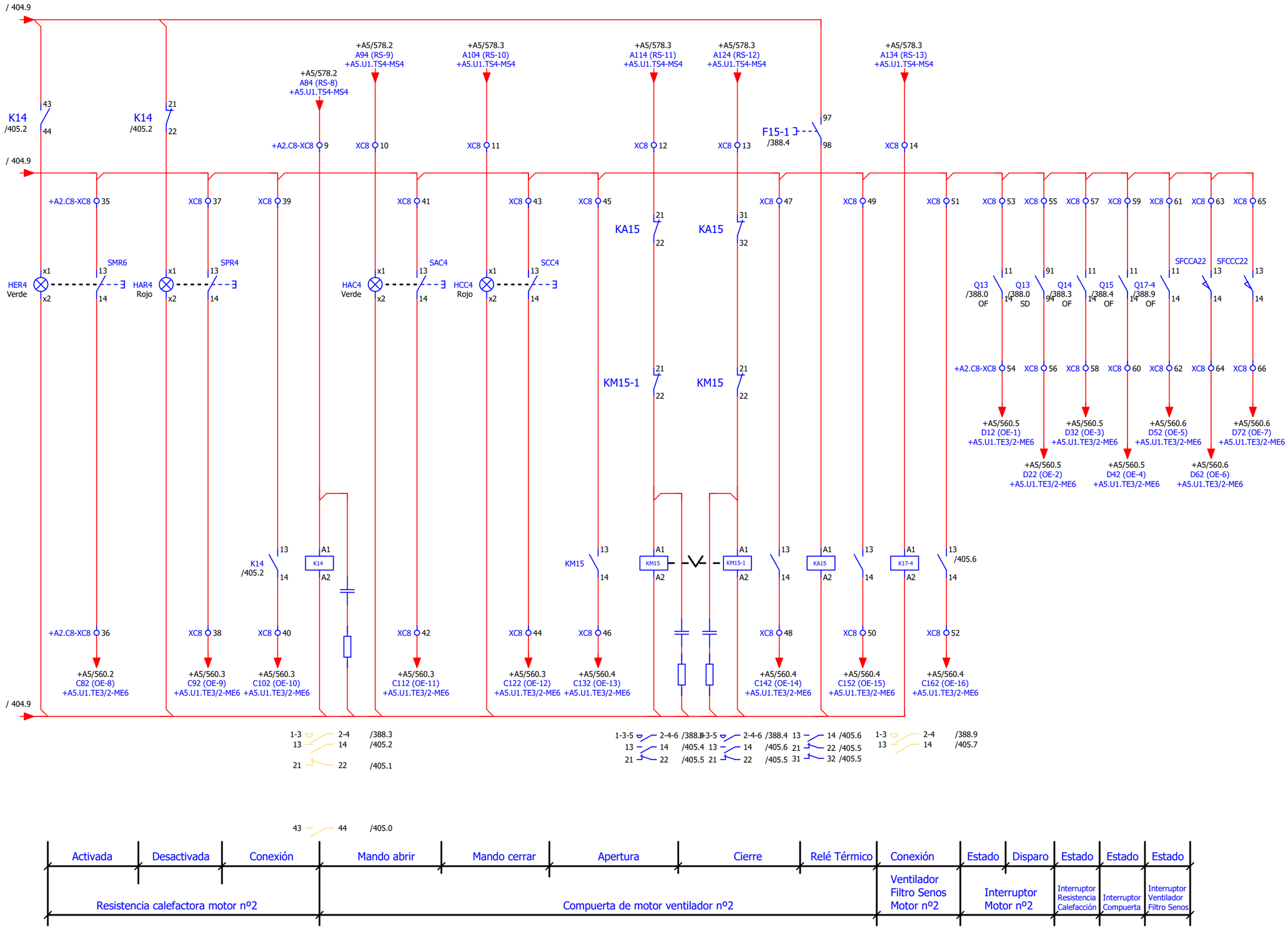

VENTILACIÓN DE EMERGENCIA VE-2 MOTOR Nº2

OHARRAK:
NOTAS:

REV.	CLASE DE MODIFICACION	FECHA	NOMBRE	COMP	OBRA
A	PRIMERA EMISIÓN	JUN 24	BIR		

BERRIKUSPENAK / REVISIONES

AHOLKULARIA / CONSULTOR
CAF TURNKEY ENGINEERING

INGENIARI EGILEA
INGENIERO AUTOR
Colegiado Nº 4534

AHOLKULARIAREN ERREFERENTZIA
REFERENCIA CONSULTOR
TTE-II-21004ETS-IEE405

ERREFENTZIA
REFERENCIA
MDIAG-22-405 -A

EUSKO JAURLARITZA GOBIERNO VASCO
EKONOMIAREN GARAPEN ETA AZPIEGITURA SAILA
DEPARTAMENTO DE DESARROLLO ECONÓMICO E INFRAESTRUCTURAS

euskal trenbide sarea
PROIEKTUAREN IKUSKAPENA ETA ZUZENDARITZA
INSPECCION Y DIRECCION DEL PROYECTO

ESKALA ORIGINALA
ESCALA ORIGINAL
SE
EN DIN A1

ESKALA GRAFIKOA
ESCALA GRAFICA

PROIEKTUAREN IZENBURUA
TITULO DEL PROYECTO
ALTZA-GALTZARABORDA TARTEKO INSTALAZIO ELEKTRIKOEN ETA EKIPOEN PROIEKTUA
PROYECTO DE INSTALACIONES ELÉCTRICAS Y EQUIPOS DEL TRAMO DE ALTZA - GALTZARABORDA

PLANOAREN IZENBURUA
TITULO DEL PLANO
ESTACIÓN PASAIA
CUADRO GENERAL DE BAJA TENSIÓN
ESQUEMA DE CONTROL

PLANO ZK./ N. PLANO
405

ORRIA / HOJA
405/ 668

0	1	2	3	4	5	6	7	8	9

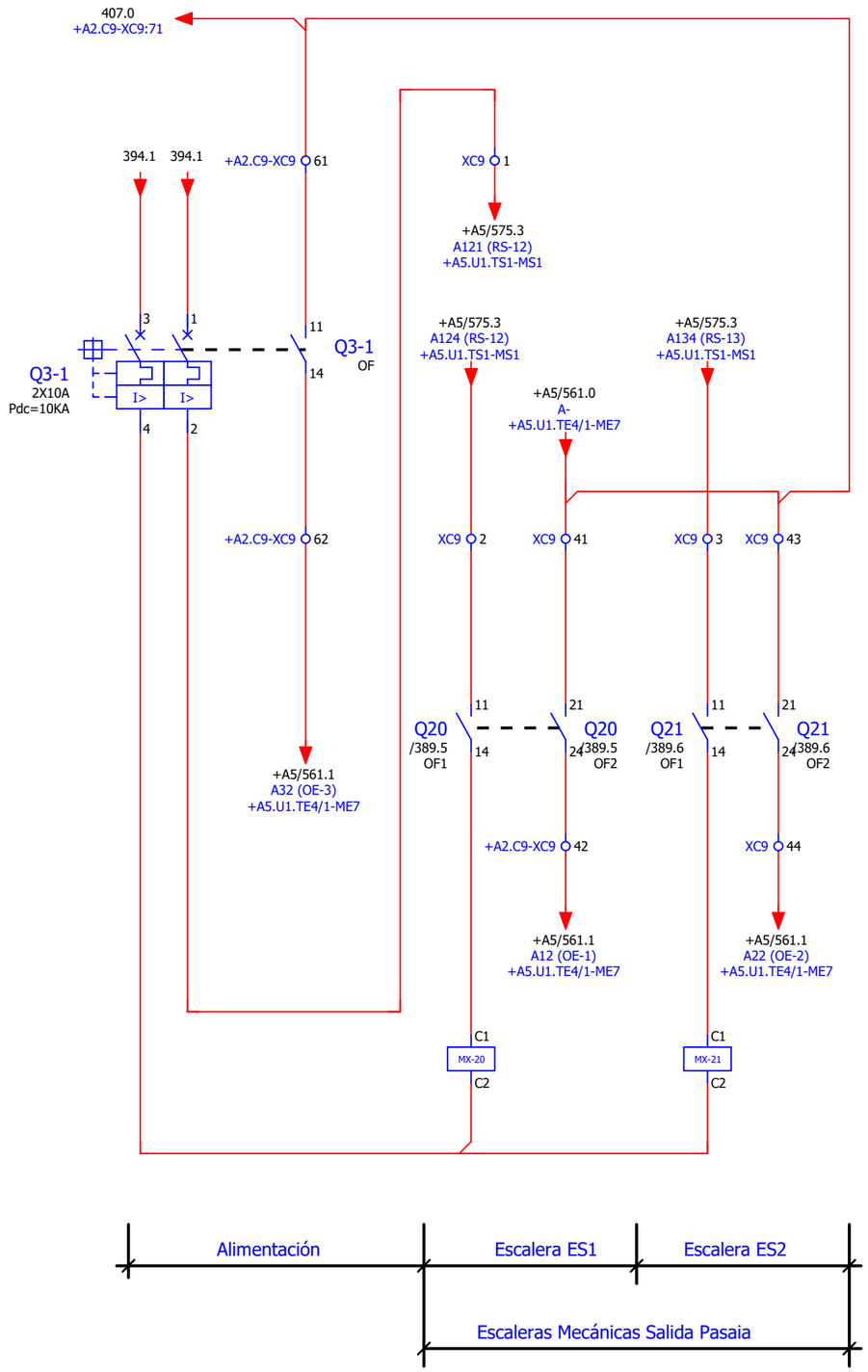

ALIMENTACIÓN EQUIPOS

OHARRAK:
NOTAS:

REV.	CLASE DE MODIFICACION	FECHA	NOMBRE	COMP	OBRA
A	PRIMERA EMISIÓN	JUN 24	BIR		

BERRIKUSPENAK / REVISIONES

AHOLKULARIA / CONSULTOR
CAF TURNKEY ENGINEERING

INGENIARI EGILEA
INGENIERO AUTOR
Colegiado Nº 4534

AHOLKULARIAREN ERREFERENTZIA
REFERENCIA CONSULTOR

ERREFENTZIA
REFERENCIA

TTE-II-21004ETS-IEE406

MDIAG-22-406 -A

EUSKO JAURLARITZA GOBIERNO VASCO
EKONOMIAREN GARAPEN ETA AZPIEGITURA SAILA
DEPARTAMENTO DE DESARROLLO ECONÓMICO E INFRAESTRUCTURAS

euskal trenbide sarea

PROIEKTUAREN IKUSKAPENA ETA ZUZENDARITZA
INSPECCION Y DIRECCION DEL PROYECTO

ESKALA ORIGINALA
ESCALA ORIGINAL
SE
EN DIN A1

ESKALA GRAFIKOA
ESCALA GRAFICA

PROIEKTUAREN IZENBURUA
TITULO DEL PROYECTO
ALTZA-GALTZARABORDA TARTEKO INSTALAZIO ELEKTRIKOEN ETA EKIPOEN PROIEKTUA
PROYECTO DE INSTALACIONES ELÉCTRICAS Y EQUIPOS DEL TRAMO DE ALTZA - GALTZARABORDA

PLANOAREN IZENBURUA
TITULO DEL PLANO
ESTACIÓN PASAIA
CUADRO GENERAL DE BAJA TENSIÓN
ESQUEMA DE CONTROL

PLANO ZK./ N. PLANO
406

ORRIA / HOJA
406/ 668

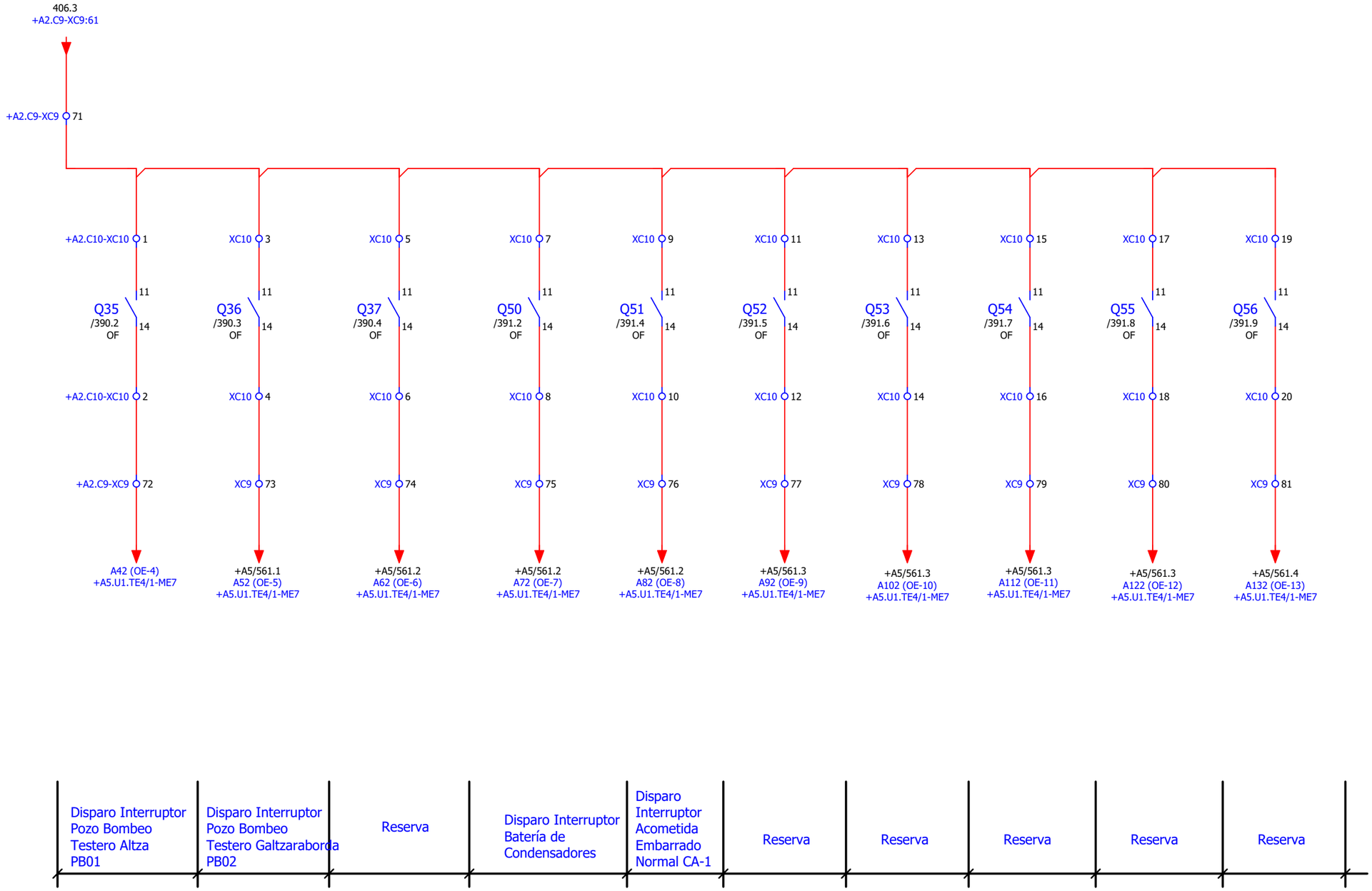

ALIMENTACIÓN EQUIPOS

OHARRAK:
NOTAS:

REV.	CLASE DE MODIFICACION	FECHA	NOMBRE	COMP	OBRA
A	PRIMERA EMISIÓN	JUN 24	BIR		

BERRIKUSPENAK / REVISIONES

AHOLKULARIA/ CONSULTOR
CAF TURNKEY ENGINEERING

INGENIARI EGILEA
INGENIERO AUTOR
Colegiado Nº 4534

AHOLKULARIAREN ERREFERENTZIA
REFERENCIA CONSULTOR
TTE-II-21004ETS-IEE407

ERREFENTZIA
REFERENCIA
MDIAG-22-407 -A

EUSKO JAURLARITZA GOBIERNO VASCO
EKONOMIAREN GARAPEN ETA AZPIEGITURA SAILA
DEPARTAMENTO DE DESARROLLO ECONÓMICO E INFRAESTRUCTURAS

euskal trenbide sarea
PROIEKTUAREN IKUSKAPENA ETA ZUZENDARITZA
INSPECCION Y DIRECCION DEL PROYECTO

ESKALA ORIGINALA
ESCALA ORIGINAL
SE
EN DIN A1

ESKALA GRAFIKOA
ESCALA GRAFICA

PROIEKTUAREN IZENBURUA
TITULO DEL PROYECTO
ALTZA-GALTZARABORDA TARTEKO INSTALAZIO ELEKTRIKOEN ETA EKIPOEN PROIEKTUA
PROYECTO DE INSTALACIONES ELÉCTRICAS Y EQUIPOS DEL TRAMO DE ALTZA - GALTZARABORDA

PLANOAREN IZENBURUA
TITULO DEL PLANO
ESTACIÓN PASAIA
CUADRO GENERAL DE BAJA TENSIÓN
ESQUEMA DE CONTROL

PLANO ZK./ N. PLANO
407

ORRIA / HOJA
407/ 668

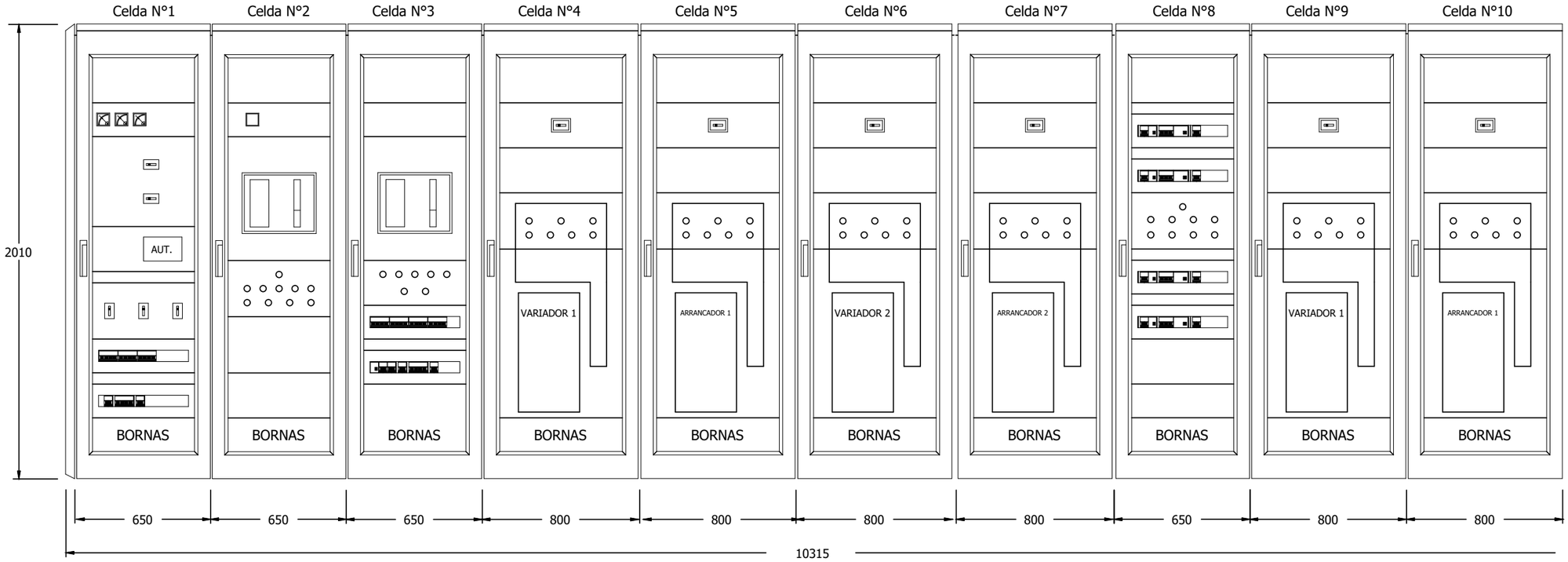

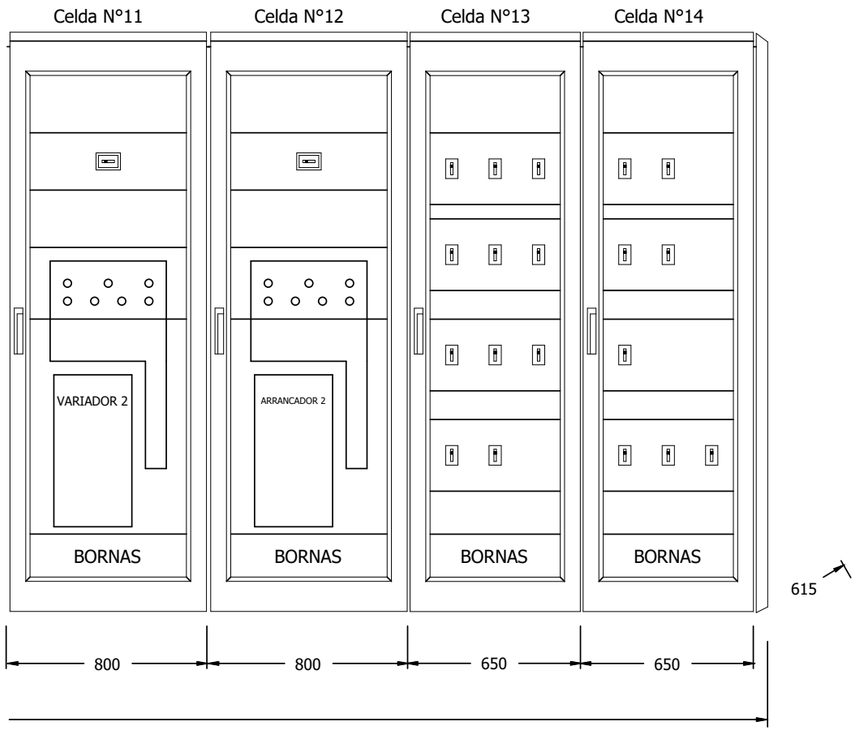

Nota 1:
Los armarios van en una fila unica.

OHARRAK:
NOTAS:

REV.	CLASE DE MODIFICACION	FECHA	NOMBRE	COMP	OBRA
A	PRIMERA EMISIÓN	JUN 24	BIR		

BERRIKUSPENAK / REVISIONES

AHOLKULARIA / CONSULTOR: CAF TURNKEY ENGINEERING

INGENIARI EGILEA INGENIERO AUTOR

Colegiado Nº 4534

AHOLKULARIAREN ERREFERENTZIA REFERENCIA CONSULTOR: TTE-II-21004ETS-IEE408

ERREFENTZIA REFERENCIA: **MDIAG-22-408 -A**

EUSKO JAURLARITZA GOBIERNO VASCO
EKONOMIAREN GARAPEN ETA AZPIEGITURA SAILA
DEPARTAMENTO DE DESARROLLO ECONÓMICO E INFRAESTRUCTURAS

euskal trenbide sarea
PROIEKTUAREN IKUSKAPENA ETA ZUZENDARITZA
INSPECCION Y DIRECCION DEL PROYECTO

ESKALA ORIGINALA
ESCALA ORIGINAL
SE
EN DIN A1

ESKALA GRAFIKOA
ESCALA GRAFICA

PROIEKTUAREN IZENBURUA
TITULO DEL PROYECTO
ALTZA-GALTZARABORDA TARTEKO INSTALAZIO ELEKTRIKOEN ETA EKIPOEN PROIEKTUA
PROYECTO DE INSTALACIONES ELÉCTRICAS Y EQUIPOS DEL TRAMO DE ALTZA - GALTZARABORDA

PLANOAREN IZENBURUA
TITULO DEL PLANO
ESTACIÓN PASAIA
CUADRO GENERAL DE BAJA TENSIÓN
DISPOSICIÓN FÍSICA

PLANO ZK./ N. PLANO: 408

ORRIA / HOJA: 408/ 668

Plano de bornes

Regleta +A2.C1-XA1

Nombre de cable		Punto de conexión	Designación de destino	Puente	Borne	Punto de conexión	Designación de destino	Punto de conexión
		8	-Q69	-	69N		+J2E-CT13	
		2	-Q69	-	69R		+J2E-CT13	
		4	-Q69	-	69S		+J2E-CT13	
		6	-Q69	-	69T		+J2E-CT13	
		8	-Q70	-	70N		+J2E-CT14	
		2	-Q70	-	70R		+J2E-CT14	
		4	-Q70	-	70S		+J2E-CT14	
		6	-Q70	-	70T		+J2E-CT14	
		8	-Q71	-	71N	400N	+A5.C1-XA1	400N
		2	-Q71	-	71R	400R	+A5.C1-XA1	400R
		4	-Q71	-	71S	400S	+A5.C1-XA1	400S
		6	-Q71	-	71T	400T	+A5.C1-XA1	400T
		8	-Q72	-	72N		-J2E-CT28	
		2	-Q72	-	72R		-J2E-CT28	
		4	-Q72	-	72S		-J2E-CT28	
		6	-Q72	-	72T		-J2E-CT28	
		8	-Q73	-	73N	7	+A3-Q150	
		2	-Q73	-	73R	1	+A3-Q150	
		4	-Q73	-	73S	3	+A3-Q150	
		6	-Q73	-	73T	5	+A3-Q150	
		8	-Q74	-	74N			
		2	-Q74	-	74R			
		4	-Q74	-	74S			
		6	-Q74	-	74T			
		8	-Q75	-	75N			
		2	-Q75	-	75R			
		4	-Q75	-	75S			
		6	-Q75	-	75T			
		8	-Q76	-	76N			
		2	-Q76	-	76R			
		4	-Q76	-	76S			
		6	-Q76	-	76T		-J2E-AS1	
		8	-Q77	-	77N		-J2E-AS1	
		2	-Q77	-	77R		-J2E-AS1	
							-J2E-AS1	
							-J2E-AS2	
							-J2E-AS2	
							-J2E-AS2	
							-J2E-AS2	
							-J2E-AS3	
							-J2E-AS3	
-F77	RZ1-K(AS) 0,6/1kV							N
-F76	RZ1-K(AS) 0,6/1kV							R
-F75	RZ1-K(AS) 0,6/1kV							S
-F73	RZ1-K(AS) 0,6/1kV							T
-F72	RZ1-K(AS) 0,6/1kV						N	
-F71	RZ1-K(AS) 0,6/1kV						R	
-F70	RZ1-K(AS) 0,6/1kV						S	
-F69	RZ1-K(AS) 0,6/1kV						T	

OHARRAK:
NOTAS:

REV.	CLASE DE MODIFICACION	FECHA	NOMBRE	COMP	OBRA
A	PRIMERA EMISIÓN	JUN 24	BIR		

BERRIKUSPENAK / REVISIONES

AHOLKULARIA/ CONSULTOR
CAF TURNKEY ENGINEERING

INGENIARI EGILEA
INGENIERO AUTOR
Colegiado Nº 4534

AHOLKULARIAREN ERREFERENTZIA
REFERENCIA CONSULTOR
TTE-II-21004ETS-IEE409

ERREFENTZIA
REFERENCIA
MDIAG-22-409 -A

EUSKO JAURLARITZA GOBIERNO VASCO
EKONOMIAREN GARAPEN ETA AZPIEGITURA SAILA
DEPARTAMENTO DE DESARROLLO ECONÓMICO E INFRAESTRUCTURAS

euskal trenbide sarea
PROIEKTUAREN IKUSKAPENA ETA ZUZENDARITZA
INSPECCION Y DIRECCION DEL PROYECTO

ESKALA ORIGINALA
ESCALA ORIGINAL
SE
EN DIN A1

ESKALA GRAFIKOA
ESCALA GRAFICA

PROIEKTUAREN IZENBURUA
TITULO DEL PROYECTO
ALTZA-GALTZARABORDA TARTEKO INSTALAZIO ELEKTRIKOEN ETA EKIPOEN PROIEKTUA
PROYECTO DE INSTALACIONES ELÉCTRICAS Y EQUIPOS DEL TRAMO DE ALTZA - GALTZARABORDA

PLANOAREN IZENBURUA
TITULO DEL PLANO
ESTACIÓN PASAIA
CUADRO GENERAL DE BAJA TENSIÓN
BORNERO DE FUERZA

PLANO ZK./ N. PLANO
409

ORRIA / HOJA
409/ 668

Plano de bornes

Regleta
+A2.C1-XA1

Nombre de cable	Punto de conexión	Designación de destino	Puente	Borne	Punto de conexión	Designación de destino
	4	-Q77	-	77S		-J2E-AS3
	6	-Q77	-	77T		-J2E-AS3
	8	-Q78	-	78N		-J2E-CT15
	2	-Q78	-	78R		-J2E-CT15
	4	-Q78	-	78S		-J2E-CT15
	6	-Q78	-	78T		-J2E-CT15
	8	-Q79	-	79N		-J2E-CT28
	2	-Q79	-	79R		-J2E-CT28
	4	-Q79	-	79S		-J2E-CT28
	6	-Q79	-	79T		-J2E-CT28
	8	-Q80	-	80N		-RELES-FALTAS HOMOP
	2	-Q80	-	80R		-RELES-FALTAS HOMOP
	4	-Q80	-	80S		-RELES-FALTAS HOMOP
	6	-Q80	-	80T		-RELES-FALTAS HOMOP

| Nombre de cable | | |

OHARRAK:
NOTAS:

Plano de bornes

Regleta +A2.C2-XA2

| | | |

Plano de bornes

Regleta +A2.C3-XA3

Nombre de cable																																					
	Punto de conexión	8	2	4	6	8	2	4	6	8	2	4	6	8	2	4	6	8	2	4	6	8	2	4	6	2	4	6	8	2	4	6	2	4		
	Designación de destino	-Q30	-Q30	-Q30	-Q30	-Q40	-Q40	-Q40	-Q40	-Q41	-Q41	-Q41	-Q41	-Q42	-Q42	-Q42	-Q42	-Q43	-Q43	-Q43	-Q43	-Q44	-Q44	-Q44	-Q44	-Q53	-Q53	-Q55	-Q55	-Q55	-Q55	-Q55	-Q56	-Q56		
	Puente	-	-	-	-	-	-	-	-	-	-	-	-	-	-	-	-	-	-	-	-	-	-	-	-	-	-	-	-	-	-	-	-	-		
	Borne	30N	30R	30S	30T	40N	40R	40S	40T	41N	41R	41S	41T	42N	42R	42S	42T	43N	43R	43S	43T	44N	44R	44S	44T	53F	53N	55N	55R	55S	55T	56F	56N			
	Punto de conexión																																			
	Designación de destino	-G4-T1-CE1	-G4-T1-CE1	-G4-T1-CE1	-G4-T1-CE1	-G2N-T1-N01/CB00	-G2N-T1-N01/CB00	-G2N-T1-N01/CB00	-G2N-T1-N01/CB00	-G2N-T1-N02	-G2N-T1-N02	-G2N-T1-N02	-G2N-T1-N02	-G2N-T1-CE01	-G2N-T1-CE01	-G2N-T1-CE01	-G2N-T1-CE01	-G2N-T1-CE02	-G2N-T1-CE02	-G2N-T1-CE02	-G2N-T1-CE02	-G3-T1-CT13/CT15	-G3-T1-CT13/CT15	-G3-T1-CT13/CT15	-G3-T1-CT13/CT15											
Nombre de cable																																					
-F44	RZ1-K(AS) 0,6/1kV																					N	R	S	T												
-F43	RZ1-K(AS) 0,6/1kV																	N	R	S	T																
-F42	RZ1-K(AS) 0,6/1kV													N	R	S	T																				
-F41	RZ1-K(AS) 0,6/1kV									N	R	S	T																								
-F40	RZ1-K(AS) 0,6/1kV					N	R	S	T																												
-F30	RZ1-K(AS) 0,6/1kV	N	R	S	T																																

OHARRAK:
NOTAS:

REV.	CLASE DE MODIFICACION	FECHA	NOMBRE	COMP	OBRA
A	PRIMERA EMISIÓN	JUN 24	BIR		

BERRIKUSPENAK / REVISIONES

AHOLKULARIA/ CONSULTOR: CAF TURNKEY ENGINEERING

INGENIARI EGILEA INGENIERO AUTOR: Colegiado Nº 4534

AHOLKULARIAREN ERREFERENTZIA REFERENCIA CONSULTOR: TTE-II-21004ETS-IEE412

ERREFENTZIA REFERENCIA: **MDIAG-22-412 -A**

EUSKO JAURLARITZA GOBIERNO VASCO
EKONOMIAREN GARAPEN ETA AZPIEGITURA SAILA
DEPARTAMENTO DE DESARROLLO ECONÓMICO E INFRAESTRUCTURAS

euskal trenbide sarea
PROIEKTUAREN IKUSKAPENA ETA ZUZENDARITZA
INSPECCION Y DIRECCION DEL PROYECTO

ESKALA ORIGINALA ESCALA ORIGINAL: **SE**
EN DIN A1
ESKALA GRAFIKOA ESCALA GRAFICA

PROIEKTUAREN IZENBURUA TITULO DEL PROYECTO:
ALTZA-GALTZARABORDA TARTEKO INSTALAZIO ELEKTRIKOEN ETA EKIPOEN PROIEKTUA
PROYECTO DE INSTALACIONES ELÉCTRICAS Y EQUIPOS DEL TRAMO DE ALTZA - GALTZARABORDA

PLANOAREN IZENBURUA TITULO DEL PLANO:
ESTACIÓN PASAIA
CUADRO GENERAL DE BAJA TENSIÓN
BORNERO DE FUERZA

PLANO ZK./ N. PLANO: 412

ORRIA / HOJA: 412/ 668

Plano de bornes

Regleta +A2.C6-XA6

Nombre de cable			Punto de conexión	Designación de destino	Puente	Borne	Punto de conexión	Designación de destino
			4	-K5	.	5N		-F1-R1
			2	-K5	.	5R		-F1-R1
			2	-F6-1	.	6R		-F1-MC1
			4	-F6-1	.	6S		-F1-MC1
			6	-F6-1	.	6T		-F1-MC1
			4	-K8	.	8N		-F1-R2
			2	-K8	.	8R		-F1-R2
			2	-F9-1	.	9R		-F1-MC2
			4	-F9-1	.	9S		-F1-MC2
			6	-F9-1	.	9T		-F1-MC2
			4	-K11	.	11N		-F2-R1
			2	-K11	.	11R		-F2-R1
			2	-F12-1	.	12R		-F2-MC1
			4	-F12-1	.	12S		-F2-MC1
			6	-F12-1	.	12T		-F2-MC1
			4	-K14	.	14N		-F2-R2
			2	-K14	.	14R		-F2-R2
			2	-F15-1	.	15R		-F2-MC2
			4	-F15-1	.	15S		-F2-MC2
			6	-F15-1	.	15T		-F2-MC2
			4	-K17-1	.	17-1N		-F1-U1
			2	-K17-1	.	17-1R		-F1-U1
			4	-K17-2	.	17-2N		-F1-U2
			2	-K17-2	.	17-2R		-F1-U2
			4	-K17-3	.	17-3N		-F2-U1
			2	-K17-3	.	17-3R		-F2-U1
			4	-K17-4	.	17-4N		-F2-U2
			2	-K17-4	.	17-4R		-F2-U2
Nombre de cable								
	-F17-4	RZ1-K(AS) 0,6/1kV						N
	-F17-3	RZ1-K(AS) 0,6/1kV						R
	-F17-2	RZ1-K(AS) 0,6/1kV						N
	-F17-1	RZ1-K(AS) 0,6/1kV						R
	-F15	RZ1-K(AS) 0,6/1kV						R
	-F14	RZ1-K(AS) 0,6/1kV						N
	-F12	RZ1-K(AS) 0,6/1kV						R
	-F11	RZ1-K(AS) 0,6/1kV						N
	-F9	RZ1-K(AS) 0,6/1kV						R
	-F8	RZ1-K(AS) 0,6/1kV						N
	-F6	RZ1-K(AS) 0,6/1kV						R
	-F5	RZ1-K(AS) 0,6/1kV						N

OHARRAK:
NOTAS:

REV.	CLASE DE MODIFICACION	FECHA	NOMBRE	COMP	OBRA
A	PRIMERA EMISIÓN	JUN 24	BIR		

BERRIKUSPENAK / REVISIONES

AHOLKULARIA/ CONSULTOR
CAF TURNKEY ENGINEERING

INGENIARI EGILEA
INGENIERO AUTOR
Colegiado Nº 4534

AHOLKULARIAREN ERREFERENTZIA
REFERENCIA CONSULTOR
TTE-II-21004ETS-IEE413

ERREFENTZIA
REFERENCIA
MDIAG-22-413 -A

EUSKO JAURLARITZA GOBIERNO VASCO
EKONOMIAREN GARAPEN ETA AZPIEGITURA SAILA
DEPARTAMENTO DE DESARROLLO ECONÓMICO E INFRAESTRUCTURAS

euskal trenbide sarea
PROIEKTUAREN IKUSKAPENA ETA ZUZENDARITZA
INSPECCION Y DIRECCION DEL PROYECTO

ESKALA ORIGINALA
ESCALA ORIGINAL
SE
EN DIN A1

ESKALA GRAFIKOA
ESCALA GRAFICA

PROIEKTUAREN IZENBURUA
TITULO DEL PROYECTO
ALTZA-GALTZARABORDA TARTEKO INSTALAZIO ELEKTRIKOEN ETA EKIPOEN PROIEKTUA
PROYECTO DE INSTALACIONES ELÉCTRICAS Y EQUIPOS DEL TRAMO DE ALTZA - GALTZARABORDA

PLANOAREN IZENBURUA
TITULO DEL PLANO
ESTACIÓN PASAIA
CUADRO GENERAL DE BAJA TENSIÓN
BORNERO DE FUERZA

PLANO ZK./ N. PLANO
413

ORRIA / HOJA
413/ 668

Plano de bornes

Regleta
+A2.C9-XA9

Nombre de cable	Punto de conexión	Designación de destino	Puente	Borne	Punto de conexión	Designación de destino
	8	-Q19	-	19N	900N	+A8.C1-XA
	2	-Q19	-	19R	900R	+A8.C1-XA
	4	-Q19	-	19S	900S	+A8.C1-XA
	6	-Q19	-	19T	900T	+A8.C1-XA
	8	-Q20	-	20N		-J2N-ES31
	2	-Q20	-	20R		-J2N-ES31
	4	-Q20	-	20S		-J2N-ES31
	6	-Q20	-	20T		-J2N-ES31
	8	-Q21	-	21N		-J2N-ES32
	2	-Q21	-	21R		-J2N-ES32
	4	-Q21	-	21S		-J2N-ES32
	6	-Q21	-	21T		-J2N-ES32

| Nombre de cable | | |

OHARRAK:
NOTAS:

Plano de bornes

Regleta
+A2.C10-XA10

Nombre de cable			Punto de conexión	Designación de destino	Puente	Borne	Punto de conexión	Designación de destino
			2	-Q35	-	35R		-J2N-PB08
			4	-Q35	-	35S		-J2N-PB08
			6	-Q35	-	35T		-J2N-PB08
			2	-Q36	-	36R		-J2N-PB09
			4	-Q36	-	36S		-J2N-PB09
			6	-Q36	-	36T		-J2N-PB09
			2	-Q37	-	37R		
			4	-Q37	-	37S		
			6	-Q37	-	37T		
			8	-Q54	-	54N		
			2	-Q54	-	54R		
			4	-Q54	-	54S		
			6	-Q54	-	54T		

Plano de bornes

Regleta
+A2.C1-XC1

Nombre de cable		Punto de conexión	Designación de destino	Puente	Borne	Punto de conexión	Designación de destino	Punto de conexión
		11	-Q82		1	A11	+A5-U1.TE1/1-XME1	
		14	-Q82		2	A22	+A5-U1.TE1/1-XME1	
		11	-Q81		3			
		14	-Q81		4	A32	+A5-U1.TE1/1-XME1	
		23	-Automat. de Transf.		5			
		22	-Automat. de Transf.		6	A42	+A5-U1.TE1/1-XME1	
		91	-Q81		7			
		11	-Q69		7			
		94	-Q81		8	A52	+A5-U1.TE1/1-XME1	
		14	-Q69		8	B12	+A5-U1.TE10/1-ME19	
		11	-Q70		9			
		14	-Q70		10	A92	+A5-U1.TE1/1-XME1	
		11	-Q71		11			
		14	-Q71		12	A102	+A5-U1.TE1/1-XME1	
		11	-Q72		13			
		14	-Q72		14	A112	+A5-U1.TE1/1-XME1	
		11	-Q73		15			
		14	-Q73		16	A122	+A5-U1.TE1/1-XME1	
		11	-Q74		17			
		14	-Q74		18	A132	+A5-U1.TE1/1-XME1	
		11	-Q75		19			
		14	-Q75		20	A142	+A5-U1.TE1/1-XME1	
		11	-Q76		21			
		14	-Q76		22	A152	+A5-U1.TE1/1-XME1	
		11	-Q77		23			
		14	-Q77		24	A162	+A5-U1.TE1/1-XME1	
		11	-Q78		25			
		14	-Q78		26	B12	+A5-U1.TE1/1-XME1	
		11	-Q79		27			
		14	-Q79		28	B22	+A5-U1.TE1/1-XME1	
		11	-Q80		29			
		14	-Q80		30	B32	+A5-U1.TE1/1-XME1	
		11	-Q81-2		31			
		14	-Q81-2		32	B42	+A5-U1.TE1/1-XME1	

Nombre de cable																																							

Plano de bornes

Regleta
+A2.C2-XC2

Nombre de cable	Punto de conexión	Designación de destino	Puente	Borne	Punto de conexión	Designación de destino	Nombre de cable
	2	-Q3	-	1	A91	+A5-U1.TS1-XMS1	
	x1	-HML1	-	2	A94	+A5-U1.TS1-XMS1	
	x1	-HMR1	-	3	A104	+A5-U1.TS1-XMS1	
	13	-SML1	-	41		+A5	
	14	-SML1	-	42	B52	+A5-U1.TE1/1-XME1	
	13	-SMR1	-	43		+A5-U1.TE1/1-XME1	
	14	-SMR1	-	44	B62	+A5-U1.TE1/1-XME1	
	21	-Q1	-	45		+A5-U1.TE1/1-XME1	
	24	-Q1	-	46	B72	+A5-U1.TE1/1-XME1	
	13	-K27-2	-	47		+A5-U1.TE1/1-XME1	
	14	-K27-2	-	48	B82	+A5-U1.TE1/1-XME1	
	S1	-Analizador de Redes	-	49		-Regulador de Batería	
	S1	-Analizador de Redes	-	50		-Regulador de Batería	
	1	-XC3	-	61			
	2	-XC3	-	62	B92	+A5-U1.TE1/1-XME1	
	4	-XC3	-	63	B102	+A5-U1.TE1/1-XME1	

Plano de bornes

Regleta +A2.C3-XC3

| | | |

Plano de bornes

Regleta
+A2.C4-XC4

Nombre de cable	Punto de conexión	Designación de destino	Puente	Borne	Punto de conexión	Designación de destino
			-	1	B11	+A5-U1.TS2-XMS2
	x1	-HMI1	-	2	B14	+A5-U1.TS2-XMS2
	x1	-HME1	-	3	B24	+A5-U1.TS2-XMS2
	x1	-HP1	-	4	B34	+A5-U1.TS2-XMS2
	A1	-KM4	-	5	B44	+A5-U1.TS2-XMS2
	A1	-KM4-1	-	6	B54	+A5-U1.TS2-XMS2
	21	-KM4-3	-	7	B64	+A5-U1.TS2-XMS2
	21	-KM4-2	-	8	B74	+A5-U1.TS2-XMS2
	A1	-K5	-	9	B84	+A5-U1.TS2-XMS2
	x1	-HAC1	-	10	B94	+A5-U1.TS2-XMS2
	x1	-HCC1	-	11	B104	+A5-U1.TS2-XMS2
	21	-KA6	-	12	B114	+A5-U1.TS2-XMS2
	31	-KA6	-	13	B124	+A5-U1.TS2-XMS2
	A1	-K17-1	-	14	B134	+A5-U1.TS2-XMS2
	13	-SMI1	●	21	-	+A5-U1.TE2/1-XME3
	14	-SMI1	-	22	A12	+A5-U1.TE2/1-XME3
	13	-SME1	●	23		
	14	-SME1	-	24	A22	+A5-U1.TE2/1-XME3
	13	-SP1	●	25		+A5-U1.TE2/1-XME3
	14	-SP1	-	26	A32	+A5-U1.TE2/1-XME3
	13	-KM4	●	27		+A5-U1.TE2/1-XME3
	14	-KM4	-	28	A42	+A5-U1.TE2/1-XME3
	13	-KM4-1	●	29		+A5-U1.TE2/1-XME3
	14	-KM4-1	-	30	A52	+A5-U1.TE2/1-XME3
	13	-KM4-2	●	31		+A5-U1.TE2/1-XME3
	14	-KM4-2	-	32	A62	+A5-U1.TE2/1-XME3
	13	-KM4-3	●	33		+A5-U1.TE2/1-XME3
	14	-KM4-3	-	34	A72	+A5-U1.TE2/1-XME3
	13	-SMR3	●	35		+A5-U1.TE2/1-XME3
	14	-SMR3	-	36	A82	+A5-U1.TE2/1-XME3
	13	-SPR1	●	37		+A5-U1.TE2/1-XME3
	14	-SPR1	-	38	A92	+A5-U1.TE2/1-XME3
	13	-K5	●	39		+A5-U1.TE2/1-XME3
	14	-K5	-	40	A102	+A5-U1.TE2/1-XME3
+A5-W03E04C	0,3/0,5 kV+P			1	1	+A5-U1.TE2/1-XME3
+A5-W03E44C	0,3/0,5 kV+P			2	2	+A5-U1.TE2/1-XME3
				3	3	+A5-U1.TE2/1-XME3
				4	4	+A5-U1.TE2/1-XME3
				5	5	+A5-U1.TE2/1-XME3
				6	6	+A5-U1.TE2/1-XME3
				7	7	+A5-U1.TE2/1-XME3
				8	8	+A5-U1.TE2/1-XME3
				9	9	+A5-U1.TE2/1-XME3
				10	10	+A5-U1.TE2/1-XME3
				11	11	+A5-U1.TE2/1-XME3
				12	12	
				13	13	
				14	14	

OHARRAK:
NOTAS:

REV.	CLASE DE MODIFICACION	FECHA	NOMBRE	COMP	OBRA
A	PRIMERA EMISIÓN	JUN 24	BIR		

BERRIKUSPENAK / REVISIONES

AHOLKULARIA/ CONSULTOR
CAF TURNKEY ENGINEERING

INGENIARI EGILEA
INGENIERO AUTOR
Colegiado Nº 4534

AHOLKULARIAREN ERREFERENTZIA
REFERENCIA CONSULTOR
TTE-II-21004ETS-IEE419

ERREFENTZIA
REFERENCIA
MDIAG-22-419 -A

EUSKO JAURLARITZA GOBIERNO VASCO
EKONOMIAREN GARAPEN ETA AZPIEGITURA SAILA
DEPARTAMENTO DE DESARROLLO ECONÓMICO E INFRAESTRUCTURAS

euskal trenbide sarea
PROIEKTUAREN IKUSKAPENA ETA ZUZENDARITZA
INSPECCION Y DIRECCION DEL PROYECTO

ESKALA ORIGINALA
ESCALA ORIGINAL
SE
EN DIN A1

ESKALA GRAFIKOA
ESCALA GRAFICA

PROIEKTUAREN IZENBURUA
TITULO DEL PROYECTO
ALTZA-GALTZARABORDA TARTEKO INSTALAZIO ELEKTRIKOEN ETA EKIPOEN PROIEKTUA
PROYECTO DE INSTALACIONES ELÉCTRICAS Y EQUIPOS DEL TRAMO DE ALTZA - GALTZARABORDA

PLANOAREN IZENBURUA
TITULO DEL PLANO
ESTACIÓN PASAIA
CUADRO GENERAL DE BAJA TENSIÓN
BORNERO DE FUERZA

PLANO ZK./ N. PLANO
419

ORRIA / HOJA
419/ 668

Plano de bornes

Regleta
+A2.C4-XC4

Nombre de cable			Punto de conexión	Designación de destino	Puente	Borne	Punto de conexión	Designación de destino
			13	-SAC1	●	41		
			14	-SAC1	-	42	A112	+A5-U1.TE2/1-XME3
			13	-SCC1	●	43		
			14	-SCC1	-	44	A122	+A5-U1.TE2/1-XME3
			13	-KM6	●	45		
			14	-KM6	-	46	A132	+A5-U1.TE2/1-XME3
			13	-KM6-1	●	47		
			14	-KM6-1	-	48	A142	+A5-U1.TE2/1-XME3
			13	-KA6	●	49		
			14	-KA6	-	50	A152	+A5-U1.TE2/1-XME3
			13	-K17-1	●	51		
			14	-K17-1	-	52	A162	+A5-U1.TE2/1-XME3
			11	-Q4	●	53		
			14	-Q4	-	54	B12	+A5-U1.TE2/1-XME3
			91	-Q4	●	55		
			94	-Q4	-	56	B22	+A5-U1.TE2/1-XME3
			11	-Q5	●	57		
			14	-Q5	-	58	B32	+A5-U1.TE2/1-XME3
			11	-Q6	●	59		
			14	-Q6	-	60	B42	+A5-U1.TE2/1-XME3
			11	-Q17-1	●	61		
			14	-Q17-1	-	62	B52	+A5-U1.TE2/1-XME3
			13	-SFCCA11	●	63		
			14	-SFCCA11	-	64	B62	+A5-U1.TE2/1-XME3
			13	-SFCCC11	●	65		
			14	-SFCCC11	-	66	B72	+A5-U1.TE2/1-XME3
Nombre de cable								
+A5-W03E04C	0,3/0,5 kV+P		12			13		
			13			14		
			14			15		
			15			16		
			16			17		
			17			18		
			18			19		
			19			20		
			20			21		
			21			22		
			22			23		
			23			24		
			24					

OHARRAK:
NOTAS:

REV.	CLASE DE MODIFICACION	FECHA	NOMBRE	COMP	OBRA
A	PRIMERA EMISIÓN	JUN 24	BIR		

BERRIKUSPENAK / REVISIONES

AHOLKULARIA/ CONSULTOR
CAF TURNKEY ENGINEERING

INGENIARI EGILEA
INGENIERO AUTOR
Colegiado Nº 4534

AHOLKULARIAREN ERREFERENTZIA
REFERENCIA CONSULTOR
TTE-II-21004ETS-IEE420

ERREFENTZIA
REFERENCIA
MDIAG-22-420 -A

EUSKO JAURLARITZA GOBIERNO VASCO
EKONOMIAREN GARAPEN ETA AZPIEGITURA SAILA
DEPARTAMENTO DE DESARROLLO ECONÓMICO E INFRAESTRUCTURAS

euskal trenbide sarea
PROIEKTUAREN IKUSKAPENA ETA ZUZENDARITZA
INSPECCION Y DIRECCION DEL PROYECTO

ESKALA ORIGINALA
ESCALA ORIGINAL
SE
EN DIN A1

ESKALA GRAFIKOA
ESCALA GRAFICA

PROIEKTUAREN IZENBURUA
TITULO DEL PROYECTO
ALTZA-GALTZARABORDA TARTEKO INSTALAZIO ELEKTRIKOEN ETA EKIPOEN PROIEKTUA
PROYECTO DE INSTALACIONES ELÉCTRICAS Y EQUIPOS DEL TRAMO DE ALTZA - GALTZARABORDA

PLANOAREN IZENBURUA
TITULO DEL PLANO
ESTACIÓN PASAIA
CUADRO GENERAL DE BAJA TENSIÓN
BORNERO DE FUERZA

PLANO ZK./ N. PLANO
420

ORRIA / HOJA
420/ 668

Regleta
+A2.C5-XC5

Plano de bornes

Nombre de cable			Punto de conexión	Designación de destino	Puente	Borne	Punto de conexión	Designación de destino	Punto de conexión
					-	1	A11	+A5-U1.TS3-XMS3	
			x1	-HMI2	-	2	A14	+A5-U1.TS3-XMS3	
			x1	-HME2	-	3	A24	+A5-U1.TS3-XMS3	
			x1	-HP2	-	4	A34	+A5-U1.TS3-XMS3	
			A1	-KM7	-	5	A44	+A5-U1.TS3-XMS3	
			A1	-KM7-1	-	6	A54	+A5-U1.TS3-XMS3	
			21	-KM7-3	-	7	A64	+A5-U1.TS3-XMS3	
			21	-KM7-2	-	8	A74	+A5-U1.TS3-XMS3	
			A1	-K8	-	9	A84	+A5-U1.TS3-XMS3	
			x1	-HAC2	-	10	A94	+A5-U1.TS3-XMS3	
			x1	-HCC2	-	11	A104	+A5-U1.TS3-XMS3	
			21	-KA9	-	12	A114	+A5-U1.TS3-XMS3	
			31	-KA9	-	13	A124	+A5-U1.TS3-XMS3	
			A1	-K17-2	-	14	A134	+A5-U1.TS3-XMS3	
			13	-SMI2	●	21	-	+A5-U1.TE2/2-XME4	
			14	-SMI2	-	22	C12	+A5-U1.TE2/2-XME4	
			13	-SME2	●	23			
			14	-SME2	-	24	C22	+A5-U1.TE2/2-XME4	
			13	-SP2	●	25			
			14	-SP2	-	26	C32	+A5-U1.TE2/2-XME4	
			13	-KM7	●	27			
			14	-KM7	-	28	C42	+A5-U1.TE2/2-XME4	
			13	-KM7-1	●	29			
			14	-KM7-1	-	30	C52	+A5-U1.TE2/2-XME4	
			13	-KM7-2	●	31			
			14	-KM7-2	-	32	C62	+A5-U1.TE2/2-XME4	
			13	-KM7-3	●	33			
			14	-KM7-3	-	34	C72	+A5-U1.TE2/2-XME4	
			13	-SMR4	●	35			
			14	-SMR4	-	36	C82	+A5-U1.TE2/2-XME4	
			13	-SPR2	●	37			
			14	-SPR2	-	38	C92	+A5-U1.TE2/2-XME4	
			13	-K8	●	39			
			14	-K8	-	40	C102	+A5-U1.TE2/2-XME4	
Nombre de cable									
+A5-W03E05C	0,3/0,5 kV+P					1	2		3
+A5-W03E45C	0,3/0,5 kV+P		1	2	3	4	5	6	7

A	PRIMERA EMISIÓN	JUN 24	BIR		
REV.	CLASE DE MODIFICACION	FECHA	NOMBRE	COMP	OBRA

BERRIKUSPENAK / REVISIONES

OHARRAK:
NOTAS:

AHOLKULARIA/ CONSULTOR
CAF TURNKEY ENGINEERING

INGENIARI EGILEA
INGENIERO AUTOR
Colegiado Nº 4534

AHOLKULARIAREN ERREFERENTZIA
REFERENCIA CONSULTOR
TTE-II-21004ETS-IEE421

ERREFENTZIA
REFERENCIA
MDIAG-22-421 -A

EUSKO JAURLARITZA GOBIERNO VASCO
EKONOMIAREN GARAPEN ETA AZPIEGITURA SAILA
DEPARTAMENTO DE DESARROLLO ECONÓMICO E INFRAESTRUCTURAS

euskal trenbide sarea
PROIEKTUAREN IKUSKAPENA ETA ZUZENDARITZA
INSPECCION Y DIRECCION DEL PROYECTO

ESKALA ORIGINALA
ESCALA ORIGINAL
SE
EN DIN A1

ESKALA GRAFIKOA
ESCALA GRAFICA

PROIEKTUAREN IZENBURUA
TITULO DEL PROYECTO
ALTZA-GALTZARABORDA TARTEKO INSTALAZIO ELEKTRIKOEN ETA EKIPOEN PROIEKTUA
PROYECTO DE INSTALACIONES ELÉCTRICAS Y EQUIPOS DEL TRAMO DE ALTZA - GALTZARABORDA

PLANOAREN IZENBURUA
TITULO DEL PLANO
ESTACIÓN PASAIA
CUADRO GENERAL DE BAJA TENSIÓN
BORNERO DE FUERZA

PLANO ZK./ N. PLANO
421

ORRIA / HOJA
421/ 668

Plano de bornes

Regleta +A2.C5-XC5

Nombre de cable			Punto de conexión	Designación de destino	Puente	Borne	Punto de conexión	Designación de destino
			13	-SAC2	●	41		
			14	-SAC2	-	42	C112	+A5-U1.TE2/2-XME4
			13	-SCC2	●	43		
			14	-SCC2	-	44	C122	+A5-U1.TE2/2-XME4
			13	-KM9	●	45		
			14	-KM9	-	46	C132	+A5-U1.TE2/2-XME4
			13	-KM9-1	●	47		
			14	-KM9-1	-	48	C142	+A5-U1.TE2/2-XME4
			13	-KA9	●	49		
			14	-KA9	-	50	C152	+A5-U1.TE2/2-XME4
			13	-K17-2	●	51		
			14	-K17-2	-	52	C162	+A5-U1.TE2/2-XME4
			11	-Q7	●	53		
			14	-Q7	-	54	D12	+A5-U1.TE2/2-XME4
			91	-Q7	●	55		
			94	-Q7	-	56	D22	+A5-U1.TE2/2-XME4
			11	-Q8	●	57		
			14	-Q8	-	58	D32	+A5-U1.TE2/2-XME4
			11	-Q9	●	59		
			14	-Q9	-	60	D42	+A5-U1.TE2/2-XME4
			11	-Q17-2	●	61		
			14	-Q17-2	-	62	D52	+A5-U1.TE2/2-XME4
			13	-SFCCA12	●	63		
			14	-SFCCA12	-	64	D62	+A5-U1.TE2/2-XME4
			13	-SFCCC12	●	65		
			14	-SFCCC12	-	66	D72	+A5-U1.TE2/2-XME4
Nombre de cable								
+A5-W03E05C	0,3/0,5 kV+P		12			13		
			13			14		
			14			15		
			15			16		
			16			17		
			17			18		
			18			19		
			19			20		
			20			21		
			21			22		
			22			23		
			23			24		
			24					

OHARRAK:
NOTAS:

REV.	CLASE DE MODIFICACION	FECHA	NOMBRE	COMP	OBRA
A	PRIMERA EMISIÓN	JUN 24	BIR		

BERRIKUSPENAK / REVISIONES

AHOLKULARIA / CONSULTOR
CAF TURNKEY ENGINEERING

INGENIARI EGILEA
INGENIERO AUTOR
Colegiado Nº 4534

AHOLKULARIAREN ERREFERENTZIA
REFERENCIA CONSULTOR
TTE-II-21004ETS-IEE422

ERREFENTZIA
REFERENCIA
MDIAG-22-422 -A

EUSKO JAURLARITZA GOBIERNO VASCO
EKONOMIAREN GARAPEN ETA AZPIEGITURA SAILA
DEPARTAMENTO DE DESARROLLO ECONÓMICO E INFRAESTRUCTURAS

euskal trenbide sarea
PROIEKTUAREN IKUSKAPENA ETA ZUZENDARITZA
INSPECCION Y DIRECCION DEL PROYECTO

ESKALA ORIGINALA
ESCALA ORIGINAL
SE
EN DIN A1

ESKALA GRAFIKOA
ESCALA GRAFICA

PROIEKTUAREN IZENBURUA
TITULO DEL PROYECTO
ALTZA-GALTZARABORDA TARTEKO INSTALAZIO ELEKTRIKOEN ETA EKIPOEN PROIEKTUA
PROYECTO DE INSTALACIONES ELÉCTRICAS Y EQUIPOS DEL TRAMO DE ALTZA - GALTZARABORDA

PLANOAREN IZENBURUA
TITULO DEL PLANO
ESTACIÓN PASAIA
CUADRO GENERAL DE BAJA TENSIÓN
BORNERO DE FUERZA

PLANO ZK./ N. PLANO
422

ORRIA / HOJA
422/ 668

Plano de bornes

Regleta
+A2.C6-XC6

Nombre de cable	Punto de conexión	Designación de destino	Puente	Borne	Punto de conexión	Designación de destino
			-	1	A11	+A5-U1.TS2-XMS2
	x1	-HML1/1	-	2	A14	+A5-U1.TS2-XMS2
	x1	-HML1/2	-	3	A24	+A5-U1.TS2-XMS2
	x1	-HMR1	-	4	A34	+A5-U1.TS2-XMS2
	x1	-HE1	-	5	A44	+A5-U1.TS2-XMS2
	x1	-HML2/1	-	6		
	x1	-HML2/2	-	7		
	x1	-HMR2	-	8		
	x1	-HE2	-	9		
	13	-K27-3	-	21	-	+A5-U1.TE2/2-XME4
	14	-K27-3	-	22	D92	+A5-U1.TE2/2-XME4
	13	-SML1	-	23		
	14	-SML1	-	24	D102	+A5-U1.TE2/2-XME4
	13	-SMR1	-	25		
	14	-SMR1	-	26	D112	+A5-U1.TE2/2-XME4
	13	-SML2	-	27		
	14	-SML2	-	28	D122	+A5-U1.TE2/2-XME4
	13	-SMR2	-	29		
	14	-SMR2	-	30	D132	+A5-U1.TE2/2-XME4

Nombre de cable			
+A5-W03E06C	0,3/0,5 kV+P	1	1
+A5-W03E43C	0,3/0,5 kV+P	2	2
		3	3
		4	4
		5	5
		6	6

OHARRAK:
NOTAS:

REV.	CLASE DE MODIFICACION	FECHA	NOMBRE	COMP	OBRA
A	PRIMERA EMISIÓN	JUN 24	BIR		

BERRIKUSPENAK / REVISIONES

AHOLKULARIA/ CONSULTOR: CAF TURNKEY ENGINEERING

INGENIARI EGILEA INGENIERO AUTOR

Colegiado Nº 4534

AHOLKULARIAREN ERREFERENTZIA REFERENCIA CONSULTOR: TTE-II-21004ETS-IEE423

ERREFENTZIA REFERENCIA: **MDIAG-22-423 -A**

EUSKO JAURLARITZA GOBIERNO VASCO
EKONOMIAREN GARAPEN ETA AZPIEGITURA SAILA
DEPARTAMENTO DE DESARROLLO ECONÓMICO E INFRAESTRUCTURAS

euskal trenbide sarea
PROIEKTUAREN IKUSKAPENA ETA ZUZENDARITZA
INSPECCION Y DIRECCION DEL PROYECTO

ESKALA ORIGINALA ESCALA ORIGINAL: **SE**

EN DIN A1

ESKALA GRAFIKOA ESCALA GRAFICA

PROIEKTUAREN IZENBURUA TITULO DEL PROYECTO
ALTZA-GALTZARABORDA TARTEKO INSTALAZIO ELEKTRIKOEN ETA EKIPOEN PROIEKTUA
PROYECTO DE INSTALACIONES ELÉCTRICAS Y EQUIPOS DEL TRAMO DE ALTZA - GALTZARABORDA

PLANOAREN IZENBURUA TITULO DEL PLANO
ESTACIÓN PASAIA
CUADRO GENERAL DE BAJA TENSIÓN
BORNERO DE FUERZA

PLANO ZK./ N. PLANO: 423

ORRIA / HOJA: 423/ 668

Plano de bornes

Regleta
+A2.C7-XC7

Nombre de cable	Punto de conexión	Designación de destino	Puente	Borne	Punto de conexión	Designación de destino	Punto de conexión
			-	1	B11	+A5-U1.TS3-XMS3	
			-	2	B14	+A5-U1.TS3-XMS3	x1
			-	3	B24	+A5-U1.TS3-XMS3	x1
			-	4	B34	+A5-U1.TS3-XMS3	x1
			-	5	B44	+A5-U1.TS3-XMS3	A1
			-	6	B54	+A5-U1.TS3-XMS3	A1
			-	7	B64	+A5-U1.TS3-XMS3	21
			-	8	B74	+A5-U1.TS3-XMS3	21
			-	9	B84	+A5-U1.TS3-XMS3	A1
			-	10	B94	+A5-U1.TS3-XMS3	x1
			-	11	B104	+A5-U1.TS3-XMS3	x1
			-	12	B114	+A5-U1.TS3-XMS3	21
			-	13	B124	+A5-U1.TS3-XMS3	31
			-	14	B134	+A5-U1.TS3-XMS3	A1
			●	21	-	+A5-U1.TE3/1-XME5	13
			-	22	A12	+A5-U1.TE3/1-XME5	14
			●	23		+A5-U1.TE3/1-XME5	13
			-	24	A22	+A5-U1.TE3/1-XME5	14
			●	25		+A5-U1.TE3/1-XME5	13
			-	26	A32	+A5-U1.TE3/1-XME5	14
			●	27		+A5-U1.TE3/1-XME5	13
			-	28	A42	+A5-U1.TE3/1-XME5	14
			●	29		+A5-U1.TE3/1-XME5	13
			-	30	A52	+A5-U1.TE3/1-XME5	14
			●	31		+A5-U1.TE3/1-XME5	13
			-	32	A62	+A5-U1.TE3/1-XME5	14
			●	33		+A5-U1.TE3/1-XME5	13
			-	34	A72	+A5-U1.TE3/1-XME5	14
			●	35		+A5-U1.TE3/1-XME5	13
			-	36	A82	+A5-U1.TE3/1-XME5	14
			●	37		+A5-U1.TE3/1-XME5	13
			-	38	A92	+A5-U1.TE3/1-XME5	14
			●	39		+A5-U1.TE3/1-XME5	13
			-	40	A102	+A5-U1.TE3/1-XME5	14

| Nombre de cable | | |

Plano de bornes

Regleta
+A2.C7-XC7

Nombre de cable	Punto de conexión	Designación de destino	Puente	Borne	Punto de conexión	Designación de destino	Punto de conexión	Nombre de cable
	13	-SAC3	●	41		+A5-U1.TE3/1-XME5		
	14	-SAC3	-	42	A112			
	13	-SCC3	●	43		+A5-U1.TE3/1-XME5		
	14	-SCC3	-	44	A122			
	13	-KM12	●	45		+A5-U1.TE3/1-XME5		
	14	-KM12	-	46	A132			
	13	-KM12-1	●	47		+A5-U1.TE3/1-XME5		
	14	-KM12-1	-	48	A142			
	13	-KA12	●	49		+A5-U1.TE3/1-XME5		
	14	-KA12	-	50	A152			
	13	-K17-3	●	51		+A5-U1.TE3/1-XME5		
	14	-K17-3	-	52	A162			
	11	-Q10	●	53		+A5-U1.TE3/1-XME5		
	14	-Q10	-	54	B12			
	91	-Q10	●	55		+A5-U1.TE3/1-XME5		
	94	-Q10	-	56	B22			
	11	-Q11	●	57		+A5-U1.TE3/1-XME5		
	14	-Q11	-	58	B32			
	11	-Q12	●	59		+A5-U1.TE3/1-XME5		
	14	-Q12	-	60	B42			
	11	-Q17-3	●	61		+A5-U1.TE3/1-XME5		
	14	-Q17-3	-	62	B52			
	13	-SFCCA21	●	63		+A5-U1.TE3/1-XME5		
	14	-SFCCA21	-	64	B62			
	13	-SFCCC21	●	65		+A5-U1.TE3/1-XME5		
	14	-SFCCC21	-	66	B72			
+A5-W03E07C	12	0,3/0,5 kV+P		13				
	15			14				
	18			16				
	21			17				
	24			18				
	22			19				
	23			20				

OHARRAK:
NOTAS:

REV.	CLASE DE MODIFICACION	FECHA	NOMBRE	COMP	OBRA
A	PRIMERA EMISIÓN	JUN 24	BIR		

BERRIKUSPENAK / REVISIONES

AHOLKULARIA/ CONSULTOR
CAF TURNKEY ENGINEERING

INGENIARI EGILEA
INGENIERO AUTOR
Colegiado Nº 4534

AHOLKULARIAREN ERREFERENTZIA
REFERENCIA CONSULTOR
TTE-II-21004ETS-IEE425

ERREFENTZIA
REFERENCIA
MDIAG-22-425 -A

EUSKO JAURLARITZA GOBIERNO VASCO
EKONOMIAREN GARAPEN ETA AZPIEGITURA SAILA
DEPARTAMENTO DE DESARROLLO ECONÓMICO E INFRAESTRUCTURAS

euskal trenbide sarea
PROIEKTUAREN IKUSKAPENA ETA ZUZENDARITZA
INSPECCION Y DIRECCION DEL PROYECTO

ESKALA ORIGINALA
ESCALA ORIGINAL
SE
EN DIN A1

ESKALA GRAFIKOA
ESCALA GRAFICA

PROIEKTUAREN IZENBURUA
TITULO DEL PROYECTO
ALTZA-GALTZARABORDA TARTEKO INSTALAZIO ELEKTRIKOEN ETA EKIPOEN PROIEKTUA
PROYECTO DE INSTALACIONES ELÉCTRICAS Y EQUIPOS DEL TRAMO DE ALTZA - GALTZARABORDA

PLANOAREN IZENBURUA
TITULO DEL PLANO
ESTACIÓN PASAIA
CUADRO GENERAL DE BAJA TENSIÓN
BORNERO DE FUERZA

PLANO ZK./ N. PLANO
425

ORRIA / HOJA
425/ 668

Regleta
+A2.C8-XC8

Plano de bornes

Nombre de cable	Borne	Puente	Designación de destino	Punto de conexión	Punto de conexión	Designación de destino	Punto de conexión
	1	-			A11	+A5-U1.TS4-XMS4	
	2	-	-HMI4	x1	A14	+A5-U1.TS4-XMS4	
	3	-	-HME4	x1	A24	+A5-U1.TS4-XMS4	
	4	-	-HP4	x1	A34	+A5-U1.TS4-XMS4	
	5	-	-KM13	A1	A44	+A5-U1.TS4-XMS4	
	6	-	-KM13-1	A1	A54	+A5-U1.TS4-XMS4	
	7	-	-KM13-3	21	A64	+A5-U1.TS4-XMS4	
	8	-	-KM13-2	21	A74	+A5-U1.TS4-XMS4	
	9	-	-K14	A1	A84	+A5-U1.TS4-XMS4	
	10	-	-HAC4	x1	A94	+A5-U1.TS4-XMS4	
	11	-	-HCC4	x1	A104	+A5-U1.TS4-XMS4	
	12	-	-KA15	21	A114	+A5-U1.TS4-XMS4	
	13	-	-KA15	31	A124	+A5-U1.TS4-XMS4	
	14	-	-K17-4	A1	A134	+A5-U1.TS4-XMS4	
	21	●	-SMI4	13	-	+A5-U1.TE3/2-XME6	
	22	-	-SMI4	14	C12	+A5-U1.TE3/2-XME6	
	23	●	-SME4	13			
	24	-	-SME4	14	C22	+A5-U1.TE3/2-XME6	
	25	●	-SP4	13			
	26	-	-SP4	14	C32	+A5-U1.TE3/2-XME6	
	27	●	-KM13	13			
	28	-	-KM13	14	C42	+A5-U1.TE3/2-XME6	
	29	●	-KM13-1	13			
	30	-	-KM13-1	14	C52	+A5-U1.TE3/2-XME6	
	31	●	-KM13-2	13			
	32	-	-KM13-2	14	C62	+A5-U1.TE3/2-XME6	
	33	●	-KM13-3	13			
	34	-	-KM13-3	14	C72	+A5-U1.TE3/2-XME6	
	35	●	-SMR6	13			
	36	-	-SMR6	14	C82	+A5-U1.TE3/2-XME6	
	37	●	-SPR4	13			
	38	-	-SPR4	14	C92	+A5-U1.TE3/2-XME6	
	39	●	-K14	13			
	40	-	-K14	14	C102	+A5-U1.TE3/2-XME6	
+A5-W03E08C	0,3/0,5 kV+P						
+A5-W03E47C	0,3/0,5 kV+P						

OHARRAK:
NOTAS:

REV.	CLASE DE MODIFICACION	FECHA	NOMBRE	COMP	OBRA
A	PRIMERA EMISIÓN	JUN 24	BIR		

BERRIKUSPENAK / REVISIONES

AHOLKULARIA/ CONSULTOR
CAF TURNKEY ENGINEERING

INGENIARI EGILEA
INGENIERO AUTOR
Colegiado Nº 4534

AHOLKULARIAREN ERREFERENTZIA
REFERENCIA CONSULTOR
TTE-II-21004ETS-IEE426

ERREFENTZIA
REFERENCIA
MDIAG-22-426 -A

EUSKO JAURLARITZA GOBIERNO VASCO
EKONOMIAREN GARAPEN ETA AZPIEGITURA SAILA
DEPARTAMENTO DE DESARROLLO ECONÓMICO E INFRAESTRUCTURAS

euskal trenbide sarea
PROIEKTUAREN IKUSKAPENA ETA ZUZENDARITZA
INSPECCION Y DIRECCION DEL PROYECTO

ESKALA ORIGINALA
ESCALA ORIGINAL
SE
EN DIN A1

ESKALA GRAFIKOA
ESCALA GRAFICA

PROIEKTUAREN IZENBURUA
TITULO DEL PROYECTO
ALTZA-GALTZARABORDA TARTEKO INSTALAZIO ELEKTRIKOEN ETA EKIPOEN PROIEKTUA
PROYECTO DE INSTALACIONES ELÉCTRICAS Y EQUIPOS DEL TRAMO DE ALTZA - GALTZARABORDA

PLANOAREN IZENBURUA
TITULO DEL PLANO
ESTACIÓN PASAIA
CUADRO GENERAL DE BAJA TENSIÓN
BORNERO DE FUERZA

PLANO ZK./ N. PLANO
426

ORRIA / HOJA
426/ 668

Plano de bornes

Regleta +A2.C8-XC8

Nombre de cable	Punto de conexión	Designación de destino	Puente	Borne	Punto de conexión	Designación de destino
	13	-SAC4	●	41		
	14	-SAC4	-	42	C112	+A5-U1.TE3/2-XME6
	13	-SCC4	●	43		
	14	-SCC4	-	44	C122	+A5-U1.TE3/2-XME6
	13	-KM15	●	45		
	14	-KM15	-	46	C132	+A5-U1.TE3/2-XME6
	13	-KM15-1	●	47		
	14	-KM15-1	-	48	C142	+A5-U1.TE3/2-XME6
	13	-KA15	●	49		
	14	-KA15	-	50	C152	+A5-U1.TE3/2-XME6
	13	-K17-4	●	51		
	14	-K17-4	-	52	C162	+A5-U1.TE3/2-XME6
	11	-Q13	●	53		
	14	-Q13	-	54	D12	+A5-U1.TE3/2-XME6
	91	-Q13	●	55		
	94	-Q13	-	56	D22	+A5-U1.TE3/2-XME6
	11	-Q14	●	57		
	14	-Q14	-	58	D32	+A5-U1.TE3/2-XME6
	11	-Q15	●	59		
	14	-Q15	-	60	D42	+A5-U1.TE3/2-XME6
	11	-Q17-4	●	61		
	14	-Q17-4	-	62	D52	+A5-U1.TE3/2-XME6
	13	-SFCCA22	●	63		
	14	-SFCCA22	-	64	D62	+A5-U1.TE3/2-XME6
	13	-SFCCC22	●	65		
	14	-SFCCC22	-	66	D72	+A5-U1.TE3/2-XME6
+A5-W03E08C 0,3/0,5 kV+P	12			13		
	14			15		
	16			17		
	18			19		
	20			21		
	22			23		
	24					

OHARRAK:
NOTAS:

REV.	CLASE DE MODIFICACION	FECHA	NOMBRE	COMP	OBRA
A	PRIMERA EMISIÓN	JUN 24	BIR		

BERRIKUSPENAK / REVISIONES

AHOLKULARIA/ CONSULTOR: CAF TURNKEY ENGINEERING

INGENIARI EGILEA INGENIERO AUTOR: Colegiado Nº 4534

AHOLKULARIAREN ERREFERENTZIA REFERENCIA CONSULTOR: TTE-II-21004ETS-IEE427

ERREFENTZIA REFERENCIA: **MDIAG-22-427 -A**

EUSKO JAURLARITZA GOBIERNO VASCO
EKONOMIAREN GARAPEN ETA AZPIEGITURA SAILA
DEPARTAMENTO DE DESARROLLO ECONÓMICO E INFRAESTRUCTURAS

euskal trenbide sarea
PROIEKTUAREN IKUSKAPENA ETA ZUZENDARITZA
INSPECCION Y DIRECCION DEL PROYECTO

ESKALA ORIGINALA ESCALA ORIGINAL: **SE**
EN DIN A1
ESKALA GRAFIKOA ESCALA GRAFICA

PROIEKTUAREN IZENBURUA TITULO DEL PROYECTO:
ALTZA-GALTZARABORDA TARTEKO INSTALAZIO ELEKTRIKOEN ETA EKIPOEN PROIEKTUA
PROYECTO DE INSTALACIONES ELÉCTRICAS Y EQUIPOS DEL TRAMO DE ALTZA - GALTZARABORDA

PLANOAREN IZENBURUA TITULO DEL PLANO:
ESTACIÓN PASAIA
CUADRO GENERAL DE BAJA TENSIÓN
BORNERO DE FUERZA

PLANO ZK./ N. PLANO: 427

ORRIA / HOJA: 427/ 668

Plano de bornes

Regleta
+A2.C9-XC9

Nombre de cable	Punto de conexión	Designación de destino	Puente	Borne	Punto de conexión	Designación de destino
	2	-Q3-1	-	1	A111	+A5-U1.TS1-XMS1
	11	-Q20	-	2	A114	+A5-U1.TS1-XMS1
	11	-Q21	-	3	A124	+A5-U1.TS1-XMS1
	21	-Q20	-	41	-	+A5-U1.TE4/1-XME7
	24	-Q20	-	42	A12	+A5-U1.TE4/1-XME7
	21	-Q21	-	43		
	24	-Q21	-	44	A22	+A5-U1.TE4/1-XME7
	11	-Q3-1	-	61		
	14	-Q3-1	-	62	A32	+A5-U1.TE4/1-XME7
	1	-XC10	-	71		
	2	-XC10	-	72		
	4	-XC10	-	73	A52	+A5-U1.TE4/1-XME7
	6	-XC10	-	74	A62	+A5-U1.TE4/1-XME7
	8	-XC10	-	75	A72	+A5-U1.TE4/1-XME7
	10	-XC10	-	76	A82	+A5-U1.TE4/1-XME7
	12	-XC10	-	77	A92	+A5-U1.TE4/1-XME7
	14	-XC10	-	78	A102	+A5-U1.TE4/1-XME7
	16	-XC10	-	79	A112	+A5-U1.TE4/1-XME7
	18	-XC10	-	80	A122	+A5-U1.TE4/1-XME7
	20	-XC10	-	81	A132	+A5-U1.TE4/1-XME7

Nombre de cable			
+A5-W03E09C	0,3/0,5 kV+P	1	2	3	4	6	7	8	9	10	11	12	13	14
+A5-W03E40C	0,3/0,5 kV+P	1	2	3

OHARRAK:
NOTAS:

REV.	CLASE DE MODIFICACION	FECHA	NOMBRE	COMP	OBRA
A	PRIMERA EMISIÓN	JUN 24	BIR		

BERRIKUSPENAK / REVISIONES

AHOLKULARIA/ CONSULTOR: CAF TURNKEY ENGINEERING

INGENIARI EGILEA INGENIERO AUTOR

AHOLKULARIAREN ERREFERENTZIA REFERENCIA CONSULTOR: TTE-II-21004ETS-IEE428

ERREFENTZIA REFERENCIA: **MDIAG-22-428 -A**

EUSKO JAURLARITZA GOBIERNO VASCO
EKONOMIAREN GARAPEN ETA AZPIEGITURA SAILA
DEPARTAMENTO DE DESARROLLO ECONÓMICO E INFRAESTRUCTURAS

euskal trenbide sarea
PROIEKTUAREN IKUSKAPENA ETA ZUZENDARITZA
INSPECCION Y DIRECCION DEL PROYECTO

ESKALA ORIGINALA ESCALA ORIGINAL: **SE**
EN DIN A1
ESKALA GRAFIKOA ESCALA GRAFICA

PROIEKTUAREN IZENBURUA TITULO DEL PROYECTO
ALTZA-GALTZARABORDA TARTEKO INSTALAZIO ELEKTRIKOEN ETA EKIPOEN PROIEKTUA
PROYECTO DE INSTALACIONES ELÉCTRICAS Y EQUIPOS DEL TRAMO DE ALTZA - GALTZARABORDA

PLANOAREN IZENBURUA TITULO DEL PLANO
ESTACIÓN PASAIA
CUADRO GENERAL DE BAJA TENSIÓN
BORNERO DE FUERZA

PLANO ZK./ N. PLANO: 428

ORRIA / HOJA: 428/ 668

Plano de bornes

Regleta +A2.C10-XC10

Nombre de cable	Punto de conexión	Designación de destino	Puente	Borne	Punto de conexión	Designación de destino
	11	-Q35		1	71	+A2.C9-XC9
	14	-Q35		2	72	+A2.C9-XC9
	11	-Q36		3		
	14	-Q36		4	73	+A2.C9-XC9
	11	-Q37		5		
	14	-Q37		6	74	+A2.C9-XC9
	11	-Q50		7		
	14	-Q50		8	75	+A2.C9-XC9
	11	-Q51		9		
	14	-Q51		10	76	+A2.C9-XC9
	11	-Q52		11		
	14	-Q52		12	77	+A2.C9-XC9
	11	-Q53		13		
	14	-Q53		14	78	+A2.C9-XC9
	11	-Q54		15		
	14	-Q54		16	79	+A2.C9-XC9
	11	-Q55		17		
	14	-Q55		18	80	+A2.C9-XC9
	11	-Q56		19		
	14	-Q56	-	20	81	+A2.C9-XC9

Nombre de cable

OHARRAK:
NOTAS:

REV.	CLASE DE MODIFICACION	FECHA	NOMBRE	COMP	OBRA
A	PRIMERA EMISIÓN	JUN 24	BIR		

BERRIKUSPENAK / REVISIONES

AHOLKULARIA / CONSULTOR
CAF TURNKEY ENGINEERING

INGENIARI EGILEA
INGENIERO AUTOR
Colegiado Nº 4534

AHOLKULARIAREN ERREFERENTZIA
REFERENCIA CONSULTOR
TTE-II-21004ETS-IEE429

ERREFENTZIA
REFERENCIA
MDIAG-22-429 -A

EUSKO JAURLARITZA GOBIERNO VASCO
EKONOMIAREN GARAPEN ETA AZPIEGITURA SAILA
DEPARTAMENTO DE DESARROLLO ECONÓMICO E INFRAESTRUCTURAS

euskal trenbide sarea
PROIEKTUAREN IKUSKAPENA ETA ZUZENDARITZA
INSPECCION Y DIRECCION DEL PROYECTO

ESKALA ORIGINALA
ESCALA ORIGINAL
SE
EN DIN A1

ESKALA GRAFIKOA
ESCALA GRAFICA

PROIEKTUAREN IZENBURUA
TITULO DEL PROYECTO
ALTZA-GALTZARABORDA TARTEKO INSTALAZIO ELEKTRIKOEN ETA EKIPOEN PROIEKTUA
PROYECTO DE INSTALACIONES ELÉCTRICAS Y EQUIPOS DEL TRAMO DE ALTZA - GALTZARABORDA

PLANOAREN IZENBURUA
TITULO DEL PLANO
ESTACIÓN PASAIA
CUADRO GENERAL DE BAJA TENSIÓN
BORNERO DE FUERZA

PLANO ZK./ N. PLANO
429

ORRIA / HOJA
429/ 668

OHARRAK:
NOTAS:

Plano de bornes

Regleta
+A2.C1-XC1

| Nombre de cable | | |

Resumen de cables

Nombre de cable	Potencia [kW]	Origen (de)	Destino (hasta)	Tipo de cable	Sección [mm]	Longitud [m]	Rutado Conducciones
-F1	1.250	Q1		0,6/1 kV Cu			
-F2		Q2		0,6/1 kV Cu			
-F4	132	KM4-1	F1-M1	RZ1-K(AS+) 0,6/1kV	3x(1x185)+1x185 T	57,5	"B"/CV-2/BF2-1/TT-2/Salida a Caverna VE-1
		KM4-5					
-F5	0.2	+A2.C6-XA6:5	F1-R1	RZ1-K(AS) 0,6/1kV	1x2,5+1x2,5+1x2,5 T	220	"B"/CV-2/BF2-1/TT-2/Salida a Caverna VE-1
-F6	0.5	+A2.C6-XA6:6	F1-MC1	RZ1-K(AS) 0,6/1kV	3x(1x2,5)+1x2,5+1x2,5 T	220	"B"/CV-2/BF2-1/TT-2/Salida a Caverna VE-1
-F7	132	KM7-1	F1-M2	RZ1-K(AS+) 0,6/1kV	3x(1x185)+1x185 T	220	"B"/CV-2/BF2-1/TT-2/Salida a Caverna VE-1
		KM7-5					
-F8	0.2	+A2.C6-XA6:8	F1-R2	RZ1-K(AS) 0,6/1kV	1x2,5+1x2,5+1x2,5 T	220	"B"/CV-2/BF2-1/TT-2/Salida a Caverna VE-1
-F9	0.5	+A2.C6-XA6:9	F1-MC2	RZ1-K(AS) 0,6/1kV	3x(1x2,5)+1x2,5+1x2,5 T	220	"B"/CV-2/BF2-1/TT-2/Salida a Caverna VE-1
-F10	132	KM10-1	F2-M1	RZ1-K(AS+) 0,6/1kV	1x(1x185)+1x185 T	75	"B"/TT-3/Salida a Caverna VE-2
-F11	0.2	+A2.C6-XA6:11	F2-R1	RZ1-K(AS) 0,6/1kV	1x2,5+1x2,5+1x2,5 T	75	"B"/TT-3/Salida a Caverna VE-2
-F12	0.5	+A2.C6-XA6:12	F2-MC1	RZ1-K(AS) 0,6/1kV	3x(1x2,5)+1x2,5+1x2,5 T	75	"B"/TT-3/Salida a Caverna VE-2
-F13	132	KM13-1	F2-M2	RZ1-K(AS+) 0,6/1kV	3x(1x185)+1x185 T	75	"B"/TT-3/Salida a Caverna VE-2
		KM13-5					
-F14	0.2	+A2.C6-XA6:14	F2-R2	RZ1-K(AS) 0,6/1kV	1x2,5+1x2,5+1x2,5 T	75	"B"/TT-3/Salida a Caverna VE-2
-F15	0.5	+A2.C6-XA6:15	F2-MC2	RZ1-K(AS) 0,6/1kV	3x(1x2,5)+1x2,5+1x2,5 T	75	"B"/TT-3/Salida a Caverna VE-2
-F17-1		+A2.C6-XA6:17-1	F1-U1	RZ1-K(AS) 0,6/1kV	3x(1x185)+1x185 T	25	Interior Cuarto Técnico de BT
-F17-2		+A2.C6-XA6:17-2	F1-U2	RZ1-K(AS) 0,6/1kV	3x(1x185)+1x185 T	25	Interior Cuarto Técnico de BT
-F17-3		+A2.C6-XA6:17-3	F2-U1	RZ1-K(AS) 0,6/1kV	3x(1x185)+1x185 T	25	Interior Cuarto Técnico de BT
-F17-4		+A2.C6-XA6:17-4	F2-U2	RZ1-K(AS) 0,6/1kV	3x(1x185)+1x185 T	25	Interior Cuarto Técnico de BT
-F19	60	+A2.C9-XA9:19	XA9	RZ1-K(AS) 0,6/1kV	4x(1x50)+1x50 T	80	"B"/BF1-1/Salida a Cuarto Ventilación EBA/EBA
-F20	12	+A2.C9-XA9:20	J2N-ES31	RZ1-K(AS+) 0,6/1kV	3x(1x50)+1x50 T	140	"B"/BF1-1/Subida a Nivel de Vestíbulo/ Salilda a Escaleras Mecánicas ES1
-F21	12	+A2.C9-XA9:21	J2N-ES32	RZ1-K(AS+) 0,6/1kV	3x(1x50)+1x50 T	160	"B"/BF1-1/Subida a Nivel de Vestíbulo/ Salilda a Escaleras Mecánicas ES2
-F30	5	+A2.C3-XA3:30	G4-T1-CE1	RZ1-K(AS) 0,6/1kV	3x(1x2,5)+1x2,5+1x2,5 T	220	"B"/CV-2/BF1-1/TT-2/Salida a Caverna VE-1
-F35	4.8	+A2.C10-XA10:35	J2N-PB08	RZ1-K(AS) 0,6/1kV	3x(1x6)+1x6 T	130	"B"/BF1-1/Salida a PB-08/PB-08
-F36	14.8	+A2.C10-XA10:36	J2N-PB09	RZ1-K(AS) 0,6/1kV	3x(1x6)+1x6 T	40	"B"/CV-2/Salida a PB-09/PB-09
-F40	20	+A2.C3-XA3:40	G2N-T1-N01/CB00	RZ1-K(AS) 0,6/1kV	3x(1x10)+1x10+1x10 T	135	"B"/BF1-1/Salida a EBA/Toma EBA
-F41	15	+A2.C3-XA3:41	G2N-T1-N02	RZ1-K(AS) 0,6/1kV	3x(1x6)+1x6+1x6 T	150	"B"/CV-2/BF2-1/Armarios de BIE
-F42	5	+A2.C3-XA3:42	G2N-T1-CE01	RZ1-K(AS) 0,6/1kV	3x(1x2,5)+1x2,5+1x2,5 T	220	"B"/CV-2/BF1-1/TT-2/Salida a Caverna VE-1
-F43	5	+A2.C3-XA3:43	G2N-T1-CE02	RZ1-K(AS) 0,6/1kV	3x(1x2,5)+1x2,5+1x2,5 T	75	"B"/TT-3/Salida a Caverna VE-2
-F44	10	+A2.C3-XA3:44	G3-T1-CT13/CT15	RZ1-K(AS) 0,6/1kV	3x(1x6)+1x6+1x6 T	25	"B"
-F50	200 kVA	Q50	Batería de Condensadores	RZ1-K(AS) 0,6/1kV	3x(1x150)	15	Interior Cuarto Técnico de BT
-F51	39	Q100	Q51	RZ1-K(AS) 0,6/1kV	5x(1x16)+ T	24	Interior Cuarto Técnico de BT
-F52	34,97			RZ1-K(AS) 0,6/1kV	3x(1x16)+1x16+1x16 T	160	Interior Cuarto Técnico de BT
-F69	10	+A2.C1-XA1:69	XA1	RZ1-K(AS) 0,6/1kV	4x6+T	48	B/BF1/CV-1/BF2/G1/Salida Control Aguas
-F70	5	+A2.C1-XA1:70	XA1	RZ1-K(AS) 0,6/1kV	4x6+T	25	"B"/Salida a Cuarto de Operadores Móviles
-F71	1,325	+A2.C1-XA1:71	XA1	RZ1-K(AS) 0,6/1kV	4x2,5+T	15	Interior Cuarto Técnico de BT
-F72	5	+A2.C1-XA1:72	J2E-CT28	RZ1-K(AS) 0,6/1kV	4x6+T	60	"B"/Salida a Cuarto Corrientes Débiles
-F73	14,88	+A2.C1-XA1:73	XA1	RZ1-K(AS) 0,6/1kV	4x6+T	15	Interior Cuarto Técnico de BT
-F74	14,88			RZ1-K(AS) 0,6/1kV	4x6+T	15	Interior Cuarto Técnico de BT
-F75	7,1	+A2.C1-XA1:75	J2E-AS1	RZ1-K(AS) 0,6/1kV	4x16+T	135	"B"/BF1-1/Salida a AS-1/AS-1
-F76	7,1	+A2.C1-XA1:76	J2E-AS2	RZ1-K(AS) 0,6/1kV	4x16+T	155	"B"/CV-2/BF2-/Salida a AS-2/AS-2
-F77	10,3	+A2.C1-XA1:77	J2E-AS3	RZ1-K(AS) 0,6/1kV	4x16+T	155	"B"/CV-2/BF2-1/Salida a AS-3/AS-3
-F78	30 kVA	+A2.C1-XA1:78	J2E-CT15	RZ1-K(AS) 0,6/1kV	4x16+T	15	Interior Cuarto Técnico de BT
-F79	11 kVA	+A2.C1-XA1:79	J2E-CT28	RZ1-K(AS) 0,6/1kV	4x6+T	40	"B"/Salida a Cuarto Corrientes Débiles

OHARRAK:
NOTAS:

REV.	CLASE DE MODIFICACION	FECHA	NOMBRE	COMP	OBRA
A	PRIMERA EMISIÓN	JUN 24	BIR		

BERRIKUSPENAK / REVISIONES

AHOLKULARIA/ CONSULTOR
CAF TURNKEY ENGINEERING

INGENIARI EGILEA
INGENIERO AUTOR
Colegiado Nº 4534

AHOLKULARIAREN ERREFERENTZIA
REFERENCIA CONSULTOR
TTE-II-21004ETS-IEE431

ERREFENTZIA
REFERENCIA
MDIAG-22-431 -A

EUSKO JAURLARITZA GOBIERNO VASCO
EKONOMIAREN GARAPEN ETA AZPIEGITURA SAILA
DEPARTAMENTO DE DESARROLLO ECONÓMICO E INFRAESTRUCTURAS

euskal trenbide sarea
PROIEKTUAREN IKUSKAPENA ETA ZUZENDARITZA
INSPECCION Y DIRECCION DEL PROYECTO

ESKALA ORIGINALA
ESCALA ORIGINAL
SE
EN DIN A1

ESKALA GRAFIKOA
ESCALA GRAFICA

PROIEKTUAREN IZENBURUA
TITULO DEL PROYECTO
ALTZA-GALTZARABORDA TARTEKO INSTALAZIO ELEKTRIKOEN ETA EKIPOEN PROIEKTUA
PROYECTO DE INSTALACIONES ELÉCTRICAS Y EQUIPOS DEL TRAMO DE ALTZA - GALTZARABORDA

PLANOAREN IZENBURUA
TITULO DEL PLANO
ESTACIÓN PASAIA
CUADRO GENERAL DE BAJA TENSIÓN
LISTADO DE CABLES

PLANO ZK./ N. PLANO
431

ORRIA / HOJA
431/ 668

OHARRAK:
NOTAS:

Resumen de cables

Nombre de cable	Potencia [kW]	Origen (de)	Destino (hasta)	Tipo de cable	Sección [mm]	Longitud [m]	Rutado Conducciones
-F80	30 kVA	+A2.C1-XA1:80	RELES-FALTAS HOMOP	RZ1-K(AS) 0,6/1kV	4x16+T	15	Interior Cuarto Técnico de BT

REV.	CLASE DE MODIFICACION	FECHA	NOMBRE	COMP	OBRA
A	PRIMERA EMISIÓN	JUN 24	BIR		

BERRIKUSPENAK / REVISIONES

AHOLKULARIA / CONSULTOR
CAF TURNKEY ENGINEERING

INGENIARI EGILEA
INGENIERO AUTOR
Colegiado Nº 4534

AHOLKULARIAREN ERREFERENTZIA
REFERENCIA CONSULTOR
TTE-II-21004ETS-IEE432

ERREFENTZIA
REFERENCIA
MDIAG-22-432 -A

EUSKO JAURLARITZA GOBIERNO VASCO
EKONOMIAREN GARAPEN ETA AZPIEGITURA SAILA
DEPARTAMENTO DE DESARROLLO ECONÓMICO E INFRAESTRUCTURAS

etS euskal trenbide sarea
PROIEKTUAREN IKUSKAPENA ETA ZUZENDARITZA
INSPECCION Y DIRECCION DEL PROYECTO

ESKALA ORIGINALA
ESCALA ORIGINAL
SE
EN DIN A1

ESKALA GRAFIKOA
ESCALA GRAFICA

PROIEKTUAREN IZENBURUA
TITULO DEL PROYECTO
ALTZA-GALTZARABORDA TARTEKO INSTALAZIO ELEKTRIKOEN ETA EKIPOEN PROIEKTUA
PROYECTO DE INSTALACIONES ELÉCTRICAS Y EQUIPOS DEL TRAMO DE ALTZA - GALTZARABORDA

PLANOAREN IZENBURUA
TITULO DEL PLANO
ESTACIÓN PASAIA
CUADRO GENERAL DE BAJA TENSIÓN
LISTADO DE CABLES

PLANO ZK./ N. PLANO
432

ORRIA / HOJA
432/ 668

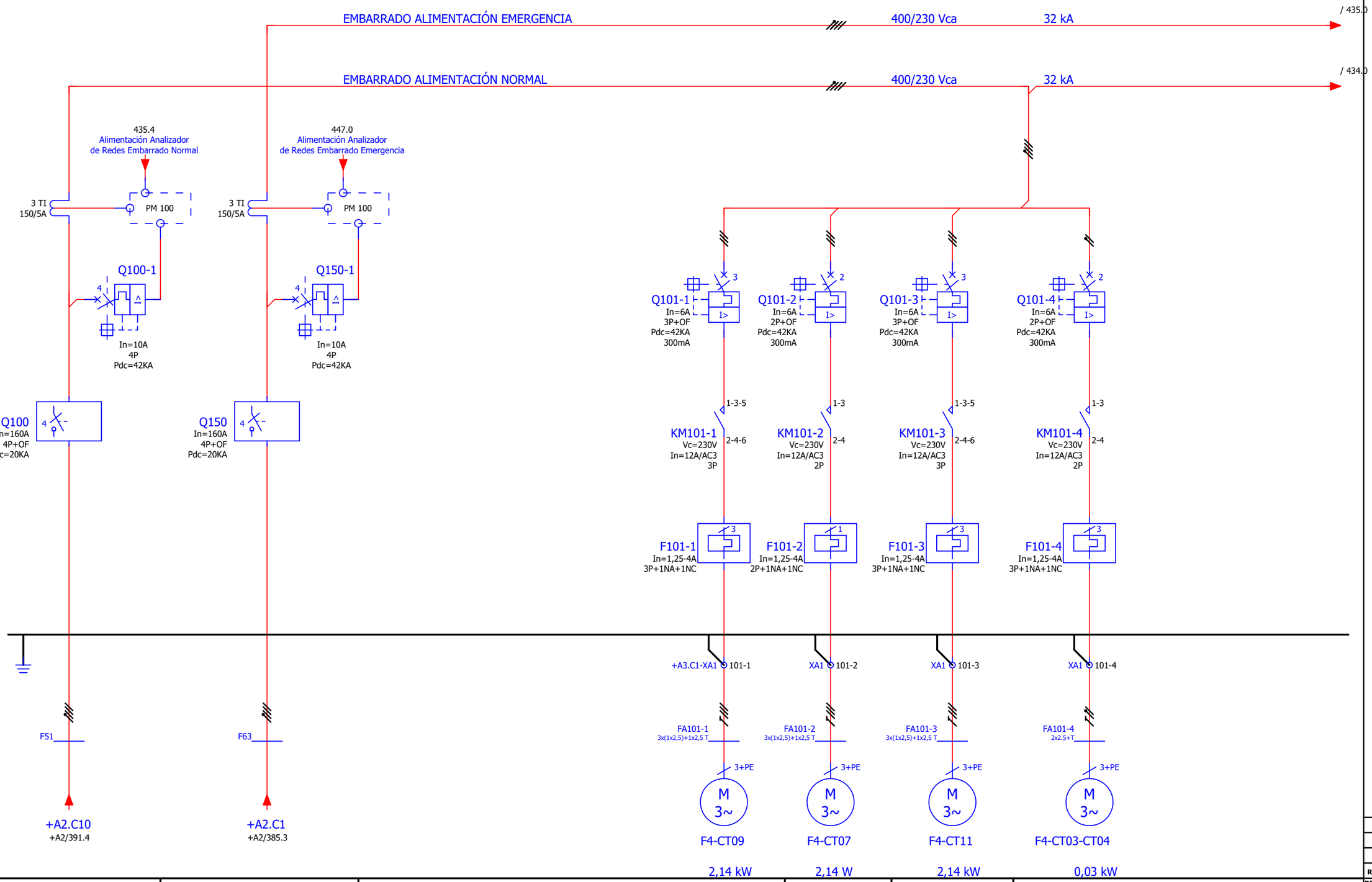

ACOMETIDA CUADRO CA-1 DESDE EMBARRADO NORMAL CGBT	ACOMETIDA CUADRO CA-1 DESDE EMBARRADO EMERGENCIA CGBT	CENTRO TRANSFORMACIÓN	CUARTO B.T.	SECCIONAMIENTO CATENARIA	ASEOS Y VESTUARIOS
		VENTILACIÓN CUARTOS TÉCNICOS			

OHARRAK:
NOTAS:

REV.	CLASE DE MODIFICACION	FECHA	NOMBRE	COMP	OBRA
A	PRIMERA EMISIÓN	JUN 24	BIR		

BERRIKUSPENAK / REVISIONES

AHOLKULARIA/ CONSULTOR
CAF TURNKEY ENGINEERING

INGENIARI EGILEA
INGENIERO AUTOR
Colegiado Nº 4534

AHOLKULARIAREN ERREFERENTZIA
REFERENCIA CONSULTOR
TTE-II-21004ETS-IEE433

ERREFENTZIA
REFERENCIA
MDIAG-22-433 -A

EUSKO JAURLARITZA GOBIERNO VASCO
EKONOMIAREN GARAPEN ETA AZPIEGITURA SAILA
DEPARTAMENTO DE DESARROLLO ECONÓMICO E INFRAESTRUCTURAS

euskal trenbide sarea
PROIEKTUAREN IKUSKAPENA ETA ZUZENDARITZA
INSPECCION Y DIRECCION DEL PROYECTO

ESKALA ORIGINALA
ESCALA ORIGINAL
SE
EN DIN A1

ESKALA GRAFIKOA
ESCALA GRAFICA

PROIEKTUAREN IZENBURUA
TITULO DEL PROYECTO
ALTZA-GALTZARABORDA TARTEKO INSTALAZIO ELEKTRIKOEN ETA EKIPOEN PROIEKTUA
PROYECTO DE INSTALACIONES ELÉCTRICAS Y EQUIPOS DEL TRAMO DE ALTZA - GALTZARABORDA

PLANOAREN IZENBURUA
TITULO DEL PLANO
ESTACIÓN PASAIA
CUADRO AUXILIAR CA-1
ESQUEMA UNIFILAR

PLANO ZK./ N. PLANO
433

ORRIA / HOJA
433/ 668

0	1	2	3	4	5	6	7	8	9

OHARRAK:
NOTAS:

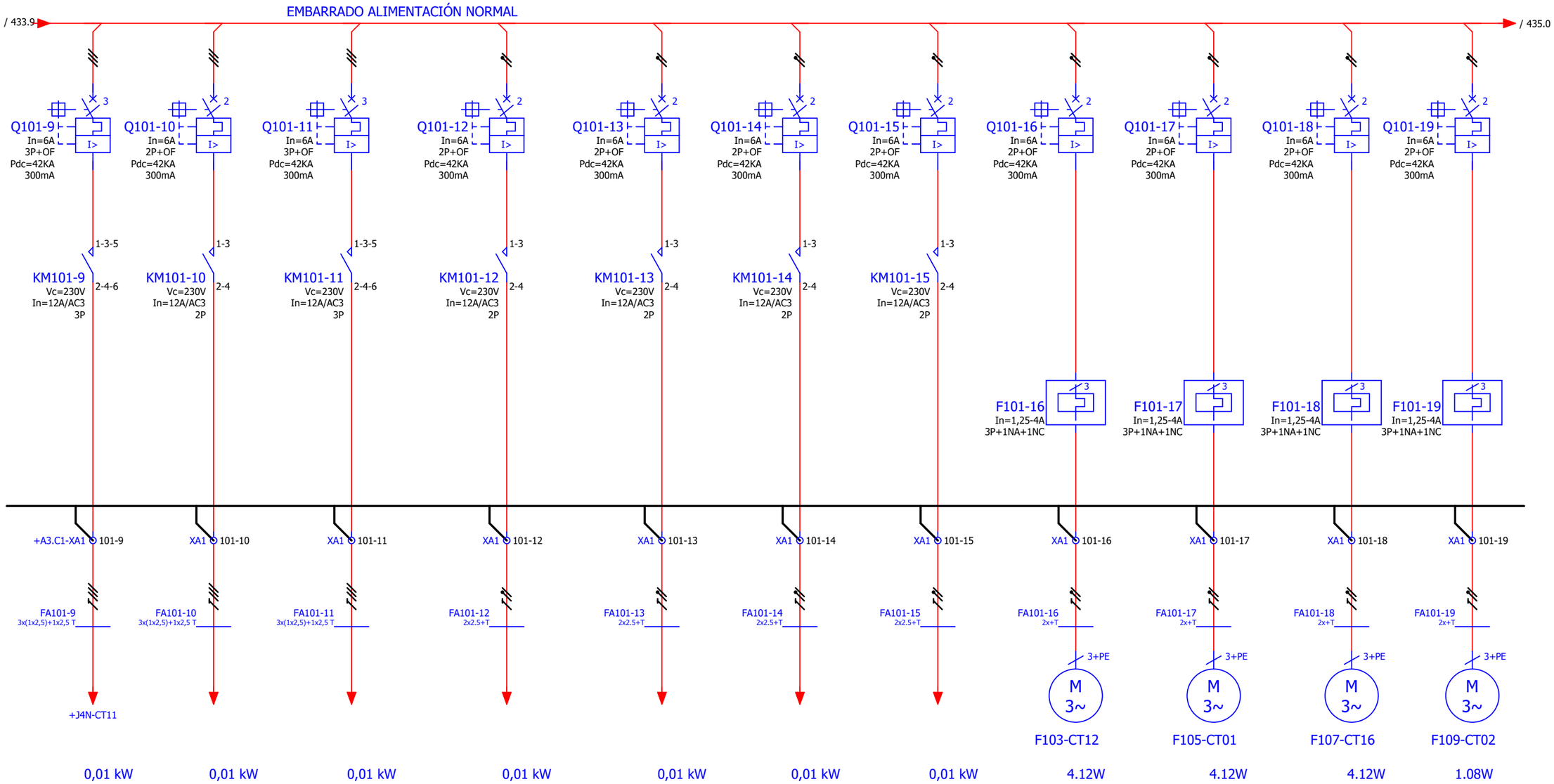

COMPUERTA CORTAFUEGOS SECCIONAMIENTO CATENARIA	COMPUERTA CORTAUEGOS SECCIONAMIENTO CATENARIA 1	COMPUERTA CORTAUEGOS SECCIONAMIENTO CATENARIA 2	COMPUERTA CORTAUEGOS C.T	COMPUERTA CORTAUEGOS B.T	COMPUERTA CORTAUEGOS ASEOS Y VESTIBULO 1	COMPUERTA CORTAFUEGOS ASEOS Y VESTIBULO 2	CUARTO COMUNICACIONES	CUARTO SERVICIO ATENCION AL CLIENTE	CUARTO TECNICO	CUARTO TECNICO DE RED
IMPULSION	ASPIRACION						CLIMATIZACION			

REV.	CLASE DE MODIFICACION	FECHA	NOMBRE	COMP	OBRA
A	PRIMERA EMISIÓN	JUN 24	BIR		

BERRIKUSPENAK / REVISIONES

AHOLKULARIA / CONSULTOR
CAF TURNKEY ENGINEERING

INGENIARI EGILEA
INGENIERO AUTOR
Colegiado Nº 4534

AHOLKULARIAREN ERREFERENTZIA
REFERENCIA CONSULTOR
TTE-II-21004ETS-IEE434

ERREFENTZIA
REFERENCIA
MDIAG-22-434 -A

EUSKO JAURLARITZA GOBIERNO VASCO
EKONOMIAREN GARAPEN ETA AZPIEGITURA SAILA
DEPARTAMENTO DE DESARROLLO ECONÓMICO E INFRAESTRUCTURAS

euskal trenbide sarea
PROIEKTUAREN IKUSKAPENA ETA ZUZENDARITZA
INSPECCION Y DIRECCION DEL PROYECTO

ESKALA ORIGINALA
ESCALA ORIGINAL
SE
EN DIN A1

ESKALA GRAFIKOA
ESCALA GRAFICA

PROIEKTUAREN IZENBURUA
TITULO DEL PROYECTO
ALTZA-GALTZARABORDA TARTEKO INSTALAZIO ELEKTRIKOEN ETA EKIPOEN PROIEKTUA
PROYECTO DE INSTALACIONES ELÉCTRICAS Y EQUIPOS DEL TRAMO DE ALTZA - GALTZARABORDA

PLANOAREN IZENBURUA
TITULO DEL PLANO
ESTACIÓN PASAIA
CUADRO AUXILIAR CA-1
ESQUEMA UNIFILAR

PLANO ZK./ N. PLANO
434

ORRIA / HOJA
434/ 668

0	1	2	3	4	5	6	7	8	9

OHARRAK:
NOTAS:

/ 433.9

400/230 Vca EMBARRADO ALIMENTACIÓN EMERGENCIA

/ 438.0

/ 434.9

400/230 Vca EMBARRADO ALIMENTACIÓN NORMAL

/ 436.0

Q101-20
In=6A
2P+OF
Pdc=42KA
300mA

Q101-21
In=6A
2P+OF
Pdc=42KA
300mA

Q100-2
In=10KA
2P
Pdc=42KA

Q103
In=40A
4P+OF
Pdc=42KA

Q104
In=40A
4P+OF
Pdc=42KA

Q105
i/D
In=32A
2P
30mA

Q105-1
In=16A
2P
Pdc=42KA

Q105-2
In=16A
2P
Pdc=42KA

F101-20
In=1,25-4A
2P+1NA+1NC

F101-21
In=1,25-4A
2P+1NA+1NC

XA1 101-20

XA1 101-21

XA1 103

XA1 104

XA1 105-1

XA1 105-2

FA101-20
3x+T

FA101-21
3x+T

FA103
4x6+T

FA104
4x6+T

FA105-1
2x6+T

FA105-2
2x6+T

3+PE

M
3~

F110-CT06

F111-CT18

1.08W

1.08W

433.1
Alimentación Analizador
de Redes Embarrado Normal

1/N/PE

G3N-T3-T01

G3N-T3-T02

G3N-T4-GB01

G3N-T4-GB02

6 kW

4 kW

2,4 kW

2,4 kW

CUARTO OPERACIONES TELEFONIA	CUARTO AUXILIAR COMINICACIONES		VÍA 1 RESERVA	VÍA 2 RESERVA	4 TOMAS T4 VÍA 1	4 TOMAS T4 VÍA 2
			Reserva		TOMAS CORRIENTE T4 GALERIAS CABLES BAJO ANDENES	

REV.	CLASE DE MODIFICACION	FECHA	NOMBRE	COMP	OBRA
A	PRIMERA EMISIÓN	JUN 24	BIR		

BERRIKUSPENAK / REVISIONES

AHOLKULARIA / CONSULTOR
CAF TURNKEY ENGINEERING

INGENIARI EGILEA
INGENIERO AUTOR
Colegiado Nº 4534

AHOLKULARIAREN ERREFERENTZIA
REFERENCIA CONSULTOR
TTE-II-21004ETS-IEE435

ERREFENTZIA
REFERENCIA
MDIAG-22-435 -A

EUSKO JAURLARITZA GOBIERNO VASCO
EKONOMIAREN GARAPEN ETA AZPIEGITURA SAILA
DEPARTAMENTO DE DESARROLLO ECONÓMICO E INFRAESTRUCTURAS

euskal trenbide sarea
PROIEKTUAREN IKUSKAPENA ETA ZUZENDARITZA
INSPECCION Y DIRECCION DEL PROYECTO

ESKALA ORIGINALA
ESCALA ORIGINAL
SE
EN DIN A1

ESKALA GRAFIKOA
ESCALA GRAFICA

PROIEKTUAREN IZENBURUA
TITULO DEL PROYECTO
ALTZA-GALTZARABORDA TARTEKO INSTALAZIO ELEKTRIKOEN ETA EKIPOEN PROIEKTUA
PROYECTO DE INSTALACIONES ELÉCTRICAS Y EQUIPOS DEL TRAMO DE ALTZA - GALTZARABORDA

PLANOAREN IZENBURUA
TITULO DEL PLANO
ESTACIÓN PASAIA
CUADRO AUXILIAR CA-1
ESQUEMA UNIFILAR

PLANO ZK./ N. PLANO
435

ORRIA / HOJA
435/ 668

OHARRAK:
NOTAS:

/ 435.9

EMBARRADO NORMAL

400/230 Vca

/ 437.0

Q106 In=16A 4P+OF Pdc=42KA 30mA	Q107 In=16A 4P+OF Pdc=42KA 30mA	Q108 In=6A 2P+OF Pdc=20kA 30mA	Q109 In=6A 2P+OF Pdc=20kA 30mA						
Q106-1 In=6A 2P Pdc=42KA	Q106-2 In=6A 2P Pdc=42KA	Q106-3 In=6A 2P Pdc=42KA	Q107-1 In=6A 2P Pdc=42KA	Q107-2 In=6A 2P Pdc=42KA	Q107-3 In=6A 2P Pdc=42KA	Q108-1 In=6A 2P Pdc=20KA	Q108-2 In=6A 2P Pdc=20KA	Q108-3 In=6A 2P Pdc=20KA	
+A3.C5-XA5 106-1	XA5 106-2	XA5 106-3	XA5 107-1	XA5 107-2	XA5 107-3	XA5 108-1	XA5 108-2	XA5 108-2	XA5 109
FA-106-1 2x2.5+T	FA-106-2 2x2.5+T	FA-106-3 2x2.5+T	FA-107-1 2x2.5+T	FA-107-2 2x2.5+T	FA-107-3 2x2.5+T	FA-108-1 2x2,5+T	FA-108-2 2x2,5+T	FA-108-3 2x2,5+T	FA-109-1 2x2,5+T
1/N/PE	1/N/PE	1/N/PE	1/N/PE	1/N/PE	1/N/PE	1/N/PE	1/N/PE	1/N/PE	1/N/PE 1/N/PE
PB01	CT13	CT21	CT01	CT03	1-CT03	CT04	CT05	CT06	M01

POZO BOMBEO 1	CONTROL DE AGUAS Y FILTROS BIOLOGICOS	DISPONIBLE	CUARTO DE TECNICO DE RED	SERVICIO DE ATENCION AL CLIENTE	VESTUARIO FEMENINO	VESTUARIO MASCULINO	CUARTO DE LIMPIEZA	CUARTO DE OPERADORES MOVILES	2 TOMAS T2 VESTIBULO

TOMAS CORRIENTE T4 CUARTOS TECNICOS

REV.	CLASE DE MODIFICACION	FECHA	NOMBRE	COMP	OBRA
A	PRIMERA EMISIÓN	JUN 24	BIR		

BERRIKUSPENAK / REVISIONES

AHOLKULARIA / CONSULTOR
CAF TURNKEY ENGINEERING

INGENIARI EGILEA
INGENIERO AUTOR
Colegiado Nº 4534

AHOLKULARIAREN ERREFERENTZIA
REFERENCIA CONSULTOR
TTE-II-21004ETS-IEE436

ERREFERENTZIA
REFERENCIA
MDIAG-22-436 -A

EUSKO JAURLARITZA GOBIERNO VASCO
EKONOMIAREN GARAPEN ETA AZPIEGITURA SAILA
DEPARTAMENTO DE DESARROLLO ECONÓMICO E INFRAESTRUCTURAS

euskal trenbide sarea
PROIEKTUAREN IKUSKAPENA ETA ZUZENDARITZA
INSPECCION Y DIRECCION DEL PROYECTO

ESKALA ORIGINALA
ESCALA ORIGINAL
SE
EN DIN A1

ESKALA GRAFIKOA
ESCALA GRAFICA

PROIEKTUAREN IZENBURUA
TITULO DEL PROYECTO
ALTZA-GALTZARABORDA TARTEKO INSTALAZIO ELEKTRIKOEN ETA EKIPOEN PROIEKTUA
PROYECTO DE INSTALACIONES ELÉCTRICAS Y EQUIPOS DEL TRAMO DE ALTZA - GALTZARABORDA

PLANOAREN IZENBURUA
TITULO DEL PLANO
ESTACIÓN PASAIA
CUADRO AUXILIAR CA-1
ESQUEMA UNIFILAR

PLANO ZK./ N. PLANO
436

ORRIA / HOJA
436/ 668

OHARRAK:
NOTAS:

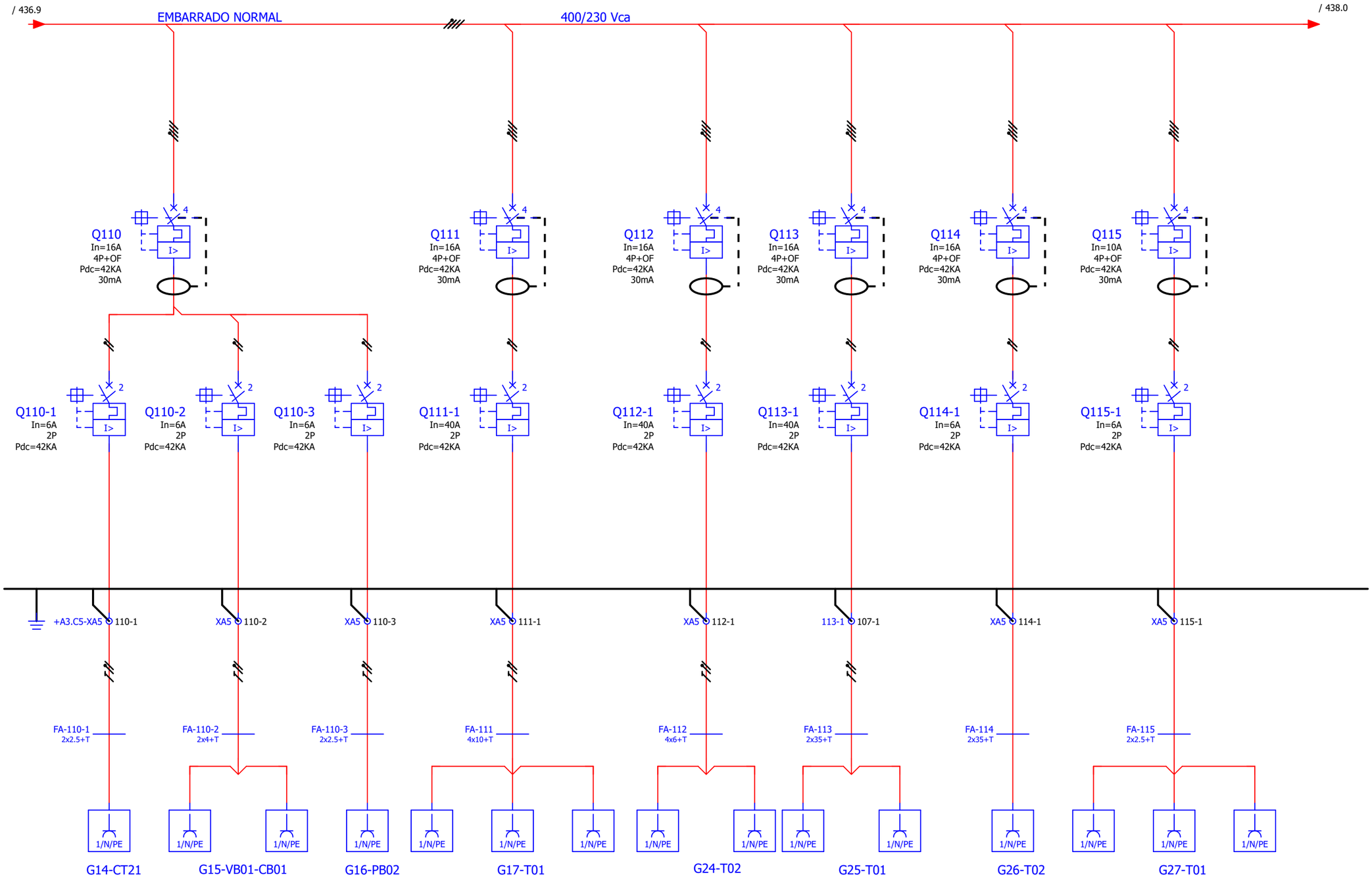

CUARTO DISPONIBLE	2 TOMAS EBA	POZO DE BOMBEO 2	VIA 1 3TOMAS T3	VIA 2 2TOMAS T3	VIA 1 TOMAS T3	VIA 2 TOMAS T3	TOMAS CORRIENTE T3 VIA1 TUNEL PASAIA-GALTZARABORDA
TOMAS CORRIENTE T4 CUARTOS TECNICOS			TOMAS 3 TUNEL S.E. SASUATEGI-PASAIA		TOMAS 3 TUNEL PASAIA-FONDO SACO TUNEL SENTIDO GALTZARABORDA		

REV.	CLASE DE MODIFICACION	FECHA	NOMBRE	COMP	OBRA
A	PRIMERA EMISIÓN	JUN 24	BIR		

BERRIKUSPENAK / REVISIONES

AHOLKULARIA/ CONSULTOR
CAF TURNKEY ENGINEERING

INGENIARI EGILEA
INGENIERO AUTOR
Colegiado Nº 4534

AHOLKULARIAREN ERREFERENTZIA
REFERENCIA CONSULTOR
TTE-II-21004ETS-IEE437

ERREFENTZIA
REFERENCIA
MDIAG-22-437 -A

EUSKO JAURLARITZA GOBIERNO VASCO
EKONOMIAREN GARAPEN ETA AZPIEGITURA SAILA
DEPARTAMENTO DE DESARROLLO ECONÓMICO E INFRAESTRUCTURAS

euskal trenbide sarea
PROIEKTUAREN IKUSKAPENA ETA ZUZENDARITZA
INSPECCION Y DIRECCION DEL PROYECTO

ESKALA ORIGINALA
ESCALA ORIGINAL
SE
EN DIN A1

ESKALA GRAFIKOA
ESCALA GRAFICA

PROIEKTUAREN IZENBURUA
TITULO DEL PROYECTO
ALTZA-GALTZARABORDA TARTEKO INSTALAZIO ELEKTRIKOEN ETA EKIPOEN PROIEKTUA
PROYECTO DE INSTALACIONES ELÉCTRICAS Y EQUIPOS DEL TRAMO DE ALTZA - GALTZARABORDA

PLANOAREN IZENBURUA
TITULO DEL PLANO
ESTACIÓN PASAIA
CUADRO AUXILIAR CA-1
ESQUEMA UNIFILAR

PLANO ZK./ N. PLANO
437

ORRIA / HOJA
437/ 668

OHARRAK:
NOTAS:

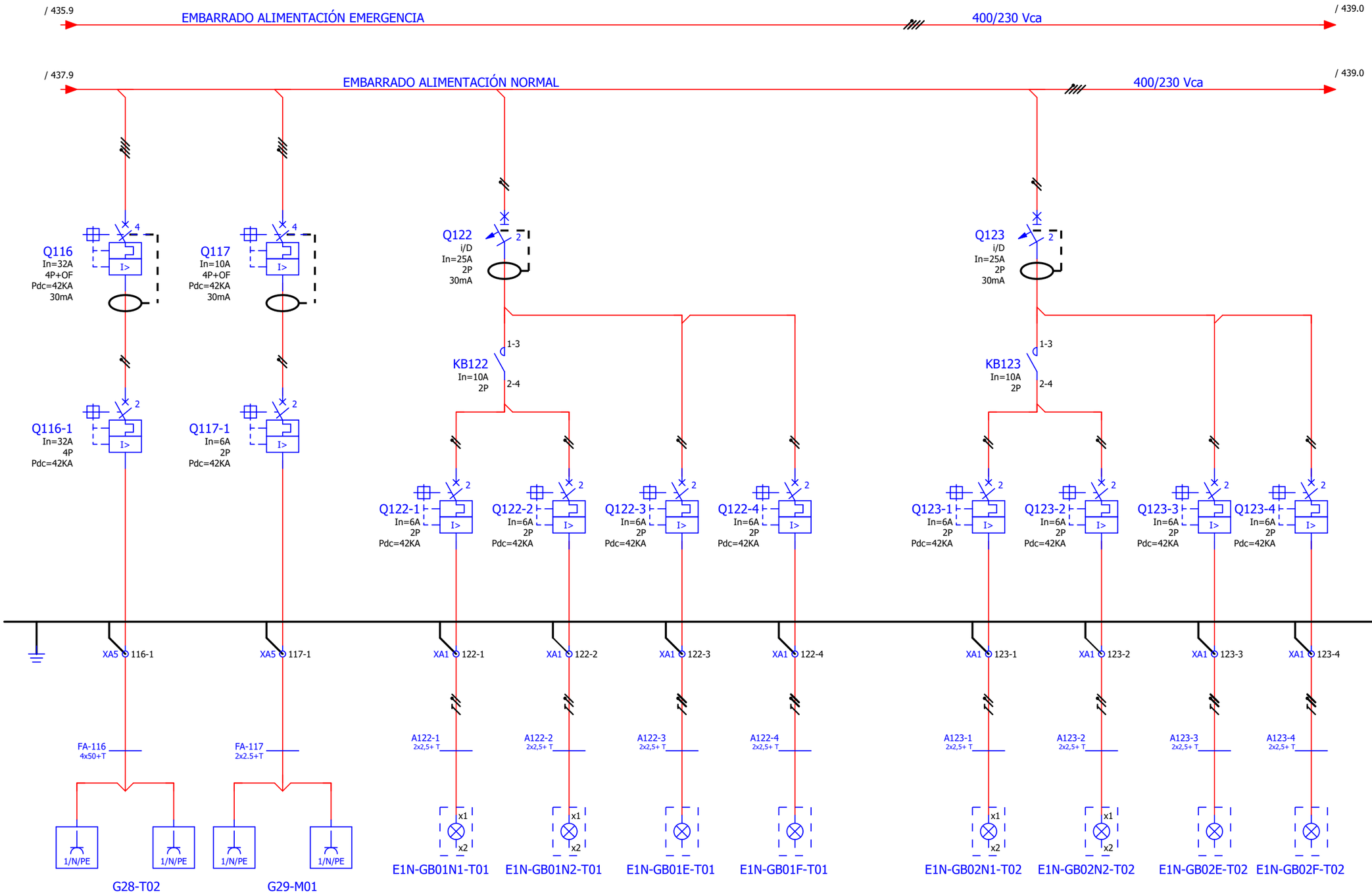

TOMAS CORRIENTE T3 VIA 2	DESFIBRILADOR	VÍA 1 CIRCUITO 1	VÍA 1 CIRCUITO 2	VÍA 1 EVACUACIÓN CIRCUITO 1	VÍA 1 EVACUACIÓN CIRCUITO 2	VÍA 2 CIRCUITO 1	VÍA 2 CIRCUITO 2	VÍA 2 EVACUACIÓN CIRCUITO 1	VÍA 2 EVACUACIÓN CIRCUITO 2

TOMAS 3 TUNEL PASAIA - FONDO SACO
TUNEL SENTIDO GALTZARABORDA

ALUMBRADO GALERÍAS BAJO ANDENES

REV.	CLASE DE MODIFICACION	FECHA	NOMBRE	COMP	OBRA
A	PRIMERA EMISIÓN	JUN 24	BIR		

BERRIKUSPENAK / REVISIONES

AHOLKULARIA / CONSULTOR
CAF TURNKEY ENGINEERING

INGENIARI EGILEA
INGENIERO AUTOR
Colegiado Nº 4534

AHOLKULARIAREN ERREFERENTZIA
REFERENCIA CONSULTOR
TTE-II-21004ETS-IEE438

ERREFENTZIA
REFERENCIA
MDIAG-22-438 -A

EUSKO JAURLARITZA GOBIERNO VASCO
EKONOMIAREN GARAPEN ETA AZPIEGITURA SAILA
DEPARTAMENTO DE DESARROLLO ECONÓMICO E INFRAESTRUCTURAS

euskal trenbide sarea
PROIEKTUAREN IKUSKAPENA ETA ZUZENDARITZA
INSPECCION Y DIRECCION DEL PROYECTO

ESKALA ORIGINALA
ESCALA ORIGINAL
SE
EN DIN A1

ESKALA GRAFIKOA
ESCALA GRAFICA

PROIEKTUAREN IZENBURUA
TITULO DEL PROYECTO
ALTZA-GALTZARABORDA TARTEKO INSTALAZIO ELEKTRIKOEN ETA EKIPOEN PROIEKTUA
PROYECTO DE INSTALACIONES ELÉCTRICAS Y EQUIPOS DEL TRAMO DE ALTZA - GALTZARABORDA

PLANOAREN IZENBURUA
TITULO DEL PLANO
ESTACIÓN PASAIA
CUADRO AUXILIAR CA-1
ESQUEMA UNIFILAR

PLANO ZK./ N. PLANO
438

ORRIA / HOJA
438/ 668

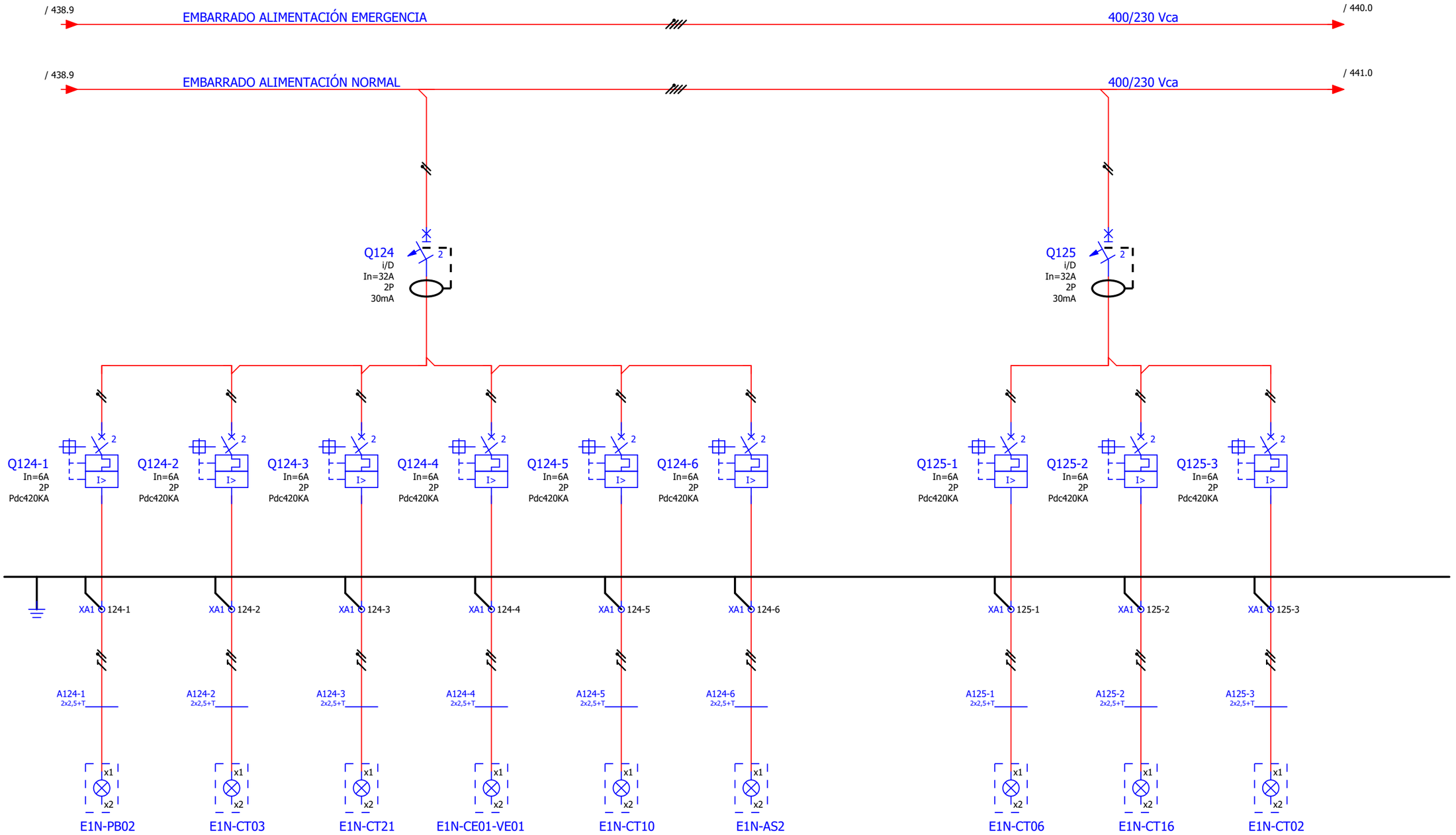

VÍA 2 POZO DE BOMBEO PB-1	VIA2 CONTROL DE AGUAS Y FILTROS BIOLOGICOS	VIA2 DISPONIBLE	VIA2 VE 1 LORETE	VIA 1 PASILLO CT´S	VIA1 ASCENSOR	CUARTO DE OPERADORES MOVILES	CUARTO TECNICO DE RED	SERVICE ATENCION A CLIENTES

ALUMBRADO CUARTOS TECNICOS TESTERO ALTZA

OHARRAK:
NOTAS:

REV.	CLASE DE MODIFICACION	FECHA	NOMBRE	COMP	OBRA
A	PRIMERA EMISIÓN	JUN 24	BIR		

BERRIKUSPENAK / REVISIONES

AHOLKULARIA / CONSULTOR
CAF TURNKEY ENGINEERING

INGENIARI EGILEA
INGENIERO AUTOR
Colegiado Nº 4534

AHOLKULARIAREN ERREFERENTZIA
REFERENCIA CONSULTOR
TTE-II-21004ETS-IEE439

ERREFENTZIA
REFERENCIA
MDIAG-22-439 -A

EUSKO JAURLARITZA GOBIERNO VASCO
EKONOMIAREN GARAPEN ETA AZPIEGITURA SAILA
DEPARTAMENTO DE DESARROLLO ECONÓMICO E INFRAESTRUCTURAS

euskal trenbide sarea
PROIEKTUAREN IKUSKAPENA ETA ZUZENDARITZA
INSPECCION Y DIRECCION DEL PROYECTO

ESKALA ORIGINALA
ESCALA ORIGINAL
SE
EN DIN A1

ESKALA GRAFIKOA
ESCALA GRAFICA

PROIEKTUAREN IZENBURUA
TITULO DEL PROYECTO
ALTZA-GALTZARABORDA TARTEKO INSTALAZIO ELEKTRIKOEN ETA EKIPOEN PROIEKTUA
PROYECTO DE INSTALACIONES ELÉCTRICAS Y EQUIPOS DEL TRAMO DE ALTZA - GALTZARABORDA

PLANOAREN IZENBURUA
TITULO DEL PLANO
ESTACIÓN PASAIA
CUADRO AUXILIAR CA-1
ESQUEMA UNIFILAR

PLANO ZK./ N. PLANO
439

ORRIA / HOJA
439/ 668

0	1	2	3	4	5	6	7	8	9

OHARRAK:
NOTAS:

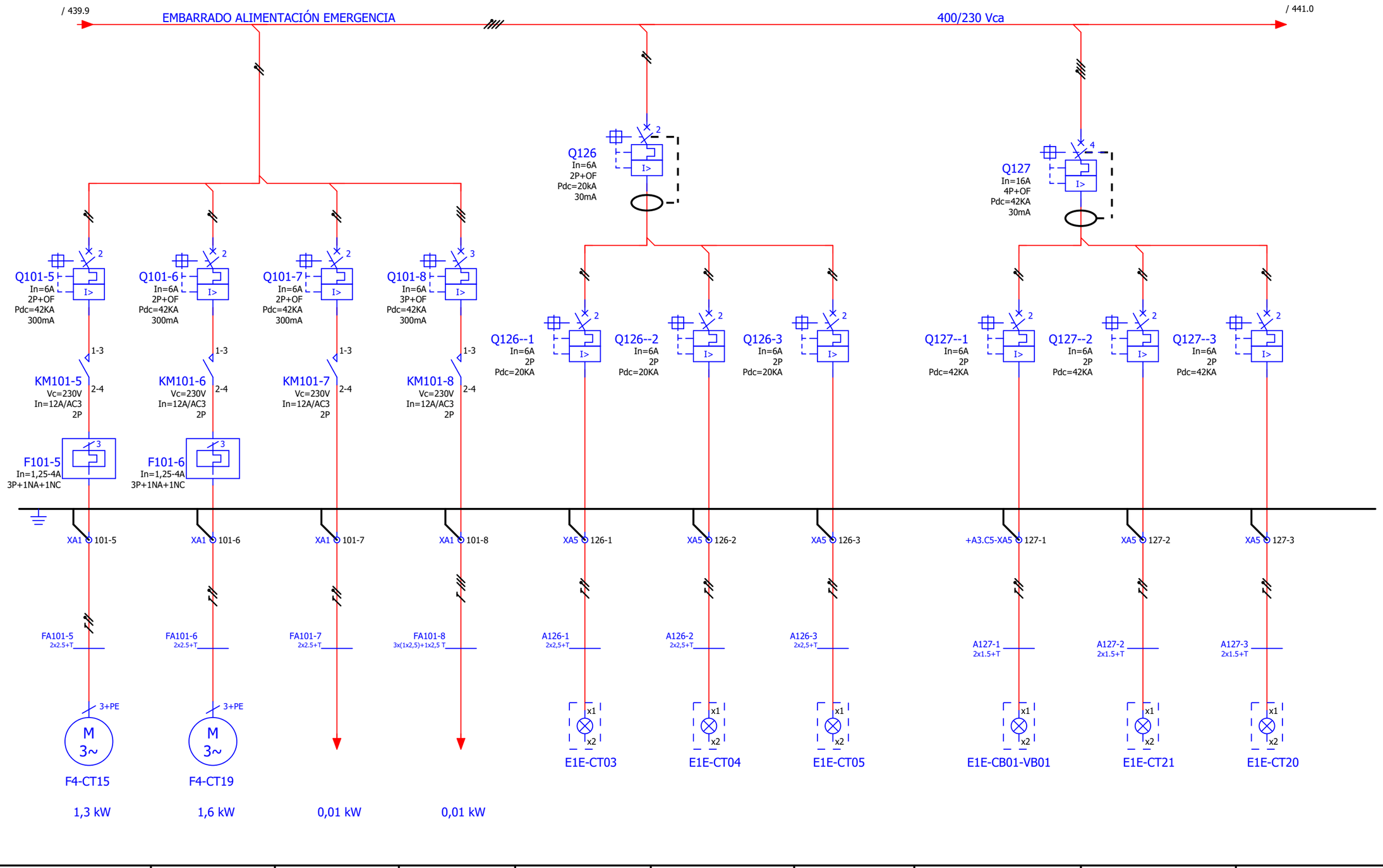

VENTILACIÓN DE SOBREPRESIÓN VIA 1	VENTILACIÓN DE SOBREPRESIÓN VIA 2	COMPUERTA CORTAFUEGOS CUARTO B.T.	COMPUERTA CORTAFUEGOS CUARTO C.T.	VESTUARIO FEMENINO	VESTUARIO MASCULINO	CUARTO DE LIMPIEZA	VENTILACION CUARTO EBA	VIA 1 DISPONIBLE	VIA 1 CONDUCTO EBA
IMPULSION				ALUMBRADO CUARTOS TECNICOS TESTERO ALTZA			ALUMBRADO CUARTOS TECNICOS TESTERO GALTZARABORDA		

REV.	CLASE DE MODIFICACION	FECHA	NOMBRE	COMP	OBRA
A	PRIMERA EMISIÓN	JUN 24	BIR		

BERRIKUSPENAK / REVISIONES

AHOLKULARIA / CONSULTOR
CAF TURNKEY ENGINEERING

INGENIARI EGILEA
INGENIERO AUTOR
Colegiado Nº 4534

AHOLKULARIAREN ERREFERENTZIA
REFERENCIA CONSULTOR
TTE-II-21004ETS-IEE440

ERREFENTZIA
REFERENCIA
MDIAG-22-440 -A

EUSKO JAURLARITZA GOBIERNO VASCO
EKONOMIAREN GARAPEN ETA AZPIEGITURA SAILA
DEPARTAMENTO DE DESARROLLO ECONÓMICO E INFRAESTRUCTURAS

euskal trenbide sarea
PROIEKTUAREN IKUSKAPENA ETA ZUZENDARITZA
INSPECCION Y DIRECCION DEL PROYECTO

ESKALA ORIGINALA
ESCALA ORIGINAL
SE
EN DIN A1

ESKALA GRAFIKOA
ESCALA GRAFICA

PROIEKTUAREN IZENBURUA
TITULO DEL PROYECTO
ALTZA-GALTZARABORDA TARTEKO INSTALAZIO ELEKTRIKOEN ETA EKIPOEN PROIEKTUA
PROYECTO DE INSTALACIONES ELÉCTRICAS Y EQUIPOS DEL TRAMO DE ALTZA - GALTZARABORDA

PLANOAREN IZENBURUA
TITULO DEL PLANO
ESTACIÓN PASAIA
CUADRO AUXILIAR CA-1
ESQUEMA UNIFILAR

PLANO ZK./ N. PLANO
440

ORRIA / HOJA
440/ 668

0	1	2	3	4	5	6	7	8	9

OHARRAK:
NOTAS:

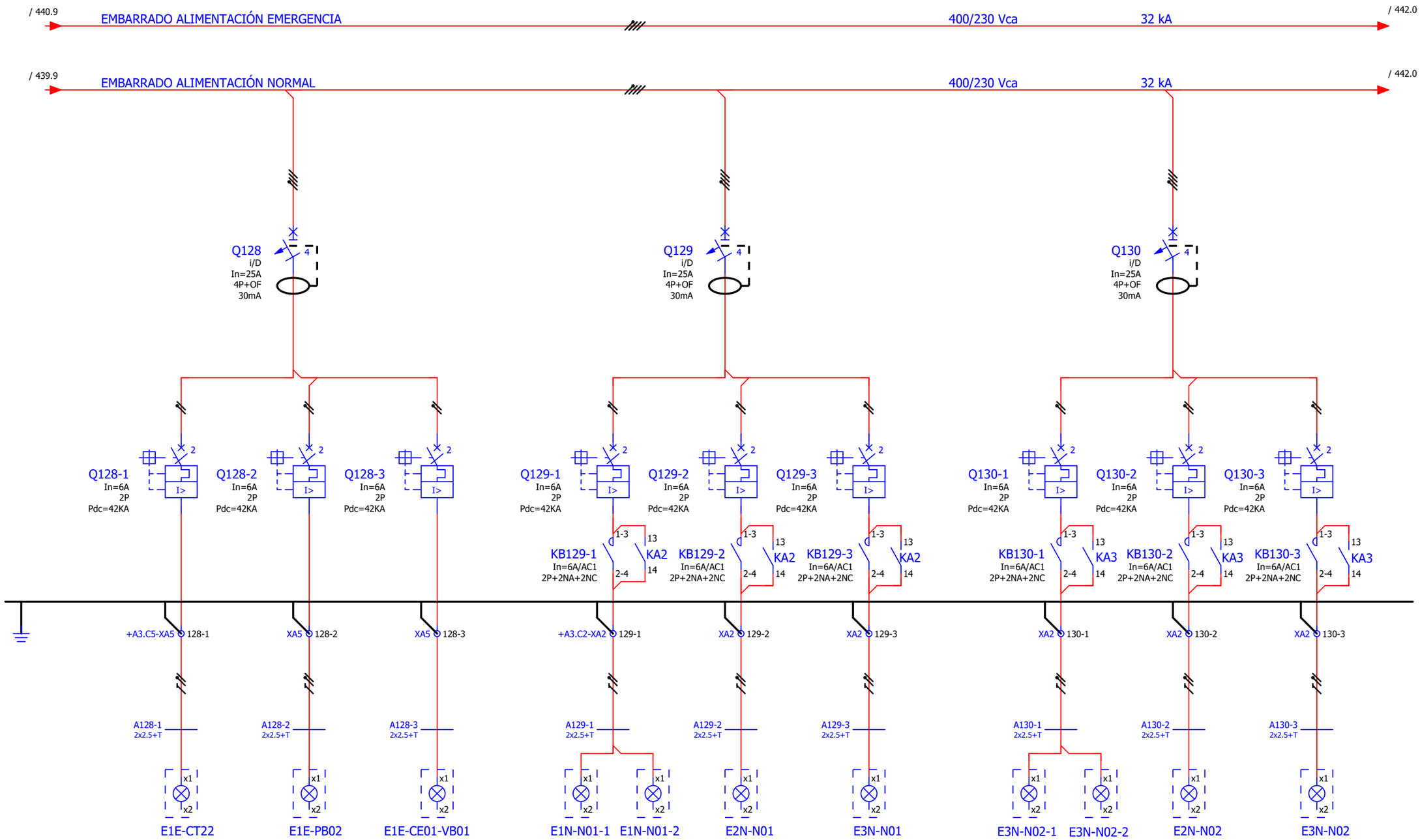

VIA 2 CONDUCTO EBA	VIA2 POZO PB2	VIA1 VE2 SAN MARCOS	DIRECTO ANDÉN VÍA 1 CIRCUITO 1 Y ALUMBRADO BAJO ESCALERA	DIRECTO ANDÉN VÍA 1 CIRCUITO 2	DIRECTO ANDÉN VÍA 1 CIRCUITO 3	DIRECTO ANDÉN VÍA 2 CIRCUITO 1 Y ALUMBRADO BAJO ESCALERA	DIRECTO ANDÉN VÍA 2 CIRCUITO 2	DIRECTO ANDÉN VÍA 2 CIRCUITO 3
ALUMBRADO CUARTOS TECNICOS TESTERO GALTZARABORDA			ALUMBRADO ANDENES					

REV.	CLASE DE MODIFICACION	FECHA	NOMBRE	COMP	OBRA
A	PRIMERA EMISIÓN	JUN 24	BIR		

BERRIKUSPENAK / REVISIONES

AHOLKULARIA / CONSULTOR
CAF TURNKEY ENGINEERING

INGENIARI EGILEA
INGENIERO AUTOR
Colegiado Nº 4534

AHOLKULARIAREN ERREFERENTZIA
REFERENCIA CONSULTOR
TTE-II-21004ETS-IEE441

ERREFENTZIA
REFERENCIA
MDIAG-22-441 -A

EUSKO JAURLARITZA GOBIERNO VASCO
EKONOMIAREN GARAPEN ETA AZPIEGITURA SAILA
DEPARTAMENTO DE DESARROLLO ECONÓMICO E INFRAESTRUCTURAS

euskal trenbide sarea
PROIEKTUAREN IKUSKAPENA ETA ZUZENDARITZA
INSPECCION Y DIRECCION DEL PROYECTO

ESKALA ORIGINALA
ESCALA ORIGINAL
SE
EN DIN A1

ESKALA GRAFIKOA
ESCALA GRAFICA

PROIEKTUAREN IZENBURUA
TITULO DEL PROYECTO
ALTZA-GALTZARABORDA TARTEKO INSTALAZIO ELEKTRIKOEN ETA EKIPOEN PROIEKTUA
PROYECTO DE INSTALACIONES ELÉCTRICAS Y EQUIPOS DEL TRAMO DE ALTZA - GALTZARABORDA

PLANOAREN IZENBURUA
TITULO DEL PLANO
ESTACIÓN PASAIA
CUADRO AUXILIAR CA-1
ESQUEMA UNIFILAR

PLANO ZK./ N. PLANO
441

ORRIA / HOJA
441/ 668

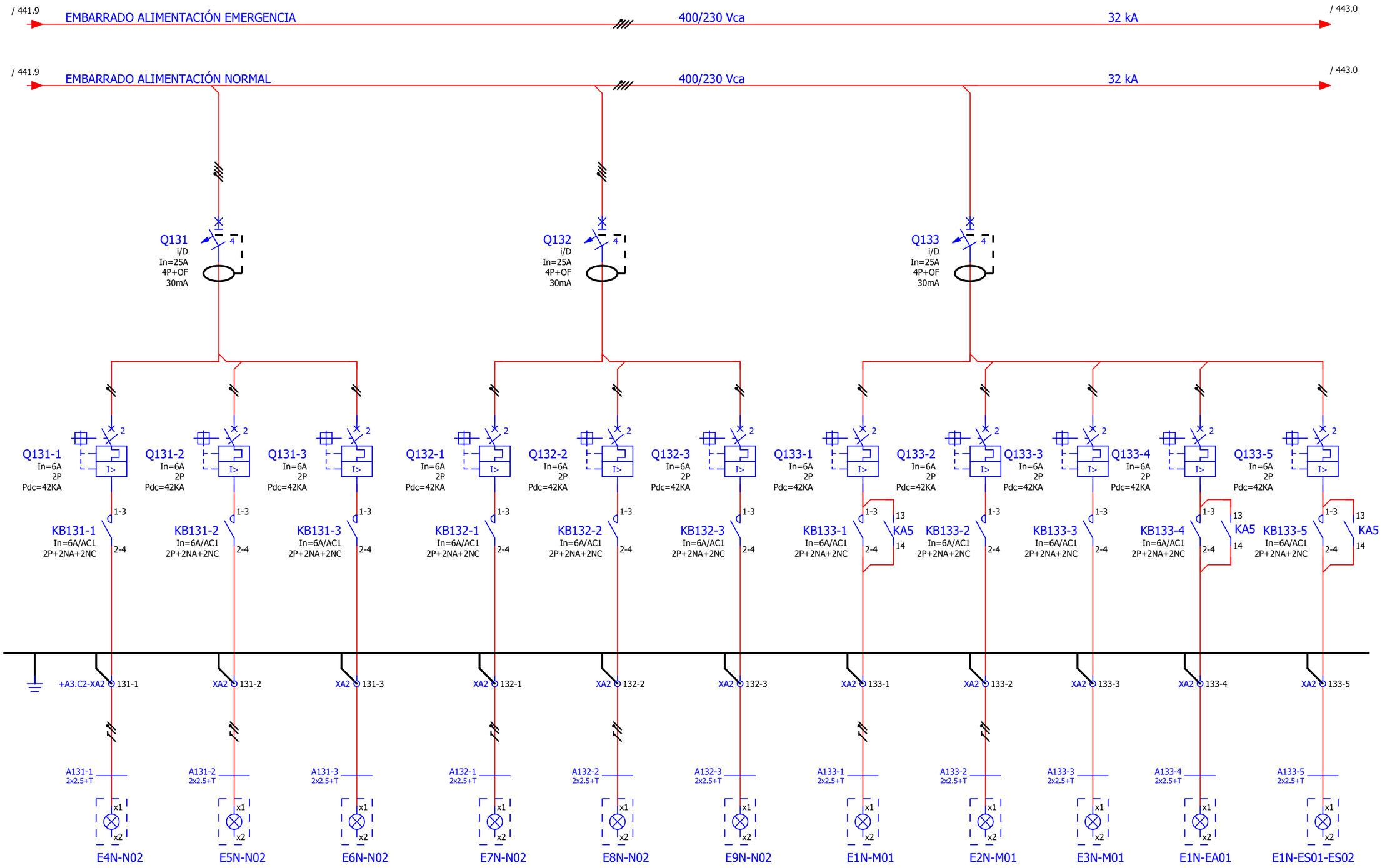

INDIRECTO ANDÉN VÍA 1 CIRCUITO 1	INDIRECTO ANDÉN VÍA 1 CIRCUITO 2	INDIRECTO ANDÉN VÍA 1 CIRCUITO 3	INDIRECTO ANDÉN VÍA 2 CIRCUITO 1	INDIRECTO ANDÉN VÍA 2 CIRCUITO 2	INDIRECTO ANDÉN VÍA 2 CIRCUITO 3	DIRECTO NORMAL	INDIRECTO	BACULO EXTERIOR	ALUMBRADO CORALINA	ALUMBRADO ACCESOS MECANICOS PASAMANOS
ALUMBRADO ANDENES						ALUMBRADO VESTIBULO		ALUMBRADO EXTERIOR		

OHARRAK:
NOTAS:

REV.	CLASE DE MODIFICACION	FECHA	NOMBRE	COMP	OBRA
A	PRIMERA EMISIÓN	JUN 24	BIR		

BERRIKUSPENAK / REVISIONES

AHOLKULARIA / CONSULTOR
CAF TURNKEY ENGINEERING

INGENIARI EGILEA
INGENIERO AUTOR
Colegiado Nº 4534

AHOLKULARIAREN ERREFERENTZIA
REFERENCIA CONSULTOR
TTE-II-21004ETS-IEE442

ERREFENTZIA
REFERENCIA
MDIAG-22-442 -A

EUSKO JAURLARITZA GOBIERNO VASCO
EKONOMIAREN GARAPEN ETA AZPIEGITURA SAILA
DEPARTAMENTO DE DESARROLLO ECONÓMICO E INFRAESTRUCTURAS

euskal trenbide sarea
PROIEKTUAREN IKUSKAPENA ETA ZUZENDARITZA
INSPECCION Y DIRECCION DEL PROYECTO

ESKALA ORIGINALA
ESCALA ORIGINAL
SE
EN DIN A1

ESKALA GRAFIKOA
ESCALA GRAFICA

PROIEKTUAREN IZENBURUA
TITULO DEL PROYECTO
ALTZA-GALTZARABORDA TARTEKO INSTALAZIO ELEKTRIKOEN ETA EKIPOEN PROIEKTUA
PROYECTO DE INSTALACIONES ELÉCTRICAS Y EQUIPOS DEL TRAMO DE ALTZA - GALTZARABORDA

PLANOAREN IZENBURUA
TITULO DEL PLANO
ESTACIÓN PASAIA
CUADRO AUXILIAR CA-1
ESQUEMA UNIFILAR

PLANO ZK./ N. PLANO
442

ORRIA / HOJA
442/ 668

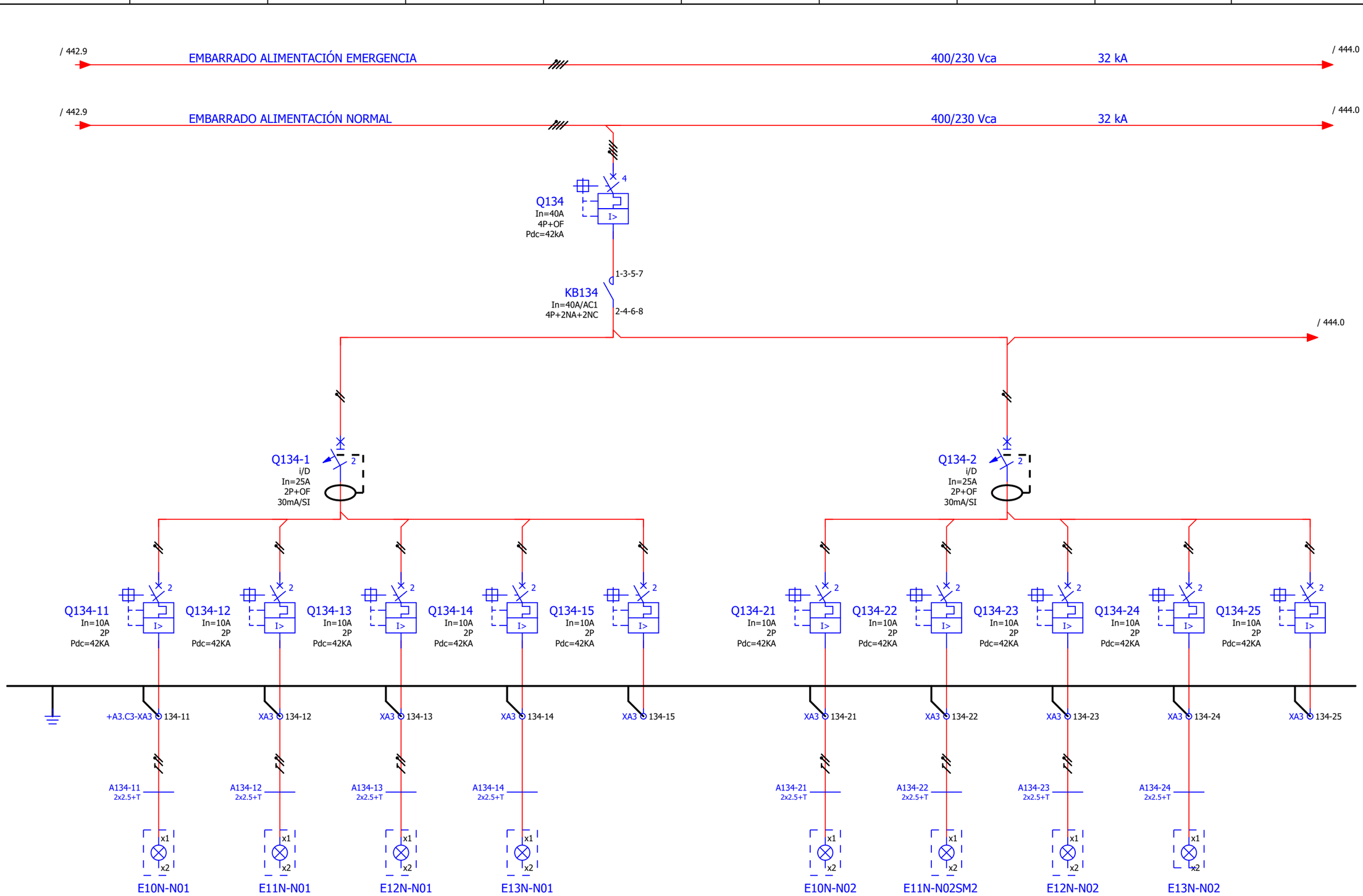

NOMBRE ESTACION VIA1	SEÑALIZACION MOVILIDAD REDUCIDA VIA1	INDICACION SALIDA VIA 1	PANEL TIEMPO VIA 1	Reserva	NOMBRE ESTACION VIA2	SEÑALIZACION MOVILIDAD REDUCIDA VIA2	INDICACION SALIDA VIA 2	PANEL TIEMPO VIA 2	Reserva

ALUMBRADO SEÑALÉTICA INTERIOR METRO ANDENES

OHARRAK:
NOTAS:

REV.	CLASE DE MODIFICACION	FECHA	NOMBRE	COMP	OBRA
A	PRIMERA EMISIÓN	JUN 24	BIR		

BERRIKUSPENAK / REVISIONES

AHOLKULARIA / CONSULTOR: CAF TURNKEY ENGINEERING

INGENIARI EGILEA INGENIERO AUTOR: Colegiado Nº 4534

AHOLKULARIAREN ERREFERENTZIA REFERENCIA CONSULTOR: TTE-II-21004ETS-IEE443

ERREFENTZIA REFERENCIA: **MDIAG-22-443 -A**

EUSKO JAURLARITZA GOBIERNO VASCO
EKONOMIAREN GARAPEN ETA AZPIEGITURA SAILA
DEPARTAMENTO DE DESARROLLO ECONÓMICO E INFRAESTRUCTURAS

euskal trenbide sarea
PROIEKTUAREN IKUSKAPENA ETA ZUZENDARITZA
INSPECCION Y DIRECCION DEL PROYECTO

ESKALA ORIGINALA
ESCALA ORIGINAL
SE
EN DIN A1

ESKALA GRAFIKOA
ESCALA GRAFICA

PROIEKTUAREN IZENBURUA
TITULO DEL PROYECTO
ALTZA-GALTZARABORDA TARTEKO INSTALAZIO ELEKTRIKOEN ETA EKIPOEN PROIEKTUA
PROYECTO DE INSTALACIONES ELÉCTRICAS Y EQUIPOS DEL TRAMO DE ALTZA - GALTZARABORDA

PLANOAREN IZENBURUA
TITULO DEL PLANO
ESTACIÓN PASAIA
CUADRO AUXILIAR CA-1
ESQUEMA UNIFILAR

PLANO ZK./ N. PLANO: 443

ORRIA / HOJA: 443/ 668

0	1	2	3	4	5	6	7	8	9

OHARRAK:
NOTAS:

/ 443.9 EMBARRADO ALIMENTACIÓN EMERGENCIA 400/230 Vca 32 kA / 445.0

/ 443.9 EMBARRADO ALIMENTACIÓN NORMAL 400/230 Vca 32 kA / 445.0

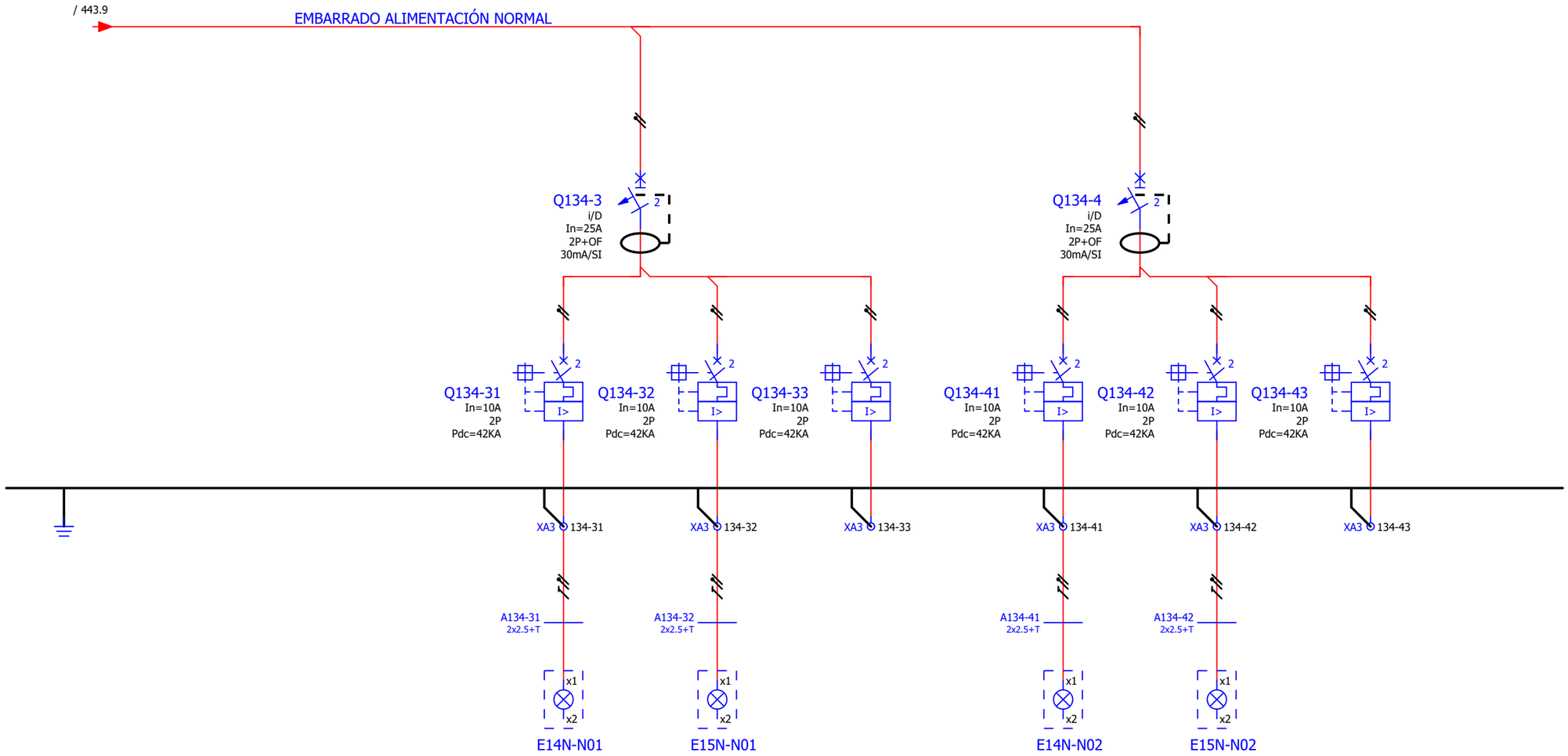

CIRCUITO 1 ANDÉN VÍA 1	CIRCUITO 2 ANDÉN VÍA 1	Reserva	CIRCUITO 1 ANDÉN VÍA 2	CIRCUITO 2 ANDÉN VÍA 2	Reserva

ALUMBRADO SEÑALÉTICA INTERIOR COMERCIAL ANDENES

REV.	CLASE DE MODIFICACION	FECHA	NOMBRE	COMP	OBRA
A	PRIMERA EMISIÓN	JUN 24	BIR		

BERRIKUSPENAK / REVISIONES

AHOLKULARIA / CONSULTOR
CAF TURNKEY ENGINEERING

INGENIARI EGILEA
INGENIERO AUTOR
Colegiado Nº 4534

AHOLKULARIAREN ERREFERENTZIA
REFERENCIA CONSULTOR
TTE-II-21004ETS-IEE444

ERREFENTZIA
REFERENCIA
MDIAG-22-444 -A

EUSKO JAURLARITZA GOBIERNO VASCO
EKONOMIAREN GARAPEN ETA AZPIEGITURA SAILA
DEPARTAMENTO DE DESARROLLO ECONÓMICO E INFRAESTRUCTURAS

euskal trenbide sarea
PROIEKTUAREN IKUSKAPENA ETA ZUZENDARITZA
INSPECCION Y DIRECCION DEL PROYECTO

ESKALA ORIGINALA
ESCALA ORIGINAL
SE
EN DIN A1

ESKALA GRAFIKOA
ESCALA GRAFICA

PROIEKTUAREN IZENBURUA
TITULO DEL PROYECTO
ALTZA-GALTZARABORDA TARTEKO INSTALAZIO ELEKTRIKOEN ETA EKIPOEN PROIEKTUA
PROYECTO DE INSTALACIONES ELÉCTRICAS Y EQUIPOS DEL TRAMO DE ALTZA - GALTZARABORDA

PLANOAREN IZENBURUA
TITULO DEL PLANO
ESTACIÓN PASAIA
CUADRO AUXILIAR CA-1
ESQUEMA UNIFILAR

PLANO ZK./ N. PLANO
444

ORRIA / HOJA
444/ 668

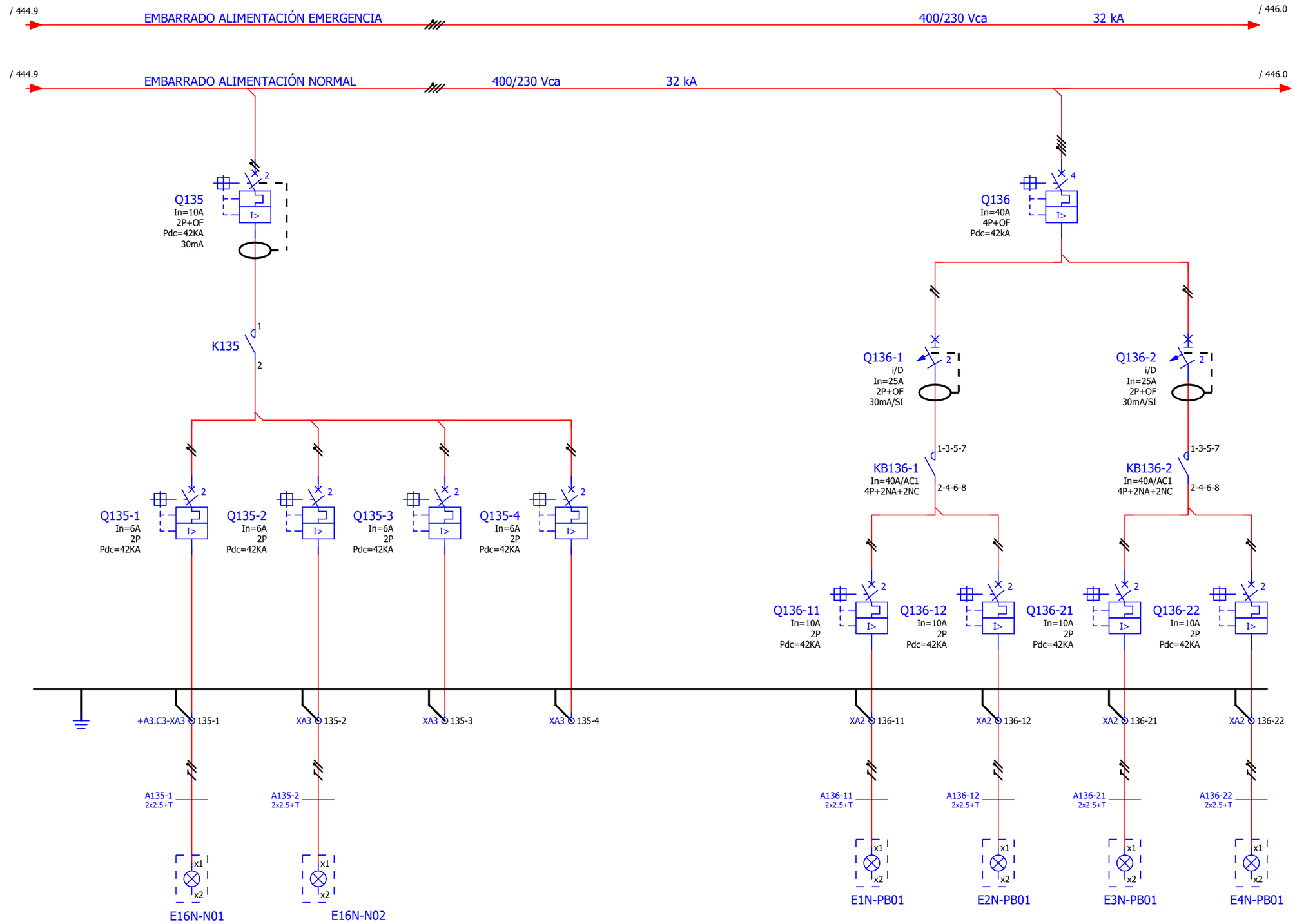

ANDÉN VÍA 1	ANDÉN VÍA 2	Reserva	Reserva	TOTEM SITUACION ESTACION	PANEL INFORMATIVO	BACULO ASCENSOR	PANEL INFORMATIVO ASCENSOR	

ALIMENTACIÓN KIT'S AUTÓNOMOS ALUMBRADO SEÑALÉTICA INTERIOR ANDENES TESTERO PASAIA

SEÑALÉTICA EXTERIOR

OHARRAK:
NOTAS:

REV.	CLASE DE MODIFICACION	FECHA	NOMBRE	COMP	OBRA
A	PRIMERA EMISIÓN	JUN 24	BIR		

BERRIKUSPENAK / REVISIONES

AHOLKULARIA / CONSULTOR
CAF TURNKEY ENGINEERING

INGENIARI EGILEA
INGENIERO AUTOR
Colegiado Nº 4534

AHOLKULARIAREN ERREFERENTZIA
REFERENCIA CONSULTOR
TTE-II-21004ETS-IEE445

ERREFENTZIA
REFERENCIA
MDIAG-22-445 -A

EUSKO JAURLARITZA GOBIERNO VASCO
EKONOMIAREN GARAPEN ETA AZPIEGITURA SAILA
DEPARTAMENTO DE DESARROLLO ECONÓMICO E INFRAESTRUCTURAS

euskal trenbide sarea
PROIEKTUAREN IKUSKAPENA ETA ZUZENDARITZA
INSPECCION Y DIRECCION DEL PROYECTO

ESKALA ORIGINALA
ESCALA ORIGINAL
SE
EN DIN A1

ESKALA GRAFIKOA
ESCALA GRAFICA

PROIEKTUAREN IZENBURUA
TITULO DEL PROYECTO
ALTZA-GALTZARABORDA TARTEKO INSTALAZIO ELEKTRIKOEN ETA EKIPOEN PROIEKTUA
PROYECTO DE INSTALACIONES ELÉCTRICAS Y EQUIPOS DEL TRAMO DE ALTZA - GALTZARABORDA

PLANOAREN IZENBURUA
TITULO DEL PLANO
ESTACIÓN PASAIA
CUADRO AUXILIAR CA-1
ESQUEMA UNIFILAR

PLANO ZK./ N. PLANO
445

ORRIA / HOJA
445/ 668

0	1	2	3	4	5	6	7	8	9

OHARRAK:
NOTAS:

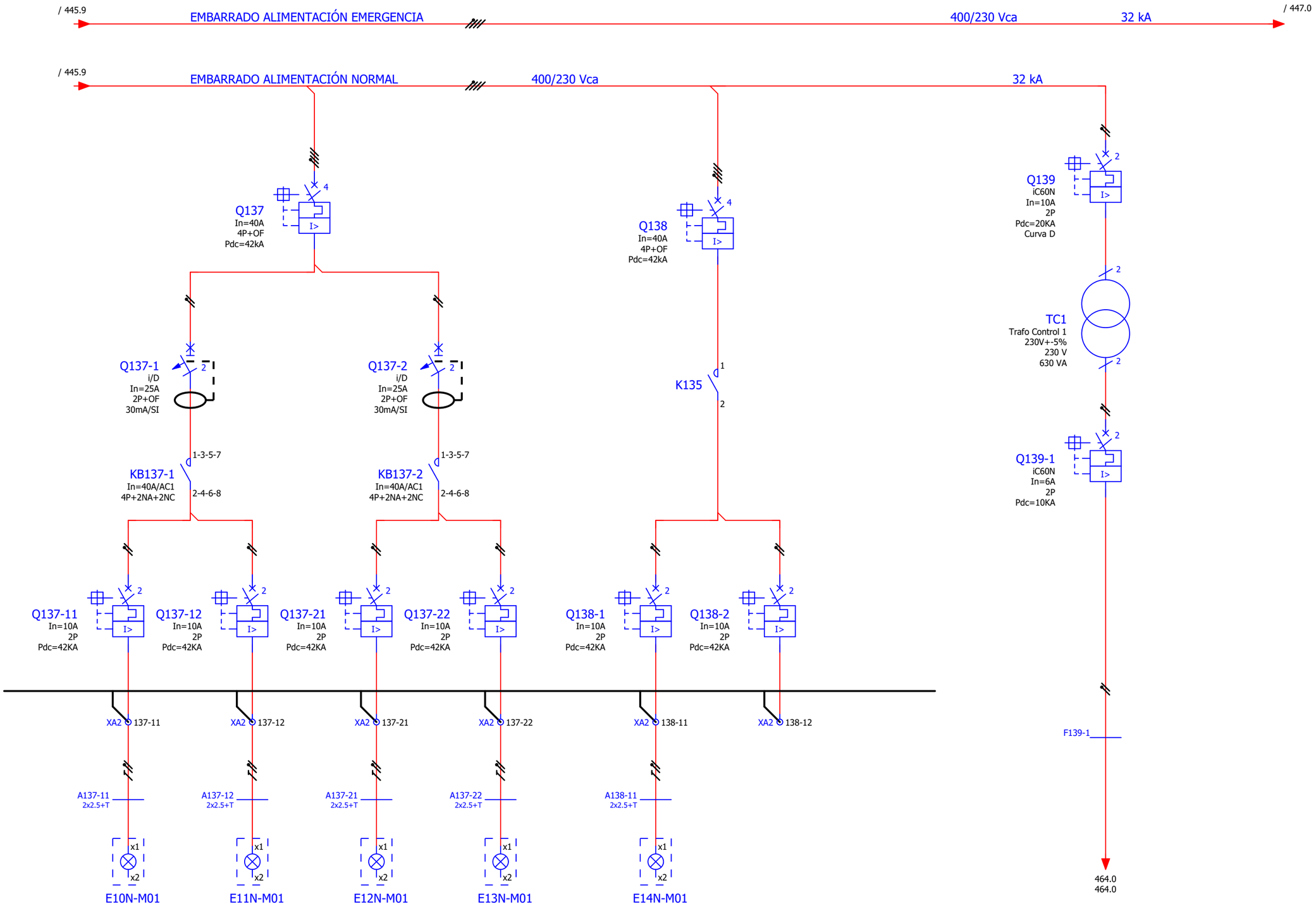

A	PRIMERA EMISIÓN	JUN 24	BIR				
REV.	CLASE DE MODIFICACION	FECHA	NOMBRE	COMP	OBRA		

BERRIKUSPENAK / REVISIONES

PANEL ELECTRONICO PE VESTIBULO	SEÑALIZACION ASCENSOR	DIRECCION TREN VESTIBULO	PANEL INFORMATIVO	CIRCUITO 1	Reserva
SEÑALÉTICA INTERIOR VESTIBULO				ALIMENTACION KITS AUTONOMOS ALUMBRADO SEÑALETICA INTERIOR	

ALIMENTACIÓN A CIRCUITO DE CONTROL SERVICIOS EMBARRADO NORMAL

AHOLKULARIA / CONSULTOR
CAF TURNKEY ENGINEERING

INGENIARI EGILEA
INGENIERO AUTOR
Colegiado Nº 4534

AHOLKULARIAREN ERREFERENTZIA
REFERENCIA CONSULTOR
TTE-II-21004ETS-IEE446

ERREFENTZIA
REFERENCIA
MDIAG-22-446 -A

EUSKO JAURLARITZA GOBIERNO VASCO
EKONOMIAREN GARAPEN ETA AZPIEGITURA SAILA
DEPARTAMENTO DE DESARROLLO ECONÓMICO E INFRAESTRUCTURAS

euskal trenbide sarea
PROIEKTUAREN IKUSKAPENA ETA ZUZENDARITZA
INSPECCION Y DIRECCION DEL PROYECTO

ESKALA ORIGINALA
ESCALA ORIGINAL
SE
EN DIN A1

ESKALA GRAFIKOA
ESCALA GRAFICA

PROIEKTUAREN IZENBURUA
TITULO DEL PROYECTO
ALTZA-GALTZARABORDA TARTEKO INSTALAZIO ELEKTRIKOEN ETA EKIPOEN PROIEKTUA
PROYECTO DE INSTALACIONES ELÉCTRICAS Y EQUIPOS DEL TRAMO DE ALTZA - GALTZARABORDA

PLANOAREN IZENBURUA
TITULO DEL PLANO
ESTACIÓN PASAIA
CUADRO AUXILIAR CA-1
ESQUEMA UNIFILAR

PLANO ZK./ N. PLANO
446

ORRIA / HOJA
446/ 668

OHARRAK:
NOTAS:

/ 446.9

EMBARRADO ALIMENTACIÓN EMERGENCIA

400/230 Vca

/ 448.0

Q150-2
In=10KA
2P
Pdc=42KA

Q151
In=32A
4P
Pdc=42 kA
30 mA

Q152
In=10A
2P+OF
Pdc=36KA
30mA

Q153
In=16A
2P+OF
Pdc=36KA
30mA

Q154
i/D
In=6A
2P
30mA

Q155
In=16A
2P+OF
Pdc=42 kA

Q156
In=16A
2P+OF
Pdc=42 kA

Q157
In=10A
4P+OF
Pdc=42 kA
30 mA

Q154-1
In=6A
2P
Pdc=42KA

Q154-2
In=6A
2P
Pdc=42KA

Q154-3
In=6A
2P
Pdc=42KA

Q154-4
In=6A
2P
Pdc=42KA

+A3.C6-XA6 151

XC6 154-1
XC6 154-2
XC6 154-3
XC6 154-4
XC6 155
XC6 156
XC6 157

FA154-1 2x2,5+T
FA154-2 2x2,5+T
FA154-3 2x2,5+T
FA154-4 2x2,5+T
FA155 2x2,5+T
FA156 2x2,5+T
FA157 4x6+T

1/N/PE

x1
x2

433.2
Alimentación Analizador
de Redes Embarrado Emergencia

CT02

CT07

462.5
EA01

G3E-T4-CT09
G3E-T4-CT07
G3E-T4-CT11
G3E-T4-CT12
G3E-T4-CT06
E1S-CT01

+J3E-CT18

600 W
600 W
600 W
600 W

	CUADRO JEFE ESTACION	ALIMENTACIÓN SERVICIOS AUXILIARES CUADRO CA-1	ALIMENTACIÓN SERVICIOS ESENCIALES	1 TOMA T4 CENTRO DE TRANSFORMACIÓN	1 TOMA T4 CUARTO BAJA TENSIÓN	1 TOMA T4 SECCIONAMIENTO DE CATENARIA	CUARTO DE SEÑAL COMMS	CUADRO OPERADORES MOVILES	ALIMENTACION EMERGENCIA ARMARIO TICKETING	CUADRO AUXILIAR SEÑALIZACIÓN Y COMUNICACIONES
				TOMAS CORRIENTE T4 CUARTOS TÉCNICOS TESTERO ALTZA						

REV.	CLASE DE MODIFICACION	FECHA	NOMBRE	COMP	OBRA
A	PRIMERA EMISIÓN	JUN 24	BIR		

BERRIKUSPENAK / REVISIONES

AHOLKULARIA / CONSULTOR
CAF TURNKEY ENGINEERING

INGENIARI EGILEA
INGENIERO AUTOR
Colegiado Nº 4534

AHOLKULARIAREN ERREFERENTZIA
REFERENCIA CONSULTOR
TTE-II-21004ETS-IEE447

ERREFENTZIA
REFERENCIA
MDIAG-22-447 -A

EUSKO JAURLARITZA GOBIERNO VASCO
EKONOMIAREN GARAPEN ETA AZPIEGITURA SAILA
DEPARTAMENTO DE DESARROLLO ECONÓMICO E INFRAESTRUCTURAS

euskal trenbide sarea
PROIEKTUAREN IKUSKAPENA ETA ZUZENDARITZA
INSPECCION Y DIRECCION DEL PROYECTO

ESKALA ORIGINALA
ESCALA ORIGINAL
SE
EN DIN A1

ESKALA GRAFIKOA
ESCALA GRAFICA

PROIEKTUAREN IZENBURUA
TITULO DEL PROYECTO
ALTZA-GALTZARABORDA TARTEKO INSTALAZIO ELEKTRIKOEN ETA EKIPOEN PROIEKTUA
PROYECTO DE INSTALACIONES ELÉCTRICAS Y EQUIPOS DEL TRAMO DE ALTZA - GALTZARABORDA

PLANOAREN IZENBURUA
TITULO DEL PLANO
ESTACIÓN PASAIA
CUADRO AUXILIAR CA-1
ESQUEMA UNIFILAR

PLANO ZK./ N. PLANO
447

ORRIA / HOJA
447/ 668

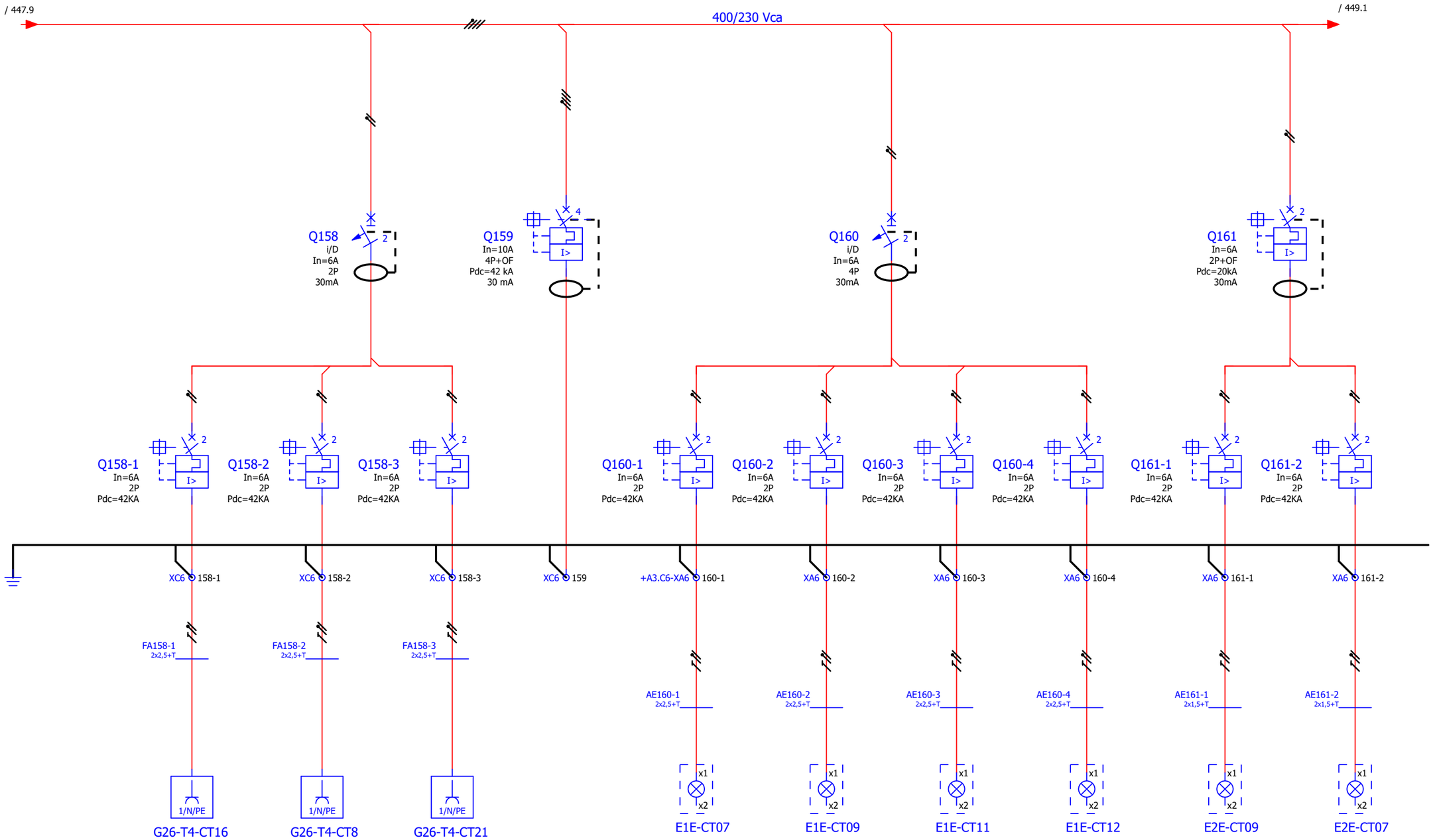

1 TOMA T4 CUARTO TECNICO	1 TOMA T4 AUXILIAR COMUNICACIONES	1 TOMA T4 RESERVA	Reserva	CUARTO DE BAJA TENSION	CENTRO DE TRANSFORMACION	SECCIONAMIENTO DE CATENARIA	CUARTO DE SEÑALIZACION Y COMUNICACIONES	ALIMENTACION KIT´S AUTONOMOS C.TRANSFORMACION	ALIMENTACION KIT´S AUTONOMOS C.BAJA TENSION

TOMAS CORRIENTE T4 CUARTOS TÉCNICOS TESTERO GALTZARABORDA

ALUMBRADO CUARTOS TECNICOS TESTERO ALTZA

OHARRAK:
NOTAS:

REV.	CLASE DE MODIFICACION	FECHA	NOMBRE	COMP	OBRA
A	PRIMERA EMISIÓN	JUN 24	BIR		

BERRIKUSPENAK / REVISIONES

AHOLKULARIA / CONSULTOR
CAF TURNKEY ENGINEERING

INGENIARI EGILEA
INGENIERO AUTOR
Colegiado Nº 4524

AHOLKULARIAREN ERREFERENTZIA
REFERENCIA CONSULTOR
TTE-II-21004ETS-IEE448

ERREFENTZIA
REFERENCIA
MDIAG-22-448 -A

EUSKO JAURLARITZA GOBIERNO VASCO
EKONOMIAREN GARAPEN ETA AZPIEGITURA SAILA
DEPARTAMENTO DE DESARROLLO ECONÓMICO E INFRAESTRUCTURAS

euskal trenbide sarea
PROIEKTUAREN IKUSKAPENA ETA ZUZENDARITZA
INSPECCION Y DIRECCION DEL PROYECTO

ESKALA ORIGINALA
ESCALA ORIGINAL
SE
EN DIN A1

ESKALA GRAFIKOA
ESCALA GRAFICA

PROIEKTUAREN IZENBURUA
TITULO DEL PROYECTO
ALTZA-GALTZARABORDA TARTEKO INSTALAZIO ELEKTRIKOEN ETA EKIPOEN PROIEKTUA
PROYECTO DE INSTALACIONES ELÉCTRICAS Y EQUIPOS DEL TRAMO DE ALTZA - GALTZARABORDA

PLANOAREN IZENBURUA
TITULO DEL PLANO
ESTACIÓN PASAIA
CUADRO AUXILIAR CA-1
ESQUEMA UNIFILAR

PLANO ZK./ N. PLANO
448

ORRIA / HOJA
448/ 668

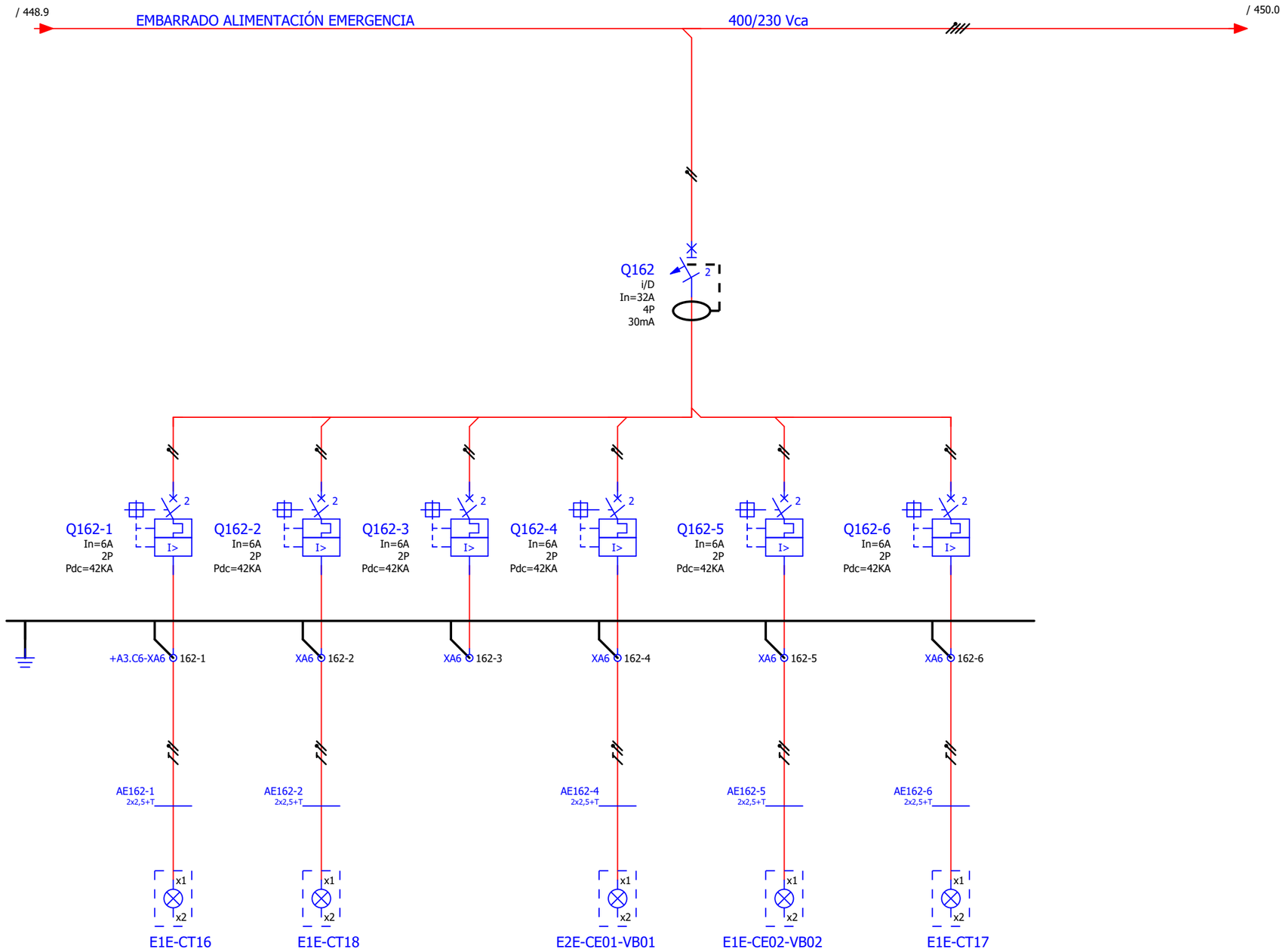

CUARTO BAJA TENSIÓN	AUXILIAR DE COMUNICACIONES	Reserva	SALIDA DE EMERGENCIA EMERGENCIA EVACUACION VIA 1	SALIDA DE EMERGENCIA EMERGENCIA EVACUACION VIA 2	SALIDA DE EMERGENCIA EMERGENCIA EVACUACION CALLE	

ALUMBRADO CUARTOS TÉCNICOS TESTERO GALTZABORDA

OHARRAK:
NOTAS:

REV.	CLASE DE MODIFICACION	FECHA	NOMBRE	COMP	OBRA
A	PRIMERA EMISIÓN	JUN 24	BIR		

BERRIKUSPENAK / REVISIONES

AHOLKULARIA / CONSULTOR
CAF TURNKEY ENGINEERING

INGENIARI EGILEA
INGENIERO AUTOR
Colegiado Nº 4534

AHOLKULARIAREN ERREFERENTZIA
REFERENCIA CONSULTOR
TTE-II-21004ETS-IEE449

ERREFENTZIA
REFERENCIA
MDIAG-22-449 -A

EUSKO JAURLARITZA GOBIERNO VASCO
EKONOMIAREN GARAPEN ETA AZPIEGITURA SAILA
DEPARTAMENTO DE DESARROLLO ECONÓMICO E INFRAESTRUCTURAS

euskal trenbide sarea
PROIEKTUAREN IKUSKAPENA ETA ZUZENDARITZA
INSPECCION Y DIRECCION DEL PROYECTO

ESKALA ORIGINALA
ESCALA ORIGINAL
SE
EN DIN A1

ESKALA GRAFIKOA
ESCALA GRAFICA

PROIEKTUAREN IZENBURUA
TITULO DEL PROYECTO
ALTZA-GALTZARABORDA TARTEKO INSTALAZIO ELEKTRIKOEN ETA EKIPOEN PROIEKTUA
PROYECTO DE INSTALACIONES ELÉCTRICAS Y EQUIPOS DEL TRAMO DE ALTZA - GALTZARABORDA

PLANOAREN IZENBURUA
TITULO DEL PLANO
ESTACIÓN PASAIA
CUADRO AUXILIAR CA-1
ESQUEMA UNIFILAR

PLANO ZK./ N. PLANO
449

ORRIA / HOJA
449/ 668

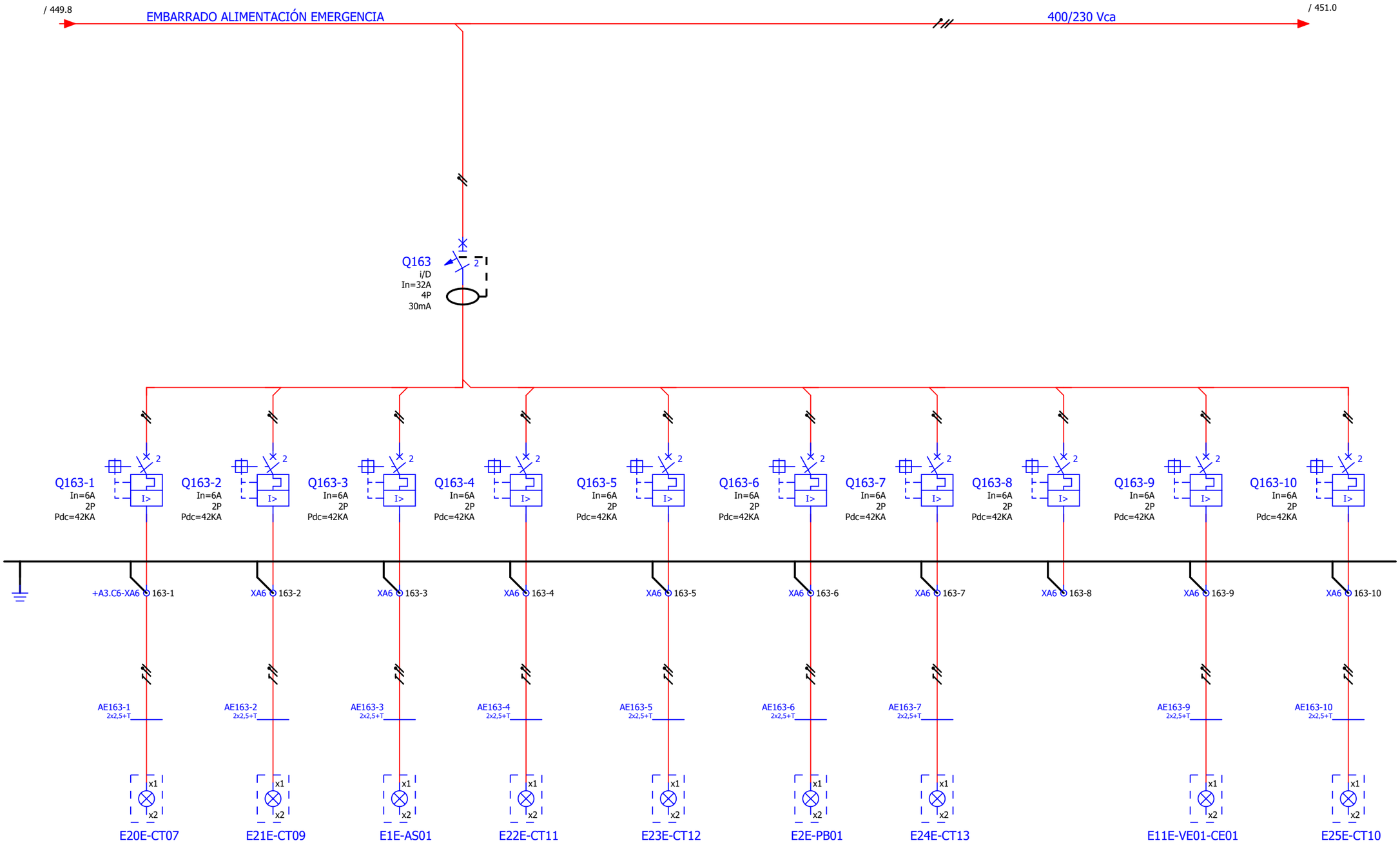

CUARTO BAJA TENSIÓN	CENTRO DE TRANSFORMACIÓN	ASCENSOR VIA PUBLICA	SECCIONAMIENTO CATENARIA	CUARTO SEÑALIZACION Y COMUNICACION	POZO BOMBEO 1	CONTROL AGUAS	DISPONIBLE	VE.LORETE	PASILLO CUARTOS

ALUMBRADO LUMINARIAS AUTONOMAS DE EVACUACIÓN CUARTOS TÉCNICOS TESTERO ALTZA

OHARRAK:
NOTAS:

REV.	CLASE DE MODIFICACION	FECHA	NOMBRE	COMP	OBRA
A	PRIMERA EMISIÓN	JUN 24	BIR		

BERRIKUSPENAK / REVISIONES

AHOLKULARIA / CONSULTOR: CAF TURNKEY ENGINEERING

INGENIARI EGILEA INGENIERO AUTOR: Colegiado Nº 4534

AHOLKULARIAREN ERREFERENTZIA REFERENCIA CONSULTOR: TTE-II-21004ETS-IEE450

ERREFERENTZIA REFERENCIA: **MDIAG-22-450 -A**

EUSKO JAURLARITZA GOBIERNO VASCO
EKONOMIAREN GARAPEN ETA AZPIEGITURA SAILA
DEPARTAMENTO DE DESARROLLO ECONÓMICO E INFRAESTRUCTURAS

euskal trenbide sarea
PROIEKTUAREN IKUSKAPENA ETA ZUZENDARITZA
INSPECCION Y DIRECCION DEL PROYECTO

ESKALA ORIGINALA ESCALA ORIGINAL: **SE**
EN DIN A1
ESKALA GRAFIKOA ESCALA GRAFICA

PROIEKTUAREN IZENBURUA TITULO DEL PROYECTO
ALTZA-GALTZARABORDA TARTEKO INSTALAZIO ELEKTRIKOEN ETA EKIPOEN PROIEKTUA
PROYECTO DE INSTALACIONES ELÉCTRICAS Y EQUIPOS DEL TRAMO DE ALTZA - GALTZARABORDA

PLANOAREN IZENBURUA TITULO DEL PLANO
ESTACIÓN PASAIA
CUADRO AUXILIAR CA-1
ESQUEMA UNIFILAR

PLANO ZK./ N. PLANO: 450
ORRIA / HOJA: 450/ 668

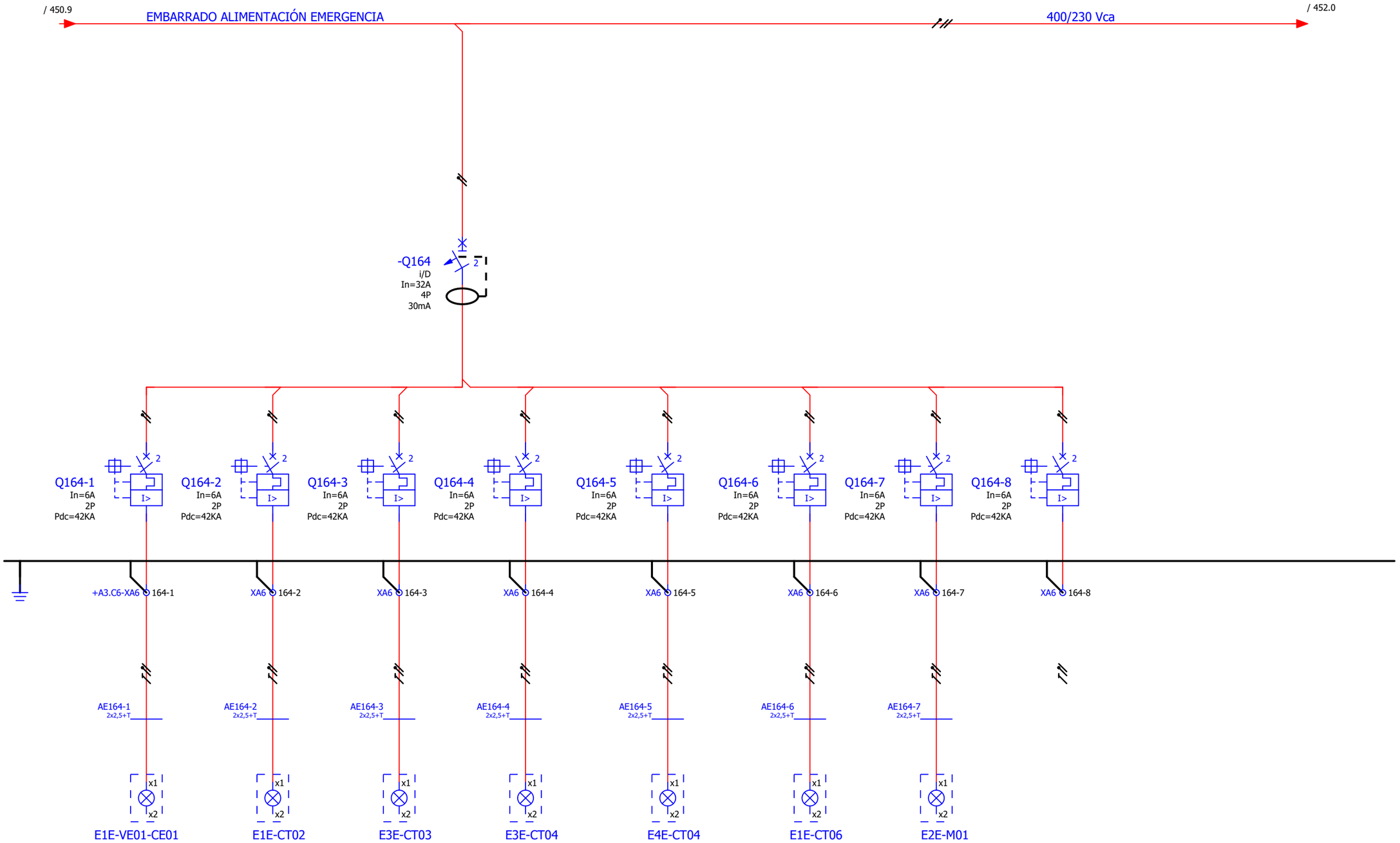

CUARTO TECNICO RED	SERVICIO ATENCION CLIENTE	VESTUARIO FEMENINO	VESTUARIO MASCULINO	CUARTO DE LIMPIEZA	CUARTO DE OPERADORES	VESTIBULO	Reserva

ALUMBRADO LUMINARIAS AUTONOMAS DE EVACUACIÓN CUARTOS TÉCNICOS TESTERO ALTZA

OHARRAK:
NOTAS:

REV.	CLASE DE MODIFICACION	FECHA	NOMBRE	COMP	OBRA
A	PRIMERA EMISIÓN	JUN 24	BIR		

BERRIKUSPENAK / REVISIONES

AHOLKULARIA / CONSULTOR
CAF TURNKEY ENGINEERING

INGENIARI EGILEA
INGENIERO AUTOR
Colegiado Nº 4534

AHOLKULARIAREN ERREFERENTZIA
REFERENCIA CONSULTOR
TTE-II-21004ETS-IEE451

ERREFERENTZIA
REFERENCIA
MDIAG-22-451 -A

EUSKO JAURLARITZA GOBIERNO VASCO
EKONOMIAREN GARAPEN ETA AZPIEGITURA SAILA
DEPARTAMENTO DE DESARROLLO ECONÓMICO E INFRAESTRUCTURAS

euskal trenbide sarea
PROIEKTUAREN IKUSKAPENA ETA ZUZENDARITZA
INSPECCION Y DIRECCION DEL PROYECTO

ESKALA ORIGINALA
ESCALA ORIGINAL
SE
EN DIN A1

ESKALA GRAFIKOA
ESCALA GRAFICA

PROIEKTUAREN IZENBURUA
TITULO DEL PROYECTO
ALTZA-GALTZARABORDA TARTEKO INSTALAZIO ELEKTRIKOEN ETA EKIPOEN PROIEKTUA
PROYECTO DE INSTALACIONES ELÉCTRICAS Y EQUIPOS DEL TRAMO DE ALTZA - GALTZARABORDA

PLANOAREN IZENBURUA
TITULO DEL PLANO
ESTACIÓN PASAIA
CUADRO AUXILIAR CA-1
ESQUEMA UNIFILAR

PLANO ZK./ N. PLANO
451

ORRIA / HOJA
451/ 668

0	1	2	3	4	5	6	7	8	9

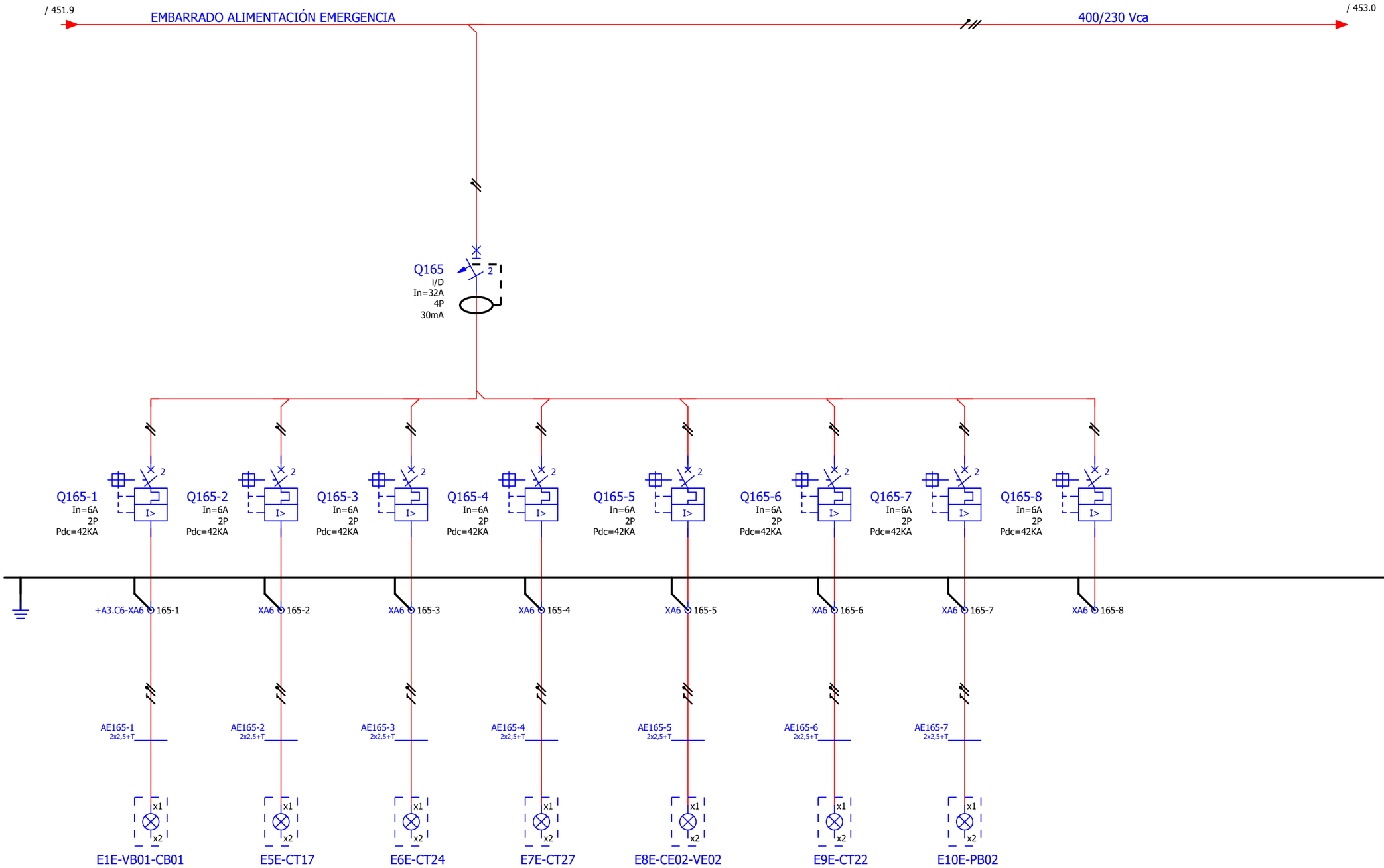

SALIDA DE EMERGENCIA ESCALERA DE EVACUACION VIA 1	VENTILIZACION EBA VIA 1	DISPONIBLE	VE 2 SAN MARCOS	SALIDA DE EMERGENCIA ESCALERA DE EVACUACION VIA 2	VENTILIZACION EBA VIA 2	POZO DE BOMBEO 2	Reserva

ALUMBRADO LUMINARIAS AUTONOMAS DE EVACUACIÓN CUARTOS TÉCNICOS TESTERO GALTZARABORDA

OHARRAK:
NOTAS:

REV.	CLASE DE MODIFICACION	FECHA	NOMBRE	COMP	OBRA
A	PRIMERA EMISIÓN	JUN 24	BIR		

BERRIKUSPENAK / REVISIONES

AHOLKULARIA / CONSULTOR
CAF TURNKEY ENGINEERING

INGENIARI EGILEA
INGENIERO AUTOR
Colegiado Nº 4534

AHOLKULARIAREN ERREFERENTZIA
REFERENCIA CONSULTOR
TTE-II-21004ETS-IEE452

ERREFENTZIA
REFERENCIA
MDIAG-22-452 -A

EUSKO JAURLARITZA GOBIERNO VASCO
EKONOMIAREN GARAPEN ETA AZPIEGITURA SAILA
DEPARTAMENTO DE DESARROLLO ECONÓMICO E INFRAESTRUCTURAS

euskal trenbide sarea
PROIEKTUAREN IKUSKAPENA ETA ZUZENDARITZA
INSPECCION Y DIRECCION DEL PROYECTO

ESKALA ORIGINALA
ESCALA ORIGINAL
SE
EN DIN A1

ESKALA GRAFIKOA
ESCALA GRAFICA

PROIEKTUAREN IZENBURUA
TITULO DEL PROYECTO
ALTZA-GALTZARABORDA TARTEKO INSTALAZIO ELEKTRIKOEN ETA EKIPOEN PROIEKTUA
PROYECTO DE INSTALACIONES ELÉCTRICAS Y EQUIPOS DEL TRAMO DE ALTZA - GALTZARABORDA

PLANOAREN IZENBURUA
TITULO DEL PLANO
ESTACIÓN PASAIA
CUADRO AUXILIAR CA-1
ESQUEMA UNIFILAR

PLANO ZK./ N. PLANO
452

ORRIA / HOJA
452/ 668

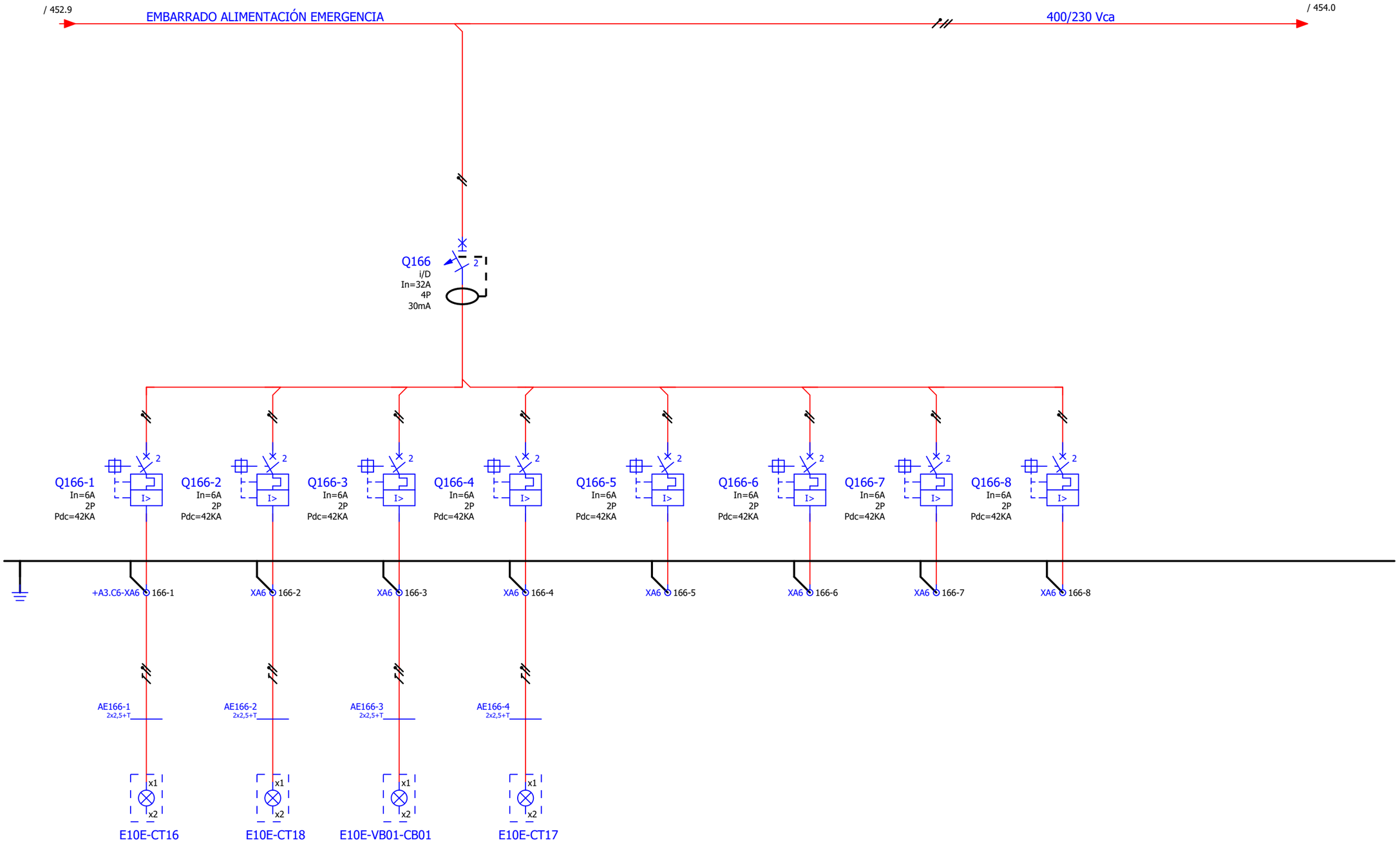

CUARTO TECNICO	AUXILIAR DE COMUNICACIONES	ESCALERA DE EVACUACION	CUARTO EBA	Reserva	Reserva	Reserva	Reserva

ALUMBRADO LUMINARIAS AUTONOMAS DE EVACUACIÓN CUARTOS TÉCNICOS TESTERO GALTZARABORDA

OHARRAK:
NOTAS:

REV.	CLASE DE MODIFICACION	FECHA	NOMBRE	COMP	OBRA
A	PRIMERA EMISIÓN	JUN 24	BIR		

BERRIKUSPENAK / REVISIONES

AHOLKULARIA / CONSULTOR
CAF TURNKEY ENGINEERING

INGENIARI EGILEA
INGENIERO AUTOR
Colegiado Nº 4534

AHOLKULARIAREN ERREFERENTZIA
REFERENCIA CONSULTOR
TTE-II-21004ETS-IEE453

ERREFENTZIA
REFERENCIA
MDIAG-22-453 -A

EUSKO JAURLARITZA GOBIERNO VASCO
EKONOMIAREN GARAPEN ETA AZPIEGITURA SAILA
DEPARTAMENTO DE DESARROLLO ECONÓMICO E INFRAESTRUCTURAS

euskal trenbide sarea
PROIEKTUAREN IKUSKAPENA ETA ZUZENDARITZA
INSPECCION Y DIRECCION DEL PROYECTO

ESKALA ORIGINALA
ESCALA ORIGINAL
SE
EN DIN A1

ESKALA GRAFIKOA
ESCALA GRAFICA

PROIEKTUAREN IZENBURUA
TITULO DEL PROYECTO
ALTZA-GALTZARABORDA TARTEKO INSTALAZIO ELEKTRIKOEN ETA EKIPOEN PROIEKTUA
PROYECTO DE INSTALACIONES ELÉCTRICAS Y EQUIPOS DEL TRAMO DE ALTZA - GALTZARABORDA

PLANOAREN IZENBURUA
TITULO DEL PLANO
ESTACIÓN PASAIA
CUADRO AUXILIAR CA-1
ESQUEMA UNIFILAR

PLANO ZK./ N. PLANO
453

ORRIA / HOJA
453/ 668

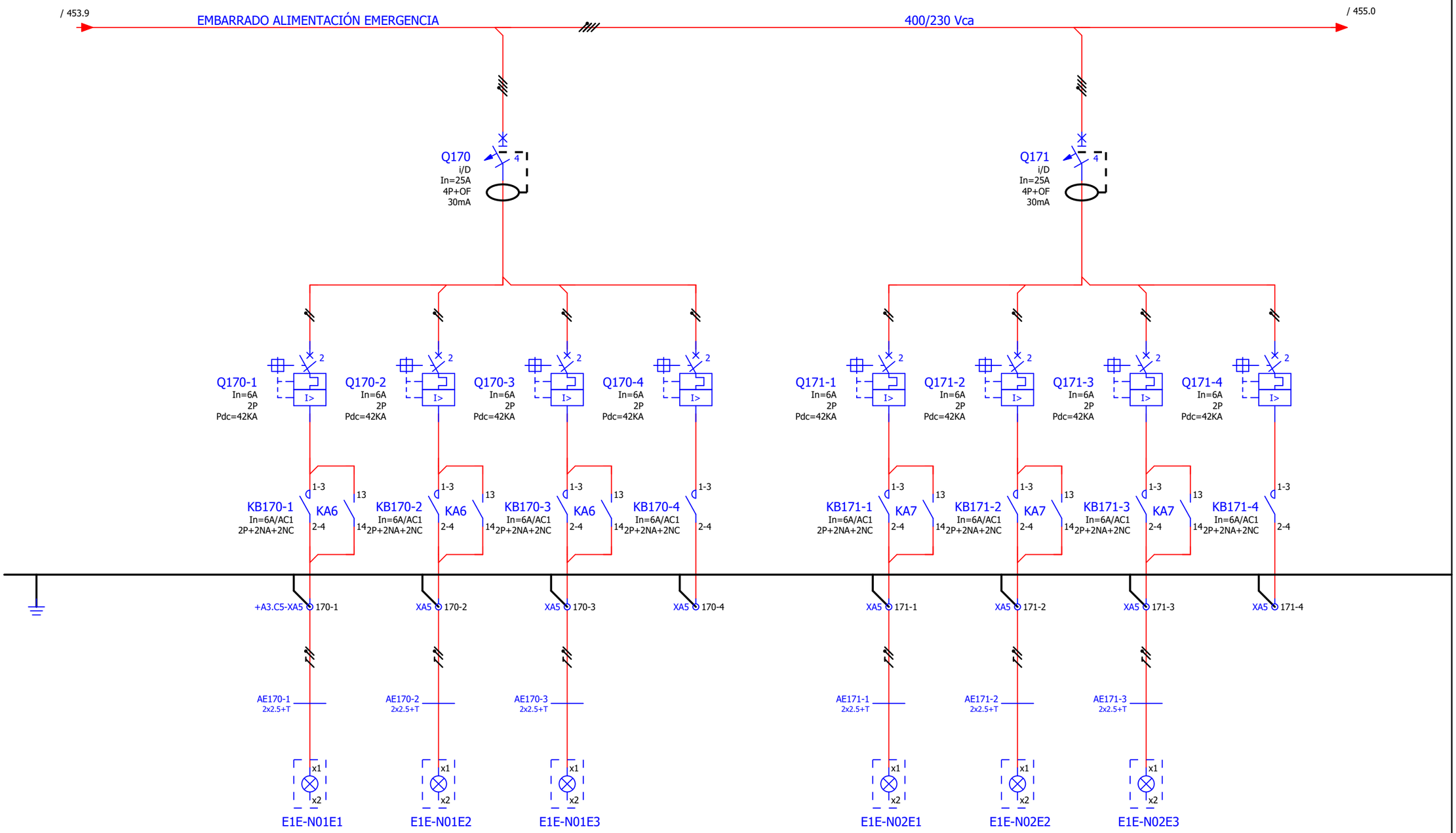

DIRECTO ANDÉN VÍA 1 CIRCUITO 1	DIRECTO ANDÉN VÍA 1 CIRCUITO 2	DIRECTO ANDÉN VÍA 1 CIRCUITO 3	Reserva	DIRECTO ANDÉN VÍA 2 CIRCUITO 1	DIRECTO ANDÉN VÍA 2 CIRCUITO 2	DIRECTO ANDÉN VÍA 2 CIRCUITO 3	Reserva

ALUMBRADO EMERGENCIA ANDENES

OHARRAK:
NOTAS:

REV.	CLASE DE MODIFICACION	FECHA	NOMBRE	COMP	OBRA
A	PRIMERA EMISIÓN	JUN 24	BIR		

BERRIKUSPENAK / REVISIONES

AHOLKULARIA/ CONSULTOR
CAF TURNKEY ENGINEERING

INGENIARI EGILEA
INGENIERO AUTOR
Colegiado Nº 4534

AHOLKULARIAREN ERREFERENTZIA
REFERENCIA CONSULTOR

ERREFENTZIA
REFERENCIA

TTE-II-21004ETS-IEE454

MDIAG-22-454 -A

EUSKO JAURLARITZA GOBIERNO VASCO
EKONOMIAREN GARAPEN ETA AZPIEGITURA SAILA
DEPARTAMENTO DE DESARROLLO ECONÓMICO E INFRAESTRUCTURAS

euskal trenbide sarea

PROIEKTUAREN IKUSKAPENA ETA ZUZENDARITZA
INSPECCION Y DIRECCION DEL PROYECTO

ESKALA ORIGINALA
ESCALA ORIGINAL
SE
EN DIN A1

ESKALA GRAFIKOA
ESCALA GRAFICA

PROIEKTUAREN IZENBURUA
TITULO DEL PROYECTO
ALTZA-GALTZARABORDA TARTEKO INSTALAZIO ELEKTRIKOEN ETA EKIPOEN PROIEKTUA
PROYECTO DE INSTALACIONES ELÉCTRICAS Y EQUIPOS DEL TRAMO DE ALTZA - GALTZARABORDA

PLANOAREN IZENBURUA
TITULO DEL PLANO
ESTACIÓN PASAIA
CUADRO AUXILIAR CA-1
ESQUEMA UNIFILAR

PLANO ZK./ N. PLANO
454

ORRIA / HOJA
454/ 668

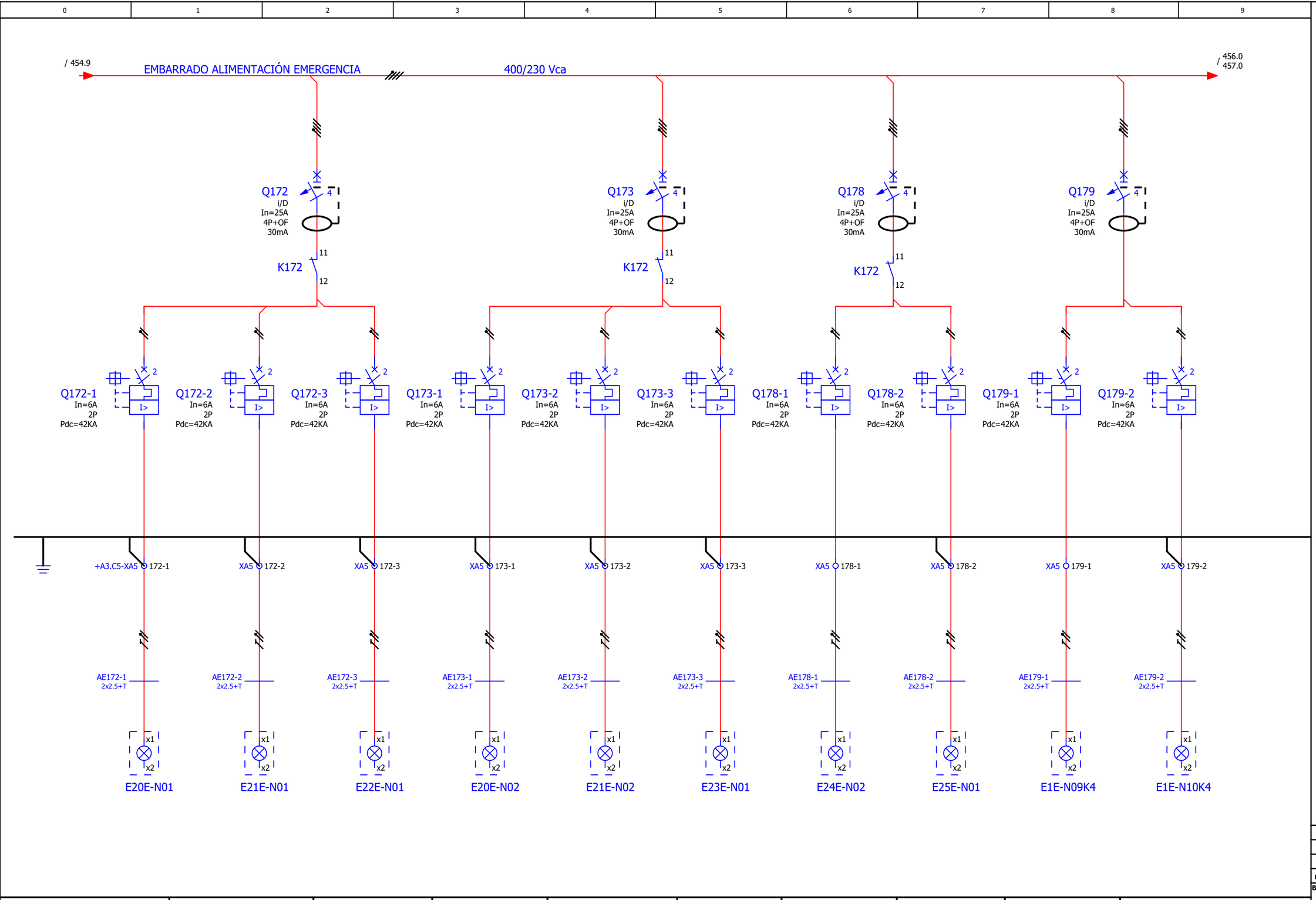

ANDÉN VÍA 1 CIRCUITO 1	ANDÉN VÍA 1 CIRCUITO 2	ANDÉN VÍA 1 CIRCUITO 3	ANDÉN VÍA 2 CIRCUITO 1	ANDÉN VÍA 2 CIRCUITO 2	ANDÉN VÍA 2 CIRCUITO 3	ANDÉN VÍA 1	ANDÉN VÍA 2	VESTIBULOS	Reserva

ALIMENTACION KIT`S AUTONOMOS ALUMBRADO EMERGENCIA ANDENES

ALUMBRADO SEÑALIZACION EVECUACION

ALIMENTACION KIT`S AUTONOMOS ALUMBRADO EMERGENCIA

OHARRAK:
NOTAS:

REV.	CLASE DE MODIFICACION	FECHA	NOMBRE	COMP	OBRA
A	PRIMERA EMISIÓN	JUN 24	BIR		

BERRIKUSPENAK / REVISIONES

AHOLKULARIA/ CONSULTOR
CAF TURNKEY ENGINEERING

INGENIARI EGILEA
INGENIERO AUTOR
Colegiado Nº 4534

AHOLKULARIAREN ERREFERENTZIA
REFERENCIA CONSULTOR
TTE-II-21004ETS-IEE455

ERREFENTZIA
REFERENCIA
MDIAG-22-455 -A

EUSKO JAURLARITZA GOBIERNO VASCO
EKONOMIAREN GARAPEN ETA AZPIEGITURA SAILA
DEPARTAMENTO DE DESARROLLO ECONÓMICO E INFRAESTRUCTURAS

euskal trenbide sarea
PROIEKTUAREN IKUSKAPENA ETA ZUZENDARITZA
INSPECCION Y DIRECCION DEL PROYECTO

ESKALA ORIGINALA
ESCALA ORIGINAL
SE
EN DIN A1

ESKALA GRAFIKOA
ESCALA GRAFICA

PROIEKTUAREN IZENBURUA
TITULO DEL PROYECTO
ALTZA-GALTZARABORDA TARTEKO INSTALAZIO ELEKTRIKOEN ETA EKIPOEN PROIEKTUA
PROYECTO DE INSTALACIONES ELÉCTRICAS Y EQUIPOS DEL TRAMO DE ALTZA - GALTZARABORDA

PLANOAREN IZENBURUA
TITULO DEL PLANO
ESTACIÓN PASAIA
CUADRO AUXILIAR CA-1
ESQUEMA UNIFILAR

PLANO ZK./ N. PLANO
455

ORRIA / HOJA
455/ 668

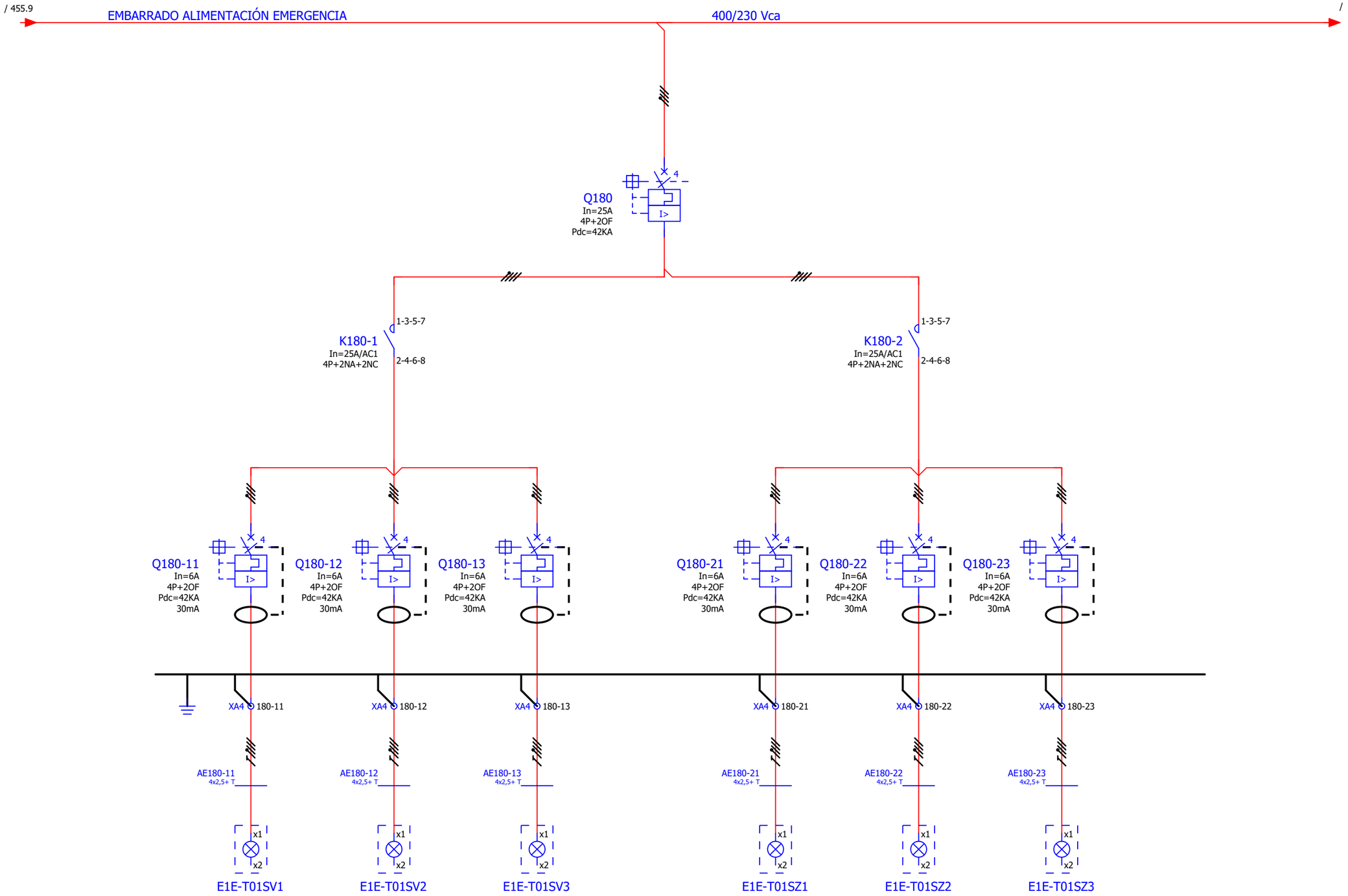

SENTIDO ALTZA VÍA 1 CIRCUITO 1	SENTIDO ALTZA CIRCUITO 2	SENTIDO ALTZA VÍA 1 CIRCUITO 3	SENTIDO PASAIA VÍA 1 CIRCUITO 1	SENTIDO PASAIA VÍA 1 CIRCUITO 2	SENTIDO PASAIA VÍA 1 CIRCUITO 3

ALUMBRADO DE EVACUACIÓN TUNEL TESTERO ALTZA HASTIAL VÍA 1
ESTACIÓN PASAIA - ESTACIÓN PASAIA-SESASUATEGI

OHARRAK:
NOTAS:

REV.	CLASE DE MODIFICACION	FECHA	NOMBRE	COMP	OBRA
A	PRIMERA EMISIÓN	JUN 24	BIR		

BERRIKUSPENAK / REVISIONES

AHOLKULARIA / CONSULTOR
CAF TURNKEY ENGINEERING

INGENIARI EGILEA
INGENIERO AUTOR
Colegiado Nº 4534

AHOLKULARIAREN ERREFERENTZIA
REFERENCIA CONSULTOR
TTE-II-21004ETS-IEE456

ERREFENTZIA
REFERENCIA
MDIAG-22-456 -A

EUSKO JAURLARITZA GOBIERNO VASCO
EKONOMIAREN GARAPEN ETA AZPIEGITURA SAILA
DEPARTAMENTO DE DESARROLLO ECONÓMICO E INFRAESTRUCTURAS

euskal trenbide sarea
PROIEKTUAREN IKUSKAPENA ETA ZUZENDARITZA
INSPECCION Y DIRECCION DEL PROYECTO

ESKALA ORIGINALA
ESCALA ORIGINAL
SE
EN DIN A1

ESKALA GRAFIKOA
ESCALA GRAFICA

PROIEKTUAREN IZENBURUA
TITULO DEL PROYECTO
ALTZA-GALTZARABORDA TARTEKO INSTALAZIO ELEKTRIKOEN ETA EKIPOEN PROIEKTUA
PROYECTO DE INSTALACIONES ELÉCTRICAS Y EQUIPOS DEL TRAMO DE ALTZA - GALTZARABORDA

PLANOAREN IZENBURUA
TITULO DEL PLANO
ESTACIÓN PASAIA
CUADRO AUXILIAR CA-1
ESQUEMA UNIFILAR

PLANO ZK./ N. PLANO
456

ORRIA / HOJA
456/ 668

0	1	2	3	4	5	6	7	8	9

OHARRAK:
NOTAS:

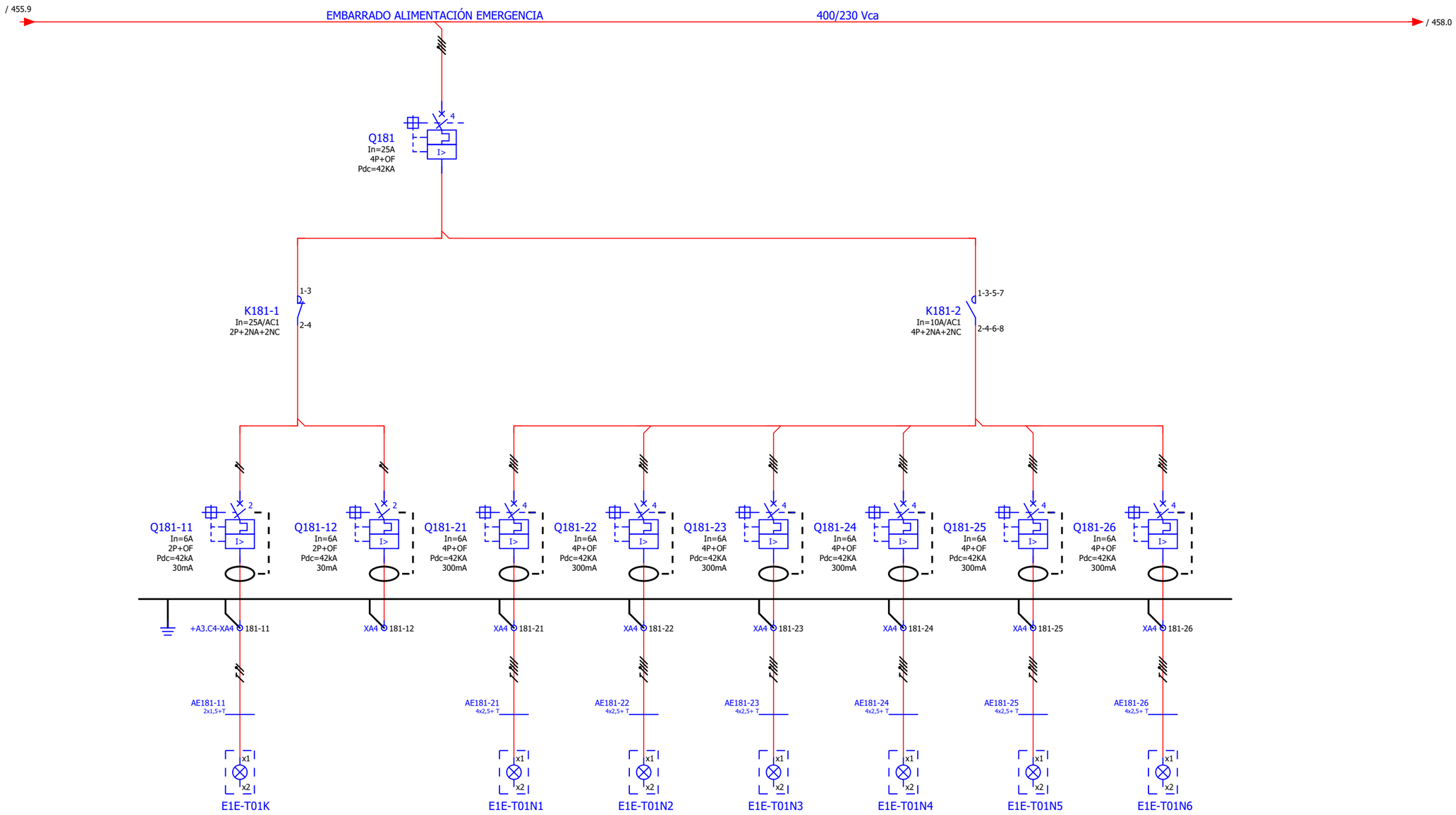

ALIMENTACIÓN KIT´S AUTÓNOMOS VÍA 1	Reserva	VÍA 1 CIRCUITO 1	VÍA 1 CIRCUITO 2	VÍA 1 CIRCUITO 3	VÍA 1 CIRCUITO 4	Reserva	Reserva

ALUMBRADO TUNEL TESTERO ALTZA HASTIAL VÍA 1 ESTACIÓN PASAIA- ESTACIÓN S.E. SASUATEGI

REV.	CLASE DE MODIFICACION	FECHA	NOMBRE	COMP	OBRA
A	PRIMERA EMISIÓN	JUN 24	BIR		

BERRIKUSPENAK / REVISIONES

AHOLKULARIA / CONSULTOR
CAF TURNKEY ENGINEERING

INGENIARI EGILEA
INGENIERO AUTOR
Colegiado Nº 4534

AHOLKULARIAREN ERREFERENTZIA
REFERENCIA CONSULTOR
TTE-II-21004ETS-IEE457

ERREFENTZIA
REFERENCIA
MDIAG-22-457 -A

EUSKO JAURLARITZA GOBIERNO VASCO
EKONOMIAREN GARAPEN ETA AZPIEGITURA SAILA
DEPARTAMENTO DE DESARROLLO ECONÓMICO E INFRAESTRUCTURAS

euskal trenbide sarea
PROIEKTUAREN IKUSKAPENA ETA ZUZENDARITZA
INSPECCION Y DIRECCION DEL PROYECTO

ESKALA ORIGINALA
ESCALA ORIGINAL
SE
EN DIN A1

ESKALA GRAFIKOA
ESCALA GRAFICA

PROIEKTUAREN IZENBURUA
TITULO DEL PROYECTO
ALTZA-GALTZARABORDA TARTEKO INSTALAZIO ELEKTRIKOEN ETA EKIPOEN PROIEKTUA
PROYECTO DE INSTALACIONES ELÉCTRICAS Y EQUIPOS DEL TRAMO DE ALTZA - GALTZARABORDA

PLANOAREN IZENBURUA
TITULO DEL PLANO
ESTACIÓN PASAIA
CUADRO AUXILIAR CA-1
ESQUEMA UNIFILAR

PLANO ZK./ N. PLANO
457

ORRIA / HOJA
457/ 668

/ 457.9

EMBARRADO ALIMENTACIÓN EMERGENCIA

400/230 Vca

/ 459.0

Q182
In=25A
4P+2OF
Pdc=42KA

/ 459.0

K182-1
In=25A/AC1
4P+2NA+2NC
1-3-5-7
2-4-6-8

Q182-11	Q182-12	Q182-13	Q182-14	Q182-15	Q182-16	Q182-17	Q182-18
In=6A	In=6A	In=6A	In=6A	In=6A	In=6A	In=6A	In=6A
4P+2OF	4P+2OF	4P+2OF	4P+2OF	4P+2OF	4P+2OF	4P+2OF	4P+2OF
Pdc=42KA	Pdc=42KA	Pdc=42KA	Pdc=42KA	Pdc=42KA	Pdc=42KA	Pdc=42KA	Pdc=42KA
30mA	30mA	30mA	30mA	30mA	30mA	30mA	30mA
XA4 182-11	XA4 182-12	XA4 182-13	XA4 182-14	XA4 182-15	XA4 182-16	XA4 182-17	XA4 182-18
AE182-11 4x2,5+ T	AE182-12 4x2,5+ T	AE182-13 4x2,5+ T	AE182-14 4x2,5+ T	AE182-15 4x2,5+ T	AE182-16 4x2,5+ T	AE182-17 4x2,5+ T	AE182-18 4x2,5+ T
E1E-T01SV10	E1E-T01SV11	E1E-T01SV12	E1E-T01SV13	E1E-T01SV14	E10E-T02	E11E-T02	E12E-T02
SENTIDO PASAIA VÍA 1 CIRCUITO 1	SENTIDO PASAIA VÍA 1 CIRCUITO 2	SENTIDO PASAIA VÍA 1 CIRCUITO 3	SENTIDO PASAIA VÍA 1 CIRCUITO 4	SENTIDO PASAIA VÍA 2 CIRCUITO 1	SENTIDO PASAIA VÍA 2 CIRCUITO 2	SENTIDO PASAIA VÍA 2 CIRCUITO 3	SENTIDO PASAIA VÍA 2 CIRCUITO 4

ALUMBRADO DE EVACUACIÓN TUNEL TESTERO HOSPITAL HASTIAL VÍA 1 Y VIA 2
ESTACIÓN PASAIA - ESTACIÓN GALTZARABORDA

OHARRAK:
NOTAS:

REV.	CLASE DE MODIFICACION	FECHA	NOMBRE	COMP	OBRA
A	PRIMERA EMISIÓN	JUN 24	BIR		

BERRIKUSPENAK / REVISIONES

AHOLKULARIA/ CONSULTOR
CAF TURNKEY ENGINEERING

INGENIARI EGILEA
INGENIERO AUTOR
Colegiado Nº 4524

AHOLKULARIAREN ERREFERENTZIA
REFERENCIA CONSULTOR
TTE-II-21004ETS-IEE458

ERREFENTZIA
REFERENCIA
MDIAG-22-458 -A

EUSKO JAURLARITZA GOBIERNO VASCO
EKONOMIAREN GARAPEN ETA AZPIEGITURA SAILA
DEPARTAMENTO DE DESARROLLO ECONÓMICO E INFRAESTRUCTURAS

euskal trenbide sarea
PROIEKTUAREN IKUSKAPENA ETA ZUZENDARITZA
INSPECCION Y DIRECCION DEL PROYECTO

ESKALA ORIGINALA
ESCALA ORIGINAL
SE
EN DIN A1

ESKALA GRAFIKOA
ESCALA GRAFICA

PROIEKTUAREN IZENBURUA
TITULO DEL PROYECTO
ALTZA-GALTZARABORDA TARTEKO INSTALAZIO ELEKTRIKOEN ETA EKIPOEN PROIEKTUA
PROYECTO DE INSTALACIONES ELÉCTRICAS Y EQUIPOS DEL TRAMO DE ALTZA - GALTZARABORDA

PLANOAREN IZENBURUA
TITULO DEL PLANO
ESTACIÓN PASAIA
CUADRO AUXILIAR CA-1
ESQUEMA UNIFILAR

PLANO ZK./ N. PLANO
458

ORRIA / HOJA
458/ 668

0	1	2	3	4	5	6	7	8	9

OHARRAK:
NOTAS:

/ 458.9 EMBARRADO ALIMENTACIÓN EMERGENCIA / 460.0

/ 458.9

K182-2
In=25A/AC1
4P+2NA+2NC
1-3-5-7
2-4-6-8

	Q182-21	Q182-22	Q182-23	-Q182-24	Q182-25	Q182-26	Q182-27	Q182-28
	In=6A 4P+2OF Pdc=42KA 30mA	In=6A 4P+2OF Pdc=42KA 30mA	In=6A 4P+2OF Pdc=42KA 30mA	In=6A 4P+2OF Pdc=42KA 30mA	In=6A 4P+2OF Pdc=42KA 30mA	In=6A 4P+2OF Pdc=42KA 30mA	In=6A 4P+2OF Pdc=42KA 30mA	In=6A 4P+2OF Pdc=42KA 30mA
	XA4 182-21	XA4 182-22	XA4 182-23	XA4 182-24	XA4 182-25	XA4 182-26	XA4 182-27	XA4 182-28
	AE182-21 4x2,5+ T	AE182-22 4x2,5+ T	AE182-23 4x2,5+ T	AE182-24 4x2,5+ T	AE182-25 4x2,5+ T	AE182-26 4x2,5+ T	AE182-27 4x2,5+ T	AE182-28 4x2,5+ T
	E20E-T01	E21E-T01	E22E-T01	E23E-T01	E20E-T02	E24E-T01	E25E-T01	E26E-T01
	SENTIDO GALTZARABORDA VÍA 1 CIRCUITO 1	SENTIDO GALTZARABORDA VÍA 1 CIRCUITO 2	SENTIDO GALTZARABORDA VÍA 1 CIRCUITO 3	SENTIDO GALTZARABORDA VÍA 1 CIRCUITO 4	SENTIDO GALTZARABORDA VÍA 2 CIRCUITO 1	SENTIDO GALTZARABORDA VÍA 2 CIRCUITO 2	SENTIDO GALTZARABORDA VÍA 2 CIRCUITO 3	SENTIDO GALTZARABORDA VÍA 2 CIRCUITO 4

ALUMBRADO DE EVACUACIÓN TUNEL TESTERO HOSPITAL HASTIAL VÍA 1 Y VIA 2
ESTACIÓN PASAIA - ESTACIÓN GALTZARABORDA

REV.	CLASE DE MODIFICACION	FECHA	NOMBRE	COMP	OBRA
A	PRIMERA EMISIÓN	JUN 24	BIR		

BERRIKUSPENAK / REVISIONES

AHOLKULARIA / CONSULTOR
CAF TURNKEY ENGINEERING

INGENIARI EGILEA
INGENIERO AUTOR
Colegiado Nº 4534

AHOLKULARIAREN ERREFERENTZIA
REFERENCIA CONSULTOR
TTE-II-21004ETS-IEE459

ERREFENTZIA
REFERENCIA
MDIAG-22-459 -A

EUSKO JAURLARITZA GOBIERNO VASCO
EKONOMIAREN GARAPEN ETA AZPIEGITURA SAILA
DEPARTAMENTO DE DESARROLLO ECONÓMICO E INFRAESTRUCTURAS

euskal trenbide sarea
PROIEKTUAREN IKUSKAPENA ETA ZUZENDARITZA
INSPECCION Y DIRECCION DEL PROYECTO

ESKALA ORIGINALA
ESCALA ORIGINAL
SE
EN DIN A1

ESKALA GRAFIKOA
ESCALA GRAFICA

PROIEKTUAREN IZENBURUA
TITULO DEL PROYECTO
ALTZA-GALTZARABORDA TARTEKO INSTALAZIO ELEKTRIKOEN ETA EKIPOEN PROIEKTUA
PROYECTO DE INSTALACIONES ELÉCTRICAS Y EQUIPOS DEL TRAMO DE ALTZA - GALTZARABORDA

PLANOAREN IZENBURUA
TITULO DEL PLANO
ESTACIÓN PASAIA
CUADRO AUXILIAR CA-1
ESQUEMA UNIFILAR

PLANO ZK./ N. PLANO
459

ORRIA / HOJA
459/ 668

0	1	2	3	4	5	6	7	8	9

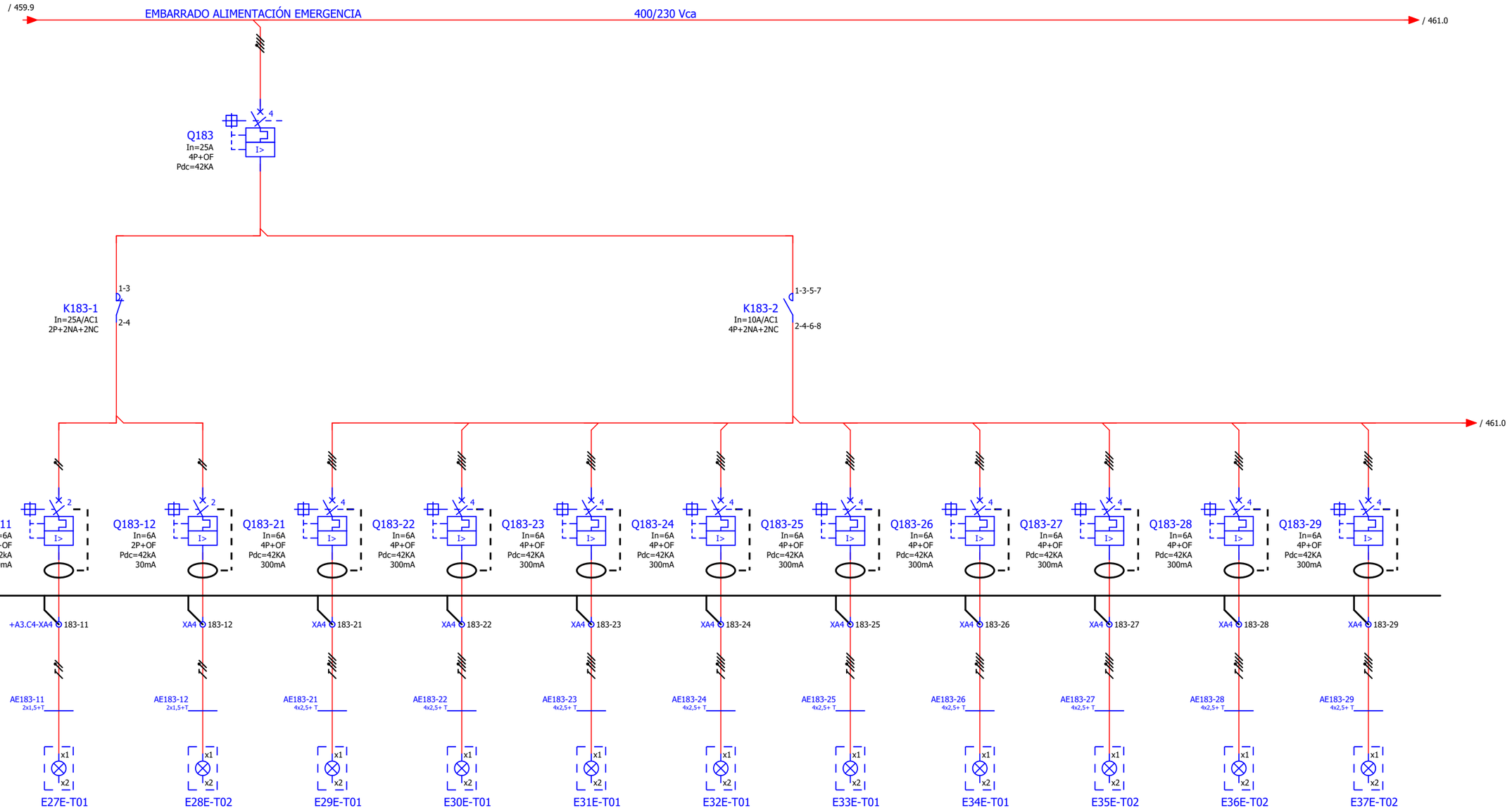

ALIMENTACIÓN KIT´S AUTÓNOMOS VÍA 1	ALIMENTACIÓN KIT´S AUTÓNOMOS VÍA 2	VÍA 1 CIRCUITO 1	VÍA 1 CIRCUITO 2	VÍA 1 CIRCUITO 3	VÍA 1 CIRCUITO 4	VÍA 1 CIRCUITO 5	VÍA 1 CIRCUITO 6	VÍA 2 CIRCUITO 1	VÍA 2 CIRCUITO 2	VÍA 2 CIRCUITO 3

ALUMBRADO TUNEL TESTERO PASAIA HASTIAL VÍA 1 Y VIA 2
ESTACIÓN PASAIA - ESTACIÓN GALTZARABORDA

OHARRAK:
NOTAS:

REV.	CLASE DE MODIFICACION	FECHA	NOMBRE	COMP	OBRA
A	PRIMERA EMISIÓN	JUN 24	BIR		

BERRIKUSPENAK / REVISIONES

AHOLKULARIA / CONSULTOR
CAF TURNKEY ENGINEERING

INGENIARI EGILEA
INGENIERO AUTOR
Colegiado Nº 4534

AHOLKULARIAREN ERREFERENTZIA
REFERENCIA CONSULTOR
TTE-II-21004ETS-IEE460

ERREFENTZIA
REFERENCIA
MDIAG-22-460 -A

EUSKO JAURLARITZA GOBIERNO VASCO
EKONOMIAREN GARAPEN ETA AZPIEGITURA SAILA
DEPARTAMENTO DE DESARROLLO ECONÓMICO E INFRAESTRUCTURAS

euskal trenbide sarea
PROIEKTUAREN IKUSKAPENA ETA ZUZENDARITZA
INSPECCION Y DIRECCION DEL PROYECTO

ESKALA ORIGINALA
ESCALA ORIGINAL
SE
EN DIN A1

ESKALA GRAFIKOA
ESCALA GRAFICA

PROIEKTUAREN IZENBURUA
TITULO DEL PROYECTO
ALTZA-GALTZARABORDA TARTEKO INSTALAZIO ELEKTRIKOEN ETA EKIPOEN PROIEKTUA
PROYECTO DE INSTALACIONES ELÉCTRICAS Y EQUIPOS DEL TRAMO DE ALTZA - GALTZARABORDA

PLANOAREN IZENBURUA
TITULO DEL PLANO
ESTACIÓN PASAIA
CUADRO AUXILIAR CA-1
ESQUEMA UNIFILAR

PLANO ZK./ N. PLANO
460

ORRIA / HOJA
460/ 668

0	1	2	3	4	5	6	7	8	9

OHARRAK:
NOTAS:

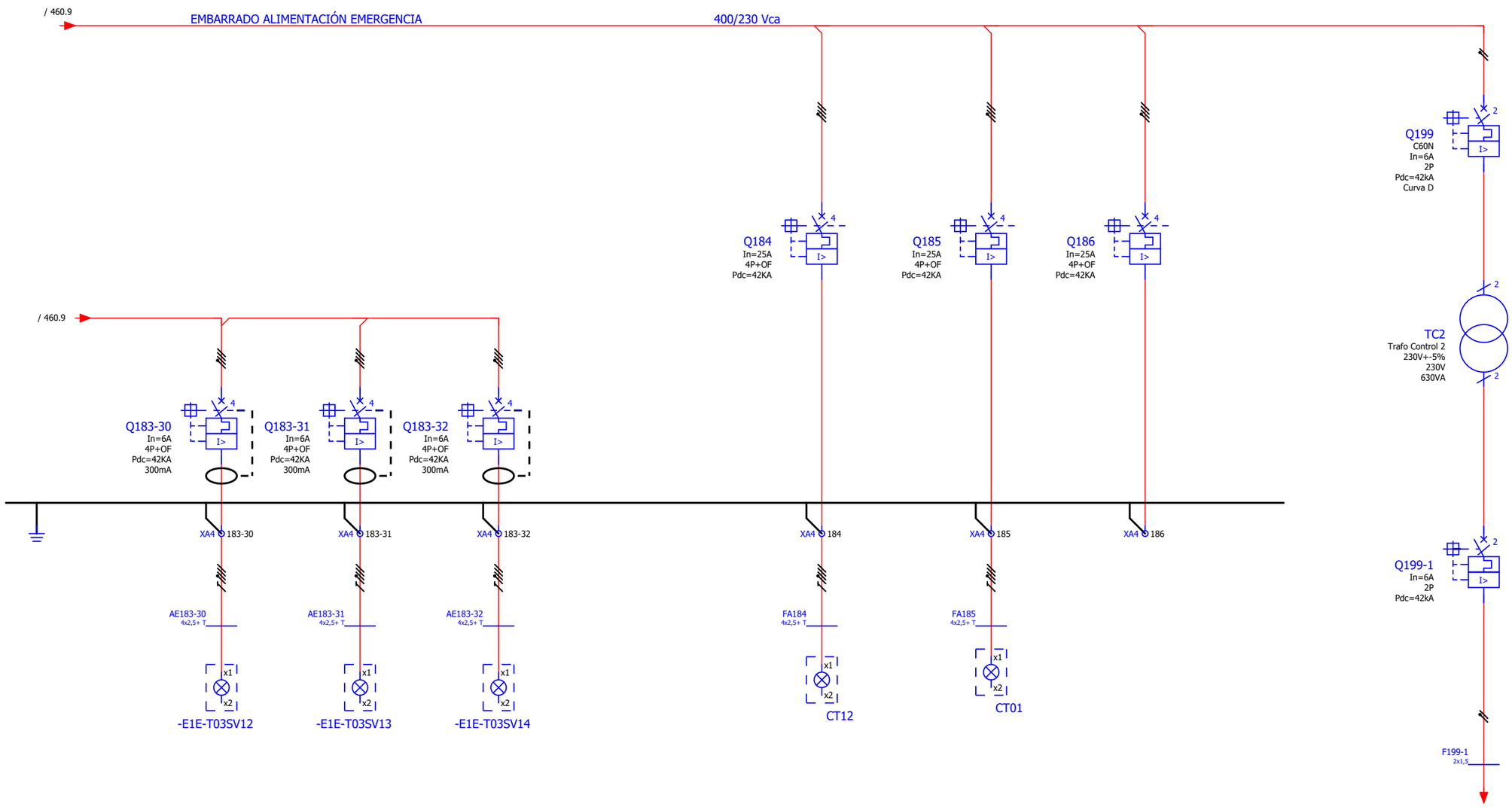

A	PRIMERA EMISIÓN							JUN 24	BIR
REV.	**CLASE DE MODIFICACION**							**FECHA**	**NOMBRE**

BERRIKUSPENAK / REVISIONES

VIA 2 CIRCUITO 4	VIA 2 CIRCUITO 5	VIA 2 CIRCUITO 6		CUADRO LOCAL SEÑALIZACION	CUADRO TICKETING	Reserva	
ALUMBRADO TUNEL TESTERO PASAIA HASTIAL VÍA 1 Y VIA 2 ESTACIÓN PASAIA- ESTACIÓN GALTZARABORDA			ALUMBRADO TUNEL TESTERO PASAIA HASTIAL VÍA 1 ESTACIÓNPASAIA- ESTACIÓN ALTZA				

ALIMENTACIÓN A CIRCUITO DE CONTROL SERVICIOS EMBARRADO EMERGENCIA

AHOLKULARIA / CONSULTOR
CAF TURNKEY ENGINEERING

INGENIARI EGILEA
INGENIERO AUTOR
Colegiado Nº 4534

AHOLKULARIAREN ERREFERENTZIA
REFERENCIA CONSULTOR
TTE-II-21004ETS-IEE461

ERREFENTZIA
REFERENCIA
MDIAG-22-461 -A

EUSKO JAURLARITZA GOBIERNO VASCO
EKONOMIAREN GARAPEN ETA AZPIEGITURA SAILA
DEPARTAMENTO DE DESARROLLO ECONÓMICO E INFRAESTRUCTURAS

euskal trenbide sarea
PROIEKTUAREN IKUSKAPENA ETA ZUZENDARITZA
INSPECCION Y DIRECCION DEL PROYECTO

ESKALA ORIGINALA
ESCALA ORIGINAL
SE
EN DIN A1

ESKALA GRAFIKOA
ESCALA GRAFICA

PROIEKTUAREN IZENBURUA
TITULO DEL PROYECTO
ALTZA-GALTZARABORDA TARTEKO INSTALAZIO ELEKTRIKOEN ETA EKIPOEN PROIEKTUA
PROYECTO DE INSTALACIONES ELÉCTRICAS Y EQUIPOS DEL TRAMO DE ALTZA - GALTZARABORDA

PLANOAREN IZENBURUA
TITULO DEL PLANO
ESTACIÓN PASAIA
CUADRO AUXILIAR CA-1
ESQUEMA UNIFILAR

PLANO ZK./ N. PLANO
461

ORRIA / HOJA
461/ 668

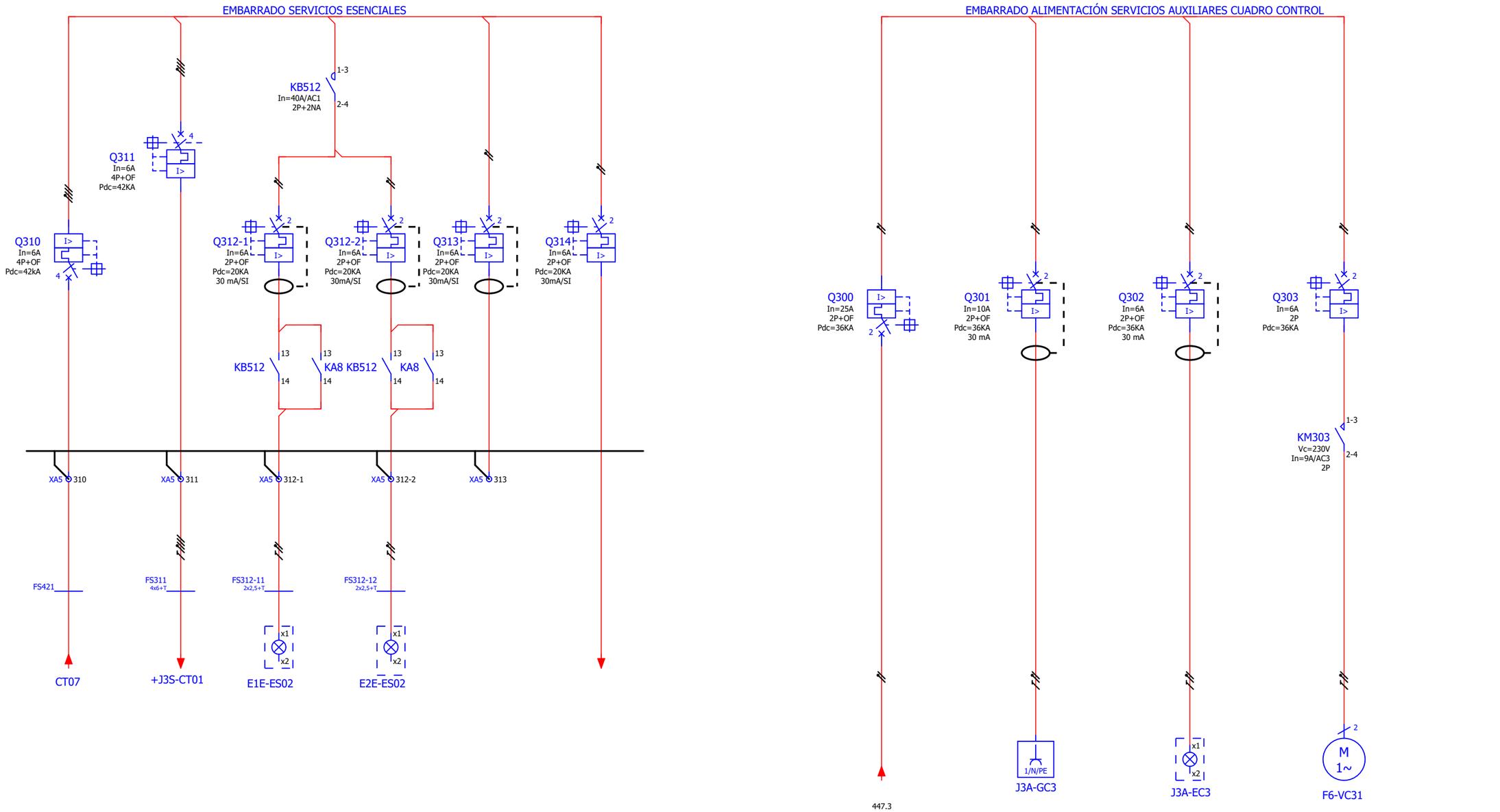

ALIMENTACION SERVICIOS ESENCIALES DESDE CGC	ALIMENTACION CUADRO TICKETING CANCELADORES	ES01	ES02	Reserva	ALIMENTACION EMBARRADO SERVICIOS ESENCIALES	ALIMENTACION SERVICIOS AUXILIARES	TOMA CORRIENTE T4 CUADRO CA-1	ALUMBRADO CUADRO CA-1	VENTILACIÓN CUADRO CA-1
		ALIMENTACION ALUMBRADO EMERGENCIA PASAMANOS ESCALERAS MECANICAS VESTIBULOS							

OHARRAK:
NOTAS:

REV.	CLASE DE MODIFICACION	FECHA	NOMBRE	COMP	OBRA
A	PRIMERA EMISIÓN	JUN 24	BIR		

BERRIKUSPENAK / REVISIONES

AHOLKULARIA / CONSULTOR
CAF TURNKEY ENGINEERING

INGENIARI EGILEA
INGENIERO AUTOR
Colegiado Nº 4534

AHOLKULARIAREN ERREFERENTZIA
REFERENCIA CONSULTOR
TTE-II-21004ETS-IEE462

ERREFENTZIA
REFERENCIA
MDIAG-22-462 -A

EUSKO JAURLARITZA GOBIERNO VASCO
EKONOMIAREN GARAPEN ETA AZPIEGITURA SAILA
DEPARTAMENTO DE DESARROLLO ECONÓMICO E INFRAESTRUCTURAS

euskal trenbide sarea
PROIEKTUAREN IKUSKAPENA ETA ZUZENDARITZA
INSPECCION Y DIRECCION DEL PROYECTO

ESKALA ORIGINALA
ESCALA ORIGINAL
SE
EN DIN A1

ESKALA GRAFIKOA
ESCALA GRAFICA

PROIEKTUAREN IZENBURUA
TITULO DEL PROYECTO
ALTZA-GALTZARABORDA TARTEKO INSTALAZIO ELEKTRIKOEN ETA EKIPOEN PROIEKTUA
PROYECTO DE INSTALACIONES ELÉCTRICAS Y EQUIPOS DEL TRAMO DE ALTZA - GALTZARABORDA

PLANOAREN IZENBURUA
TITULO DEL PLANO
ESTACIÓN PASAIA
CUADRO AUXILIAR CA-1
ESQUEMA UNIFILAR

PLANO ZK./ N. PLANO
462

ORRIA / HOJA
462/ 668

0	1	2	3	4	5	6	7	8	9

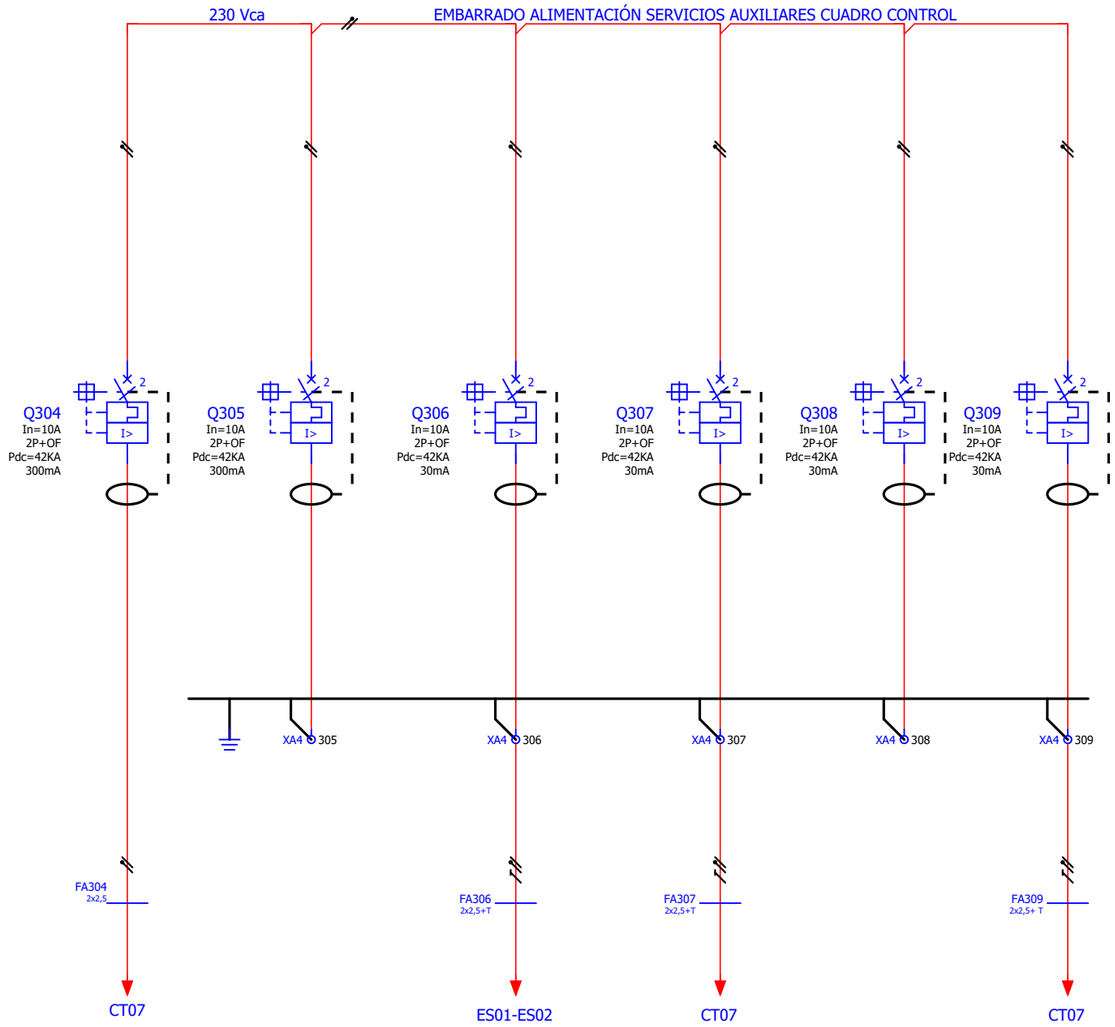

ALIMENTACION RELES DE INUNDACION	Reserva	ALIMENTACION CENTRAL DE EXTINCION	FOSO ESCALERAS MECANICAS (CD-2) / Reserva / ALIMENTACION CUADROS DETECCION DE INCENDIOS
			ALIMENTACION CENTRALITA DETECCION DE INCENDIOS (CDI)

OHARRAK:
NOTAS:

REV.	CLASE DE MODIFICACION	FECHA	NOMBRE	COMP	OBRA
A	PRIMERA EMISIÓN	JUN 24	BIR		

BERRIKUSPENAK / REVISIONES

AHOLKULARIA / CONSULTOR
CAF TURNKEY ENGINEERING

INGENIARI EGILEA
INGENIERO AUTOR
Colegiado Nº 4534

AHOLKULARIAREN ERREFERENTZIA
REFERENCIA CONSULTOR
TTE-II-21004ETS-IEE463

ERREFENTZIA
REFERENCIA
MDIAG-22-463 -A

EUSKO JAURLARITZA GOBIERNO VASCO
EKONOMIAREN GARAPEN ETA AZPIEGITURA SAILA
DEPARTAMENTO DE DESARROLLO ECONÓMICO E INFRAESTRUCTURAS

euskal trenbide sarea
PROIEKTUAREN IKUSKAPENA ETA ZUZENDARITZA
INSPECCION Y DIRECCION DEL PROYECTO

ESKALA ORIGINALA
ESCALA ORIGINAL
SE
EN DIN A1

ESKALA GRAFIKOA
ESCALA GRAFICA

PROIEKTUAREN IZENBURUA
TITULO DEL PROYECTO
ALTZA-GALTZARABORDA TARTEKO INSTALAZIO ELEKTRIKOEN ETA EKIPOEN PROIEKTUA
PROYECTO DE INSTALACIONES ELÉCTRICAS Y EQUIPOS DEL TRAMO DE ALTZA - GALTZARABORDA

PLANOAREN IZENBURUA
TITULO DEL PLANO
ESTACIÓN PASAIA
CUADRO AUXILIAR CA-1
ESQUEMA UNIFILAR

PLANO ZK./ N. PLANO
463

ORRIA / HOJA
463/ 668

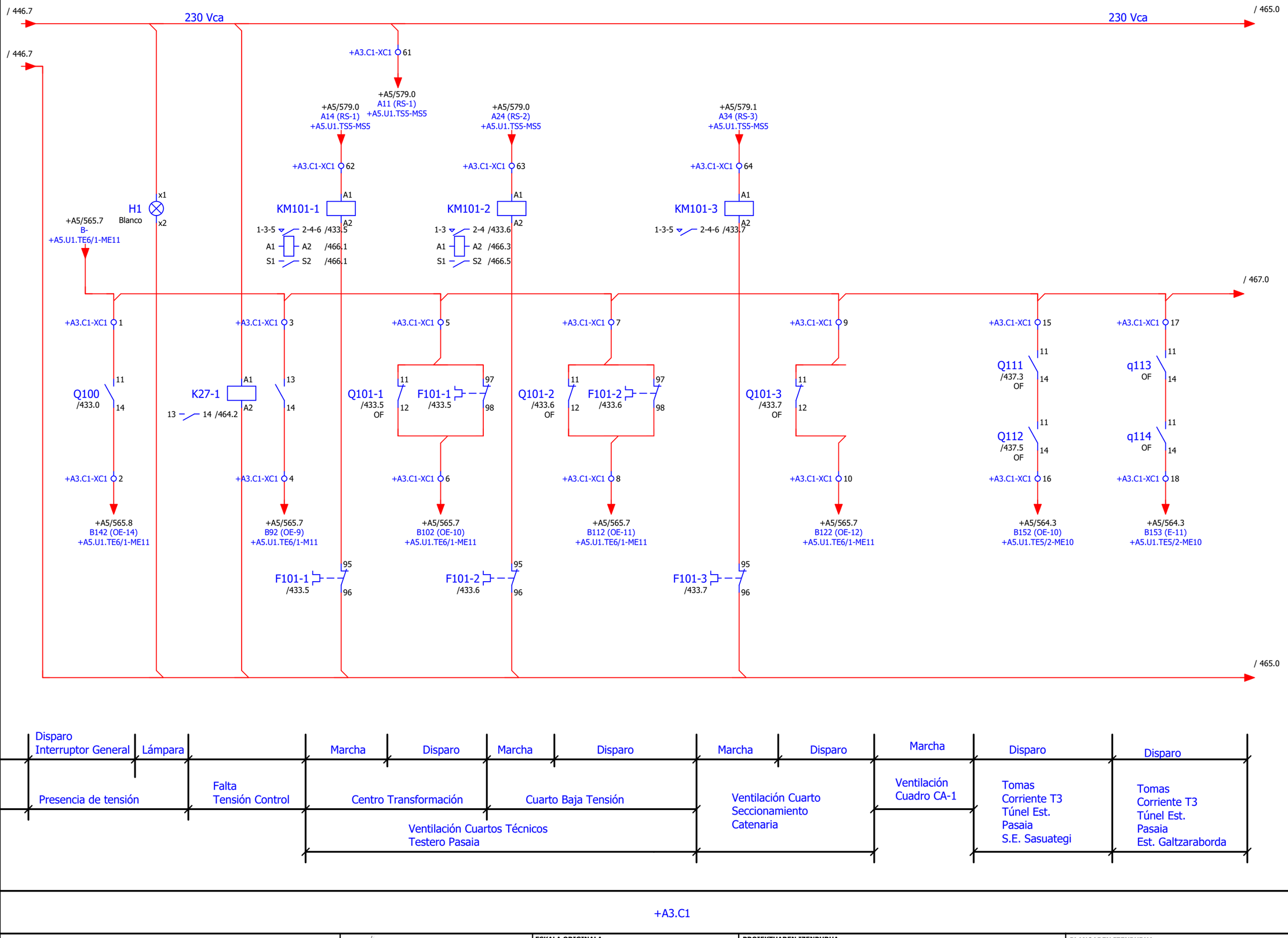

+A3.C1

OHARRAK:
NOTAS:

REV.	CLASE DE MODIFICACION	FECHA	NOMBRE	COMP	OBRA
A	PRIMERA EMISIÓN	JUN 24	BIR		

BERRIKUSPENAK / REVISIONES

AHOLKULARIA / CONSULTOR
CAF TURNKEY ENGINEERING

INGENIARI EGILEA
INGENIERO AUTOR
Colegiado Nº 4534

AHOLKULARIAREN ERREFERENTZIA
REFERENCIA CONSULTOR
TTE-II-21004ETS-IEE464

ERREFENTZIA
REFERENCIA
MDIAG-22-464 -A

EUSKO JAURLARITZA GOBIERNO VASCO
EKONOMIAREN GARAPEN ETA AZPIEGITURA SAILA
DEPARTAMENTO DE DESARROLLO ECONÓMICO E INFRAESTRUCTURAS

euskal trenbide sarea
PROIEKTUAREN IKUSKAPENA ETA ZUZENDARITZA
INSPECCION Y DIRECCION DEL PROYECTO

ESKALA ORIGINALA
ESCALA ORIGINAL
SE
EN DIN A1

ESKALA GRAFIKOA
ESCALA GRAFICA

PROIEKTUAREN IZENBURUA
TITULO DEL PROYECTO
ALTZA-GALTZARABORDA TARTEKO INSTALAZIO ELEKTRIKOEN ETA EKIPOEN PROIEKTUA
PROYECTO DE INSTALACIONES ELÉCTRICAS Y EQUIPOS DEL TRAMO DE ALTZA - GALTZARABORDA

PLANOAREN IZENBURUA
TITULO DEL PLANO
ESTACIÓN PASAIA
CUADRO AUXILIAR CA-1
ESQUEMA DE CONTROL EMBARRADO EN

PLANO ZK./ N. PLANO
464

ORRIA / HOJA
464/ 668

0	1	2	3	4	5	6	7	8	9

OHARRAK:
NOTAS:

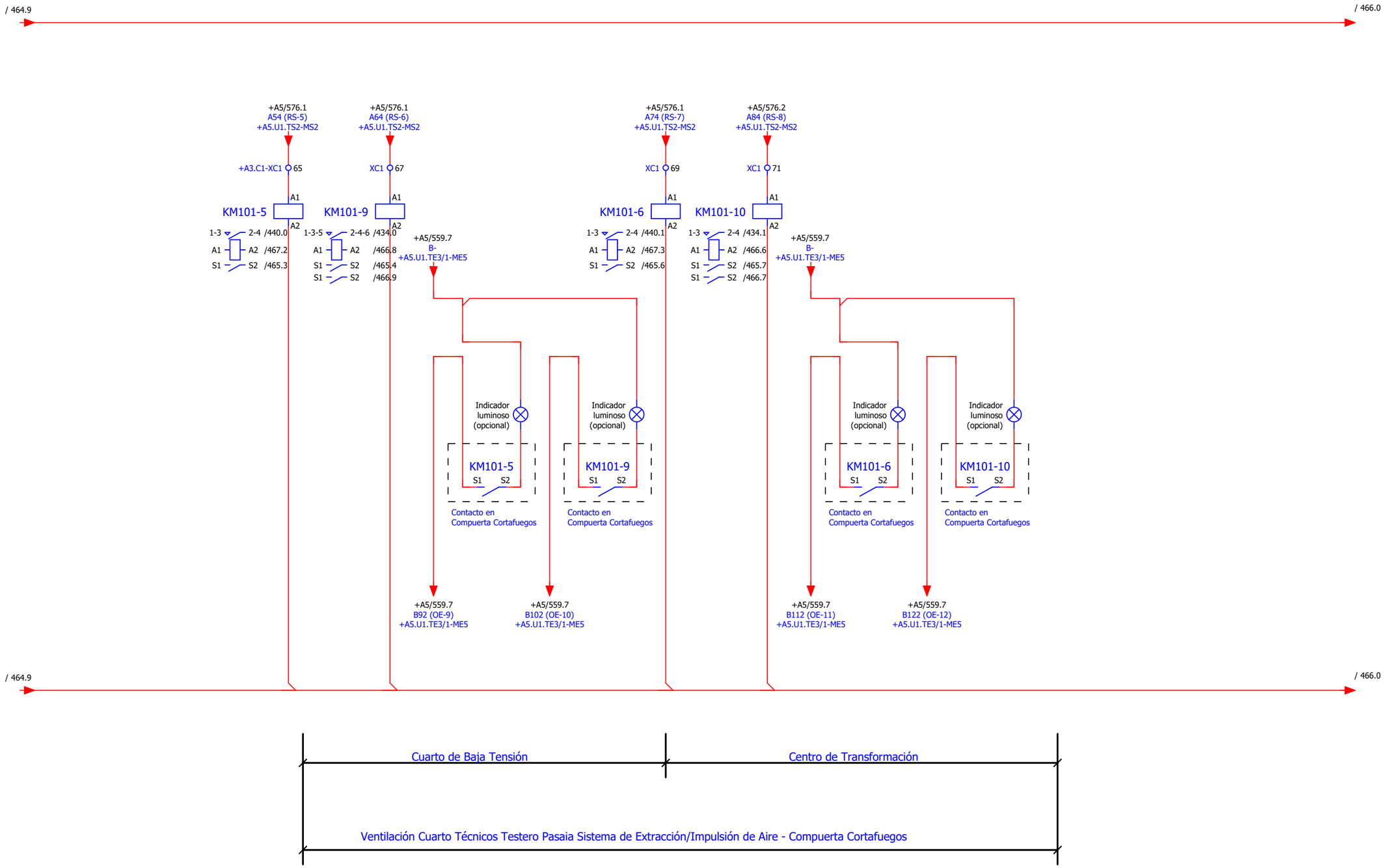

REV.	CLASE DE MODIFICACION	FECHA	NOMBRE	COMP	OBRA
A	PRIMERA EMISIÓN	JUN 24	BIR		

BERRIKUSPENAK / REVISIONES

AHOLKULARIA / CONSULTOR
CAF TURNKEY ENGINEERING

INGENIARI EGILEA
INGENIERO AUTOR
Colegiado Nº 4534

AHOLKULARIAREN ERREFERENTZIA
REFERENCIA CONSULTOR
TTE-II-21004ETS-IEE465

ERREFENTZIA
REFERENCIA
MDIAG-22-465 -A

EUSKO JAURLARITZA GOBIERNO VASCO
EKONOMIAREN GARAPEN ETA AZPIEGITURA SAILA
DEPARTAMENTO DE DESARROLLO ECONÓMICO E INFRAESTRUCTURAS

euskal trenbide sarea
PROIEKTUAREN IKUSKAPENA ETA ZUZENDARITZA
INSPECCION Y DIRECCION DEL PROYECTO

ESKALA ORIGINALA
ESCALA ORIGINAL
SE
EN DIN A1

ESKALA GRAFIKOA
ESCALA GRAFICA

PROIEKTUAREN IZENBURUA
TITULO DEL PROYECTO
ALTZA-GALTZARABORDA TARTEKO INSTALAZIO ELEKTRIKOEN ETA EKIPOEN PROIEKTUA
PROYECTO DE INSTALACIONES ELÉCTRICAS Y EQUIPOS DEL TRAMO DE ALTZA - GALTZARABORDA

PLANOAREN IZENBURUA
TITULO DEL PLANO
ESTACIÓN PASAIA
CUADRO AUXILIAR CA-1
ESQUEMA DE CONTROL EMBARRADO EN

PLANO ZK./ N. PLANO
465

ORRIA / HOJA
465/ 668

0	1	2	3	4	5	6	7	8	9

OHARRAK:
NOTAS:

/ 465.9 → / 467.0

+A5/579.1
A54 (RS-5)
+A5.U1.TS5-MS5
+A3.C1-XC1 66
KM101-12
1-3 2-4 /434.3

+A5/579.1
A64 (RS-6)
+A5.U1.TS5-MS5
+A3-XC1 68
KM101-1
A1 A2 /464.2
1-3-5 2-4-6 /433.5
S1 S2 /466.1
+A5/564.2
C-
+A5.U1.TE3/1-ME5

+A5/579.2
A74 (RS-7)
+A5.U1.TS5-MS5
+A3-XC1 70
KM101-13
1-3 2-4 /434.4
S1 S2 /466.4

+A5/579.2
A84 (RS-8)
+A5.U1.TS5-MS5
+A3-XC1 72
KM101-2
A1 A2 /464.3
1-3 2-4 /433.6
S1 S2 /466.5
+A5/564.4
C-
+A5.U1.TE3/1-ME5

+A5/579.2
A94 (RS-9)
+A5.U1.TS5-MS5
+A3-XC1 73
KM101-14
1-3 2-4 /434.5
S1 S2 /466.6
+A5/564.4
D-
+A5.U1.TE3/1-ME5

+A5/579.3
A104 (RS-10)
+A5.U1.TS5-MS5
+A3-XC1 74
KM101-10
A1 A2 /465.5
1-3 2-4 /434.1
S1 S2 /465.7
S1 S2 /466.7
KM101-11
1-3-5 2-4-6 /434.2
S1 S2 /466.8

+A5/579.3
A114 (RS-11)
+A5.U1.TS5-MS5
+A3-XC1 75
KM101-9
A1 A2 /465.3
1-3-5 2-4-6 /434.0
S1 S2 /465.4
S1 S2 /466.9

+A5/565.4
E-
+A5.U1.TE6/1-ME11

+A5/565.5
F-
+A5.U1.TE6/1-ME11

Indicador luminoso (opcional)
KM101-1 S1 S2
Contacto en Compuerta Cortafuegos

Indicador luminoso (opcional)
KM101.1 S1 S2
Contacto en Compuerta Cortafuegos

Indicador luminoso (opcional)
KM101-13 S1 S2
Contacto en Compuerta Cortafuegos

Indicador luminoso (opcional)
KM101-2 S1 S2
Contacto en Compuerta Cortafuegos

Indicador luminoso (opcional)
KM101-14 S1 S2
Contacto en Compuerta Cortafuegos

Indicador luminoso (opcional)
KM101-10 S1 S2
Contacto en Compuerta Cortafuegos

Indicador luminoso (opcional)
KM101-11 S1 S2
Contacto en Compuerta Cortafuegos

Indicador luminoso (opcional)
KM101-9 S1 S2
Contacto en Compuerta Cortafuegos

+A5/564.3
C122 (OE-12)
+A5.U1.TE5/2-ME10

+A5/564.3
C131 (OE-13)
+A5.U1.TE5/2-ME10

+A5/564.4
C142 (OE-14)
+A5.U1.TE5/2-ME10

+A5/564.4
C151 (OE-15)
+A5.U1.TE5/2-ME10

+A5/564.4
C162 (OE-16)
+A5.U1.TE5/2-ME10

+A5/565.5
B12 (OE-01)
+A5.U1.TE6/1-ME11

+A5/565.5
B22 (OE-02)
+A5.U1.TE6/1-ME11

+A5/565.5
B32 (OE-03)
+A5.U1.TE6/1-ME11

/ 465.9 → / 467.0

Centro de Transformación | Cuarto de Baja Tensión | Vestuario y Aseos | Seccionamiento de Catenaria

Ventilación Cuarto Técnicos Testero Pasaia Sistema de Extracción/Impulsión de Aire - Compuerta Cortafuegos

REV.	CLASE DE MODIFICACION	FECHA	NOMBRE	COMP	OBRA
A	PRIMERA EMISIÓN	JUN 24	BIR		

BERRIKUSPENAK / REVISIONES

AHOLKULARIA / CONSULTOR
CAF TURNKEY ENGINEERING

INGENIARI EGILEA
INGENIERO AUTOR
Colegiado Nº 4534

AHOLKULARIAREN ERREFERENTZIA
REFERENCIA CONSULTOR
TTE-II-21004ETS-IEE466

ERREFENTZIA
REFERENCIA
MDIAG-22-466 -A

EUSKO JAURLARITZA GOBIERNO VASCO
EKONOMIAREN GARAPEN ETA AZPIEGITURA SAILA
DEPARTAMENTO DE DESARROLLO ECONÓMICO E INFRAESTRUCTURAS

euskal trenbide sarea
PROIEKTUAREN IKUSKAPENA ETA ZUZENDARITZA
INSPECCION Y DIRECCION DEL PROYECTO

ESKALA ORIGINALA
ESCALA ORIGINAL
SE
EN DIN A1

ESKALA GRAFIKOA
ESCALA GRAFICA

PROIEKTUAREN IZENBURUA
TITULO DEL PROYECTO
ALTZA-GALTZARABORDA TARTEKO INSTALAZIO ELEKTRIKOEN ETA EKIPOEN PROIEKTUA
PROYECTO DE INSTALACIONES ELÉCTRICAS Y EQUIPOS DEL TRAMO DE ALTZA - GALTZARABORDA

PLANOAREN IZENBURUA
TITULO DEL PLANO
ESTACIÓN PASAIA
CUADRO AUXILIAR CA-1
ESQUEMA DE CONTROL EMBARRADO EN

PLANO ZK./ N. PLANO
466

ORRIA / HOJA
466/ 668

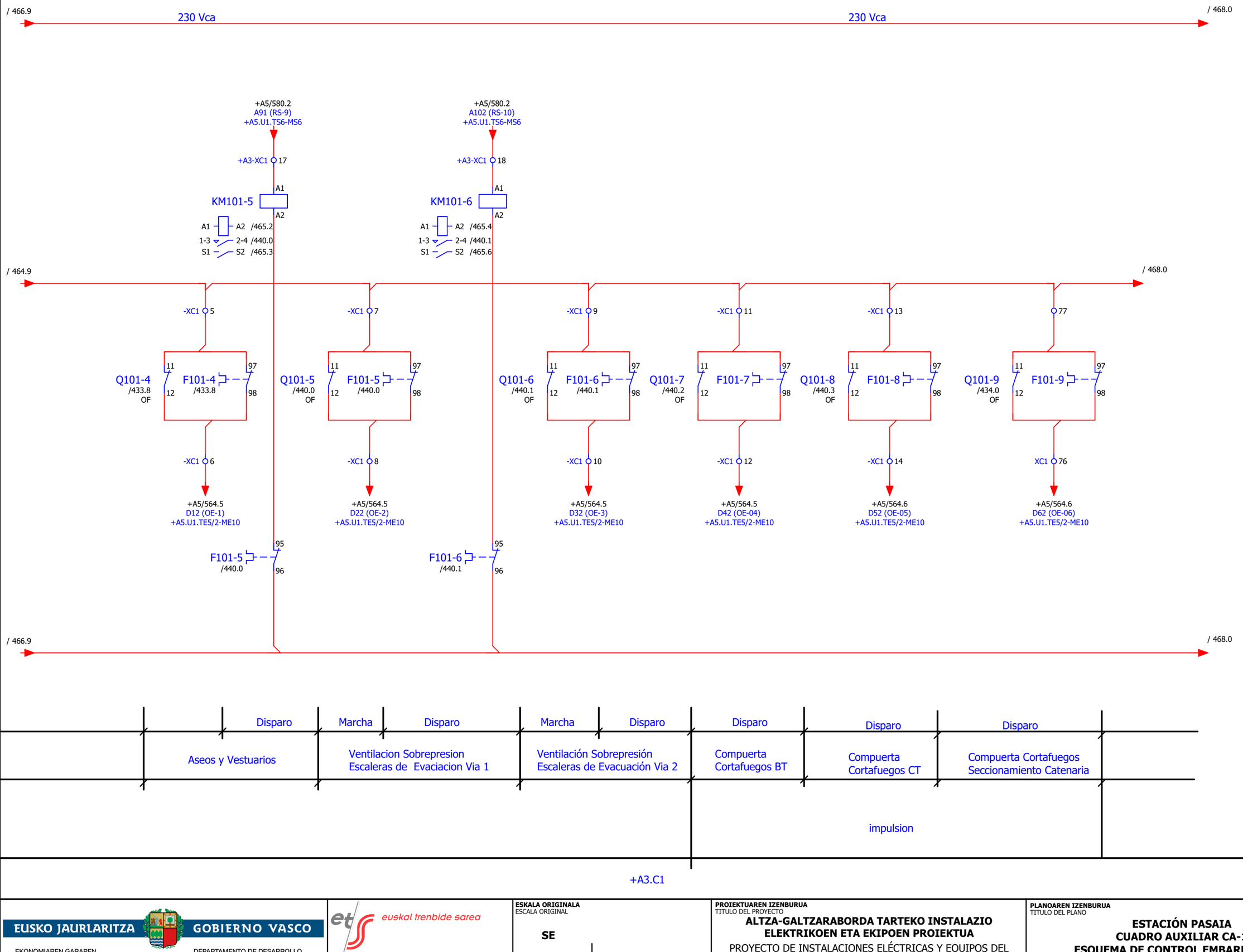

OHARRAK:
NOTAS:

REV.	CLASE DE MODIFICACION	FECHA	NOMBRE	COMP	OBRA
A	PRIMERA EMISIÓN	JUN 24	BIR		

BERRIKUSPENAK / REVISIONES

AHOLKULARIA / CONSULTOR
CAF TURNKEY ENGINEERING

INGENIARI EGILEA
INGENIERO AUTOR
Colegiado Nº 4534

AHOLKULARIAREN ERREFERENTZIA
REFERENCIA CONSULTOR
TTE-II-21004ETS-IEE467

ERREFENTZIA
REFERENCIA
MDIAG-22-467 -A

EUSKO JAURLARITZA GOBIERNO VASCO
EKONOMIAREN GARAPEN ETA AZPIEGITURA SAILA
DEPARTAMENTO DE DESARROLLO ECONÓMICO E INFRAESTRUCTURAS

euskal trenbide sarea
PROIEKTUAREN IKUSKAPENA ETA ZUZENDARITZA
INSPECCION Y DIRECCION DEL PROYECTO

ESKALA ORIGINALA
ESCALA ORIGINAL
SE
EN DIN A1

ESKALA GRAFIKOA
ESCALA GRAFICA

PROIEKTUAREN IZENBURUA
TITULO DEL PROYECTO
ALTZA-GALTZARABORDA TARTEKO INSTALAZIO ELEKTRIKOEN ETA EKIPOEN PROIEKTUA
PROYECTO DE INSTALACIONES ELÉCTRICAS Y EQUIPOS DEL TRAMO DE ALTZA - GALTZARABORDA

PLANOAREN IZENBURUA
TITULO DEL PLANO
ESTACIÓN PASAIA
CUADRO AUXILIAR CA-1
ESQUEMA DE CONTROL EMBARRADO EN

PLANO ZK./ N. PLANO
467

ORRIA / HOJA
467/ 668

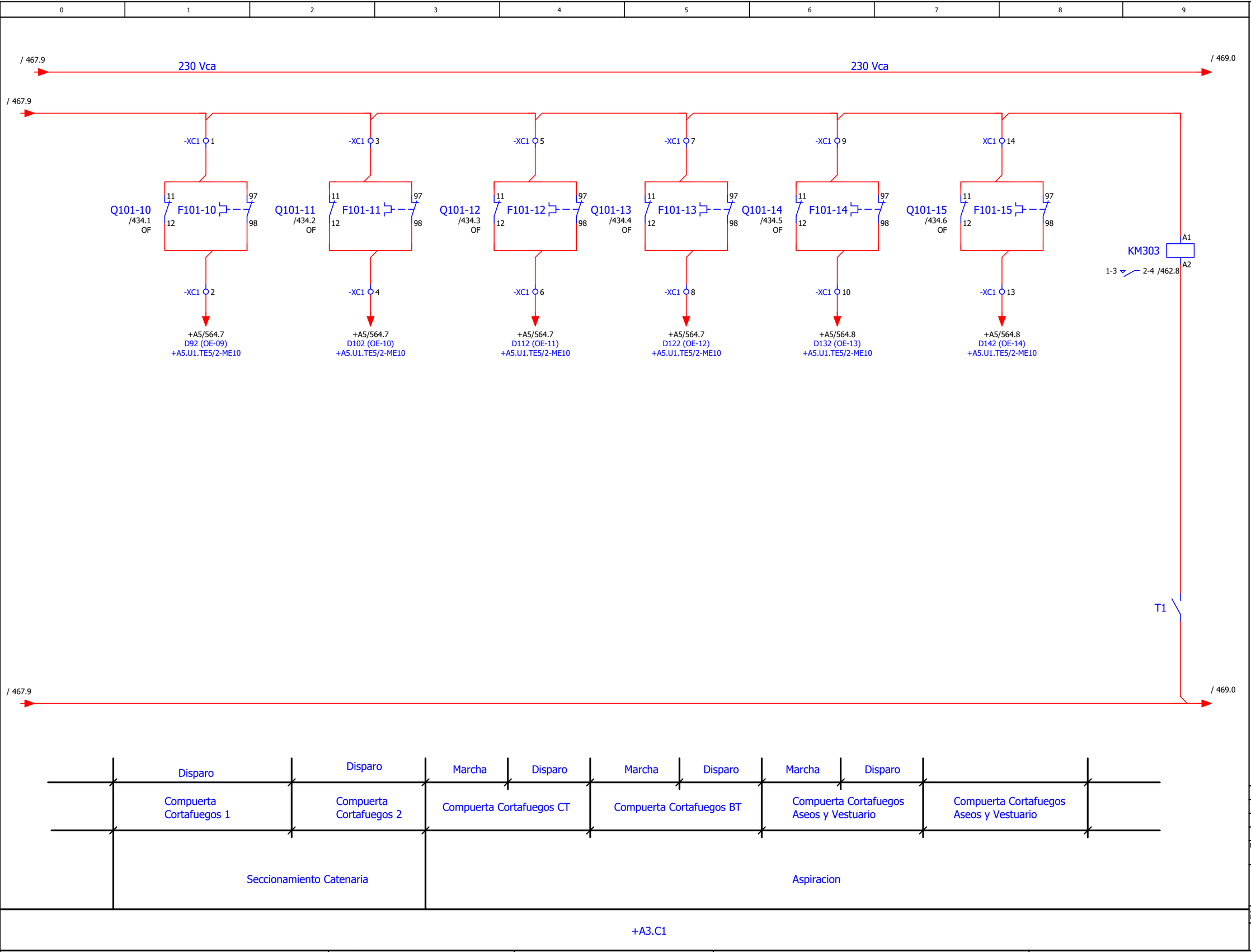

OHARRAK:
NOTAS:

REV.	CLASE DE MODIFICACION	FECHA	NOMBRE	COMP	OBRA
A	PRIMERA EMISIÓN	JUN 24	BIR		

BERRIKUSPENAK / REVISIONES

AHOLKULARIA / CONSULTOR
CAF TURNKEY ENGINEERING

INGENIARI EGILEA
INGENIERO AUTOR
Colegiado Nº 4534

AHOLKULARIAREN ERREFERENTZIA
REFERENCIA CONSULTOR
TTE-II-21004ETS-IEE468

ERREFENTZIA
REFERENCIA
MDIAG-22-468 -A

EUSKO JAURLARITZA GOBIERNO VASCO
EKONOMIAREN GARAPEN ETA AZPIEGITURA SAILA
DEPARTAMENTO DE DESARROLLO ECONÓMICO E INFRAESTRUCTURAS

euskal trenbide sarea
PROIEKTUAREN IKUSKAPENA ETA ZUZENDARITZA
INSPECCION Y DIRECCION DEL PROYECTO

ESKALA ORIGINALA
ESCALA ORIGINAL
SE
EN DIN A1

ESKALA GRAFIKOA
ESCALA GRAFICA

PROIEKTUAREN IZENBURUA
TITULO DEL PROYECTO
ALTZA-GALTZARABORDA TARTEKO INSTALAZIO ELEKTRIKOEN ETA EKIPOEN PROIEKTUA
PROYECTO DE INSTALACIONES ELÉCTRICAS Y EQUIPOS DEL TRAMO DE ALTZA - GALTZARABORDA

PLANOAREN IZENBURUA
TITULO DEL PLANO
ESTACIÓN PASAIA
CUADRO AUXILIAR CA-1
ESQUEMA DE CONTROL EMBARRADO EN

PLANO ZK./ N. PLANO
468

ORRIA / HOJA
468/ 668

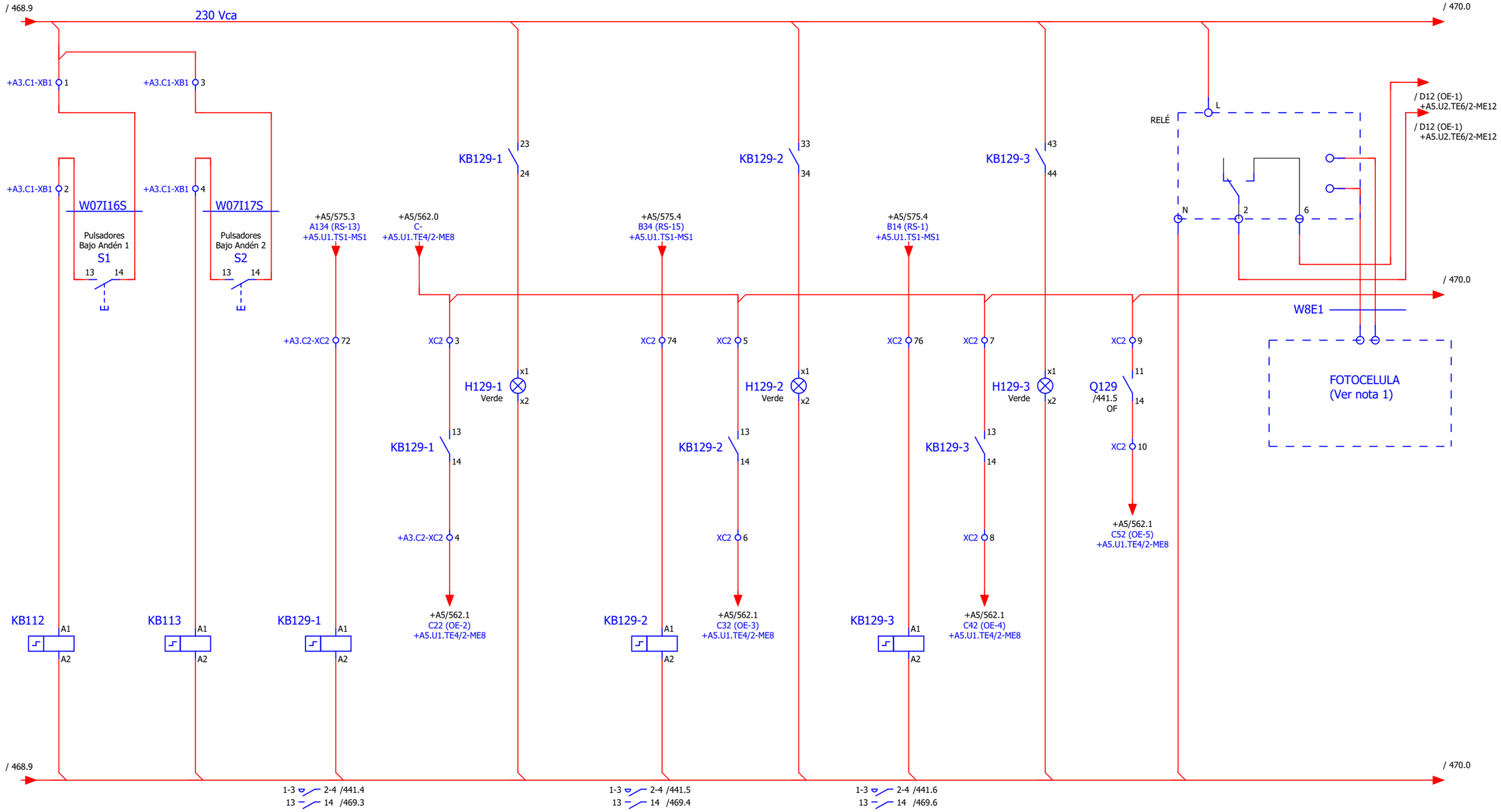

Marcha/Paro	Marcha/Paro	Pulsador Tramo 1	Led Pulsador Tramo 1	Pulsador Tramo 2	Led Pulsador Tramo 2	Pulsador Tramo 3	Led Pulsador Tramo 3	Disparo	Celula de Control Alumbrado Exterior
Alumbrado Galería Bajo Andén Vía 1	Alumbrado Galería Bajo Andén Vía 2	Alumbrado Directo Andenes Vía 1							

+A3.C1 | +A3.C2

OHARRAK:
NOTAS:

Nota 1:
Por programacion la fotocelula encendera o apagara los circuitos de alumbrado exterior y baculos.

-Estacion cerrada-Todo apagado
-Estacion abierta - En funcion del sol.

Fotocelula instalada en la Salida de Emergencia de Pasaia

REV.	CLASE DE MODIFICACION	FECHA	NOMBRE	COMP	OBRA
A	PRIMERA EMISIÓN	JUN 24	BIR		

BERRIKUSPENAK / REVISIONES

AHOLKULARIA / CONSULTOR
CAF TURNKEY ENGINEERING

INGENIARI EGILEA
INGENIERO AUTOR
Colegiado Nº 4534

AHOLKULARIAREN ERREFERENTZIA
REFERENCIA CONSULTOR
TTE-II-21004ETS-IEE469

ERREFERENTZIA
REFERENCIA
MDIAG-22-469 -A

EUSKO JAURLARITZA GOBIERNO VASCO
EKONOMIAREN GARAPEN ETA AZPIEGITURA SAILA
DEPARTAMENTO DE DESARROLLO ECONÓMICO E INFRAESTRUCTURAS

euskal trenbide sarea
PROIEKTUAREN IKUSKAPENA ETA ZUZENDARITZA
INSPECCION Y DIRECCION DEL PROYECTO

ESKALA ORIGINALA
ESCALA ORIGINAL
SE
EN DIN A1

ESKALA GRAFIKOA
ESCALA GRAFICA

PROIEKTUAREN IZENBURUA
TITULO DEL PROYECTO
ALTZA-GALTZARABORDA TARTEKO INSTALAZIO ELEKTRIKOEN ETA EKIPOEN PROIEKTUA
PROYECTO DE INSTALACIONES ELÉCTRICAS Y EQUIPOS DEL TRAMO DE ALTZA - GALTZARABORDA

PLANOAREN IZENBURUA
TITULO DEL PLANO
ESTACIÓN PASAIA
CUADRO AUXILIAR CA-1
ESQUEMA DE CONTROL EMBARRADO EN

PLANO ZK./ N. PLANO
469

ORRIA / HOJA
469/ 668

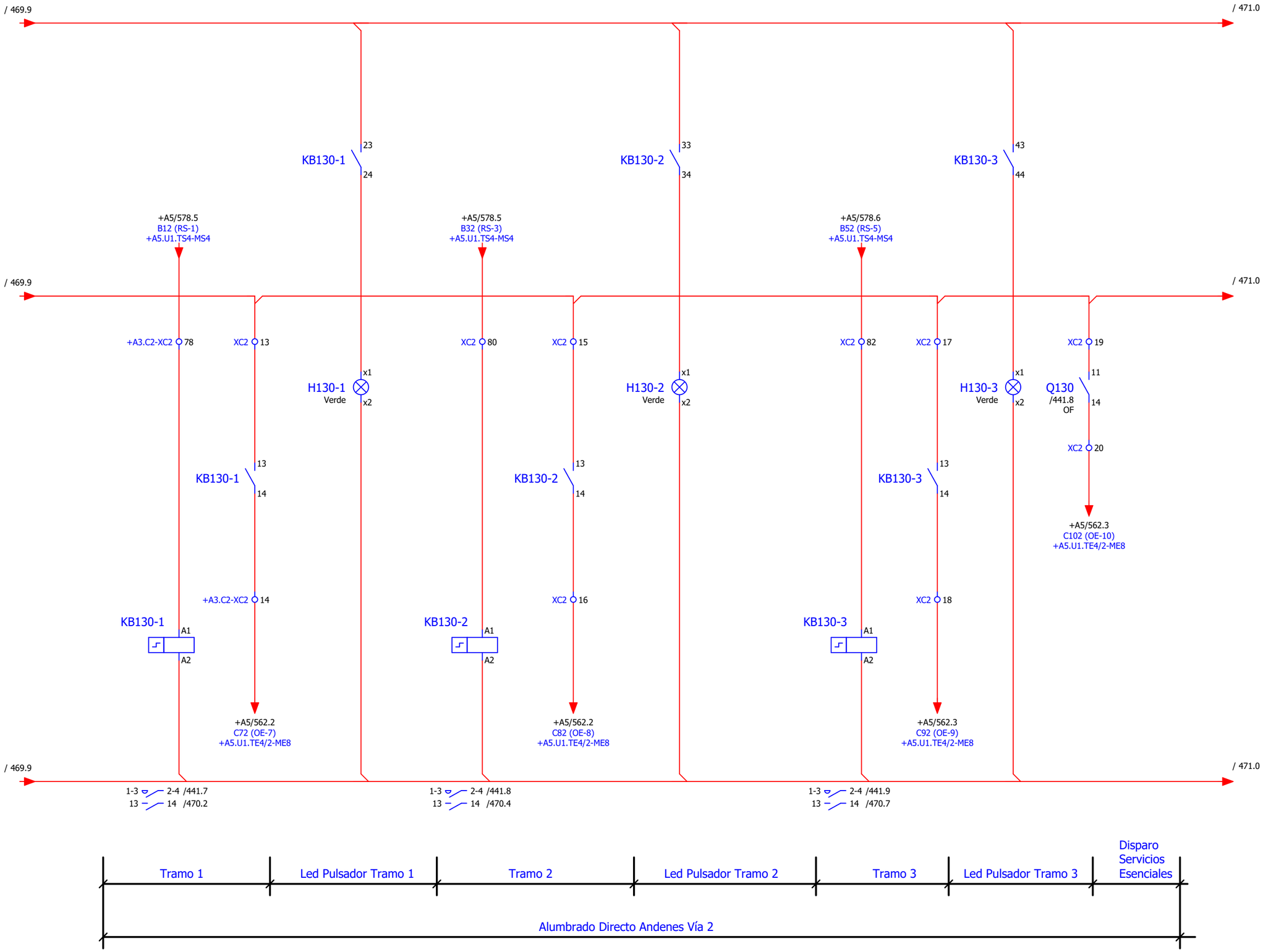

OHARRAK:
NOTAS:

REV.	CLASE DE MODIFICACION	FECHA	NOMBRE	COMP	OBRA
A	PRIMERA EMISIÓN	JUN 24	BIR		

BERRIKUSPENAK / REVISIONES

AHOLKULARIA / CONSULTOR
CAF TURNKEY ENGINEERING

INGENIARI EGILEA
INGENIERO AUTOR
Colegiado Nº 4534

AHOLKULARIAREN ERREFERENTZIA
REFERENCIA CONSULTOR
TTE-II-21004ETS-IEE470

ERREFENTZIA
REFERENCIA
MDIAG-22-470 -A

EUSKO JAURLARITZA GOBIERNO VASCO
EKONOMIAREN GARAPEN ETA AZPIEGITURA SAILA
DEPARTAMENTO DE DESARROLLO ECONÓMICO E INFRAESTRUCTURAS

euskal trenbide sarea
PROIEKTUAREN IKUSKAPENA ETA ZUZENDARITZA
INSPECCION Y DIRECCION DEL PROYECTO

ESKALA ORIGINALA
ESCALA ORIGINAL
SE
EN DIN A1

ESKALA GRAFIKOA
ESCALA GRAFICA

PROIEKTUAREN IZENBURUA
TITULO DEL PROYECTO
ALTZA-GALTZARABORDA TARTEKO INSTALAZIO ELEKTRIKOEN ETA EKIPOEN PROIEKTUA
PROYECTO DE INSTALACIONES ELÉCTRICAS Y EQUIPOS DEL TRAMO DE ALTZA - GALTZARABORDA

PLANOAREN IZENBURUA
TITULO DEL PLANO
ESTACIÓN PASAIA
CUADRO AUXILIAR CA-1
ESQUEMA DE CONTROL EMBARRADO EN

PLANO ZK. / N. PLANO
470

ORRIA / HOJA
470/ 668

0	1	2	3	4	5	6	7	8	9

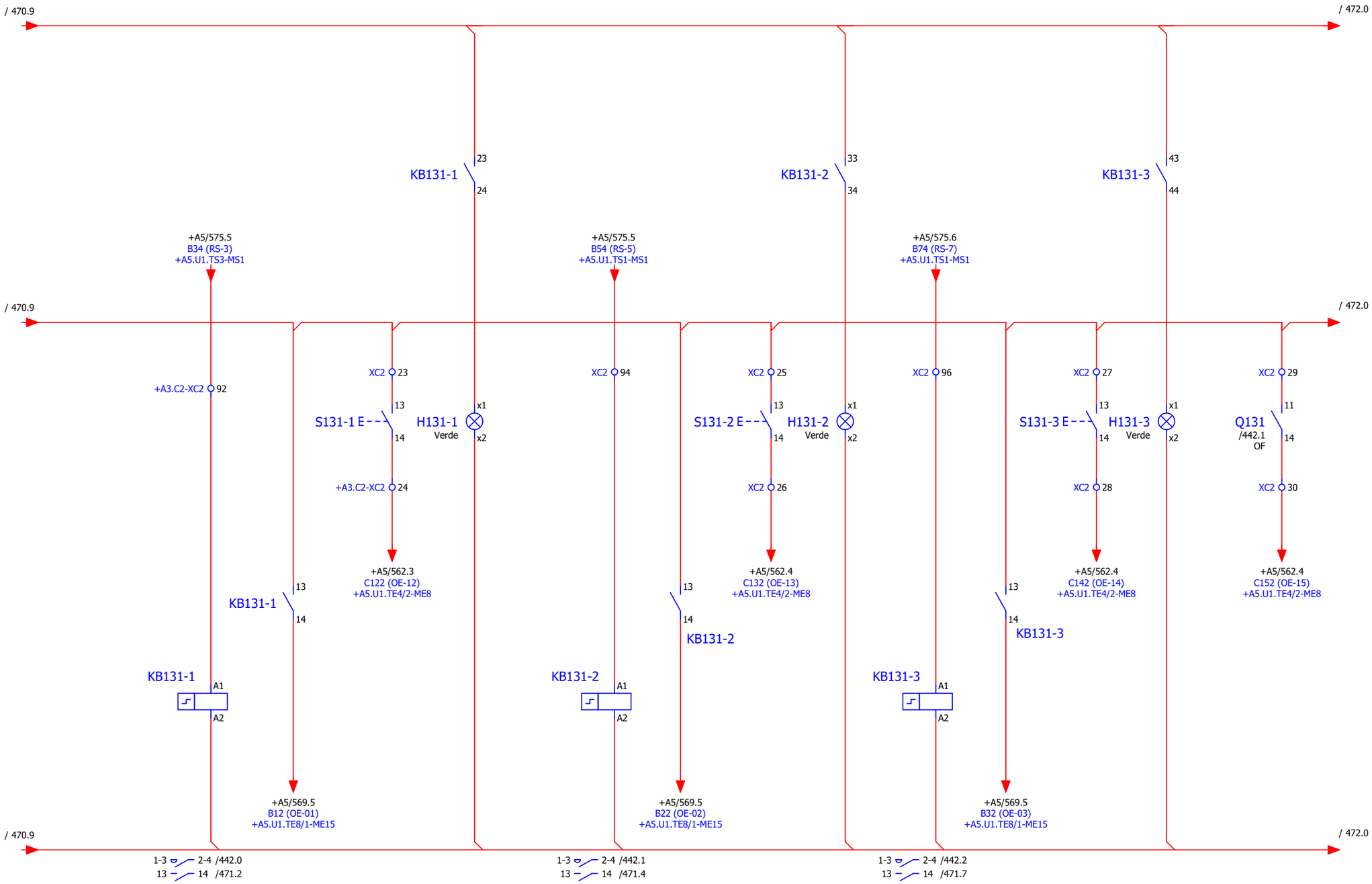

OHARRAK:
NOTAS:

REV.	CLASE DE MODIFICACION	FECHA	NOMBRE	COMP	OBRA
A	PRIMERA EMISIÓN	JUN 24	BIR		

BERRIKUSPENAK / REVISIONES

AHOLKULARIA / CONSULTOR
CAF TURNKEY ENGINEERING

INGENIARI EGILEA
INGENIERO AUTOR
Colegiado Nº 4534

AHOLKULARIAREN ERREFERENTZIA
REFERENCIA CONSULTOR
TTE-II-21004ETS-IEE471

ERREFENTZIA
REFERENCIA
MDIAG-22-471 -A

EUSKO JAURLARITZA GOBIERNO VASCO
EKONOMIAREN GARAPEN ETA AZPIEGITURA SAILA
DEPARTAMENTO DE DESARROLLO ECONÓMICO E INFRAESTRUCTURAS

euskal trenbide sarea
PROIEKTUAREN IKUSKAPENA ETA ZUZENDARITZA
INSPECCION Y DIRECCION DEL PROYECTO

ESKALA ORIGINALA
ESCALA ORIGINAL
SE
EN DIN A1

ESKALA GRAFIKOA
ESCALA GRAFICA

PROIEKTUAREN IZENBURUA
TITULO DEL PROYECTO
ALTZA-GALTZARABORDA TARTEKO INSTALAZIO ELEKTRIKOEN ETA EKIPOEN PROIEKTUA
PROYECTO DE INSTALACIONES ELÉCTRICAS Y EQUIPOS DEL TRAMO DE ALTZA - GALTZARABORDA

PLANOAREN IZENBURUA
TITULO DEL PLANO
ESTACIÓN PASAIA
CUADRO AUXILIAR CA-1
ESQUEMA DE CONTROL EMBARRADO EN

PLANO ZK./ N. PLANO
471

ORRIA / HOJA
471/ 668

OHARRAK:
NOTAS:

REV.	CLASE DE MODIFICACION	FECHA	NOMBRE	COMP	OBRA
A	PRIMERA EMISIÓN	JUN 24	BIR		

BERRIKUSPENAK / REVISIONES

AHOLKULARIA / CONSULTOR
CAF TURNKEY ENGINEERING

INGENIARI EGILEA
INGENIERO AUTOR
Colegiado Nº 4534

AHOLKULARIAREN ERREFERENTZIA
REFERENCIA CONSULTOR
TTE-II-21004ETS-IEE472

ERREFENTZIA
REFERENCIA
MDIAG-22-472 -A

EUSKO JAURLARITZA GOBIERNO VASCO
EKONOMIAREN GARAPEN ETA AZPIEGITURA SAILA
DEPARTAMENTO DE DESARROLLO ECONÓMICO E INFRAESTRUCTURAS

euskal trenbide sarea
PROIEKTUAREN IKUSKAPENA ETA ZUZENDARITZA
INSPECCION Y DIRECCION DEL PROYECTO

ESKALA ORIGINALA
ESCALA ORIGINAL
SE
EN DIN A1

ESKALA GRAFIKOA
ESCALA GRAFICA

PROIEKTUAREN IZENBURUA
TITULO DEL PROYECTO
ALTZA-GALTZARABORDA TARTEKO INSTALAZIO ELEKTRIKOEN ETA EKIPOEN PROIEKTUA
PROYECTO DE INSTALACIONES ELÉCTRICAS Y EQUIPOS DEL TRAMO DE ALTZA - GALTZARABORDA

PLANOAREN IZENBURUA
TITULO DEL PLANO
ESTACIÓN PASAIA
CUADRO AUXILIAR CA-1
ESQUEMA DE CONTROL EMBARRADO EN

PLANO ZK./ N. PLANO
472

ORRIA / HOJA
472/ 668

0	1	2	3	4	5	6	7	8	9

OHARRAK:
NOTAS:

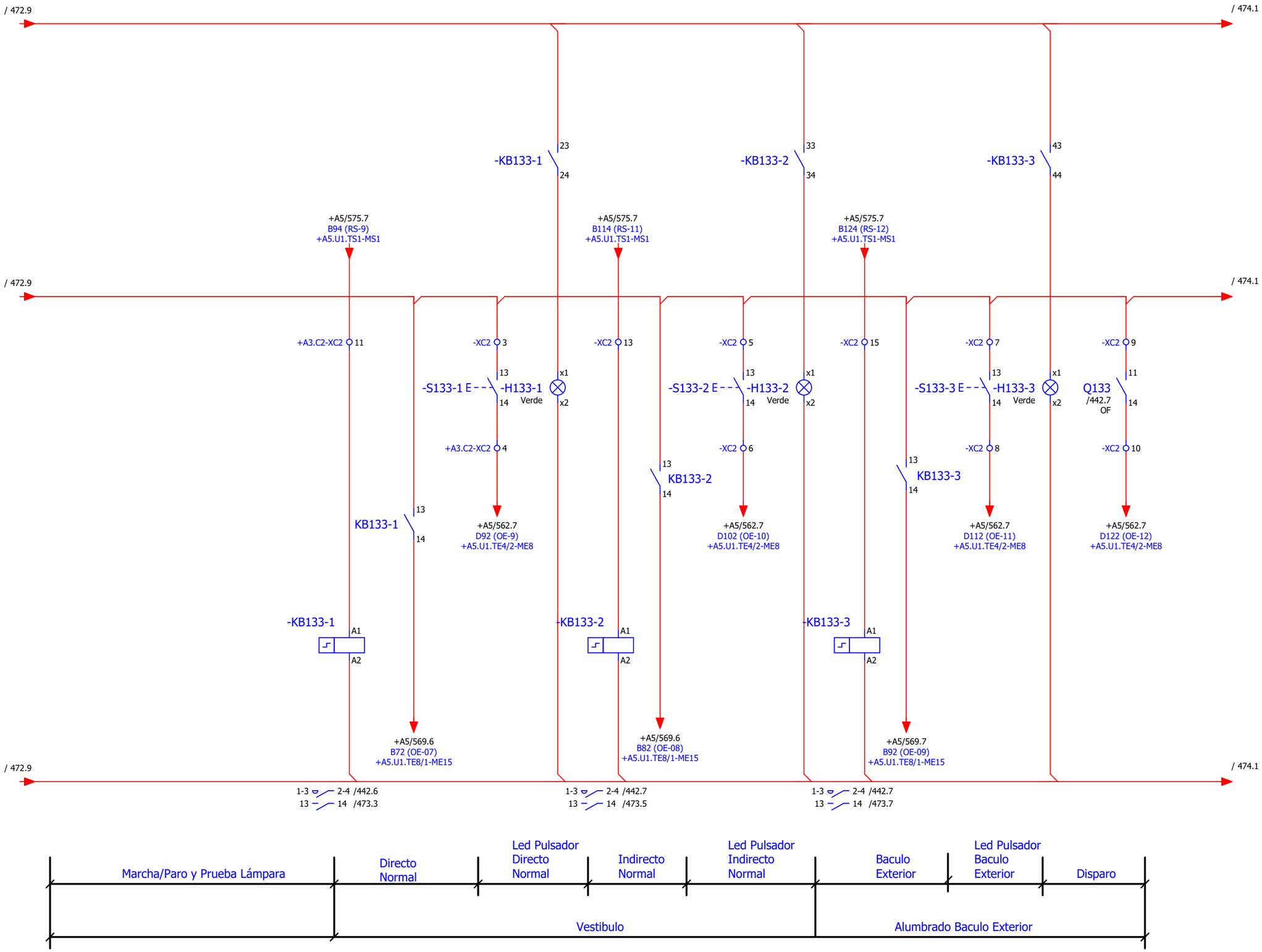

REV.	CLASE DE MODIFICACION	FECHA	NOMBRE	COMP	OBRA
A	PRIMERA EMISIÓN	JUN 24	BIR		

BERRIKUSPENAK / REVISIONES

AHOLKULARIA / CONSULTOR
CAF TURNKEY ENGINEERING

INGENIARI EGILEA
INGENIERO AUTOR
Colegiado Nº 4534

AHOLKULARIAREN ERREFERENTZIA
REFERENCIA CONSULTOR
TTE-II-21004ETS-IEE473

ERREFENTZIA
REFERENCIA
MDIAG-22-473 -A

EUSKO JAURLARITZA GOBIERNO VASCO
EKONOMIAREN GARAPEN ETA AZPIEGITURA SAILA
DEPARTAMENTO DE DESARROLLO ECONÓMICO E INFRAESTRUCTURAS

euskal trenbide sarea
PROIEKTUAREN IKUSKAPENA ETA ZUZENDARITZA
INSPECCION Y DIRECCION DEL PROYECTO

ESKALA ORIGINALA
ESCALA ORIGINAL
SE
EN DIN A1

ESKALA GRAFIKOA
ESCALA GRAFICA

PROIEKTUAREN IZENBURUA
TITULO DEL PROYECTO
ALTZA-GALTZARABORDA TARTEKO INSTALAZIO ELEKTRIKOEN ETA EKIPOEN PROIEKTUA
PROYECTO DE INSTALACIONES ELÉCTRICAS Y EQUIPOS DEL TRAMO DE ALTZA - GALTZARABORDA

PLANOAREN IZENBURUA
TITULO DEL PLANO
ESTACIÓN PASAIA
CUADRO AUXILIAR CA-1
ESQUEMA DE CONTROL EMBARRADO EN

PLANO ZK./ N. PLANO
473

ORRIA / HOJA
473/ 668

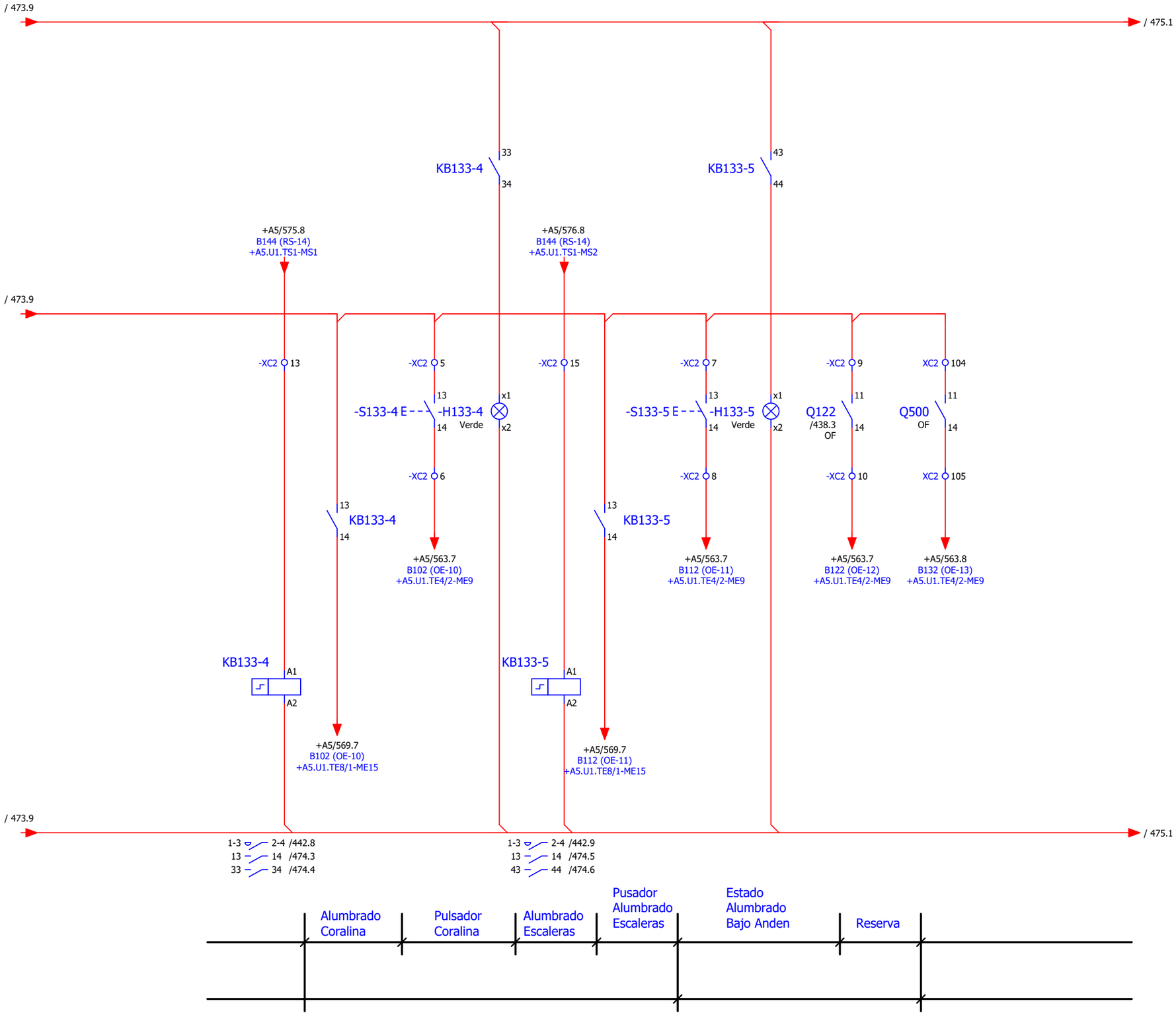

OHARRAK:
NOTAS:

REV.	CLASE DE MODIFICACION	FECHA	NOMBRE	COMP	OBRA
A	PRIMERA EMISIÓN	JUN 24	BIR		

BERRIKUSPENAK / REVISIONES

AHOLKULARIA / CONSULTOR
CAF TURNKEY ENGINEERING

INGENIARI EGILEA
INGENIERO AUTOR
Colegiado Nº 4534

AHOLKULARIAREN ERREFERENTZIA
REFERENCIA CONSULTOR
TTE-II-21004ETS-IEE474

ERREFENTZIA
REFERENCIA
MDIAG-22-474 -A

EUSKO JAURLARITZA GOBIERNO VASCO
EKONOMIAREN GARAPEN ETA AZPIEGITURA SAILA
DEPARTAMENTO DE DESARROLLO ECONÓMICO E INFRAESTRUCTURAS

euskal trenbide sarea
PROIEKTUAREN IKUSKAPENA ETA ZUZENDARITZA
INSPECCION Y DIRECCION DEL PROYECTO

ESKALA ORIGINALA
ESCALA ORIGINAL
SE
EN DIN A1

ESKALA GRAFIKOA
ESCALA GRAFICA

PROIEKTUAREN IZENBURUA
TITULO DEL PROYECTO
ALTZA-GALTZARABORDA TARTEKO INSTALAZIO ELEKTRIKOEN ETA EKIPOEN PROIEKTUA
PROYECTO DE INSTALACIONES ELÉCTRICAS Y EQUIPOS DEL TRAMO DE ALTZA - GALTZARABORDA

PLANOAREN IZENBURUA
TITULO DEL PLANO
ESTACIÓN PASAIA
CUADRO AUXILIAR CA-1
ESQUEMA DE CONTROL EMBARRADO EN

PLANO ZK./ N. PLANO
474

ORRIA / HOJA
474/ 668

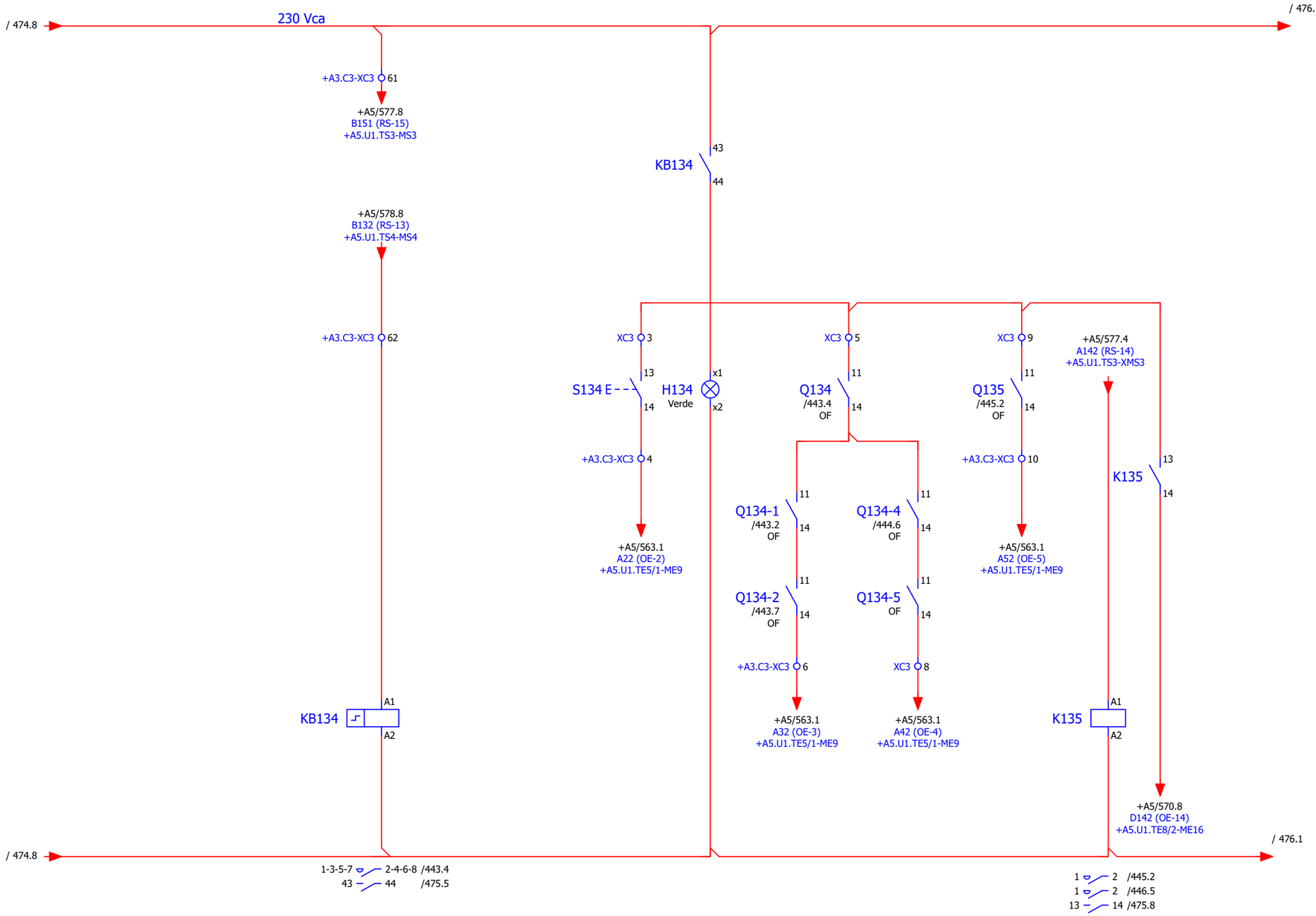

+A3.C3

OHARRAK:
NOTAS:

REV.	CLASE DE MODIFICACION	FECHA	NOMBRE	COMP	OBRA
A	PRIMERA EMISIÓN	JUN 24	BIR		

BERRIKUSPENAK / REVISIONES

AHOLKULARIA / CONSULTOR: CAF TURNKEY ENGINEERING

INGENIARI EGILEA INGENIERO AUTOR

AHOLKULARIAREN ERREFERENTZIA REFERENCIA CONSULTOR: TTE-II-21004ETS-IEE475

ERREFENTZIA REFERENCIA: **MDIAG-22-475 -A**

EUSKO JAURLARITZA GOBIERNO VASCO
EKONOMIAREN GARAPEN ETA AZPIEGITURA SAILA
DEPARTAMENTO DE DESARROLLO ECONÓMICO E INFRAESTRUCTURAS

euskal trenbide sarea
PROIEKTUAREN IKUSKAPENA ETA ZUZENDARITZA
INSPECCION Y DIRECCION DEL PROYECTO

ESKALA ORIGINALA ESCALA ORIGINAL: **SE**
EN DIN A1

ESKALA GRAFIKOA ESCALA GRAFICA

PROIEKTUAREN IZENBURUA TITULO DEL PROYECTO
ALTZA-GALTZARABORDA TARTEKO INSTALAZIO ELEKTRIKOEN ETA EKIPOEN PROIEKTUA
PROYECTO DE INSTALACIONES ELÉCTRICAS Y EQUIPOS DEL TRAMO DE ALTZA - GALTZARABORDA

PLANOAREN IZENBURUA TITULO DEL PLANO
ESTACIÓNPASAIA
CUADRO AUXILIAR CA-1
ESQUEMA DE CONTROL EMBARRADO EE

PLANO ZK./ N. PLANO: 475

ORRIA / HOJA: 475/ 668

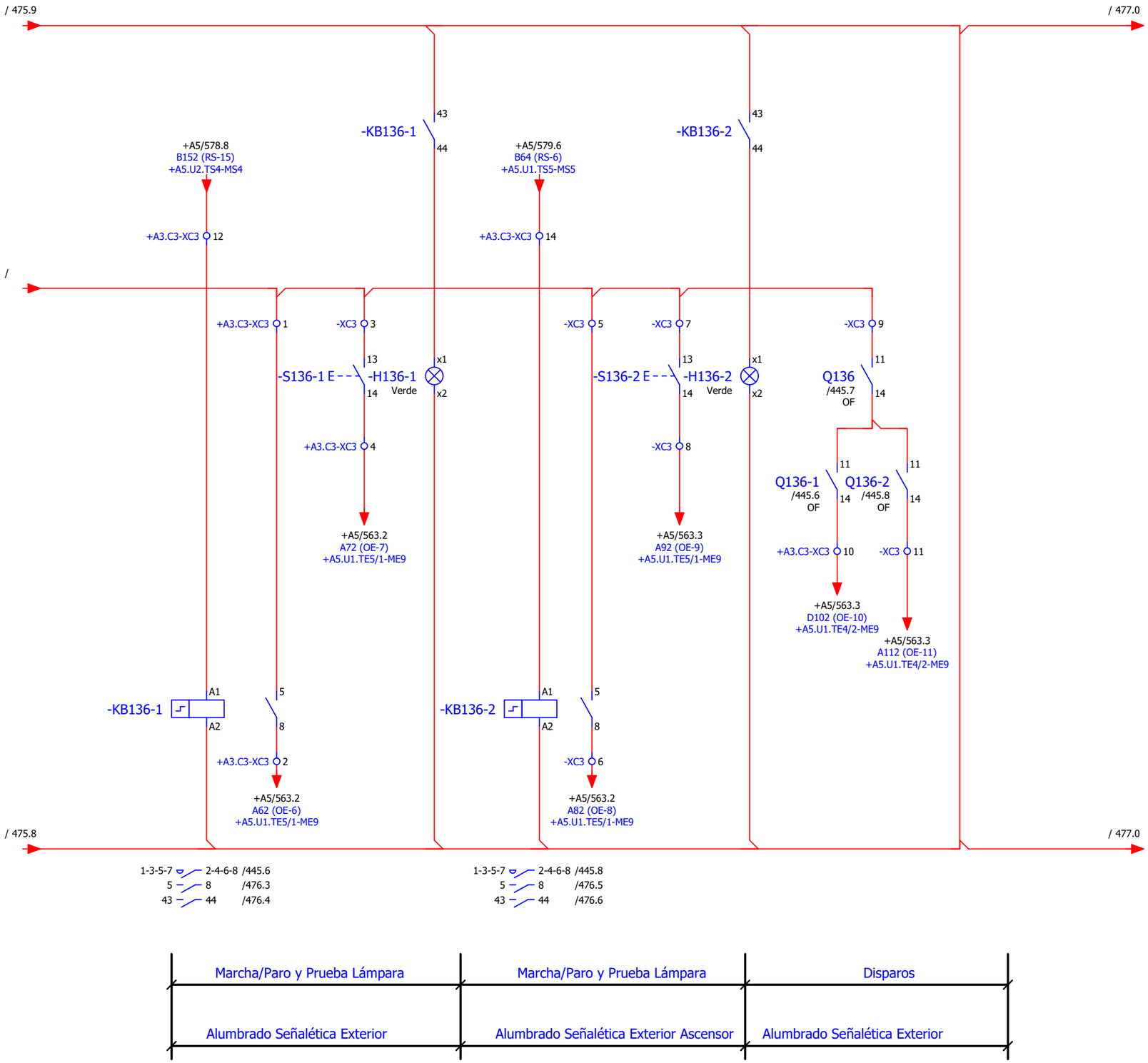

+A4.C2

OHARRAK:
NOTAS:

REV.	CLASE DE MODIFICACION	FECHA	NOMBRE	COMP	OBRA
A	PRIMERA EMISIÓN	JUN 24	BIR		

BERRIKUSPENAK / REVISIONES

AHOLKULARIA / CONSULTOR
CAF TURNKEY ENGINEERING

INGENIARI EGILEA
INGENIERO AUTOR
Colegiado Nº 4534

AHOLKULARIAREN ERREFERENTZIA
REFERENCIA CONSULTOR
TTE-II-21004ETS-IEE476

ERREFENTZIA
REFERENCIA
MDIAG-22-476 -A

EUSKO JAURLARITZA GOBIERNO VASCO
EKONOMIAREN GARAPEN ETA AZPIEGITURA SAILA
DEPARTAMENTO DE DESARROLLO ECONÓMICO E INFRAESTRUCTURAS

euskal trenbide sarea
PROIEKTUAREN IKUSKAPENA ETA ZUZENDARITZA
INSPECCION Y DIRECCION DEL PROYECTO

ESKALA ORIGINALA
ESCALA ORIGINAL
SE
EN DIN A1

ESKALA GRAFIKOA
ESCALA GRAFICA

PROIEKTUAREN IZENBURUA
TITULO DEL PROYECTO
ALTZA-GALTZARABORDA TARTEKO INSTALAZIO ELEKTRIKOEN ETA EKIPOEN PROIEKTUA
PROYECTO DE INSTALACIONES ELÉCTRICAS Y EQUIPOS DEL TRAMO DE ALTZA - GALTZARABORDA

PLANOAREN IZENBURUA
TITULO DEL PLANO
ESTACIÓN PASAIA
CUADRO AUXILIAR CA-2
ESQUEMA DE CONTROL EMBARRADO EN

PLANO ZK./ N. PLANO
476

ORRIA / HOJA
476/ 668

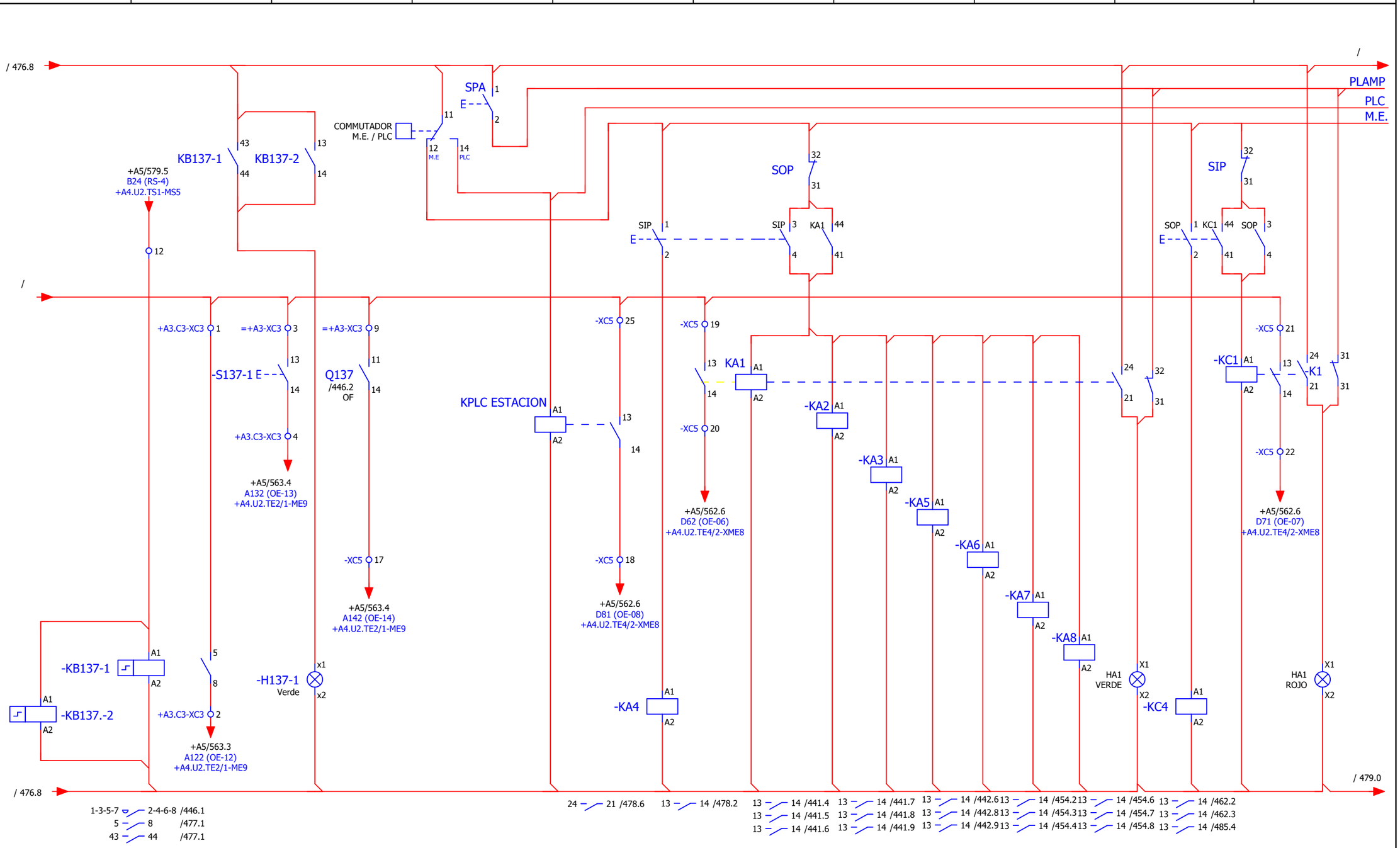

+A4.C2

OHARRAK:
NOTAS:

Nota :
Maniobra Apertura:
Por programacion se activara;
- Alumbrado directo Via1/ Via 2
- Alumbrado emergencia Via1/ Via 2
-Desbloqueo ascensor via publica
-Apertura puerta

Maniobra Cierre:
Por programacion se desactivara;
-Bloqueo ascensor via publica
-Cierre puerta

REV.	CLASE DE MODIFICACION	FECHA	NOMBRE	COMP	OBRA
A	PRIMERA EMISIÓN	JUN 24	BIR		

BERRIKUSPENAK / REVISIONES

AHOLKULARIA / CONSULTOR
CAF TURNKEY ENGINEERING

INGENIARI EGILEA
INGENIERO AUTOR
Colegiado Nº 4534

AHOLKULARIAREN ERREFERENTZIA
REFERENCIA CONSULTOR
TTE-II-21004ETS-IEE477

ERREFENTZIA
REFERENCIA
MDIAG-22-477 -A

EUSKO JAURLARITZA GOBIERNO VASCO
EKONOMIAREN GARAPEN ETA AZPIEGITURA SAILA
DEPARTAMENTO DE DESARROLLO ECONÓMICO E INFRAESTRUCTURAS

euskal trenbide sarea
PROIEKTUAREN IKUSKAPENA ETA ZUZENDARITZA
INSPECCION Y DIRECCION DEL PROYECTO

ESKALA ORIGINALA
ESCALA ORIGINAL
SE
EN DIN A1

ESKALA GRAFIKOA
ESCALA GRAFICA

PROIEKTUAREN IZENBURUA
TITULO DEL PROYECTO
ALTZA-GALTZARABORDA TARTEKO INSTALAZIO ELEKTRIKOEN ETA EKIPOEN PROIEKTUA
PROYECTO DE INSTALACIONES ELÉCTRICAS Y EQUIPOS DEL TRAMO DE ALTZA - GALTZARABORDA

PLANOAREN IZENBURUA
TITULO DEL PLANO
ESTACIÓN PASAIA
CUADRO AUXILIAR CA-2
ESQUEMA DE CONTROL EMBARRADO EN

PLANO ZK./ N. PLANO
477

ORRIA / HOJA
477/ 668

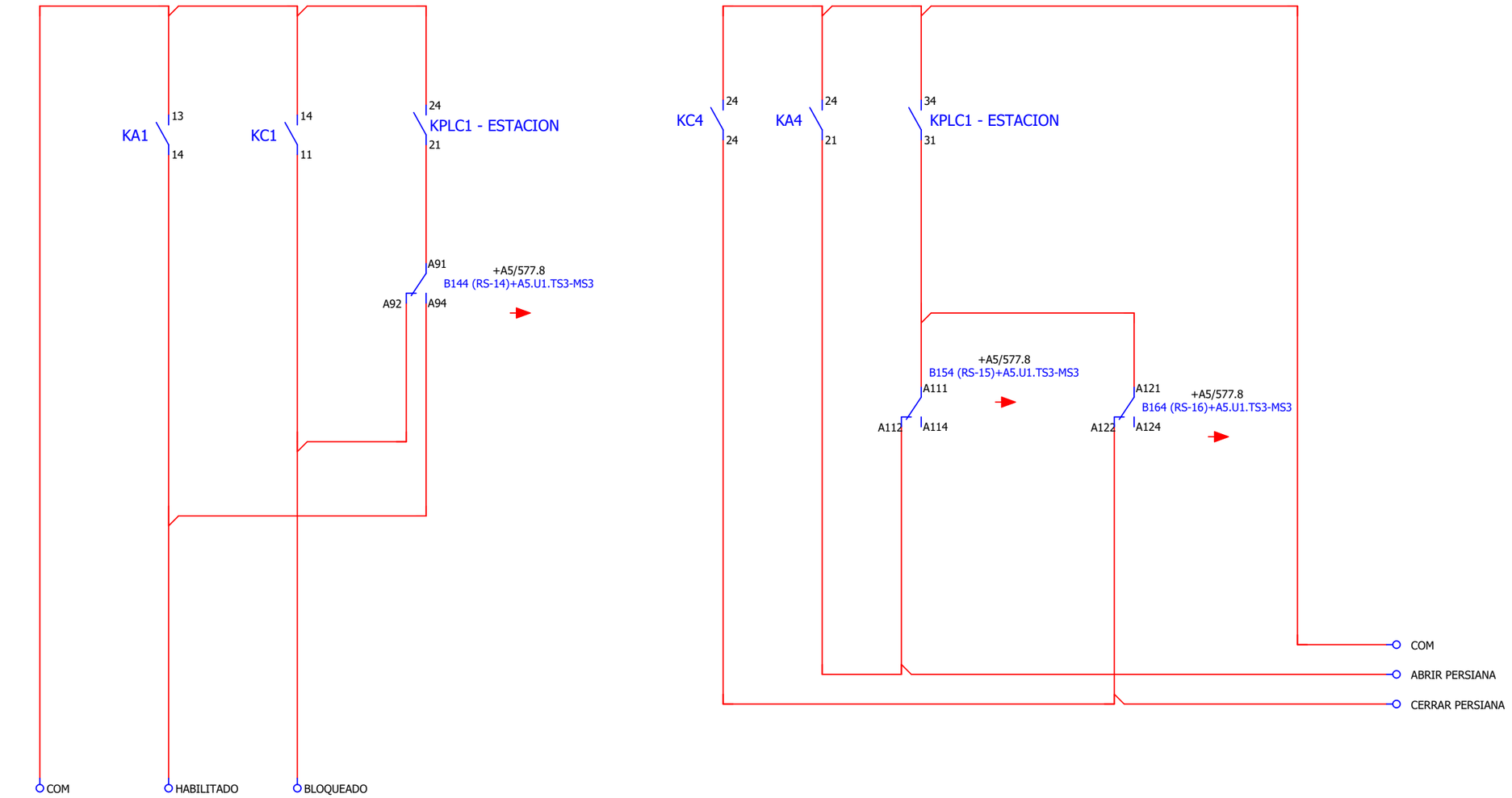

Linea de Mando a Cuadro Ascensor

Linea de Mando a Cuadro Persiana Vestibulo

+A4.C2

OHARRAK:
NOTAS:

REV.	CLASE DE MODIFICACION	FECHA	NOMBRE	COMP	OBRA
A	PRIMERA EMISIÓN	JUN 24	BIR		

BERRIKUSPENAK / REVISIONES

AHOLKULARIA / CONSULTOR
CAF TURNKEY ENGINEERING

INGENIARI EGILEA
INGENIERO AUTOR
Colegiado Nº 4534

AHOLKULARIAREN ERREFERENTZIA
REFERENCIA CONSULTOR
TTE-II-21004ETS-IEE478

ERREFENTZIA
REFERENCIA
MDIAG-22-478 -A

EUSKO JAURLARITZA GOBIERNO VASCO
EKONOMIAREN GARAPEN ETA AZPIEGITURA SAILA
DEPARTAMENTO DE DESARROLLO ECONÓMICO E INFRAESTRUCTURAS

euskal trenbide sarea
PROIEKTUAREN IKUSKAPENA ETA ZUZENDARITZA
INSPECCION Y DIRECCION DEL PROYECTO

ESKALA ORIGINALA
ESCALA ORIGINAL
SE
EN DIN A1

ESKALA GRAFIKOA
ESCALA GRAFICA

PROIEKTUAREN IZENBURUA
TITULO DEL PROYECTO
ALTZA-GALTZARABORDA TARTEKO INSTALAZIO ELEKTRIKOEN ETA EKIPOEN PROIEKTUA
PROYECTO DE INSTALACIONES ELÉCTRICAS Y EQUIPOS DEL TRAMO DE ALTZA - GALTZARABORDA

PLANOAREN IZENBURUA
TITULO DEL PLANO
ESTACIÓN PASAIA
CUADRO AUXILIAR CA-2
ESQUEMA DE CONTROL EMBARRADO EN

PLANO ZK./ N. PLANO
478

ORRIA / HOJA
478/ 668

0	1	2	3	4	5	6	7	8	9

OHARRAK:
NOTAS:

/ 477.9

/

230 Vca

/ 480.0

+A3.C6-XC6 61

+A5/579.3
A121 (RS-12)
+A5.U1.TS5-MS5

H2 x1 x2
Blanco

+A5/579.3
A124 (RS-12)
+A5.U1.TS5-MS5

+A5/579.3
A134 (RS-13)
+A5.U1.TS5-MS5

+A5/565.0
A-
+A5.U1.TE5/1-ME9

+A3.C6-XC6 62

XC6 63

+A3.C6-XC6 1 — Q150 /433.2 OF (11/14) — +A3.C6-XC6 2 — +A5/565.1 A12 (OE-1) +A5.U1.TE6/1-M11

XC6 3 — K27-2 (A1/A2) — 13 14 /479.2 — XC6 4 — +A5/565.1 A22 (OE-2) +A5.U1.TE5/1-ME11

XC6 5 — SML E (13/14) — HML x1 x2 Amarillo — XC6 6 — +A5/565.1 A32 (OE-3) +A5.U1.TE5/1-ME11

XC6 7 — SMR E (13/14) — HMR x1 x2 Blanco — XC6 8 — +A5/565.1 A42 (OE-4) +A5.U1.TE5/1-ME11

XC6 9 — SPL E (13/14) — XC6 10 — +A5/565.1 A52 (OE-5) +A5.U1.TE5/1-ME11

XC6 160 — Q152 /447.2 OF (11/14) — XC6 161 — +A5/565.2 A162 (OE-6) +A5.U1.TE6/1-M11

XC6 162 — Q151 /447.1 OF (11/14) — XC6 163 — +A5/565.2 A172 (OE-7) +A5.U1.TE6/1-M11

XC6 15 — Q155 /447.7 OF (11/14) — XC6 16 — +A5/565.2 A182 (OE-8) +A5.U1.TE6/1-ME11

XC6 168 — Q156 /447.8 OF (11/14) — XS6 169 — +A5/565.3 A92 (OE-9) +A5.U1.TE6/1-ME11

XC6 19 — Q157 /447.9 OF (11/14) — XC6 20 — +A5/565.3 A102 (OE-10) +A5.U1.TE6/1-ME11

XC6 21 — Q161 /448.8 OF (11/14) — XC6 22 — +A5/565.3 A112 (OE-11) +A5.U1.TE5/1-ME11

XC6 164 — Q184 /461.5 OF (11/14) — XC6 165 — +A5/565.3 A122 (OE-12) +A5.U1.TE5/1-ME11

XC6 166 — Q185 /461.6 OF (11/14) — XC6 167 — +A5/565.4 A132 (OE-13) +A5.U1.TE5/1-ME11

XC6 169 — Q311 /462.1 OF (11/14) — XC6 170 — +A5/566.4 C132 (OE-13) +A5.U1.TE6/2-ME12

/ 480.0

Disparo Interruptor General / Lámpara	Falta Tensión Control	Mando Local	Mando Remoto	Prueba Lámparas	Disparo Alimentación Puerta Acceso Vestibulo Pasaia	Disparo Cuadro Jefe Estacion	Disparo Cuadro Operadores Moviles	Disparo Alimentación Cuadro Local Tecnico de Red	Disparo Alimentación Cuadro Local Auxiliar de Comunicaciones	Disparo Kit's Autónomos Alumbrado Cuartos Técnicos	Disparo Cuadro Local Señalizacion	Disparo Cuadro Ticketing	Disparo Canceladoras Ticketing
Presencia de tensión													

+A3.C6

REV.	CLASE DE MODIFICACION	FECHA	NOMBRE	COMP	OBRA
A	PRIMERA EMISIÓN	JUN 24	BIR		

BERRIKUSPENAK / REVISIONES

AHOLKULARIA / CONSULTOR
CAF TURNKEY ENGINEERING

INGENIARI EGILEA
INGENIERO AUTOR
Colegiado Nº 4534

AHOLKULARIAREN ERREFERENTZIA
REFERENCIA CONSULTOR
TTE-II-21004ETS-IEE479

ERREFENTZIA
REFERENCIA
MDIAG-22-479 -A

EUSKO JAURLARITZA GOBIERNO VASCO
EKONOMIAREN GARAPEN ETA AZPIEGITURA SAILA
DEPARTAMENTO DE DESARROLLO ECONÓMICO E INFRAESTRUCTURAS

et euskal trenbide sarea
PROIEKTUAREN IKUSKAPENA ETA ZUZENDARITZA
INSPECCION Y DIRECCION DEL PROYECTO

ESKALA ORIGINALA
ESCALA ORIGINAL
SE
EN DIN A1

ESKALA GRAFIKOA
ESCALA GRAFICA

PROIEKTUAREN IZENBURUA
TITULO DEL PROYECTO
ALTZA-GALTZARABORDA TARTEKO INSTALAZIO ELEKTRIKOEN ETA EKIPOEN PROIEKTUA
PROYECTO DE INSTALACIONES ELÉCTRICAS Y EQUIPOS DEL TRAMO DE ALTZA - GALTZARABORDA

PLANOAREN IZENBURUA
TITULO DEL PLANO
ESTACIÓN PASAIA
CUADRO AUXILIAR CA-1
ESQUEMA DE CONTROL EMBARRADO EE

PLANO ZK./ N. PLANO
479

ORRIA / HOJA
479/ 668

OHARRAK:
NOTAS:

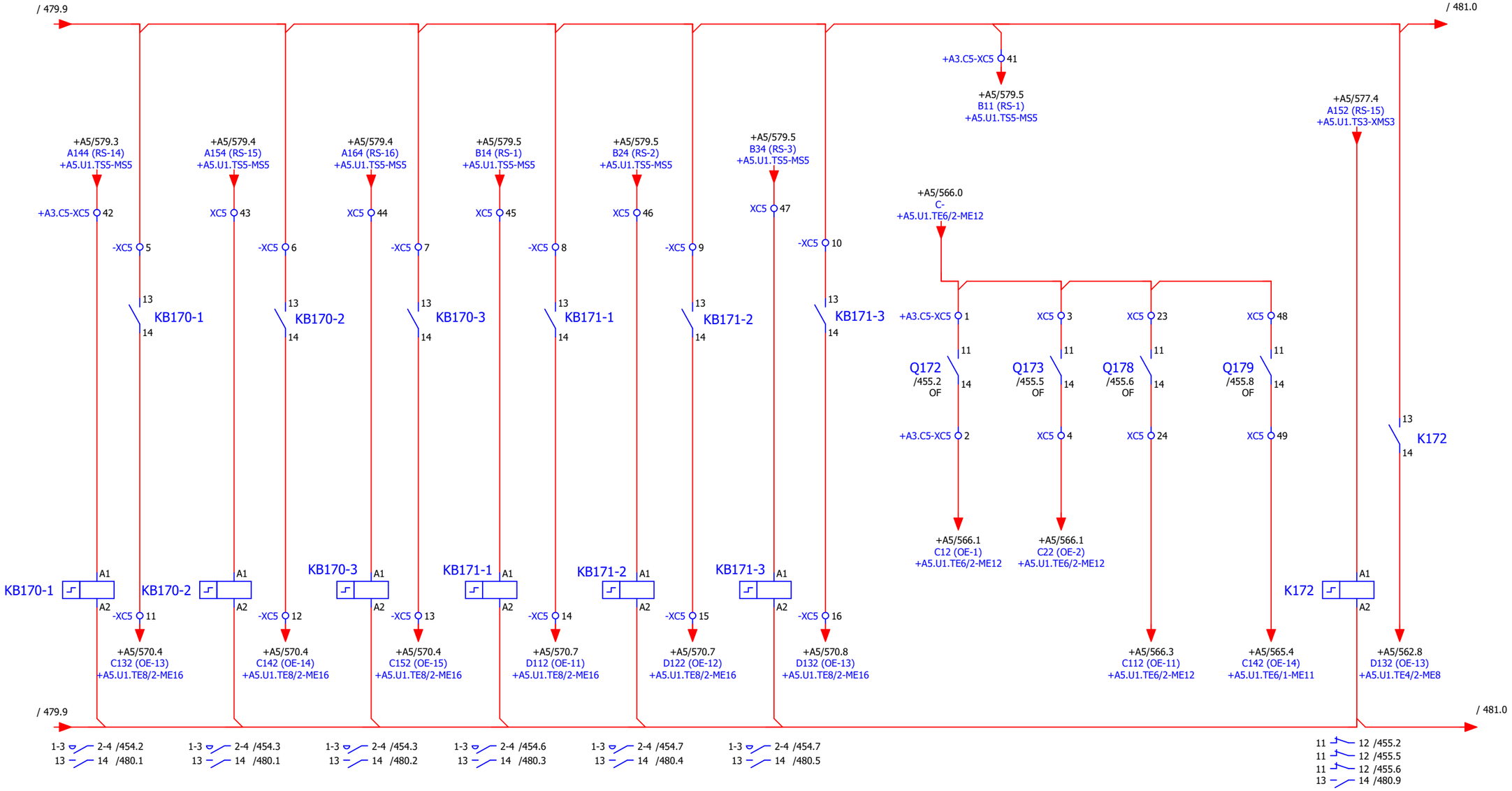



+A3.C5

REV.	CLASE DE MODIFICACION	FECHA	NOMBRE	COMP	OBRA
A	PRIMERA EMISIÓN	JUN 24	BIR		

BERRIKUSPENAK / REVISIONES

AHOLKULARIA / CONSULTOR
CAF TURNKEY ENGINEERING

INGENIARI EGILEA
INGENIERO AUTOR
Colegiado Nº 4534

AHOLKULARIAREN ERREFERENTZIA
REFERENCIA CONSULTOR
TTE-II-21004ETS-IEE480

ERREFENTZIA
REFERENCIA
MDIAG-22-480 -A

EUSKO JAURLARITZA GOBIERNO VASCO
EKONOMIAREN GARAPEN ETA AZPIEGITURA SAILA
DEPARTAMENTO DE DESARROLLO ECONÓMICO E INFRAESTRUCTURAS

euskal trenbide sarea
PROIEKTUAREN IKUSKAPENA ETA ZUZENDARITZA
INSPECCION Y DIRECCION DEL PROYECTO

ESKALA ORIGINALA
ESCALA ORIGINAL
SE
EN DIN A1

ESKALA GRAFIKOA
ESCALA GRAFICA

PROIEKTUAREN IZENBURUA
TITULO DEL PROYECTO
ALTZA-GALTZARABORDA TARTEKO INSTALAZIO ELEKTRIKOEN ETA EKIPOEN PROIEKTUA
PROYECTO DE INSTALACIONES ELÉCTRICAS Y EQUIPOS DEL TRAMO DE ALTZA - GALTZARABORDA

PLANOAREN IZENBURUA
TITULO DEL PLANO
ESTACIÓN PASAIA
CUADRO AUXILIAR CA-1
ESQUEMA DE CONTROL EMBARRADO EE

PLANO ZK./ N. PLANO
480

ORRIA / HOJA
480/ 668

0	1	2	3	4	5	6	7	8	9

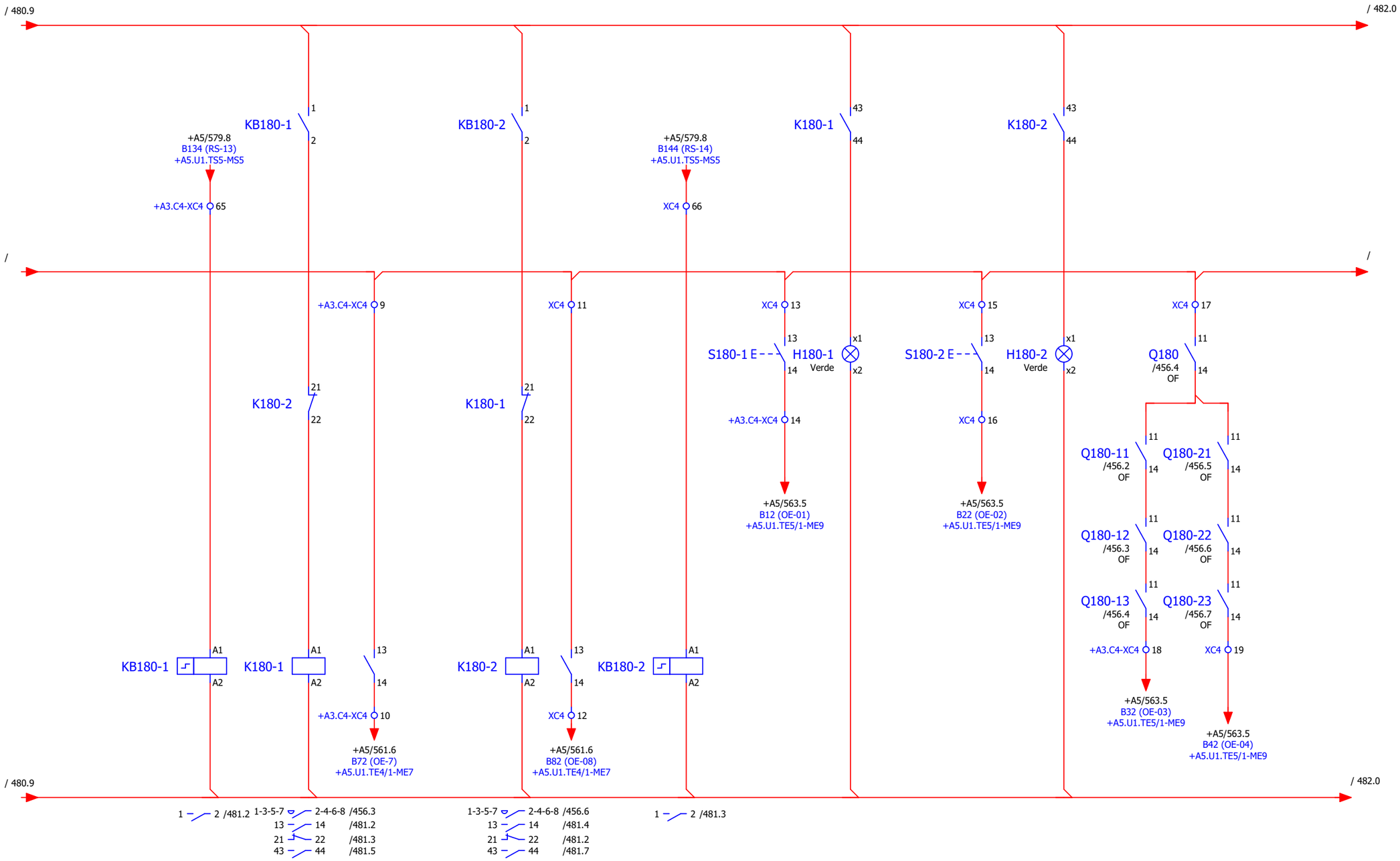

Evacuación Sentido Altza | Evacuación Sentido Pasaia | Encendido Sentido Altza y Prueba Lámpara | Encendido Sentido Pasaia y Prueba Lámpara | Disparo Sentido Altza | Disparo Sentido Pasaia

Alumbrado Sentido Evacuación Túnel Testero Altza Hastial Vía 1 Estación Pasaia - Estación SE.E Sasuategi

+A3.C4

OHARRAK:
NOTAS:

REV.	CLASE DE MODIFICACION	FECHA	NOMBRE	COMP	OBRA
A	PRIMERA EMISIÓN	JUN 24	BIR		

BERRIKUSPENAK / REVISIONES

AHOLKULARIA / CONSULTOR
CAF TURNKEY ENGINEERING

INGENIARI EGILEA
INGENIERO AUTOR
Colegiado Nº 4534

AHOLKULARIAREN ERREFERENTZIA
REFERENCIA CONSULTOR
TTE-II-21004ETS-IEE481

ERREFENTZIA
REFERENCIA
MDIAG-22-481 -A

EUSKO JAURLARITZA GOBIERNO VASCO
EKONOMIAREN GARAPEN ETA AZPIEGITURA SAILA
DEPARTAMENTO DE DESARROLLO ECONÓMICO E INFRAESTRUCTURAS

euskal trenbide sarea
PROIEKTUAREN IKUSKAPENA ETA ZUZENDARITZA
INSPECCION Y DIRECCION DEL PROYECTO

ESKALA ORIGINALA
ESCALA ORIGINAL
SE
EN DIN A1

ESKALA GRAFIKOA
ESCALA GRAFICA

PROIEKTUAREN IZENBURUA
TITULO DEL PROYECTO
ALTZA-GALTZARABORDA TARTEKO INSTALAZIO ELEKTRIKOEN ETA EKIPOEN PROIEKTUA
PROYECTO DE INSTALACIONES ELÉCTRICAS Y EQUIPOS DEL TRAMO DE ALTZA - GALTZARABORDA

PLANOAREN IZENBURUA
TITULO DEL PLANO
ESTACIÓN PASAIA
CUADRO AUXILIAR CA-1
ESQUEMA DE CONTROL EMBARRADO EE

PLANO ZK./ N. PLANO
481

ORRIA / HOJA
481/ 668

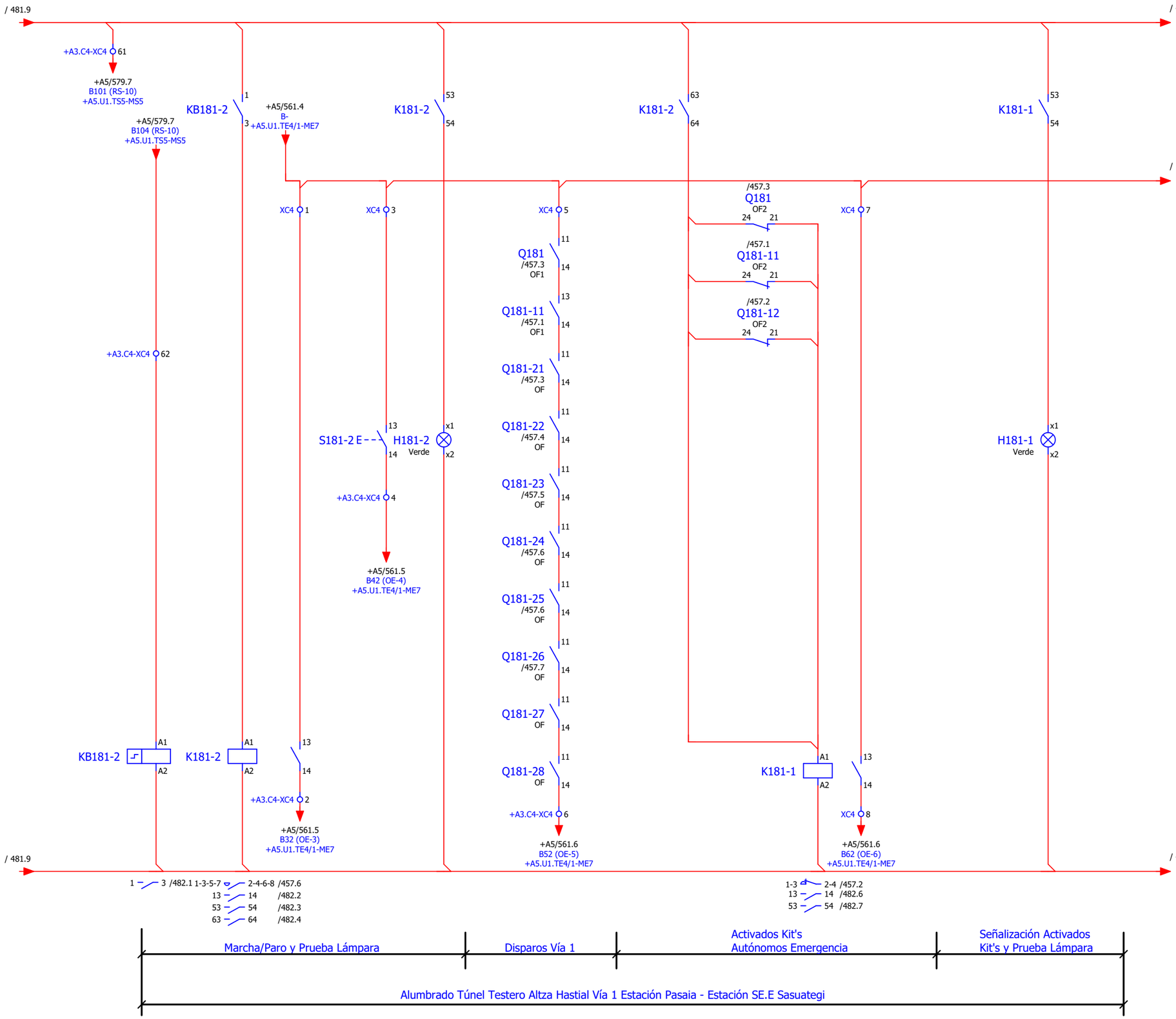

OHARRAK:
NOTAS:

REV.	CLASE DE MODIFICACION	FECHA	NOMBRE	COMP	OBRA
A	PRIMERA EMISIÓN	JUN 24	BIR		

BERRIKUSPENAK / REVISIONES

AHOLKULARIA / CONSULTOR
CAF TURNKEY ENGINEERING

INGENIARI EGILEA
INGENIERO AUTOR
Colegiado Nº 4534

AHOLKULARIAREN ERREFERENTZIA
REFERENCIA CONSULTOR
TTE-II-21004ETS-IEE482

ERREFENTZIA
REFERENCIA
MDIAG-22-482 -A

EUSKO JAURLARITZA GOBIERNO VASCO
EKONOMIAREN GARAPEN ETA AZPIEGITURA SAILA
DEPARTAMENTO DE DESARROLLO ECONÓMICO E INFRAESTRUCTURAS

euskal trenbide sarea
PROIEKTUAREN IKUSKAPENA ETA ZUZENDARITZA
INSPECCION Y DIRECCION DEL PROYECTO

ESKALA ORIGINALA
ESCALA ORIGINAL
SE
EN DIN A1

ESKALA GRAFIKOA
ESCALA GRAFICA

PROIEKTUAREN IZENBURUA
TITULO DEL PROYECTO
ALTZA-GALTZARABORDA TARTEKO INSTALAZIO ELEKTRIKOEN ETA EKIPOEN PROIEKTUA
PROYECTO DE INSTALACIONES ELÉCTRICAS Y EQUIPOS DEL TRAMO DE ALTZA - GALTZARABORDA

PLANOAREN IZENBURUA
TITULO DEL PLANO
ESTACIÓN PASAIA
CUADRO AUXILIAR CA-1
ESQUEMA DE CONTROL EMBARRADO EE

PLANO ZK./ N. PLANO
482

ORRIA / HOJA
482/ 668

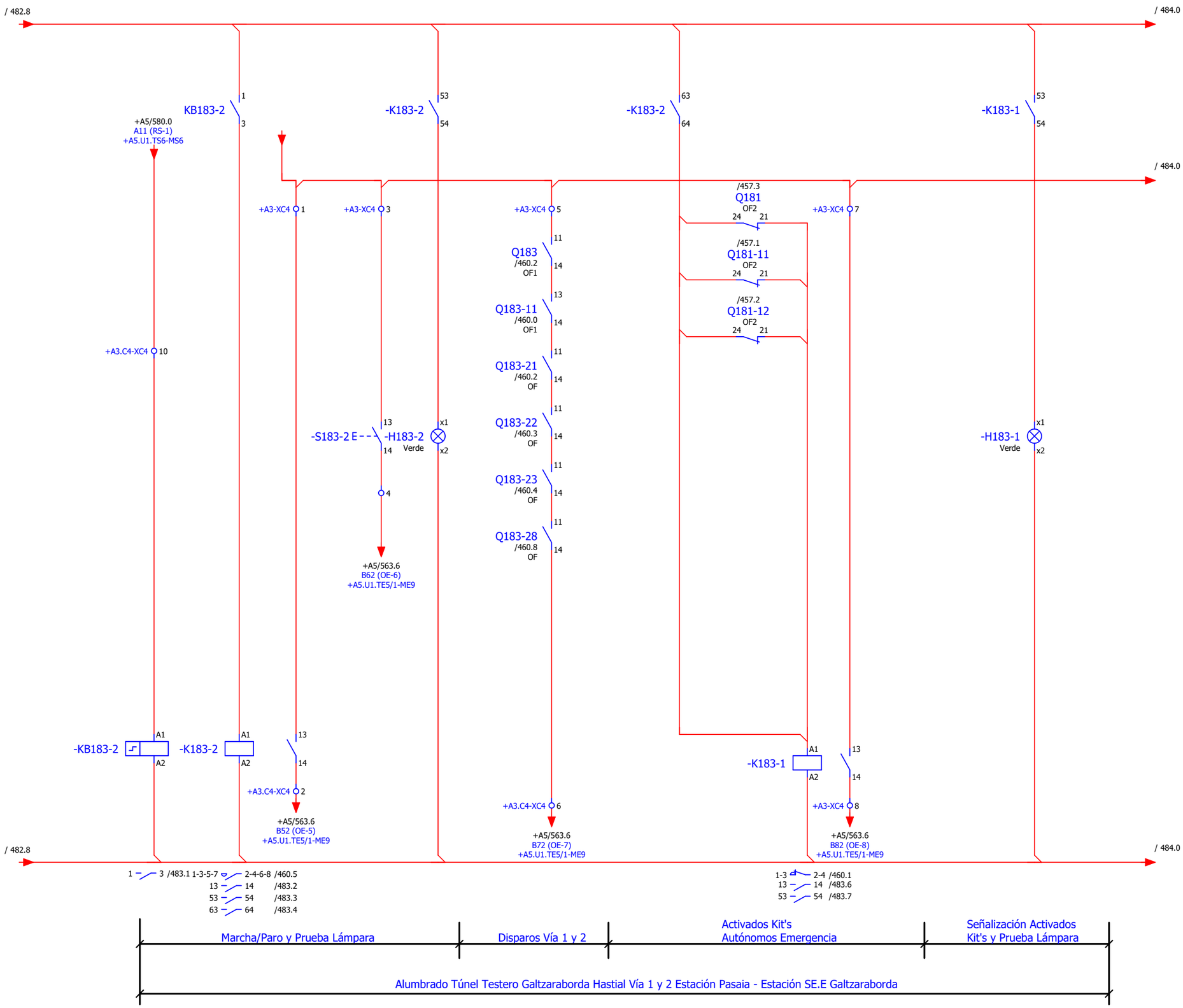

+A3.C4

OHARRAK:
NOTAS:

REV.	CLASE DE MODIFICACION	FECHA	NOMBRE	COMP	OBRA
A	PRIMERA EMISIÓN	JUN 24	BIR		

BERRIKUSPENAK / REVISIONES

AHOLKULARIA / CONSULTOR
CAF TURNKEY ENGINEERING

INGENIARI EGILEA
INGENIERO AUTOR
Colegiado Nº 4534

AHOLKULARIAREN ERREFERENTZIA
REFERENCIA CONSULTOR
TTE-II-21004ETS-IEE483

ERREFENTZIA
REFERENCIA
MDIAG-22-483 -A

EUSKO JAURLARITZA GOBIERNO VASCO
EKONOMIAREN GARAPEN ETA AZPIEGITURA SAILA
DEPARTAMENTO DE DESARROLLO ECONÓMICO E INFRAESTRUCTURAS

euskal trenbide sarea
PROIEKTUAREN IKUSKAPENA ETA ZUZENDARITZA
INSPECCION Y DIRECCION DEL PROYECTO

ESKALA ORIGINALA
ESCALA ORIGINAL
SE
EN DIN A1

ESKALA GRAFIKOA
ESCALA GRAFICA

PROIEKTUAREN IZENBURUA
TITULO DEL PROYECTO
ALTZA-GALTZARABORDA TARTEKO INSTALAZIO ELEKTRIKOEN ETA EKIPOEN PROIEKTUA
PROYECTO DE INSTALACIONES ELÉCTRICAS Y EQUIPOS DEL TRAMO DE ALTZA - GALTZARABORDA

PLANOAREN IZENBURUA
TITULO DEL PLANO
ESTACIÓN PASAIA
CUADRO AUXILIAR CA-1
ESQUEMA DE CONTROL EMBARRADO EE

PLANO ZK./ N. PLANO
483

ORRIA / HOJA
483/ 668

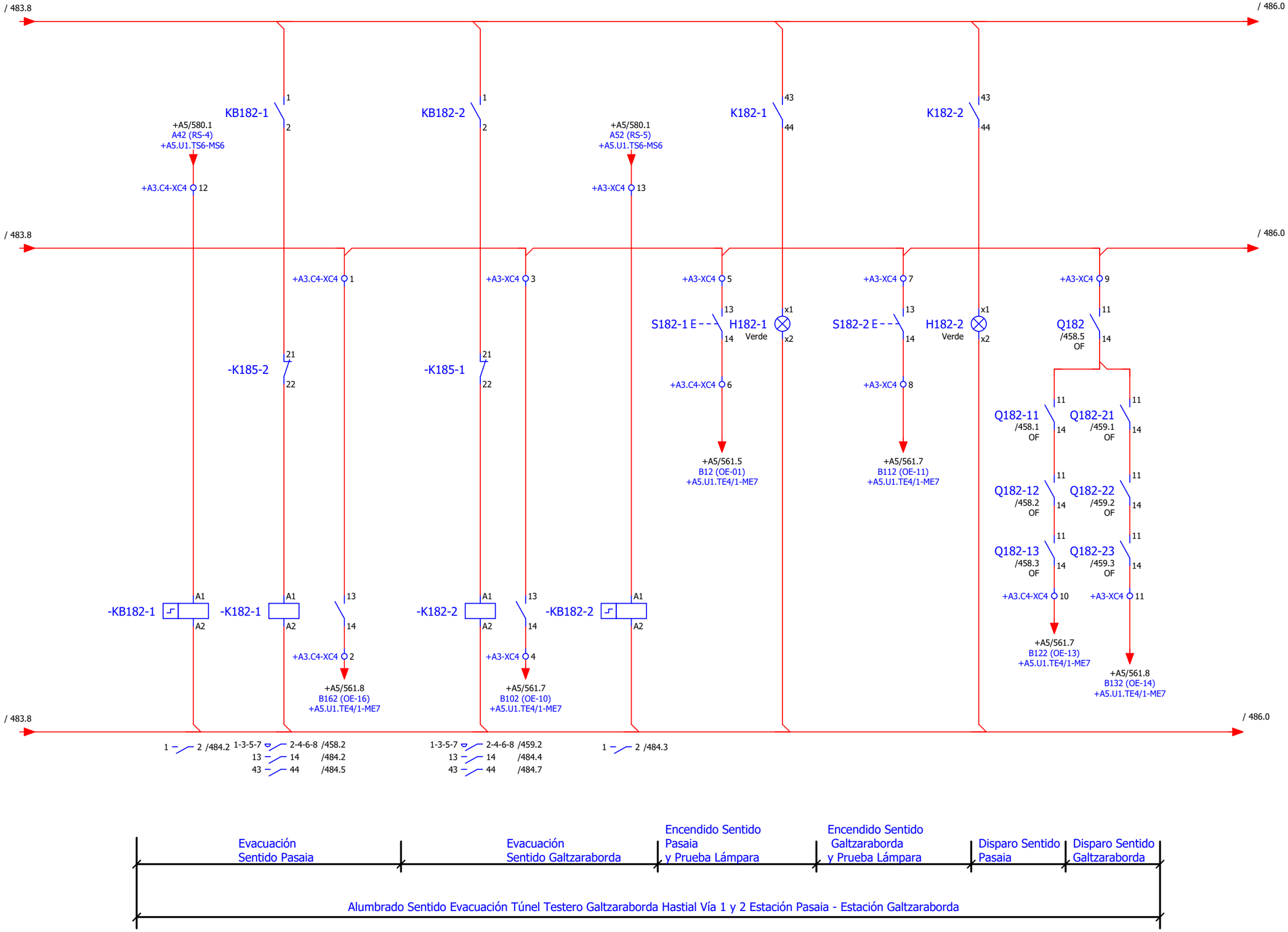

+A3.C4

OHARRAK:
NOTAS:

REV.	CLASE DE MODIFICACION	FECHA	NOMBRE	COMP	OBRA
A	PRIMERA EMISIÓN	JUN 24	BIR		

BERRIKUSPENAK / REVISIONES

AHOLKULARIA / CONSULTOR
CAF TURNKEY ENGINEERING

INGENIARI EGILEA
INGENIERO AUTOR
Colegiado Nº 4534

AHOLKULARIAREN ERREFERENTZIA
REFERENCIA CONSULTOR
TTE-II-21004ETS-IEE484

ERREFENTZIA
REFERENCIA
MDIAG-22-484 -A

EUSKO JAURLARITZA GOBIERNO VASCO
EKONOMIAREN GARAPEN ETA AZPIEGITURA SAILA
DEPARTAMENTO DE DESARROLLO ECONÓMICO E INFRAESTRUCTURAS

euskal trenbide sarea
PROIEKTUAREN IKUSKAPENA ETA ZUZENDARITZA
INSPECCION Y DIRECCION DEL PROYECTO

ESKALA ORIGINALA
ESCALA ORIGINAL
SE
EN DIN A1

ESKALA GRAFIKOA
ESCALA GRAFICA

PROIEKTUAREN IZENBURUA
TITULO DEL PROYECTO
ALTZA-GALTZARABORDA TARTEKO INSTALAZIO ELEKTRIKOEN ETA EKIPOEN PROIEKTUA
PROYECTO DE INSTALACIONES ELÉCTRICAS Y EQUIPOS DEL TRAMO DE ALTZA - GALTZARABORDA

PLANOAREN IZENBURUA
TITULO DEL PLANO
ESTACIÓN PASAIA
CUADRO AUXILIAR CA-1
ESQUEMA DE CONTROL EMBARRADO EE

PLANO ZK./ N. PLANO
484

ORRIA / HOJA
484/ 668

OHARRAK:
NOTAS:

/

Q516
In=6A
2P+OF
1 3 2 4
I> I>

+A3.C4-XC4 1
-SE1 13 14 23 24
K516 43 44
+A5/578.4
A154 (RS-15)
+A5.U2.TS2-MS4
+A3.C4-XC4 6
2
+A5/566.6
D52 (OE-5)
+A5.U2.TE6/2-ME12
+A3.C4-XC4 3
K516 A1 A2 13 14
H516 x1 x2
Verde
+A3.C4-XC4 4
+A5/566.5
D42 (OE-4)
+A5.U2.TE6/2-ME12

K516
Vc=230V
In=9A/AC3
2P+2NA
1 3 2 4

1-3 2-4
13 14
43 44

/ 485.4

KA8 13 14
KB512 1 2
K512 23 24
+A5/578.3
A144 (RS-14)
+A5.U2.TS2-MS4
+A3.C4-XC4 14
+A5/566.3
D-
+A5.U2.TE6/2-ME12
-XC4 1
-XC4 3
S512E E 13 14
H512 x1 x2
Verde
-XC4 4
+A5/566.4
C152 (OE-15)
+A5.U2.TE6/2-ME12
-XC4 9
Q512-1 11 14
Q512-2 11 14
Q512-3 11 14
+A3.C4-XC4 10
+A5/566.4
C162 (OE-16)
+A5.U2.TE6/2-ME12

KB512 A1 A2
K512 A1 A2 13 14
-XC4 2
+A5/566.4
C114 (OE-14)
+A5.U2.TE2/2-ME12

/ 485.4
1 2 /485.5
1-3 2-4 /462.2
13 14 /462.2
13 14 /462.2
13 14 /485.5
23 24 /485.6

Electroválvula BIE's

Marcha/Paro y Prueba Lámpara
Alumbrado Emergencia
Pasamanos Escaleras
Mecánicas

Disparos
Alumbrado Emergencia
Pasamanos Escaleras
Mecánicas

Disparos
Alumbrado Emergencia
Fosterito Bengoetxe

REV.	CLASE DE MODIFICACION	FECHA	NOMBRE	COMP	OBRA
A	PRIMERA EMISIÓN	JUN 24	BIR		

BERRIKUSPENAK / REVISIONES

AHOLKULARIA/ CONSULTOR
CAF TURNKEY ENGINEERING

INGENIARI EGILEA
INGENIERO AUTOR
Colegiado Nº 4534

AHOLKULARIAREN ERREFERENTZIA
REFERENCIA CONSULTOR
TTE-II-21004ETS-IEE485

ERREFENTZIA
REFERENCIA
MDIAG-22-485 -A

EUSKO JAURLARITZA GOBIERNO VASCO
EKONOMIAREN GARAPEN ETA AZPIEGITURA SAILA
DEPARTAMENTO DE DESARROLLO ECONÓMICO E INFRAESTRUCTURAS

euskal trenbide sarea
PROIEKTUAREN IKUSKAPENA ETA ZUZENDARITZA
INSPECCION Y DIRECCION DEL PROYECTO

ESKALA ORIGINALA
ESCALA ORIGINAL
SE
EN DIN A1

ESKALA GRAFIKOA
ESCALA GRAFICA

PROIEKTUAREN IZENBURUA
TITULO DEL PROYECTO
ALTZA-GALTZARABORDA TARTEKO INSTALAZIO ELEKTRIKOEN ETA EKIPOEN PROIEKTUA
PROYECTO DE INSTALACIONES ELÉCTRICAS Y EQUIPOS DEL TRAMO DE ALTZA - GALTZARABORDA

PLANOAREN IZENBURUA
TITULO DEL PLANO
ESTACIÓN PASAIA
CUADRO AUXILIAR CA-2
ESQUEMA DE CONTROL EMBARRADO EE

PLANO ZK./ N. PLANO
485

ORRIA / HOJA
485/ 668

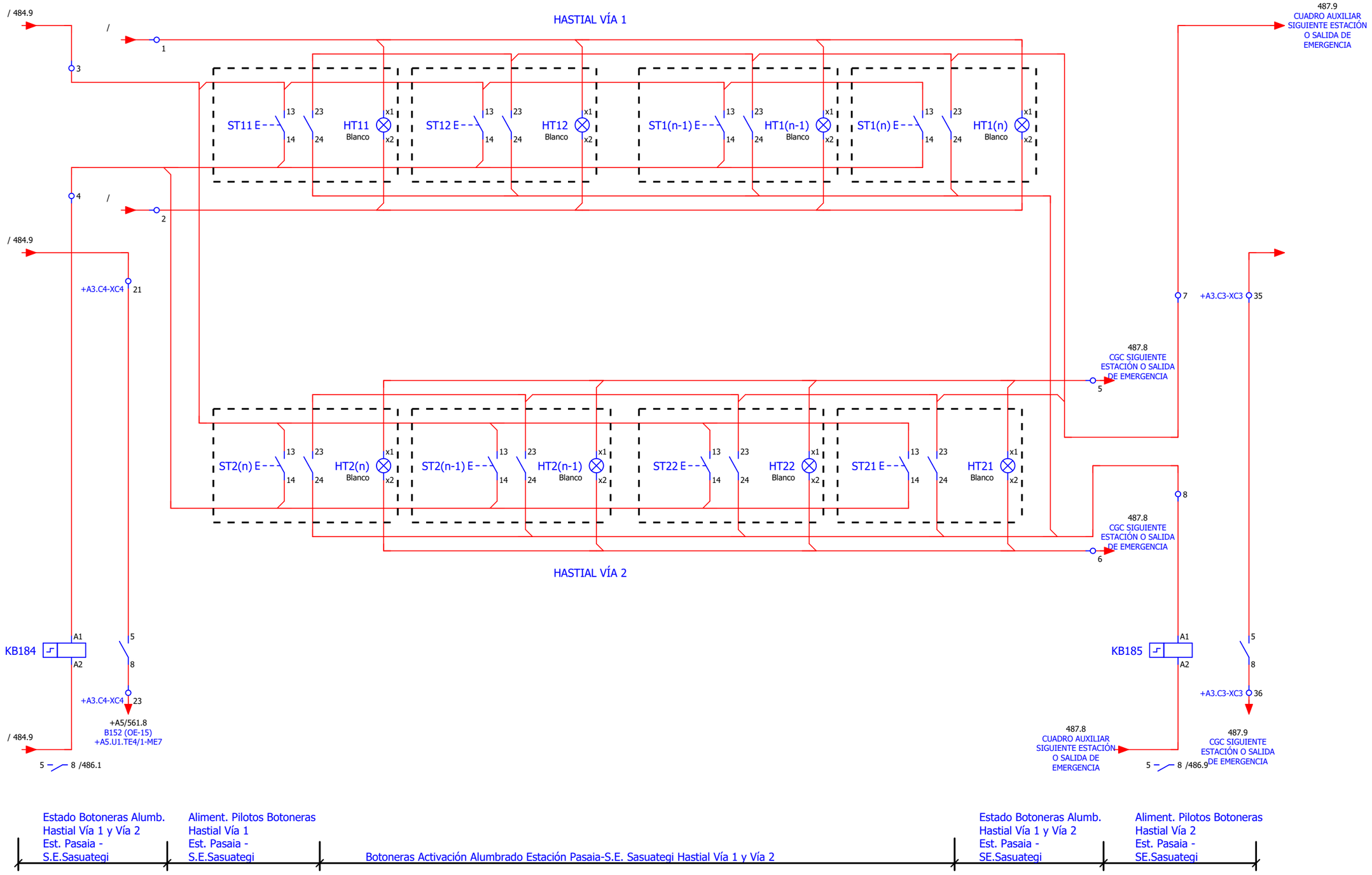

OHARRAK:
NOTAS:

REV.	CLASE DE MODIFICACION	FECHA	NOMBRE	COMP	OBRA
A	PRIMERA EMISIÓN	JUN 24	BIR		

BERRIKUSPENAK / REVISIONES

AHOLKULARIA / CONSULTOR
CAF TURNKEY ENGINEERING

INGENIARI EGILEA
INGENIERO AUTOR
Colegiado Nº 4534

AHOLKULARIAREN ERREFERENTZIA
REFERENCIA CONSULTOR
TTE-II-21004ETS-IEE486

ERREFENTZIA
REFERENCIA
MDIAG-22-486 -A

EUSKO JAURLARITZA GOBIERNO VASCO
EKONOMIAREN GARAPEN ETA AZPIEGITURA SAILA
DEPARTAMENTO DE DESARROLLO ECONÓMICO E INFRAESTRUCTURAS

euskal trenbide sarea
PROIEKTUAREN IKUSKAPENA ETA ZUZENDARITZA
INSPECCION Y DIRECCION DEL PROYECTO

ESKALA ORIGINALA
ESCALA ORIGINAL
SE
EN DIN A1

ESKALA GRAFIKOA
ESCALA GRAFICA

PROIEKTUAREN IZENBURUA
TITULO DEL PROYECTO
ALTZA-GALTZARABORDA TARTEKO INSTALAZIO ELEKTRIKOEN ETA EKIPOEN PROIEKTUA
PROYECTO DE INSTALACIONES ELÉCTRICAS Y EQUIPOS DEL TRAMO DE ALTZA - GALTZARABORDA

PLANOAREN IZENBURUA
TITULO DEL PLANO
ESTACIÓN PASAIA
CUADRO AUXILIAR CA-1
ESQUEMA BOTONERAS ALUMBRADO EN TÚNEL

PLANO ZK./ N. PLANO
486

ORRIA / HOJA
486/ 668

0	1	2	3	4	5	6	7	8	9

OHARRAK:
NOTAS:

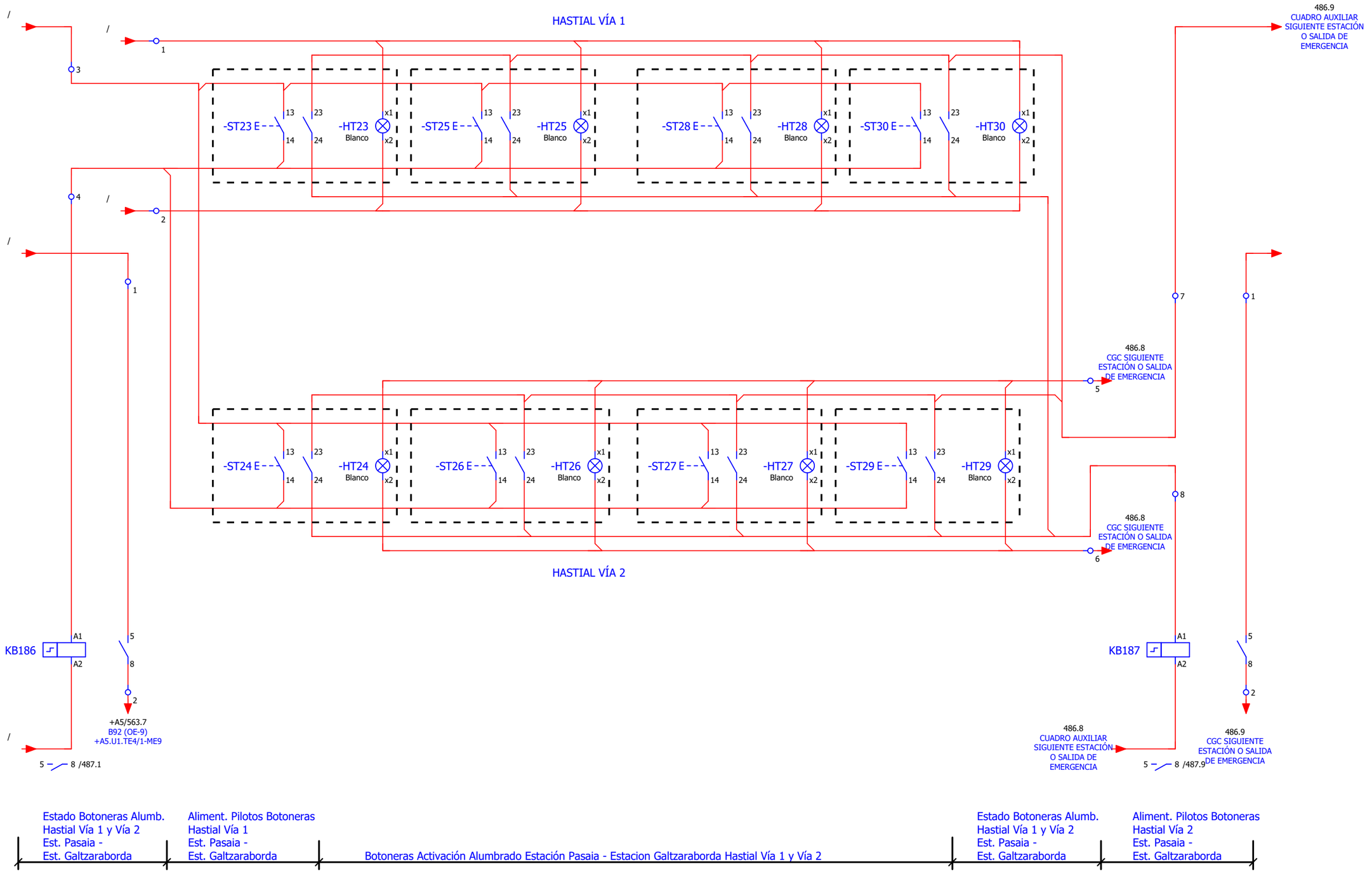

REV.	CLASE DE MODIFICACION	FECHA	NOMBRE	COMP	OBRA
A	PRIMERA EMISIÓN	JUN 24	BIR		

BERRIKUSPENAK / REVISIONES

AHOLKULARIA / CONSULTOR
CAF TURNKEY ENGINEERING

INGENIARI EGILEA
INGENIERO AUTOR
Colegiado Nº 4534

AHOLKULARIAREN ERREFERENTZIA
REFERENCIA CONSULTOR
TTE-II-21004ETS-IEE487

ERREFENTZIA
REFERENCIA
MDIAG-22-487 -A

EUSKO JAURLARITZA GOBIERNO VASCO
EKONOMIAREN GARAPEN ETA AZPIEGITURA SAILA
DEPARTAMENTO DE DESARROLLO ECONÓMICO E INFRAESTRUCTURAS

euskal trenbide sarea
PROIEKTUAREN IKUSKAPENA ETA ZUZENDARITZA
INSPECCION Y DIRECCION DEL PROYECTO

ESKALA ORIGINALA
ESCALA ORIGINAL
SE
EN DIN A1

ESKALA GRAFIKOA
ESCALA GRAFICA

PROIEKTUAREN IZENBURUA
TITULO DEL PROYECTO
ALTZA-GALTZARABORDA TARTEKO INSTALAZIO ELEKTRIKOEN ETA EKIPOEN PROIEKTUA
PROYECTO DE INSTALACIONES ELÉCTRICAS Y EQUIPOS DEL TRAMO DE ALTZA - GALTZARABORDA

PLANOAREN IZENBURUA
TITULO DEL PLANO
ESTACIÓN PASAIA
CUADRO AUXILIAR CA-1
ESQUEMA BOTONERAS ALUMBRADO EN TÚNEL

PLANO ZK./ N. PLANO
487

ORRIA / HOJA
487/ 668

OHARRAK:
NOTAS:

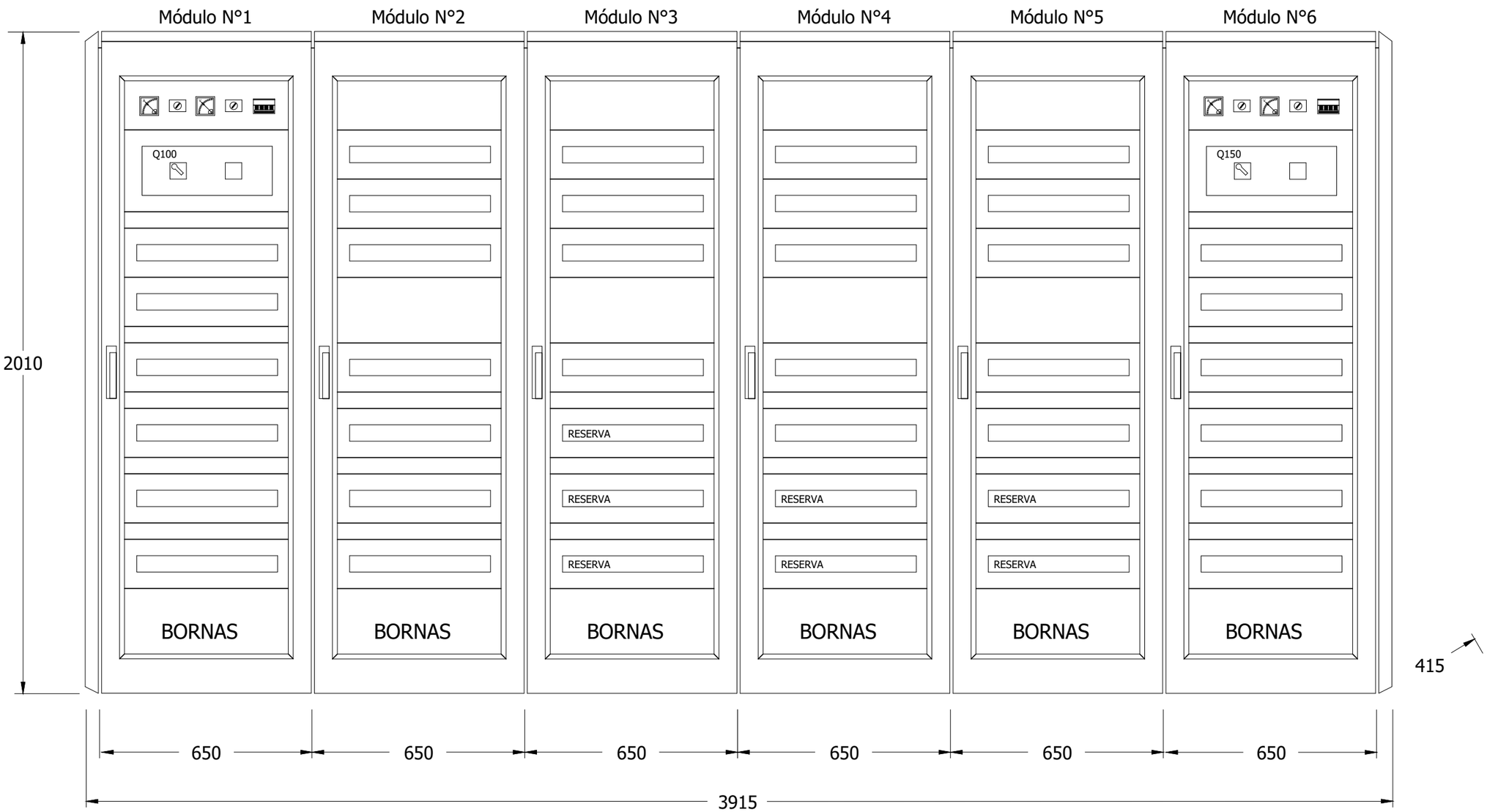

REV.	CLASE DE MODIFICACION	FECHA	NOMBRE	COMP	OBRA
A	PRIMERA EMISIÓN	JUN 24	BIR		

BERRIKUSPENAK / REVISIONES

AHOLKULARIA / CONSULTOR
CAF TURNKEY ENGINEERING

INGENIARI EGILEA
INGENIERO AUTOR
Colegiado Nº 4534

AHOLKULARIAREN ERREFERENTZIA
REFERENCIA CONSULTOR
TTE-II-21004ETS-IEE488

ERREFENTZIA
REFERENCIA
MDIAG-22-488 -A

EUSKO JAURLARITZA GOBIERNO VASCO
EKONOMIAREN GARAPEN ETA AZPIEGITURA SAILA
DEPARTAMENTO DE DESARROLLO ECONÓMICO E INFRAESTRUCTURAS

euskal trenbide sarea
PROIEKTUAREN IKUSKAPENA ETA ZUZENDARITZA
INSPECCION Y DIRECCION DEL PROYECTO

ESKALA ORIGINALA
ESCALA ORIGINAL
SE
EN DIN A1

ESKALA GRAFIKOA
ESCALA GRAFICA

PROIEKTUAREN IZENBURUA
TITULO DEL PROYECTO
ALTZA-GALTZARABORDA TARTEKO INSTALAZIO ELEKTRIKOEN ETA EKIPOEN PROIEKTUA
PROYECTO DE INSTALACIONES ELÉCTRICAS Y EQUIPOS DEL TRAMO DE ALTZA - GALTZARABORDA

PLANOAREN IZENBURUA
TITULO DEL PLANO
ESTACIÓN PASAIA
CUADRO AUXILIAR CA-1
DISPOSICIÓN FÍSICA

PLANO ZK./ N. PLANO
488

ORRIA / HOJA
488/ 668

Plano de bornes

Regleta
+A3.C1-XA1

Nombre de cable			Punto de conexión	Designación de destino	Puente	Borne	Punto de conexión	Designación de destino
			2	-F101-1	-	101-1R		-F4-CT09
			4	-F101-1	-	101-1S		-F4-CT09
			6	-F101-1	-	101-1T		-F4-CT09
			2	-F101-2	-	101-2R		-F4-CT07
			4	-F101-2	-	101-2S		-F4-CT07
			6	-F101-2	-	101-2T		-F4-CT07
			2	-F101-3	-	101-3R		-F4-CT11
			4	-F101-3	-	101-3S		-F4-CT11
			6	-F101-3	-	101-3T		-F4-CT11
			4	-F101-4	-	101-4N		-F4-CT03-CT04
			2	-F101-4	-	101-4R		-F4-CT03-CT04
			6	-F101-4	-	101-4T		-F4-CT03-CT04
			4	-F101-6	-	101-6N		-F4-CT19
			2	-F101-6	-	101-6R		-F4-CT19
			6	-F101-6	-	101-6T		-F4-CT19
			4	-F101-7	-	101-7N		-J3N-CT07
			2	-F101-8	-	101-8R		+J3N-CT09
			4	-F101-8	-	101-8R		+J3N-CT09
			2	-F101-7	-	101-8S		-J3N-CT07
			4	-F101-9	-	101-9N		+J4N-CT11
			2	-F101-9	-	101-9R		+J4N-CT11
			4	-F101-10	-	101-10R		+J5N-CT11
			4	-F101-11	-	101-11N		+J6N-CT11
			2	-F101-11	-	101-11R		+J6N-CT11
			2	-F101-12	-	101-12R		+J4N-CT09
			4	-F101-12	-	101-12R		+J4N-CT09
			4	-F101-13	-	101-13N		+J4N-CT07
			2	-F101-13	-	101-13R		+J4N-CT07
Nombre de cable	-FA101-13	RZ1-K(AS) 0,6/1kV						
	-FA101-12	RZ1-K(AS) 0,6/1kV						
	-FA101-11	RZ1-K(AS) 0,6/1kV						
	-FA101-10	RZ1-K(AS) 0,6/1kV						
	-FA101-9	RZ1-K(AS) 0,6/1kV						
	-FA101-8	RZ1-K(AS) 0,6/1kV						
	-FA101-7	RZ1-K(AS) 0,6/1kV						
	-FA101-6	RZ1-K(AS) 0,6/1kV						
	-FA101-4	RZ1-K(AS) 0,6/1kV						
	-FA101-3	RZ1-K(AS) 0,6/1kV						
	-FA101-2	RZ1-K(AS) 0,6/1kV						
	-FA101-1	RZ1-K(AS) 0,6/1kV	R					
			S					
			T					
				R				
				S				
				T				

Plano de bornes

Regleta
+A3.C1-XA1

Nombre de cable			Punto de conexión	Designación de destino	Puente	Borne	Punto de conexión	Designación de destino
			4	-F101-14	-	101-14N		+J4N-CT10
			2	-F101-14	-	101-14R		+J4N-CT10
			4	-F101-15	-	101-15N		+J5N-CT10
			2	-F101-15	-	101-15R		+J5N-CT10
			2	-F101-16	-	101-16R		-F103-CT12
			4	-F101-16	-	101-16S		-F103-CT12
			6	-F101-16	-	101-16T		-F103-CT12
			2	-F101-17	-	101-17R		-F105-CT01
			4	-F101-17	-	101-17S		-F105-CT01
			6	-F101-17	-	101-17T		-F105-CT01
			2	-F101-18	-	101-18R		-F107-CT16
			4	-F101-18	-	101-18S		-F107-CT16
			6	-F101-18	-	101-18T		-F107-CT16
			2	-F101-19	-	101-19R		-F109-CT02
			4	-F101-19	-	101-19S		-F109-CT02
			6	-F101-19	-	101-19T		-F109-CT02
			2	-F101-20	-	101-20R		-F110-CT06
			4	-F101-20	-	101-20S		-F110-CT06
			6	-F101-20	-	101-20T		-F110-CT06
			2	-F101-21	-	101-21R		-F111-CT18
			4	-F101-21	-	101-21S		-F111-CT18
			6	-F101-21	-	101-21T		-F111-CT18
			8	-Q103	-	103N		-G3N-T3-T01
			2	-Q103	-	103R		-G3N-T3-T01
			4	-Q103	-	103S		-G3N-T3-T01
			6	-Q103	-	103T		-G3N-T3-T01
			8	-Q104	-	104N		-G3N-T3-T02
			2	-Q104	-	104R		-G3N-T3-T02
			4	-Q104	-	104S		-G3N-T3-T02
			6	-Q104	-	104T		-G3N-T3-T02
			4	-Q105-1	-	105-1N		-G3N-T4-GB01
			2	-Q105-1	-	105-1S		-G3N-T4-GB01
			4	-Q105-2	-	105-2N		-G3N-T4-GB02
			2	-Q105-2	-	105-2S		-G3N-T4-GB02

Nombre de cable			+J4N-CT10	+J4N-CT10	+J5N-CT10	+J5N-CT10	-F103-CT12	-F103-CT12	-F103-CT12	-F105-CT01	-F105-CT01	-F105-CT01	-F107-CT16	-F107-CT16	-F107-CT16	-F109-CT02	-F109-CT02	-F109-CT02	-F110-CT06	-F110-CT06	-F110-CT06	-F111-CT18	-F111-CT18	-F111-CT18	-G3N-T3-T01	-G3N-T3-T01	-G3N-T3-T01	-G3N-T3-T01	-G3N-T3-T02	-G3N-T3-T02	-G3N-T3-T02	-G3N-T3-T02	-G3N-T4-GB01	-G3N-T4-GB01	-G3N-T4-GB02	-G3N-T4-GB02
-FA105-2	RZ1-K(AS) 0,6/1kV																																	N	S
-FA105-1	RZ1-K(AS) 0,6/1kV																																N	S	
-FA104	RZ1-K(AS) 0,6/1kV																											N	R	S	T				
-FA103	RZ1-K(AS) 0,6/1kV																							N	R	S	T								
-FA101-21	RZ1-K(AS) 0,6/1kV																					R	S	T											
-FA101-20	RZ1-K(AS) 0,6/1kV																		R	S	T														
-FA101-19	RZ1-K(AS) 0,6/1kV															R	S	T																	
-FA101-18	RZ1-K(AS) 0,6/1kV												R	S	T																				
-FA101-17	RZ1-K(AS) 0,6/1kV									R	S	T																							
-FA101-16	RZ1-K(AS) 0,6/1kV					R	S	T																											
-FA101-15	RZ1-K(AS) 0,6/1kV			N	R																														
-FA101-14	RZ1-K(AS) 0,6/1kV	N	R																																

OHARRAK:
NOTAS:

REV.	CLASE DE MODIFICACION	FECHA	NOMBRE	COMP	OBRA
A	PRIMERA EMISIÓN	JUN 24	BIR		

BERRIKUSPENAK / REVISIONES

AHOLKULARIA/ CONSULTOR
CAF TURNKEY ENGINEERING

INGENIARI EGILEA
INGENIERO AUTOR
Colegiado Nº 4534

AHOLKULARIAREN ERREFERENTZIA
REFERENCIA CONSULTOR
TTE-II-21004ETS-IEE490

ERREFENTZIA
REFERENCIA
MDIAG-22-490 -A

EUSKO JAURLARITZA GOBIERNO VASCO
EKONOMIAREN GARAPEN ETA AZPIEGITURA SAILA
DEPARTAMENTO DE DESARROLLO ECONÓMICO E INFRAESTRUCTURAS

euskal trenbide sarea
PROIEKTUAREN IKUSKAPENA ETA ZUZENDARITZA
INSPECCION Y DIRECCION DEL PROYECTO

ESKALA ORIGINALA
ESCALA ORIGINAL
SE
EN DIN A1

ESKALA GRAFIKOA
ESCALA GRAFICA

PROIEKTUAREN IZENBURUA
TITULO DEL PROYECTO
ALTZA-GALTZARABORDA TARTEKO INSTALAZIO ELEKTRIKOEN ETA EKIPOEN PROIEKTUA
PROYECTO DE INSTALACIONES ELÉCTRICAS Y EQUIPOS DEL TRAMO DE ALTZA - GALTZARABORDA

PLANOAREN IZENBURUA
TITULO DEL PLANO
ESTACIÓN PASAIA
CUADRO AUXILIAR CA-1
BORNERO DE FUERZA

PLANO ZK./ N. PLANO
490

ORRIA / HOJA
490/ 668

Plano de bornes

Regleta
+A3.C1-XA1

Nombre de cable			Punto de conexión	Designación de destino	Puente	Borne	Punto de conexión	Designación de destino
			4	-Q122-1	-	112-1N		-E1N-GB01N1-T01
			2	-Q122-1	-	112-1T		-E1N-GB01N1-T01
			2	-F101-10	-	116		+J5N-CT11
			4	-Q122-2	-	122-2N		-E1N-GB01N2-T01
			2	-Q122-2	-	122-2T		-E1N-GB01N2-T01
			4	-Q122-3	-	122-3N		-E1N-GB01E-T01
			2	-Q122-3	-	122-3S		-E1N-GB01E-T01
			2	-Q122-4	-	122-4S		-E1N-GB01F-T01
			4	-Q122-4	-	122-4T		-E1N-GB01F-T01
			4	-Q123-1	-	123-1N		-E1N-GB02N1-T02
			2	-Q123-1	-	123-1T		-E1N-GB02N1-T02
			4	-Q123-2	-	123-2N		-E1N-GB02N2-T02
			2	-Q123-2	-	123-2R		-E1N-GB02N2-T02
			4	-Q123-3	-	123-3N		-E1N-GB02E-T02
			2	-Q123-3	-	123-3S		-E1N-GB02E-T02
			4	-Q123-4	-	123-4N		-E1N-GB02F-T02
			2	-Q123-4	-	123-4S		-E1N-GB02F-T02
			4	-Q124-1	-	124-1N		-E1N-PB02
			2	-Q124-1	-	124-1R		-E1N-PB02
			4	-Q124-2	-	124-2N		-E1N-CT03
			2	-Q124-2	-	124-2R		-E1N-CT03
			4	-Q124-3	-	124-3N		-E1N-CT21
			2	-Q124-3	-	124-3R		-E1N-CT21

Nombre de cable																																			
	-A124-3	RZ1-K(AS) 0,6/1kV																						N	R											
	-A124-2	RZ1-K(AS) 0,6/1kV																					N	R												
	-A124-1	RZ1-K(AS) 0,6/1kV																			N	R														
	-A123-4	RZ1-K(AS) 0,6/1kV																	N	S																
	-A123-3	RZ1-K(AS) 0,6/1kV															N	S																		
	-A123-2	RZ1-K(AS) 0,6/1kV																																		
	-A123-1	RZ1-K(AS) 0,6/1kV									N	T																								
	-A122-4	RZ1-K(AS) 0,6/1kV							S	N																										
	-A122-3	RZ1-K(AS) 0,6/1kV						N	S																											
	-A122-2	RZ1-K(AS) 0,6/1kV				N	T																													
	-FA101-10	RZ1-K(AS) 0,6/1kV			R																															
	-A122-1	RZ1-K(AS) 0,6/1kV	N	T																																

OHARRAK:
NOTAS:

REV.	CLASE DE MODIFICACION	FECHA	NOMBRE	COMP	OBRA
A	PRIMERA EMISIÓN	JUN 24	BIR		

BERRIKUSPENAK / REVISIONES

AHOLKULARIA/ CONSULTOR: CAF TURNKEY ENGINEERING

INGENIARI EGILEA / INGENIERO AUTOR: Colegiado Nº 4534

AHOLKULARIAREN ERREFERENTZIA / REFERENCIA CONSULTOR: TTE-II-21004ETS-IEE491

ERREFENTZIA / REFERENCIA: **MDIAG-22-491 -A**

EUSKO JAURLARITZA GOBIERNO VASCO
EKONOMIAREN GARAPEN ETA AZPIEGITURA SAILA
DEPARTAMENTO DE DESARROLLO ECONÓMICO E INFRAESTRUCTURAS

euskal trenbide sarea
PROIEKTUAREN IKUSKAPENA ETA ZUZENDARITZA
INSPECCION Y DIRECCION DEL PROYECTO

ESKALA ORIGINALA / ESCALA ORIGINAL: **SE**

EN DIN A1

ESKALA GRAFIKOA / ESCALA GRAFICA

PROIEKTUAREN IZENBURUA / TITULO DEL PROYECTO:
ALTZA-GALTZARABORDA TARTEKO INSTALAZIO ELEKTRIKOEN ETA EKIPOEN PROIEKTUA
PROYECTO DE INSTALACIONES ELÉCTRICAS Y EQUIPOS DEL TRAMO DE ALTZA - GALTZARABORDA

PLANOAREN IZENBURUA / TITULO DEL PLANO:
ESTACIÓN PASAIA
CUADRO AUXILIAR CA-1
BORNERO DE FUERZA

PLANO ZK./ N. PLANO: 491

ORRIA / HOJA: 491/ 668

OHARRAK:
NOTAS:

Plano de bornes

Regleta
+A3.C1-XA1

| Nombre de cable | | |

Plano de bornes

Regleta
+A3.C2-XA2

Nombre de cable			Punto de conexión	Designación de destino	Puente	Borne	Punto de conexión	Designación de destino
			4	-KB133-1-1	-	129-1N		-E1N-N01-2
			2	-KB133-1-1	-	129-1R		-E1N-N01-1
			4	-KB133-1-2	-	129-2N		-E2N-N01
			2	-KB133-1-2	-	129-2S		-E2N-N01
			4	-KB133-1-3	-	129-3N		-E3N-N01
			2	-KB133-1-3	-	129-3T		-E3N-N01
			4	-K130-1	-	130-1N		-E3N-N02-2
			2	-K130-1	-	130-1R		-E3N-N02-1
			4	-K130-2	-	130-2N		-E2N-N02
			2	-K130-2	-	130-2S		-E2N-N02
			4	-K130-3	-	130-3N		-E3N-N02
			2	-K130-3	-	130-3T		-E3N-N02
			4	-K131-1	-	131-1N		-E4N-N02
			2	-K131-1	-	131-1R		-E4N-N02
			4	-K131-2	-	131-2N		-E5N-N02
			2	-K131-2	-	131-2S		-E5N-N02
			4	-K131-3	-	131-3N		-E6N-N02
			2	-K131-3	-	131-3T		-E6N-N02
			4	-K132-1	-	132-1N		-E7N-N02
			2	-K132-1	-	132-1R		-E7N-N02
			4	-K132-2	-	132-2N		-E8N-N02
			2	-K132-2	-	132-2S		-E8N-N02
			4	-K132-3	-	132-3N		-E9N-N02
			2	-K132-3	-	132-3T		-E9N-N02
Nombre de cable	-A132-3	RZ1-K(AS) 0,6/1kV						N
	-A132-2	RZ1-K(AS) 0,6/1kV						S
	-A132-1	RZ1-K(AS) 0,6/1kV						N
	-A131-3	RZ1-K(AS) 0,6/1kV						R
	-A131-2	RZ1-K(AS) 0,6/1kV						N
	-A131-1	RZ1-K(AS) 0,6/1kV						S
	-A130-3	RZ1-K(AS) 0,6/1kV						N
	-A130-2	RZ1-K(AS) 0,6/1kV						R
	-A130-1	RZ1-K(AS) 0,6/1kV						N
	-A129-3	RZ1-K(AS) 0,6/1kV						S
	-A129-2	RZ1-K(AS) 0,6/1kV						N
	-A129-1	RZ1-K(AS) 0,6/1kV						S

OHARRAK:
NOTAS:

REV.	CLASE DE MODIFICACION	FECHA	NOMBRE	COMP	OBRA
A	PRIMERA EMISIÓN	JUN 24	BIR		

BERRIKUSPENAK / REVISIONES

AHOLKULARIA/ CONSULTOR
CAF TURNKEY ENGINEERING

INGENIARI EGILEA
INGENIERO AUTOR
Colegiado Nº 4534

AHOLKULARIAREN ERREFERENTZIA
REFERENCIA CONSULTOR
TTE-II-21004ETS-IEE493

ERREFENTZIA
REFERENCIA
MDIAG-22-493 -A

EUSKO JAURLARITZA GOBIERNO VASCO
EKONOMIAREN GARAPEN ETA AZPIEGITURA SAILA
DEPARTAMENTO DE DESARROLLO ECONÓMICO E INFRAESTRUCTURAS

euskal trenbide sarea
PROIEKTUAREN IKUSKAPENA ETA ZUZENDARITZA
INSPECCION Y DIRECCION DEL PROYECTO

ESKALA ORIGINALA
ESCALA ORIGINAL
SE
EN DIN A1

ESKALA GRAFIKOA
ESCALA GRAFICA

PROIEKTUAREN IZENBURUA
TITULO DEL PROYECTO
ALTZA-GALTZARABORDA TARTEKO INSTALAZIO ELEKTRIKOEN ETA EKIPOEN PROIEKTUA
PROYECTO DE INSTALACIONES ELÉCTRICAS Y EQUIPOS DEL TRAMO DE ALTZA - GALTZARABORDA

PLANOAREN IZENBURUA
TITULO DEL PLANO
ESTACIÓN PASAIA
CUADRO AUXILIAR CA-1
BORNERO DE FUERZA

PLANO ZK./ N. PLANO
493

ORRIA / HOJA
493/ 668

Plano de bornes

Regleta
+A3.C2-XA2

Nombre de cable		Punto de conexión	Designación de destino	Puente	Borne	Punto de conexión	Designación de destino
		2	-K133-1	-	133-1S		-E1N-M01
		2	-K133-2	-	133-2S		-E2N-M01
		2	-K133-3	-	133-3S		-E3N-M01
		2	-K133-4	-	133-4S		-E1N-EA01
		4	-Q136-11	-	136-11N		-E1N-PB01
		2	-Q136-11	-	136-11R		-E1N-PB01
		4	-Q136-12	-	136-12N		-E2N-PB01
		2	-Q136-12	-	136-12S		-E2N-PB01
		4	-Q136-21	-	136-21N		-E3N-PB01
		2	-Q136-21	-	136-21S		-E3N-PB01
		2	-Q136-22	-	136-22S		-E4N-PB01
		2	-Q138-2	-	137-2		
		4	-Q138-2	-	137-2		
		4	-Q137-11	-	137-11N		-E10N-M01
		2	-Q137-11	-	137-11R		-E10N-M01
		4	-Q137-12	-	137-12N		-E11N-M01
		2	-Q137-12	-	137-12S		-E11N-M01
		4	-Q137-21	-	137-21N		-E12N-M01
		2	-Q137-21	-	137-21S		-E12N-M01
		4	-Q137-22	-	137-22N		-E13N-M01
		2	-Q137-22	-	137-22S		-E13N-M01

Nombre de cable			Designación de destino
-A137-22	RZ1-K(AS) 0,6/1kV		-E13N-M01
-A137-21	RZ1-K(AS) 0,6/1kV		-E12N-M01
-A137-12	RZ1-K(AS) 0,6/1kV		-E11N-M01
-A137-11	RZ1-K(AS) 0,6/1kV		-E10N-M01
-A136-22	RZ1-K(AS) 0,6/1kV		-E4N-PB01
-A136-21	RZ1-K(AS) 0,6/1kV		-E3N-PB01
-A136-12	RZ1-K(AS) 0,6/1kV		-E2N-PB01
-A136-11	RZ1-K(AS) 0,6/1kV		-E1N-PB01
-A133-4	RZ1-K(AS) 0,6/1kV		-E1N-EA01
-A133-3	RZ1-K(AS) 0,6/1kV		-E3N-M01
-A133-2	RZ1-K(AS) 0,6/1kV		-E2N-M01
-A133-1	RZ1-K(AS) 0,6/1kV		-E1N-M01

OHARRAK:
NOTAS:

REV.	CLASE DE MODIFICACION	FECHA	NOMBRE	COMP	OBRA
A	PRIMERA EMISIÓN	JUN 24	BIR		

BERRIKUSPENAK / REVISIONES

AHOLKULARIA/ CONSULTOR
CAF TURNKEY ENGINEERING

INGENIARI EGILEA
INGENIERO AUTOR
Colegiado Nº 4534

AHOLKULARIAREN ERREFERENTZIA
REFERENCIA CONSULTOR
TTE-II-21004ETS-IEE494

ERREFENTZIA
REFERENCIA
MDIAG-22-494 -A

EUSKO JAURLARITZA GOBIERNO VASCO
EKONOMIAREN GARAPEN ETA AZPIEGITURA SAILA
DEPARTAMENTO DE DESARROLLO ECONÓMICO E INFRAESTRUCTURAS

euskal trenbide sarea
PROIEKTUAREN IKUSKAPENA ETA ZUZENDARITZA
INSPECCION Y DIRECCION DEL PROYECTO

ESKALA ORIGINALA
ESCALA ORIGINAL
SE
EN DIN A1

ESKALA GRAFIKOA
ESCALA GRAFICA

PROIEKTUAREN IZENBURUA
TITULO DEL PROYECTO
ALTZA-GALTZARABORDA TARTEKO INSTALAZIO ELEKTRIKOEN ETA EKIPOEN PROIEKTUA
PROYECTO DE INSTALACIONES ELÉCTRICAS Y EQUIPOS DEL TRAMO DE ALTZA - GALTZARABORDA

PLANOAREN IZENBURUA
TITULO DEL PLANO
ESTACIÓN PASAIA
CUADRO AUXILIAR CA-1
BORNERO DE FUERZA

PLANO ZK./ N. PLANO
494

ORRIA / HOJA
494/ 668

0	1	2	3	4	5	6	7	8	9

OHARRAK:
NOTAS:

Plano de bornes

Regleta +A3.C2-XA2

Nombre de cable																																			
Punto de conexión			4	2																															
Designación de destino			-Q138-1	-Q138-1																															
Puente			-	-																															
Borne			138-1N	138-1S																															
Punto de conexión																																			
Designación de destino			-E14N-M01	-E14N-M01																															

Nombre de cable																																			
-A138-1	RZ1-K(AS) 0,6/1kV		N	S																															

A	PRIMERA EMISIÓN	JUN 24	BIR		
REV.	**CLASE DE MODIFICACION**	**FECHA**	**NOMBRE**	**COMP**	**OBRA**

BERRIKUSPENAK / REVISIONES

AHOLKULARIA / CONSULTOR
CAF TURNKEY ENGINEERING

INGENIARI EGILEA
INGENIERO AUTOR
Colegiado Nº 4534

AHOLKULARIAREN ERREFERENTZIA
REFERENCIA CONSULTOR
TTE-II-21004ETS-IEE495

ERREFENTZIA
REFERENCIA
MDIAG-22-495 -A

EUSKO JAURLARITZA GOBIERNO VASCO
EKONOMIAREN GARAPEN ETA AZPIEGITURA SAILA
DEPARTAMENTO DE DESARROLLO ECONÓMICO E INFRAESTRUCTURAS

euskal trenbide sarea
PROIEKTUAREN IKUSKAPENA ETA ZUZENDARITZA
INSPECCION Y DIRECCION DEL PROYECTO

ESKALA ORIGINALA
ESCALA ORIGINAL
SE
EN DIN A1

ESKALA GRAFIKOA
ESCALA GRAFICA

PROIEKTUAREN IZENBURUA
TITULO DEL PROYECTO
ALTZA-GALTZARABORDA TARTEKO INSTALAZIO ELEKTRIKOEN ETA EKIPOEN PROIEKTUA
PROYECTO DE INSTALACIONES ELÉCTRICAS Y EQUIPOS DEL TRAMO DE ALTZA - GALTZARABORDA

PLANOAREN IZENBURUA
TITULO DEL PLANO
ESTACIÓN PASAIA
CUADRO AUXILIAR CA-1
BORNERO DE FUERZA

PLANO ZK./ N. PLANO
495

ORRIA / HOJA
495/ 668

Plano de bornes

Regleta
+A3.C3-XA3

Nombre de cable			Punto de conexión	Designación de destino	Puente	Borne	Punto de conexión	Designación de destino
			4	-Q134-11	-	134-11N		-E10N-N01
			2	-Q134-11	-	134-11S		-E10N-N01
			4	-Q134-12	-	134-12N		-E11N-N01
			2	-Q134-12	-	134-12S		-E11N-N01
			4	-Q134-13	-	134-13N		-E12N-N01
			2	-Q134-13	-	134-13S		-E12N-N01
			4	-Q134-14	-	134-14N		-E13N-N01
			2	-Q134-14	-	134-14S		-E13N-N01
			4	-Q134-15	-	134-15N		
			2	-Q134-15	-	134-15S		
			4	-Q134-21	-	134-21N		-E10N-N02
			2	-Q134-21	-	134-21S		-E10N-N02
			4	-Q134-22	-	134-22N		-E11N-N02SM2
			2	-Q134-22	-	134-22S		-E11N-N02SM2
			4	-Q134-23	-	134-23N		-E12N-N02
			2	-Q134-23	-	134-23S		-E12N-N02
			4	-Q134-24	-	134-24N		-E13N-N02
			2	-Q134-24	-	134-24S		-E13N-N02
			4	-Q134-25	-	134-25N		
			2	-Q134-25	-	134-25S		
			4	-Q134-31	-	134-31N		-E14N-N01
			2	-Q134-31	-	134-31T		-E14N-N01
			4	-Q134-32	-	134-32N		-E15N-N01
			2	-Q134-32	-	134-32T		-E15N-N01
			4	-Q134-33	-	134-33N		
			2	-Q134-33	-	134-33T		
			4	-Q134-41	-	134-41N		-E14N-N02
			2	-Q134-41	-	134-41R		-E14N-N02
			4	-Q134-42	-	134-42N		-E15N-N02
			2	-Q134-42	-	134-42R		-E15N-N02
			4	-Q134-43	-	134-43N		
			2	-Q134-43	-	134-43R		
Nombre de cable	-A134-42	RZ1-K(AS) 0,6/1kV						N
	-A134-41	RZ1-K(AS) 0,6/1kV						R
	-A134-32	RZ1-K(AS) 0,6/1kV						N
	-A134-31	RZ1-K(AS) 0,6/1kV						T
	-A134-24	RZ1-K(AS) 0,6/1kV						N
	-A134-23	RZ1-K(AS) 0,6/1kV						S
	-A134-22	RZ1-K(AS) 0,6/1kV						N
	-A134-21	RZ1-K(AS) 0,6/1kV						S
	-A134-14	RZ1-K(AS) 0,6/1kV						N
	-A134-13	RZ1-K(AS) 0,6/1kV						S
	-A134-12	RZ1-K(AS) 0,6/1kV						N
	-A134-11	RZ1-K(AS) 0,6/1kV						S

OHARRAK:
NOTAS:

REV.	CLASE DE MODIFICACION	FECHA	NOMBRE	COMP	OBRA
A	PRIMERA EMISIÓN	JUN 24	BIR		

BERRIKUSPENAK / REVISIONES

AHOLKULARIA/ CONSULTOR
CAF TURNKEY ENGINEERING

INGENIARI EGILEA
INGENIERO AUTOR
Colegiado Nº 4534

AHOLKULARIAREN ERREFERENTZIA
REFERENCIA CONSULTOR
TTE-II-21004ETS-IEE496

ERREFENTZIA
REFERENCIA
MDIAG-22-496 -A

EUSKO JAURLARITZA GOBIERNO VASCO
EKONOMIAREN GARAPEN ETA AZPIEGITURA SAILA
DEPARTAMENTO DE DESARROLLO ECONÓMICO E INFRAESTRUCTURAS

euskal trenbide sarea
PROIEKTUAREN IKUSKAPENA ETA ZUZENDARITZA
INSPECCION Y DIRECCION DEL PROYECTO

ESKALA ORIGINALA
ESCALA ORIGINAL
SE
EN DIN A1

ESKALA GRAFIKOA
ESCALA GRAFICA

PROIEKTUAREN IZENBURUA
TITULO DEL PROYECTO
ALTZA-GALTZARABORDA TARTEKO INSTALAZIO ELEKTRIKOEN ETA EKIPOEN PROIEKTUA
PROYECTO DE INSTALACIONES ELÉCTRICAS Y EQUIPOS DEL TRAMO DE ALTZA - GALTZARABORDA

PLANOAREN IZENBURUA
TITULO DEL PLANO
ESTACIÓN PASAIA
CUADRO AUXILIAR CA-1
BORNERO DE FUERZA

PLANO ZK./ N. PLANO
496

ORRIA / HOJA
496/ 668

Plano de bornes

Regleta
+A3.C3-XA3

| Nombre de cable | | |

Plano de bornes

Regleta +A3.C4-XA4

Nombre de cable	Punto de conexión	Designación de destino	Puente	Borne	Punto de conexión	Designación de destino	Punto de conexión
	8	-Q180-11	-	180-11N		-E1E-T01SV1	
	2	-Q180-11	-	180-11R		-E1E-T01SV1	
	4	-Q180-11	-	180-11S		-E1E-T01SV1	
	6	-Q180-11	-	180-11T		-E1E-T01SV1	
	8	-Q180-12	-	180-12N		-E1E-T01SV2	
	2	-Q180-12	-	180-12R		-E1E-T01SV2	
	4	-Q180-12	-	180-12S		-E1E-T01SV2	
	6	-Q180-12	-	180-12T		-E1E-T01SV2	
	8	-Q180-13	-	180-13N		-E1E-T01SV3	
	2	-Q180-13	-	180-13R		-E1E-T01SV3	
	4	-Q180-13	-	180-13S		-E1E-T01SV3	
	6	-Q180-13	-	180-13T		-E1E-T01SV3	
	8	-Q180-21	-	180-21N		-E1E-T01SZ1	
	2	-Q180-21	-	180-21R		-E1E-T01SZ1	
	4	-Q180-21	-	180-21S		-E1E-T01SZ1	
	6	-Q180-21	-	180-21T		-E1E-T01SZ1	
	8	-Q180-22	-	180-22N		-E1E-T01SZ2	
	2	-Q180-22	-	180-22R		-E1E-T01SZ2	
	4	-Q180-22	-	180-22S		-E1E-T01SZ2	
	6	-Q180-22	-	180-22T		-E1E-T01SZ2	
	4	-Q181-11	-	181-11N		-E1E-T01K	
	2	-Q181-11	-	181-11R		-E1E-T01K	
	4	-Q181-12	-	181-12N			
	2	-Q181-12	-	181-12R			
	8	-Q181-21	-	181-21N		-E1E-T01N1	
	2	-Q181-21	-	181-21R		-E1E-T01N1	
	4	-Q181-21	-	181-21S		-E1E-T01N1	
	6	-Q181-21	-	181-21T		-E1E-T01N1	
	8	-Q181-22	-	181-22N		-E1E-T01N2	
	2	-Q181-22	-	181-22R		-E1E-T01N2	
	4	-Q181-22	-	181-22S		-E1E-T01N2	
	6	-Q181-22	-	181-22T		-E1E-T01N2	
	8	-Q181-23	-	181-23N		-E1E-T01N3	
	2	-Q181-23	-	181-23R		-E1E-T01N3	

Nombre de cable																																	
-AE181-23	RZ1-K(AS) 0,6/1kV																														N	R	
-AE181-22	RZ1-K(AS) 0,6/1kV																												N	R	S	T		
-AE181-21	RZ1-K(AS) 0,6/1kV																								N	R	S	T						
-AE181-11	RZ1-K(AS) 0,6/1kV																				N	R												
-AE180-22	RZ1-K(AS) 0,6/1kV																N	R	S	T														
-AE180-21	RZ1-K(AS) 0,6/1kV												N	R	S	T																		
-AE180-13	RZ1-K(AS) 0,6/1kV									N	R	S	T																					
-AE180-12	RZ1-K(AS) 0,6/1kV					N	R	S	T																									
-AE180-11	RZ1-K(AS) 0,6/1kV	N	R	S	T																													

OHARRAK:
NOTAS:

REV.	CLASE DE MODIFICACION	FECHA	NOMBRE	COMP	OBRA
A	PRIMERA EMISIÓN	JUN 24	BIR		

BERRIKUSPENAK / REVISIONES

AHOLKULARIA/ CONSULTOR: CAF TURNKEY ENGINEERING

INGENIARI EGILEA INGENIERO AUTOR

Colegiado Nº 4534

AHOLKULARIAREN ERREFERENTZIA REFERENCIA CONSULTOR: TTE-II-21004ETS-IEE498

ERREFENTZIA REFERENCIA: **MDIAG-22-498 -A**

EUSKO JAURLARITZA GOBIERNO VASCO

EKONOMIAREN GARAPEN ETA AZPIEGITURA SAILA

DEPARTAMENTO DE DESARROLLO ECONÓMICO E INFRAESTRUCTURAS

euskal trenbide sarea

PROIEKTUAREN IKUSKAPENA ETA ZUZENDARITZA
INSPECCION Y DIRECCION DEL PROYECTO

ESKALA ORIGINALA
ESCALA ORIGINAL: **SE**

EN DIN A1

ESKALA GRAFIKOA
ESCALA GRAFICA

PROIEKTUAREN IZENBURUA
TITULO DEL PROYECTO

ALTZA-GALTZARABORDA TARTEKO INSTALAZIO ELEKTRIKOEN ETA EKIPOEN PROIEKTUA

PROYECTO DE INSTALACIONES ELÉCTRICAS Y EQUIPOS DEL TRAMO DE ALTZA - GALTZARABORDA

PLANOAREN IZENBURUA
TITULO DEL PLANO

ESTACIÓN PASAIA
CUADRO AUXILIAR CA-1
BORNERO DE FUERZA

PLANO ZK./ N. PLANO: 498

ORRIA / HOJA: 498/ 668

Regleta
+A3.C4-XA4

Nombre de cable			Punto de conexión	Designación de destino	Puente	Borne	Punto de conexión	Designación de destino	Punto de conexión
			4	-Q181-23	-	181-23S		-E1E-T01N3	
			6	-Q181-23	-	181-23T		-E1E-T01N3	
			2	-Q181-25	-	181-25R		-E1E-T01N5	
			4	-Q181-25	-	181-25S		-E1E-T01N5	
			6	-Q181-25	-	181-25T		-E1E-T01N5	
			8	-Q181-25	-	181-25T		-E1E-T01N5	
			8	-Q181-26	-	181-26N		-E1E-T01N6	
			2	-Q181-26	-	181-26R		-E1E-T01N6	
			4	-Q181-26	-	181-26S		-E1E-T01N6	
			6	-Q181-26	-	181-26T		-E1E-T01N6	
			8	-Q181-24	-	182		-E1E-T01N4	
			8	-Q182-11	-	182-11N		-E1E-T01SV10	
			2	-Q182-11	-	182-11R		-E1E-T01SV10	
			4	-Q182-11	-	182-11S		-E1--T01SV10	
			6	-Q182-11	-	182-11T		-E1E-T01SV10	
			8	-Q182-12	-	182-12N		-E1E-T01SV11	
			2	-Q182-12	-	182-12R		-E1E-T01SV11	
			4	-Q182-12	-	182-12S		-E1E-T01SV11	
			6	-Q182-12	-	182-12T		-E1E-T01SV11	
			8	-Q182-13	-	182-13N		-E1E-T01SV13	
			2	-Q182-13	-	182-13R		-E1E-T01SV13	
			4	-Q182-13	-	182-13S		-E1E-T01SV13	
			6	-Q182-13	-	182-13T		-E1E-T01SV13	
			8	-Q182-14	-	182-14N		-E1E-T01SV14	
			2	-Q182-14	-	182-14R		-E1E-T01SV14	
			4	-Q182-14	-	182-14S		-E1E-T01SV14	
			6	-Q182-14	-	182-14T		-E1E-T01SV14	
			8	-Q182-15	-	182-15N		-E1E-T01SV15	
			4	-Q182-15	-	182-15R		-E1E-T01SV15	
			2	-Q182-15	-	182-15S		-E1E-T01SV15	
			6	-Q182-15	-	182-15T		-E1E-T01SV15	
			8	-Q182-16	-	182-16N		-E10E-T02	
			2	-Q182-16	-	182-16R		-E10E-T02	
			4	-Q182-16	-	182-16S		-E10E-T02	

Plano de bornes

Nombre de cable																																	
-AE182-16	RZ1-K(AS) 0,6/1kV																															N	R	S
-AE182-15	RZ1-K(AS) 0,6/1kV																													N	S	R	T	
-AE182-14	RZ1-K(AS) 0,6/1kV																								N	R	S	T						
-AE182-13	RZ1-K(AS) 0,6/1kV																					N	R	S	T									
-AE182-12	RZ1-K(AS) 0,6/1kV																N	R	S	T														
-AE182-11	RZ1-K(AS) 0,6/1kV												N	R	S	T																		
-AE181-24	RZ1-K(AS) 0,6/1kV											N																						
-AE181-26	RZ1-K(AS) 0,6/1kV							N	R	S	T																							
-AE181-25	RZ1-K(AS) 0,6/1kV			R	S	T	N																											
-AE181-23	RZ1-K(AS) 0,6/1kV	S	T																															

OHARRAK:
NOTAS:

REV.	CLASE DE MODIFICACION	FECHA	NOMBRE	COMP	OBRA
A	PRIMERA EMISIÓN	JUN 24	BIR		

BERRIKUSPENAK / REVISIONES

AHOLKULARIA/ CONSULTOR: CAF TURNKEY ENGINEERING

INGENIARI EGILEA INGENIERO AUTOR: Colegiado Nº 4534

AHOLKULARIAREN ERREFERENTZIA REFERENCIA CONSULTOR: TTE-II-21004ETS-IEE499

ERREFENTZIA REFERENCIA: **MDIAG-22-499 -A**

EUSKO JAURLARITZA GOBIERNO VASCO
EKONOMIAREN GARAPEN ETA AZPIEGITURA SAILA
DEPARTAMENTO DE DESARROLLO ECONÓMICO E INFRAESTRUCTURAS

euskal trenbide sarea
PROIEKTUAREN IKUSKAPENA ETA ZUZENDARITZA
INSPECCION Y DIRECCION DEL PROYECTO

ESKALA ORIGINALA ESCALA ORIGINAL: **SE**

EN DIN A1

ESKALA GRAFIKOA ESCALA GRAFICA

PROIEKTUAREN IZENBURUA TITULO DEL PROYECTO:
ALTZA-GALTZARABORDA TARTEKO INSTALAZIO ELEKTRIKOEN ETA EKIPOEN PROIEKTUA
PROYECTO DE INSTALACIONES ELÉCTRICAS Y EQUIPOS DEL TRAMO DE ALTZA - GALTZARABORDA

PLANOAREN IZENBURUA TITULO DEL PLANO:
ESTACIÓN PASAIA
CUADRO AUXILIAR CA-1
BORNERO DE FUERZA

PLANO ZK./ N. PLANO: 499

ORRIA / HOJA: 499/ 668

Plano de bornes

Regleta
+A3.C4-XA4

Nombre de cable			Punto de conexión	Designación de destino	Puente	Borne	Punto de conexión	Designación de destino
			6	-Q182-16	-	182-16T		-E10E-T02
			8	-Q182-17	-	182-17N		-E11E-T02
			2	-Q182-17	-	182-17R		-E11E-T02
			4	-Q182-17	-	182-17S		-E11E-T02
			6	-Q182-17	-	182-17T		-E11E-T02
			8	-Q182-18	-	182-18N		-E12E-T02
			2	-Q182-18	-	182-18R		-E12E-T02
			4	-Q182-18	-	182-18S		-E12E-T02
			6	-Q182-18	-	182-18T		-E12E-T02
			8	-Q182-21	-	182-21N		-E20E-T01
			2	-Q182-21	-	182-21R		-E20E-T01
			4	-Q182-21	-	182-21S		-E20E-T01
			6	-Q182-21	-	182-21T		-E20E-T01
			8	-Q182-22	-	182-22N		-E21E-T01
			2	-Q182-22	-	182-22R		-E21E-T01
			4	-Q182-22	-	182-22S		-E21E-T01
			6	-Q182-22	-	182-22T		-E21E-T01
			2	-Q181-24	-	183		-E1E-T01N4
			4	-Q183-11	-	183-11N		-E27E-T01
			2	-Q183-11	-	183-11R		-E27E-T01
			4	-Q183-12	-	183-12N		-E28E-T02
			2	-Q183-12	-	183-12R		-E28E-T02
			8	-Q183-21	-	183-21N		-E29E-T01
			2	-Q183-21	-	183-21R		-E29E-T01
			4	-Q183-21	-	183-21S		-E29E-T01
			6	-Q183-21	-	183-21T		-E29E-T01
			8	-Q183-22	-	183-22N		-E30E-T01
			2	-Q183-22	-	183-22R		-E30E-T01
			4	-Q183-22	-	183-22S		-E30E-T01
			6	-Q183-22	-	183-22T		-E30E-T01
			8	-Q183-23	-	183-23N		-E31E-T01
			2	-Q183-23	-	183-23R		-E31E-T01
			4	-Q183-23	-	183-23S		-E31E-T01
			6	-Q183-23	-	183-23T		-E31E-T01
Nombre de cable								
	-AE183-23	RZ1-K(AS) 0,6/1kV						N
	-AE183-22	RZ1-K(AS) 0,6/1kV						R
	-AE183-21	RZ1-K(AS) 0,6/1kV						S
	-AE183-12	RZ1-K(AS) 0,6/1kV						T
	-AE183-11	RZ1-K(AS) 0,6/1kV						N
	-AE181-24	RZ1-K(AS) 0,6/1kV						R
	-AE182-22	RZ1-K(AS) 0,6/1kV						N
	-AE182-21	RZ1-K(AS) 0,6/1kV						R
	-AE182-18	RZ1-K(AS) 0,6/1kV						N
	-AE182-17	RZ1-K(AS) 0,6/1kV		N				R
	-AE182-16	RZ1-K(AS) 0,6/1kV	T					

OHARRAK:
NOTAS:

REV.	CLASE DE MODIFICACION	FECHA	NOMBRE	COMP	OBRA
A	PRIMERA EMISIÓN	JUN 24	BIR		

BERRIKUSPENAK / REVISIONES

AHOLKULARIA/ CONSULTOR
CAF TURNKEY ENGINEERING

INGENIARI EGILEA
INGENIERO AUTOR
Colegiado Nº 4534

AHOLKULARIAREN ERREFERENTZIA
REFERENCIA CONSULTOR
TTE-II-21004ETS-IEE500

ERREFENTZIA
REFERENCIA
MDIAG-22-500 -A

EUSKO JAURLARITZA GOBIERNO VASCO
EKONOMIAREN GARAPEN ETA AZPIEGITURA SAILA
DEPARTAMENTO DE DESARROLLO ECONÓMICO E INFRAESTRUCTURAS

euskal trenbide sarea
PROIEKTUAREN IKUSKAPENA ETA ZUZENDARITZA
INSPECCION Y DIRECCION DEL PROYECTO

ESKALA ORIGINALA
ESCALA ORIGINAL
SE
EN DIN A1

ESKALA GRAFIKOA
ESCALA GRAFICA

PROIEKTUAREN IZENBURUA
TITULO DEL PROYECTO
ALTZA-GALTZARABORDA TARTEKO INSTALAZIO ELEKTRIKOEN ETA EKIPOEN PROIEKTUA
PROYECTO DE INSTALACIONES ELÉCTRICAS Y EQUIPOS DEL TRAMO DE ALTZA - GALTZARABORDA

PLANOAREN IZENBURUA
TITULO DEL PLANO
ESTACIÓN PASAIA
CUADRO AUXILIAR CA-1
BORNERO DE FUERZA

PLANO ZK./ N. PLANO
500

ORRIA / HOJA
500/ 668

Plano de bornes

Regleta
+A3.C4-XA4

Nombre de cable		Punto de conexión	Designación de destino	Puente	Borne	Punto de conexión	Designación de destino	Punto de conexión
							-E32E-T01	
							-E32E-T01	
							-E32E-T01	
							-E32E-T01	
							-E33E-T01	
							-E33E-T01	
							-E33E-T01	
							-E33E-T01	
							-E34E-T01	
							-E34E-T01	
							-E34E-T01	
							-E34E-T01	
							-E35E-T02	
							-E35E-T02	
							-E35E-T02	
							-E35E-T02	
							-E36E-T02	
							-E36E-T02	
							-E36E-T02	
							-E36E-T02	
							-E37E-T02	
							-E37E-T02	
							-E37E-T02	
							-E37E-T02	
							-E1--T03SV12	
							-E1E-T03SV12	
							-E1--T03SV12	
							-E1--T03SV12	
							-E1--T03SV13	
							-E1E-T03SV13	
							-E1--T03SV13	
							-E1--T03SV13	
							-E1--T03SV13	
							-E1E-T03SV13	
Nombre de cable								
-AE183-32	RZ1-K(AS) 0,6/1kV							N
-AE183-31	RZ1-K(AS) 0,6/1kV							R
-AE183-30	RZ1-K(AS) 0,6/1kV							S
-AE183-29	RZ1-K(AS) 0,6/1kV							T
-AE183-28	RZ1-K(AS) 0,6/1kV							
-AE183-27	RZ1-K(AS) 0,6/1kV							
-AE183-26	RZ1-K(AS) 0,6/1kV							
-AE183-25	RZ1-K(AS) 0,6/1kV							
-AE183-24	RZ1-K(AS) 0,6/1kV							

	Punto de conexión	Designación de destino	Puente	Borne	Punto de conexión	Designación de destino	Punto de conexión
	8	-Q183-24	-	183-24N			
	2	-Q183-24	-	183-24R			
	4	-Q183-24	-	183-24S			
	6	-Q183-24	-	183-24T			
	8	-Q183-25	-	183-25N			
	2	-Q183-25	-	183-25R			
	4	-Q183-25	-	183-25S			
	6	-Q183-25	-	183-25T			
	8	-Q183-26	-	183-26N			
	2	-Q183-26	-	183-26R			
	4	-Q183-26	-	183-26S			
	6	-Q183-26	-	183-26T			
	8	-Q183-27	-	183-27N			
	2	-Q183-27	-	183-27R			
	4	-Q183-27	-	183-27S			
	6	-Q183-27	-	183-27T			
	8	-Q183-28	-	183-28N			
	2	-Q183-28	-	183-28R			
	4	-Q183-28	-	183-28S			
	6	-Q183-28	-	183-28T			
	8	-Q183-29	-	183-29N			
	2	-Q183-29	-	183-29R			
	4	-Q183-29	-	183-29S			
	6	-Q183-29	-	183-29T			
	8	-Q183-30	-	183-30N			
	2	-Q183-30	-	183-30R			
	4	-Q183-30	-	183-30S			
	6	-Q183-30	-	183-30T			
	8	-Q183-31	-	183-31N			
	2	-Q183-31	-	183-31R			
	4	-Q183-31	-	183-31S			
	6	-Q183-31	-	183-31T			
	8	-Q183-32	-	183-32N			
	2	-Q183-32	-	183-32R			

OHARRAK:
NOTAS:

REV.	CLASE DE MODIFICACION	FECHA	NOMBRE	COMP	OBRA
A	PRIMERA EMISIÓN	JUN 24	BIR		

BERRIKUSPENAK / REVISIONES

AHOLKULARIA/ CONSULTOR: CAF TURNKEY ENGINEERING

INGENIARI EGILEA INGENIERO AUTOR: Colegiado Nº 4534

AHOLKULARIAREN ERREFERENTZIA REFERENCIA CONSULTOR: TTE-II-21004ETS-IEE501

ERREFENTZIA REFERENCIA: **MDIAG-22-501 -A**

EUSKO JAURLARITZA GOBIERNO VASCO
EKONOMIAREN GARAPEN ETA AZPIEGITURA SAILA
DEPARTAMENTO DE DESARROLLO ECONÓMICO E INFRAESTRUCTURAS

euskal trenbide sarea
PROIEKTUAREN IKUSKAPENA ETA ZUZENDARITZA
INSPECCION Y DIRECCION DEL PROYECTO

ESKALA ORIGINALA ESCALA ORIGINAL: **SE**

EN DIN A1

ESKALA GRAFIKOA ESCALA GRAFICA

PROIEKTUAREN IZENBURUA TITULO DEL PROYECTO:
ALTZA-GALTZARABORDA TARTEKO INSTALAZIO ELEKTRIKOEN ETA EKIPOEN PROIEKTUA
PROYECTO DE INSTALACIONES ELÉCTRICAS Y EQUIPOS DEL TRAMO DE ALTZA - GALTZARABORDA

PLANOAREN IZENBURUA TITULO DEL PLANO:
ESTACIÓN PASAIA
CUADRO AUXILIAR CA-1
BORNERO DE FUERZA

PLANO ZK./ N. PLANO: 501

ORRIA / HOJA: 501/ 668

Plano de bornes

Regleta
+A3.C4-XA4

| Nombre de cable | | |

Plano de bornes

Regleta
+A3.C5-XA5

Nombre de cable			Punto de conexión	Designación de destino	Puente	Borne	Punto de conexión	Designación de destino
			2	-Q106-1	-	106-1R		-PB01
			2	-Q106-2	-	106-2R		-CT13
			2	-Q106-3	-	106-3R		-CT21
			2	-Q107-1	-	107-1R		-CT01
			4	-Q107-1	-	107-1T		-CT01
			2	-Q107-2	-	107-2R		-CT03
			4	-Q107-2	-	107-2R		-CT03
			2	-Q107-3	-	107-3R		-1-CT03
			4	-Q107-3	-	107-3R		-1-CT03
			2	-Q108-1	-	108-1R		-CT04
			2	-Q108-2	-	108-2R		-CT05
			4	-Q108-3	-	108-3N		-CT06
			2	-Q108-3	-	108-3R		-CT06
			2	-Q110-1	-	110-1R		-G14-CT21
			8	-Q110-2	-	110-2N		-G15-VB01-CB01
			2	-Q110-2	-	110-2R		-G15-VB01-CB01
			4	-Q110-2	-	110-2S		-G15-VB01-CB01
			6	-Q110-2	-	110-2T		-G15-VB01-CB01
			2	-Q110-3	-	110-3R		-G16-PB02
Nombre de cable	-FA-110-3	RZ1-K(AS) 0,6/1kV						T
	-FA-110-2	RZ1-K(AS) 0,6/1kV						N
	-FA-110-1	RZ1-K(AS) 0,6/1kV						R
	-FA-108-3	RZ1-K(AS) 0,6/1kV						N
	-FA-108-2	RZ1-K(AS) 0,6/1kV						R
	-FA-108-1	RZ1-K(AS) 0,6/1kV						R
	-FA-107-3	RZ1-K(AS) 0,6/1kV						T
	-FA-107-2	RZ1-K(AS) 0,6/1kV						S
	-FA-107-1	RZ1-K(AS) 0,6/1kV						R
	-FA-106-3	RZ1-K(AS) 0,6/1kV						T
	-FA-106-2	RZ1-K(AS) 0,6/1kV						S
	-FA-106-1	RZ1-K(AS) 0,6/1kV						R

OHARRAK:
NOTAS:

REV.	CLASE DE MODIFICACION	FECHA	NOMBRE	COMP	OBRA
A	PRIMERA EMISIÓN	JUN 24	BIR		

BERRIKUSPENAK / REVISIONES

AHOLKULARIA/ CONSULTOR
CAF TURNKEY ENGINEERING

INGENIARI EGILEA
INGENIERO AUTOR
Colegiado Nº 4534

AHOLKULARIAREN ERREFERENTZIA
REFERENCIA CONSULTOR
TTE-II-21004ETS-IEE503

ERREFENTZIA
REFERENCIA
MDIAG-22-503 -A

EUSKO JAURLARITZA GOBIERNO VASCO
EKONOMIAREN GARAPEN ETA AZPIEGITURA SAILA
DEPARTAMENTO DE DESARROLLO ECONÓMICO E INFRAESTRUCTURAS

euskal trenbide sarea
PROIEKTUAREN IKUSKAPENA ETA ZUZENDARITZA
INSPECCION Y DIRECCION DEL PROYECTO

ESKALA ORIGINALA
ESCALA ORIGINAL
SE
EN DIN A1

ESKALA GRAFIKOA
ESCALA GRAFICA

PROIEKTUAREN IZENBURUA
TITULO DEL PROYECTO
ALTZA-GALTZARABORDA TARTEKO INSTALAZIO ELEKTRIKOEN ETA EKIPOEN PROIEKTUA
PROYECTO DE INSTALACIONES ELÉCTRICAS Y EQUIPOS DEL TRAMO DE ALTZA - GALTZARABORDA

PLANOAREN IZENBURUA
TITULO DEL PLANO
ESTACIÓN PASAIA
CUADRO AUXILIAR CA-1
BORNERO DE FUERZA

PLANO ZK./ N. PLANO
503

ORRIA / HOJA
503/ 668

Regleta
+A3.C5-XA5

Nombre de cable			Punto de conexión	Designación de destino	Puente	Borne	Punto de conexión	Designación de destino
			8	-Q111-1	-	111-1N		-G17-T01
			2	-Q111-1	-	111-1R		-G17-T01
			4	-Q111-1	-	111-1S		-G17-T01
			6	-Q111-1	-	111-1T		-G17-T01
			8	-Q112-1	-	112-1N		-G24-T02
			2	-Q112-1	-	112-1R		-G24-T02
			4	-Q112-1	-	112-1S		-G24-T02
			6	-Q112-1	-	112-1T		-G24-T02
			8	-Q113-1	-	113-1N		-G25-T01
			2	-Q113-1	-	113-1R		-G25-T01
			4	-Q113-1	-	113-1S		-G25-T01
			6	-Q113-1	-	113-1T		-G25-T01
			4	-Q114-1	-	114-1N		-G26-T02
			2	-Q114-1	-	114-1R		-G26-T02
			8	-Q115-1	-	115-1N		-G27-T01
			2	-Q115-1	-	115-1R		-G27-T01
			4	-Q115-1	-	115-1S		-G27-T01
			6	-Q115-1	-	115-1T		-G27-T01
			8	-Q116-1	-	116-1N		-G28-T02
			2	-Q116-1	-	116-1R		-G28-T02
			4	-Q116-1	-	116-1S		-G28-T02
			6	-Q116-1	-	116-1T		-G28-T02
			8	-Q117-1	-	117-1N		-G29-M01
			2	-Q117-1	-	117-1R		-G29-M01
			4	-Q117-1	-	117-1S		-G29-M01
			6	-Q117-1	-	117-1T		-G29-M01
			4	-Q125-1	-	125-1N		-E1N-CT06
			2	-Q125-1	-	125-1R		-E1N-CT06
			4	-Q125-2	-	125-2N		-E1N-CT16
			2	-Q125-2	-	125-2R		-E1N-CT16
			4	-Q125-3	-	125-3N		-E1N-CT02
			2	-Q125-3	-	125-3R		-E1N-CT02
			4	-Q126-3	-	126-3N		-E1E-CT05
			2	-Q126-3	-	126-3R		-E1E-CT05
Nombre de cable								
	-A126-3	RZ1-K(AS) 0,6/1kV						N
	-A125-3	RZ1-K(AS) 0,6/1kV						R
	-A125-2	RZ1-K(AS) 0,6/1kV						N
	-A125-1	RZ1-K(AS) 0,6/1kV						R
	-FA-117	RZ1-K(AS) 0,6/1kV						N
	-FA116	RZ1-K(AS) 0,6/1kV						R
	-FA115	RZ1-K(AS) 0,6/1kV						S
	-FA114	RZ1-K(AS) 0,6/1kV						T
	-FA-113	RZ1-K(AS) 0,6/1kV					N	
	-FA-112	RZ1-K(AS) 0,6/1kV					R	
	-FA-111	RZ1-K(AS) 0,6/1kV	N	R	S	T		

Plano de bornes

OHARRAK:
NOTAS:

REV.	CLASE DE MODIFICACION	FECHA	NOMBRE	COMP	OBRA
A	PRIMERA EMISIÓN	JUN 24	BIR		

BERRIKUSPENAK / REVISIONES

AHOLKULARIA/ CONSULTOR: CAF TURNKEY ENGINEERING

INGENIARI EGILEA INGENIERO AUTOR: Colegiado Nº 4534

AHOLKULARIAREN ERREFERENTZIA REFERENCIA CONSULTOR: TTE-II-21004ETS-IEE504

ERREFENTZIA REFERENCIA: **MDIAG-22-504 -A**

EUSKO JAURLARITZA GOBIERNO VASCO
EKONOMIAREN GARAPEN ETA AZPIEGITURA SAILA
DEPARTAMENTO DE DESARROLLO ECONÓMICO E INFRAESTRUCTURAS

euskal trenbide sarea
PROIEKTUAREN IKUSKAPENA ETA ZUZENDARITZA
INSPECCION Y DIRECCION DEL PROYECTO

ESKALA ORIGINALA ESCALA ORIGINAL: **SE**

EN DIN A1

ESKALA GRAFIKOA ESCALA GRAFICA

PROIEKTUAREN IZENBURUA TITULO DEL PROYECTO:
ALTZA-GALTZARABORDA TARTEKO INSTALAZIO ELEKTRIKOEN ETA EKIPOEN PROIEKTUA
PROYECTO DE INSTALACIONES ELÉCTRICAS Y EQUIPOS DEL TRAMO DE ALTZA - GALTZARABORDA

PLANOAREN IZENBURUA TITULO DEL PLANO:
ESTACIÓN PASAIA
CUADRO AUXILIAR CA-1
BORNERO DE FUERZA

PLANO ZK./ N. PLANO: 504

ORRIA / HOJA: 504/ 668

Plano de bornes

Regleta
+A3.C5-XA5

Nombre de cable		Punto de conexión	Designación de destino	Puente	Borne	Punto de conexión	Designación de destino
		4	-Q127-1	-	127-1N		-E1E-CB01-VB01
		2	-Q127-1	-	127-1R		-E1E-CB01-VB01
		4	-Q127-2	-	127-2N		-E1E-CT21
		2	-Q127-2	-	127-2S		-E1E-CT21
		4	-Q127-3	-	127-3N		-E1E-CT20
		2	-Q127-3	-	127-3T		-E1E-CT20
		4	-Q128-1	-	128-1N		-E1E-CT22
		2	-Q128-1	-	128-1R		-E1E-CT22
		4	-Q128-2	-	128-2N		-E1E-PB02
		2	-Q128-2	-	128-2S		-E1E-PB02
		4	-Q128-3	-	128-3N		-E1E-CE01-VB01
		2	-Q128-3	-	128-3T		-E1E-CE01-VB01
		8	-Q157	-	157N		-J3E-CT18
		2	-Q157	-	157R		-J3E-CT18
		4	-Q157	-	157S		-J3E-CT18
		6	-Q157	-	157T		-J3E-CT18
		4	-Q170-1	-	170-1N		-E1E-N01E1
		2	-Q170-1	-	170-1R		-E1E-N01E1
		4	-Q170-2	-	170-2N		-E1E-N01E2
		2	-Q170-2	-	170-2S		-E1E-N01E2
		4	-Q170-3	-	170-3N		-E1E-N01E3
		2	-Q170-3	-	170-3T		-E1E-N01E3
		4	-Q170-4	-	170-4N		
		2	-Q170-4	-	170-4R		
		4	-Q171-1	-	171-1N		-E1E-N02E1
		2	-Q171-1	-	171-1R		-E1E-N02E1
		4	-Q171-2	-	171-2N		-E1E-N02E2
		2	-Q171-2	-	171-2S		-E1E-N02E2
Nombre de cable							
-AE171-2	RZ1-K(AS) 0,6/1kV						N
-AE171-1	RZ1-K(AS) 0,6/1kV						S
-AE170-3	RZ1-K(AS) 0,6/1kV						R
-AE170-2	RZ1-K(AS) 0,6/1kV						N
-AE170-1	RZ1-K(AS) 0,6/1kV						S
-FA157	RZ1-K(AS) 0,6/1kV						N
-A128-3	RZ1-K(AS) 0,6/1kV						T
-A128-2	RZ1-K(AS) 0,6/1kV						R
-A128-1	RZ1-K(AS) 0,6/1kV						N
-A127-3	RZ1-K(AS) 0,6/1kV						T
-A127-2	RZ1-K(AS) 0,6/1kV						S
-A127-1	RZ1-K(AS) 0,6/1kV						N
							R

OHARRAK:
NOTAS:

REV.	CLASE DE MODIFICACION	FECHA	NOMBRE	COMP	OBRA
A	PRIMERA EMISIÓN	JUN 24	BIR		

BERRIKUSPENAK / REVISIONES

AHOLKULARIA/ CONSULTOR
CAF TURNKEY ENGINEERING

INGENIARI EGILEA
INGENIERO AUTOR
Colegiado Nº 4534

AHOLKULARIAREN ERREFERENTZIA
REFERENCIA CONSULTOR
TTE-II-21004ETS-IEE505

ERREFENTZIA
REFERENCIA
MDIAG-22-505 -A

EUSKO JAURLARITZA GOBIERNO VASCO
EKONOMIAREN GARAPEN ETA AZPIEGITURA SAILA
DEPARTAMENTO DE DESARROLLO ECONÓMICO E INFRAESTRUCTURAS

euskal trenbide sarea
PROIEKTUAREN IKUSKAPENA ETA ZUZENDARITZA
INSPECCION Y DIRECCION DEL PROYECTO

ESKALA ORIGINALA
ESCALA ORIGINAL
SE
EN DIN A1

ESKALA GRAFIKOA
ESCALA GRAFICA

PROIEKTUAREN IZENBURUA
TITULO DEL PROYECTO
ALTZA-GALTZARABORDA TARTEKO INSTALAZIO ELEKTRIKOEN ETA EKIPOEN PROIEKTUA
PROYECTO DE INSTALACIONES ELÉCTRICAS Y EQUIPOS DEL TRAMO DE ALTZA - GALTZARABORDA

PLANOAREN IZENBURUA
TITULO DEL PLANO
ESTACIÓN PASAIA
CUADRO AUXILIAR CA-1
BORNERO DE FUERZA

PLANO ZK./ N. PLANO
505

ORRIA / HOJA
505/ 668

Plano de bornes

Regleta
+A3.C5-XA5

Nombre de cable			Punto de conexión	Designación de destino	Puente	Borne	Punto de conexión	Designación de destino	Punto de conexión
			4	-Q171-3	-	171-3N		-E1E-N02E3	
			2	-Q171-3	-	171-3T		-E1E-N02E3	
			4	-Q171-4	-	171-4N			
			2	-Q171-4	-	171-4R			
			4	-Q172-1	-	172-1N		-E20E-N01	
			2	-Q172-1	-	172-1T		-E20E-N01	
			4	-Q172-2	-	172-2N		-E21E-N01	
			2	-Q172-2	-	172-2T		-E21E-N01	
			4	-Q172-3	-	172-3N		-E22E-N01	
			2	-Q172-3	-	172-3T		-E22E-N01	
			4	-Q173-1	-	173-1N		-E20E-N02	
			2	-Q173-1	-	173-1T		-E20E-N02	
			4	-Q173-2	-	173-2N		-E21E-N02	
			2	-Q173-2	-	173-2T		-E21E-N02	
			4	-Q173-3	-	173-3N		-E23E-N01	
			2	-Q173-3	-	173-3T		-E23E-N01	
			4	-Q178-1	-	178-1N		-E24E-N02	
			2	-Q178-1	-	178-1T		-E24E-N02	
			4	-Q178-2	-	178-2N		-E25E-N01	
			2	-Q178-2	-	178-2T		-E25E-N01	
			4	-Q179-1	-	179-1N		-E1E-N09K4	
			2	-Q179-1	-	179-1T		-E1E-N09K4	
			4	-Q179-2	-	179-2N		-E1E-N10K4	
			2	-Q179-2	-	179-2T		-E1E-N10K4	
			7	-Q310	-	310N			
			1	-Q310	-	310R			
			3	-Q310	-	310S			
			5	-Q310	-	310T			
			8	-Q311	-	311N			
			2	-Q311	-	311R		-J3S-ST	N
			4	-Q311	-	311S		-J3S-ST	R
			6	-Q311	-	311T		-J3S-ST	S
								-J3S-ST	T

| Nombre de cable | | | | | | | |

Plano de bornes

Regleta
+A3.C5-XA5

| Nombre de cable | | |

Plano de bornes

Regleta
+A3.C6-XA6

Nombre de cable			Punto de conexión	Designación de destino	Puente	Borne	Punto de conexión	Designación de destino	Punto de conexión
			2	-Q163-2	-	3		-E21E-CT09	
			4	-Q163-2	-	12		-E21E-CT09	
			2	-Q165-7	-	12		-E10E-PB02	
			2	-Q163-5	-	63-4T		-E23E-CT12	
			8	-Q151	-	151N			
			2	-Q151	-	151R			
			4	-Q151	-	151S			
			6	-Q151	-	151T			
			4	-Q154-1	-	154-1N	2	-G3E-T4-CT09	4
			2	-Q154-1	-	154-1S	1	-G3E-T4-CT09	2
			4	-Q154-2	-	154-2N	2	-G3E-T4-CT07	4
			2	-Q154-2	-	154-2S	1	-G3E-T4-CT07	2
			4	-Q154-3	-	154-3N	2	-G3E-T4-CT11	4
			2	-Q154-3	-	154-3S	1	-G3E-T4-CT11	2
			4	-Q154-4	-	154-4N	2	-G3E-T4-CT12	4
			2	-Q154-4	-	154-4S	1	-G3E-T4-CT12	2
			4	-Q155	-	155N	2	-G3E-T4-CT01	4
			2	-Q155	-	155S	1	-G3E-T4-CT01	2
			4	-Q156	-	156N		-E1S-CT01	
			2	-Q156	-	156S		-E1S-CT01	
			4	-Q160-1	-	160-1N		-E1E-CT07	
			2	-Q160-1	-	160-1T		-E1E-CT07	
			4	-Q160-2	-	160-2N		-E1E-CT09	
			2	-Q160-2	-	160-2T		-E1E-CT09	
			4	-Q160-3	-	160-3N		-E1E-CT11	
			2	-Q160-3	-	160-3T		-E1E-CT11	
Nombre de cable	-AE160-3	RZ1-K(AS) 0,6/1kV							N
	-AE160-2	RZ1-K(AS) 0,6/1kV							T
	-AE160-1	RZ1-K(AS) 0,6/1kV							
	-FA156	RZ1-K(AS) 0,6/1kV							
	-FA155	RZ1-K(AS) 0,6/1kV							
	-FA154-4	RZ1-K(AS) 0,6/1kV							
	-FA154-3	RZ1-K(AS) 0,6/1kV							
	-FA154-2	RZ1-K(AS) 0,6/1kV							
	-FA154-1	RZ1-K(AS) 0,6/1kV							
	-AE163-5	RZ1-K(AS) 0,6/1kV							
	-AE165-7	RZ1-K(AS) 0,6/1kV							
	-AE163-2	RZ1-K(AS) 0,6/1kV							

OHARRAK:
NOTAS:

REV.	CLASE DE MODIFICACION	FECHA	NOMBRE	COMP	OBRA
A	PRIMERA EMISIÓN	JUN 24	BIR		

BERRIKUSPENAK / REVISIONES

AHOLKULARIA/ CONSULTOR
CAF TURNKEY ENGINEERING

INGENIARI EGILEA
INGENIERO AUTOR
Colegiado Nº 4534

AHOLKULARIAREN ERREFERENTZIA
REFERENCIA CONSULTOR
TTE-II-21004ETS-IEE508

ERREFENTZIA
REFERENCIA
MDIAG-22-508 -A

EUSKO JAURLARITZA GOBIERNO VASCO
EKONOMIAREN GARAPEN ETA AZPIEGITURA SAILA
DEPARTAMENTO DE DESARROLLO ECONÓMICO E INFRAESTRUCTURAS

euskal trenbide sarea
PROIEKTUAREN IKUSKAPENA ETA ZUZENDARITZA
INSPECCION Y DIRECCION DEL PROYECTO

ESKALA ORIGINALA
ESCALA ORIGINAL
SE
EN DIN A1

ESKALA GRAFIKOA
ESCALA GRAFICA

PROIEKTUAREN IZENBURUA
TITULO DEL PROYECTO
ALTZA-GALTZARABORDA TARTEKO INSTALAZIO ELEKTRIKOEN ETA EKIPOEN PROIEKTUA
PROYECTO DE INSTALACIONES ELÉCTRICAS Y EQUIPOS DEL TRAMO DE ALTZA - GALTZARABORDA

PLANOAREN IZENBURUA
TITULO DEL PLANO
ESTACIÓN PASAIA
CUADRO AUXILIAR CA-1
BORNERO DE FUERZA

PLANO ZK./ N. PLANO
508

ORRIA / HOJA
508/ 668

Plano de bornes

Regleta
+A3.C6-XA6

Nombre de cable			Punto de conexión	Designación de destino	Puente	Borne	Punto de conexión	Designación de destino
			4	-Q160-4	-	160-4N		-E1E-CT12
			2	-Q160-4	-	160-4T		-E1E-CT12
			4	-Q161-1	-	161-1N		-E2E-CT09
			2	-Q161-1	-	161-1T		-E2E-CT09
			4	-Q161-2	-	161-2N		-E2E-CT07
			2	-Q161-2	-	161-2T		-E2E-CT07
			4	-Q162-1	-	162-1N		-E1E-CT16
			2	-Q162-1	-	162-1T		-E1E-CT16
			2	-Q162-2	-	162-2T		-E1E-CT18
			4	-Q162-3	-	162-3N		
			2	-Q162-3	-	162-3T		
			4	-Q162-4	-	162-4N		-E1E-CE01-VB01
			2	-Q162-4	-	162-4T		-E1E-CE01-VB01
			4	-Q162-5	-	162-5N		-E1E-CE02-VB02
			2	-Q162-5	-	162-5T		-E1E-CE02-VB02
			4	-Q162-6	-	162-6N		-E1E-CT17
			2	-Q162-6	-	162-6T		-E1E-CT17
			4	-Q162-2	-	162.2N		-E1E-CT18
			4	-Q163-1	-	163-1N		-E20E-CT07
			2	-Q163-1	-	163-1T		-E20E-CT07
			4	-Q163-3	-	163-2N		-E1E-AS01
			2	-Q163-3	-	163-2T		-E1E-AS01
			4	-Q163-4	-	163-3N		-E22E-CT11
			4	-Q163-5	-	163-3N		-E23E-CT12
			2	-Q163-4	-	163-3T		-E22E-CT11
Nombre de cable	-AE163-5	RZ1-K(AS) 0,6/1kV						N
	-AE163-4	RZ1-K(AS) 0,6/1kV						N
	-AE163-3	RZ1-K(AS) 0,6/1kV						N
	-AE163-1	RZ1-K(AS) 0,6/1kV						N
	-AE162-6	RZ1-K(AS) 0,6/1kV						N
	-AE162-5	RZ1-K(AS) 0,6/1kV						N
	-AE162-4	RZ1-K(AS) 0,6/1kV						N
	-AE162-2	RZ1-K(AS) 0,6/1kV						N
	-AE162-1	RZ1-K(AS) 0,6/1kV						N
	-AE161-2	RZ1-K(AS) 0,6/1kV						N
	-AE161-1	RZ1-K(AS) 0,6/1kV						N
	-AE160-4	RZ1-K(AS) 0,6/1kV	N	T				

OHARRAK:
NOTAS:

REV.	CLASE DE MODIFICACION	FECHA	NOMBRE	COMP	OBRA
A	PRIMERA EMISIÓN	JUN 24	BIR		

BERRIKUSPENAK / REVISIONES

AHOLKULARIA/ CONSULTOR
CAF TURNKEY ENGINEERING

INGENIARI EGILEA
INGENIERO AUTOR
Colegiado Nº 4534

AHOLKULARIAREN ERREFERENTZIA
REFERENCIA CONSULTOR
TTE-II-21004ETS-IEE509

ERREFENTZIA
REFERENCIA
MDIAG-22-509 -A

EUSKO JAURLARITZA GOBIERNO VASCO
EKONOMIAREN GARAPEN ETA AZPIEGITURA SAILA
DEPARTAMENTO DE DESARROLLO ECONÓMICO E INFRAESTRUCTURAS

euskal trenbide sarea
PROIEKTUAREN IKUSKAPENA ETA ZUZENDARITZA
INSPECCION Y DIRECCION DEL PROYECTO

ESKALA ORIGINALA
ESCALA ORIGINAL
SE
EN DIN A1

ESKALA GRAFIKOA
ESCALA GRAFICA

PROIEKTUAREN IZENBURUA
TITULO DEL PROYECTO
ALTZA-GALTZARABORDA TARTEKO INSTALAZIO ELEKTRIKOEN ETA EKIPOEN PROIEKTUA
PROYECTO DE INSTALACIONES ELÉCTRICAS Y EQUIPOS DEL TRAMO DE ALTZA - GALTZARABORDA

PLANOAREN IZENBURUA
TITULO DEL PLANO
ESTACIÓN PASAIA
CUADRO AUXILIAR CA-1
BORNERO DE FUERZA

PLANO ZK./ N. PLANO
509

ORRIA / HOJA
509/ 668

Regleta
+A3.C6-XA6

Plano de bornes

Nombre de cable			Punto de conexión	Designación de destino	Puente	Borne	Punto de conexión	Designación de destino
			4	-Q163-6	-	163-4N		-E2E-PB01
			2	-Q163-6	-	163-4T		-E2E-PB01
			4	-Q163-7	-	163-7N		-E24E-CT13
			2	-Q163-7	-	163-7T		-E24E-CT13
			4	-Q163-8	-	163-8N		
			4	-Q163-9	-	163-9N		-E11E-VE01-CE01
			2	-Q163-9	-	163-9T		-E11E-VE01-CE01
			4	-Q163-10	-	163-10N		-E25E-CT10
			2	-Q163-10	-	163-10T		-E25E-CT10
			2	-Q163-8	-	163N-8T		
			4	-Q164-1	-	164-1N		-E1E-VE01-CE01
			2	-Q164-1	-	164-1T		-E1E-VE01-CE01
			2	-Q164-2	-	164-2T		-E1E-CT02
			4	-Q164-2	-	164-2T		-E1E-CT02
			4	-Q164-3	-	164-3N		-E3E-CT03
			2	-Q164-3	-	164-3T		-E3E-CT03
			4	-Q164-4	-	164-4N		-E3E-CT04
			2	-Q164-4	-	164-4T		-E3E-CT04
			4	-Q164-5	-	164-5N		-E4E-CT04
			2	-Q164-5	-	164-5T		-E4E-CT04
			2	-Q164-6	-	164-6N		-E1E-CT06
			4	-Q164-6	-	164-6N		-E1E-CT06
			4	-Q164-7	-	164-7N		-E2E-M01
			2	-Q164-7	-	164-7T		-E2E-M01
			4	-Q164-8	-	164-8N		
			2	-Q164-8	-	164-8T		
			4	-Q165-1	-	165-1N		-E1E-VB01-CB01
			2	-Q165-1	-	165-1T		-E1E-VB01-CB01

Nombre de cable																																		
	-AE165-1	RZ1-K(AS) 0,6/1kV																											N	T				
	-AE164-7	RZ1-K(AS) 0,6/1kV																									N	T						
	-AE164-6	RZ1-K(AS) 0,6/1kV																					T	N										
	-AE164-5	RZ1-K(AS) 0,6/1kV																			N	T												
	-AE164-4	RZ1-K(AS) 0,6/1kV																	N	T														
	-AE164-3	RZ1-K(AS) 0,6/1kV															N	T																
	-AE164-2	RZ1-K(AS) 0,6/1kV													T	N																		
	-AE164-1	RZ1-K(AS) 0,6/1kV										N	T																						
	-AE163-10	RZ1-K(AS) 0,6/1kV							N	T																								
	-AE163-9	RZ1-K(AS) 0,6/1kV						N	T																									
	-AE163-7	RZ1-K(AS) 0,6/1kV			N	T																												
	-AE163-6	RZ1-K(AS) 0,6/1kV	N	T																														

OHARRAK:
NOTAS:

REV.	CLASE DE MODIFICACION	FECHA	NOMBRE	COMP	OBRA
A	PRIMERA EMISIÓN	JUN 24	BIR		

BERRIKUSPENAK / REVISIONES

AHOLKULARIA/ CONSULTOR: CAF TURNKEY ENGINEERING

INGENIARI EGILEA INGENIERO AUTOR: Colegiado Nº 4534

AHOLKULARIAREN ERREFERENTZIA REFERENCIA CONSULTOR: TTE-II-21004ETS-IEE510

ERREFENTZIA REFERENCIA: **MDIAG-22-510 -A**

EUSKO JAURLARITZA GOBIERNO VASCO
EKONOMIAREN GARAPEN ETA AZPIEGITURA SAILA
DEPARTAMENTO DE DESARROLLO ECONÓMICO E INFRAESTRUCTURAS

euskal trenbide sarea
PROIEKTUAREN IKUSKAPENA ETA ZUZENDARITZA
INSPECCION Y DIRECCION DEL PROYECTO

ESKALA ORIGINALA ESCALA ORIGINAL: **SE**

EN DIN A1

ESKALA GRAFIKOA ESCALA GRAFICA

PROIEKTUAREN IZENBURUA TITULO DEL PROYECTO:
ALTZA-GALTZARABORDA TARTEKO INSTALAZIO ELEKTRIKOEN ETA EKIPOEN PROIEKTUA
PROYECTO DE INSTALACIONES ELÉCTRICAS Y EQUIPOS DEL TRAMO DE ALTZA - GALTZARABORDA

PLANOAREN IZENBURUA TITULO DEL PLANO:
ESTACIÓN PASAIA
CUADRO AUXILIAR CA-1
BORNERO DE FUERZA

PLANO ZK./ N. PLANO: 510

ORRIA / HOJA: 510/ 668

Plano de bornes

Regleta +A3.C6-XA6

Nombre de cable	Punto de conexión	Designación de destino	Puente	Borne	Punto de conexión	Designación de destino
	4	-Q165-2	-	165-2N		-E5E-CT17
	2	-Q165-2	-	165-2T		-E5E-CT17
	4	-Q165-3	-	165-3N		-E6E-CT24
	2	-Q165-3	-	165-3T		-E6E-CT24
	4	-Q165-4	-	165-4N		-E7E-CT27
	2	-Q165-4	-	165-4T		-E7E-CT27
	4	-Q165-5	-	165-5N		-E8E-CE02-VE02
	4	-Q165-6	-	165-6N		-E9E-CT22
	2	-Q165-5	-	165-6T		-E8E-CE02-VE02
	2	-Q165-6	-	165-6T		-E9E-CT22
	4	-Q165-7	-	165-7N		-E10E-PB02
	4	-Q165-8	-	165-8N		
	2	-Q165-8	-	165-8T		
	4	-Q166-1	-	166-1N		-E10E-CT16
	2	-Q166-1	-	166-1T		-E10E-CT16
	4	-Q166-2	-	166-2N		-E10E-CT18
	2	-Q166-2	-	166-2T		-E10E-CT18
	4	-Q166-3	-	166-3N		-E10E-VB01-CB01
	2	-Q166-3	-	166-3T		-E10E-VB01-CB01
	4	-Q166-4	-	166-4N		-E10E-CT17
	2	-Q166-4	-	166-4T		-E10E-CT17
	4	-Q166-5	-	166-5N		
	2	-Q166-5	-	166-5T		
	4	-Q166-6	-	166-6N		
	2	-Q166-6	-	166-6T		
	4	-Q166-7	-	166-7N		
	2	-Q166-7	-	166-7T		
	4	-Q166-8	-	166-8N		
	2	-Q166-8	-	166-8T		
	2	-Q184	-	184-2		-CT12
	2	-Q185	-	185-2		-CT01

| Nombre de cable | | |

OHARRAK:
NOTAS:

Plano de bornes

Regleta

Nombre de cable																																			
Punto de conexión			4	4	4	4	4																												
Designación de destino			-Q106-1	-Q106-2	-Q106-3	-Q108-1	-Q108-2																												
Puente			-	-	-	-	-																												
Borne			106-1T	106-2T	106-3T	108-1N	108-2N																												
Punto de conexión																																			
Designación de destino			-PB01	-CT13	-CT21	-CT04	-CT05																												

Nombre de cable																																			
-FA-108-2	RZ1-K(AS) 0,6/1kV						N																												
-FA-108-1	RZ1-K(AS) 0,6/1kV					N																													
-FA-106-3	RZ1-K(AS) 0,6/1kV				N																														
-FA-106-2	RZ1-K(AS) 0,6/1kV		N																																
-FA-106-1	RZ1-K(AS) 0,6/1kV	N																																	

REV.	CLASE DE MODIFICACION	FECHA	NOMBRE	COMP	OBRA
A	PRIMERA EMISIÓN	JUN 24	BIR		

BERRIKUSPENAK / REVISIONES

AHOLKULARIA/ CONSULTOR
CAF TURNKEY ENGINEERING

INGENIARI EGILEA
INGENIERO AUTOR
Colegiado Nº 4534

AHOLKULARIAREN ERREFERENTZIA
REFERENCIA CONSULTOR
TTE-II-21004ETS-IEE512

ERREFENTZIA
REFERENCIA
MDIAG-22-512 -A

EUSKO JAURLARITZA GOBIERNO VASCO
EKONOMIAREN GARAPEN ETA AZPIEGITURA SAILA
DEPARTAMENTO DE DESARROLLO ECONÓMICO E INFRAESTRUCTURAS

euskal trenbide sarea
PROIEKTUAREN IKUSKAPENA ETA ZUZENDARITZA
INSPECCION Y DIRECCION DEL PROYECTO

ESKALA ORIGINALA
ESCALA ORIGINAL
SE
EN DIN A1

ESKALA GRAFIKOA
ESCALA GRAFICA

PROIEKTUAREN IZENBURUA
TITULO DEL PROYECTO
ALTZA-GALTZARABORDA TARTEKO INSTALAZIO ELEKTRIKOEN ETA EKIPOEN PROIEKTUA
PROYECTO DE INSTALACIONES ELÉCTRICAS Y EQUIPOS DEL TRAMO DE ALTZA - GALTZARABORDA

PLANOAREN IZENBURUA
TITULO DEL PLANO
ESTACIÓN PASAIA
CUADRO AUXILIAR CA-1
BORNERO DE FUERZA

PLANO ZK./ N. PLANO
512

ORRIA / HOJA
512/ 668

0	1	2	3	4	5	6	7	8	9

OHARRAK:
NOTAS:

Plano de bornes

Regleta

Nombre de cable																																			
Punto de conexión			8	2	4	6																													
Designación de destino			-Q109	-Q109	-Q109	-Q109																													
Puente			-	-	-	-																													
Borne			1	2	3	4																													
Punto de conexión																																			
Designación de destino			-M01	-M01	-M01	-M01																													

Nombre de cable																																			
-FA-109-1	RZ1-K(AS) 0,6/1kV		N	R	S	T																													

REV.	CLASE DE MODIFICACION	FECHA	NOMBRE	COMP	OBRA
A	PRIMERA EMISIÓN	JUN 24	BIR		

BERRIKUSPENAK / REVISIONES

AHOLKULARIA/ CONSULTOR
CAF TURNKEY ENGINEERING

INGENIARI EGILEA
INGENIERO AUTOR
Colegiado Nº 4534

AHOLKULARIAREN ERREFERENTZIA
REFERENCIA CONSULTOR
TTE-II-21004ETS-IEE513

ERREFENTZIA
REFERENCIA
MDIAG-22-513 -A

EUSKO JAURLARITZA GOBIERNO VASCO
EKONOMIAREN GARAPEN ETA AZPIEGITURA SAILA
DEPARTAMENTO DE DESARROLLO ECONÓMICO E INFRAESTRUCTURAS

euskal trenbide sarea
PROIEKTUAREN IKUSKAPENA ETA ZUZENDARITZA
INSPECCION Y DIRECCION DEL PROYECTO

ESKALA ORIGINALA
ESCALA ORIGINAL
SE
EN DIN A1

ESKALA GRAFIKOA
ESCALA GRAFICA

PROIEKTUAREN IZENBURUA
TITULO DEL PROYECTO
ALTZA-GALTZARABORDA TARTEKO INSTALAZIO ELEKTRIKOEN ETA EKIPOEN PROIEKTUA
PROYECTO DE INSTALACIONES ELÉCTRICAS Y EQUIPOS DEL TRAMO DE ALTZA - GALTZARABORDA

PLANOAREN IZENBURUA
TITULO DEL PLANO
ESTACIÓN PASAIA
CUADRO AUXILIAR CA-1
BORNERO DE FUERZA

PLANO ZK./ N. PLANO
513

ORRIA / HOJA
513/ 668

OHARRAK:
NOTAS:

Plano de bornes

Regleta

| Nombre de cable | | |

OHARRAK:
NOTAS:

Plano de bornes

Regleta

| Nombre de cable | | |

Plano de bornes

| Nombre de cable | | |

0	1	2	3	4	5	6	7	8	9

OHARRAK:
NOTAS:

Plano de bornes

Regleta

| | | |

0	1	2	3	4	5	6	7	8	9

OHARRAK:
NOTAS:

Plano de bornes

Regleta

Nombre de cable		
Punto de conexión	4	
Designación de destino	-Q184	
Puente	-	
Borne	184-1	
Punto de conexión		
Designación de destino	-CT12	
Nombre de cable		

REV.	CLASE DE MODIFICACION	FECHA	NOMBRE	COMP	OBRA
A	PRIMERA EMISIÓN	JUN 24	BIR		

BERRIKUSPENAK / REVISIONES

AHOLKULARIA/ CONSULTOR
CAF TURNKEY ENGINEERING

INGENIARI EGILEA
INGENIERO AUTOR
Colegiado Nº 4534

AHOLKULARIAREN ERREFERENTZIA
REFERENCIA CONSULTOR
TTE-II-21004ETS-IEE518

ERREFENTZIA
REFERENCIA
MDIAG-22-518 -A

EUSKO JAURLARITZA GOBIERNO VASCO
EKONOMIAREN GARAPEN ETA AZPIEGITURA SAILA
DEPARTAMENTO DE DESARROLLO ECONÓMICO E INFRAESTRUCTURAS

euskal trenbide sarea
PROIEKTUAREN IKUSKAPENA ETA ZUZENDARITZA
INSPECCION Y DIRECCION DEL PROYECTO

ESKALA ORIGINALA
ESCALA ORIGINAL
SE
EN DIN A1

ESKALA GRAFIKOA
ESCALA GRAFICA

PROIEKTUAREN IZENBURUA
TITULO DEL PROYECTO
ALTZA-GALTZARABORDA TARTEKO INSTALAZIO ELEKTRIKOEN ETA EKIPOEN PROIEKTUA
PROYECTO DE INSTALACIONES ELÉCTRICAS Y EQUIPOS DEL TRAMO DE ALTZA - GALTZARABORDA

PLANOAREN IZENBURUA
TITULO DEL PLANO
ESTACIÓN PASAIA
CUADRO AUXILIAR CA-1
BORNERO DE FUERZA

PLANO ZK./ N. PLANO
518

ORRIA / HOJA
518/ 668

0	1	2	3	4	5	6	7	8	9

OHARRAK:
NOTAS:

Plano de bornes

Regleta

Nombre de cable		
Punto de conexión	4	
Designación de destino	-Q185	
Puente	-	
Borne	1185-1	
Punto de conexión		
Designación de destino	-CT01	
Nombre de cable		

REV.	CLASE DE MODIFICACION	FECHA	NOMBRE	COMP	OBRA
A	PRIMERA EMISIÓN	JUN 24	BIR		

BERRIKUSPENAK / REVISIONES

AHOLKULARIA / CONSULTOR
CAF TURNKEY ENGINEERING

INGENIARI EGILEA
INGENIERO AUTOR
Colegiado Nº 4534

AHOLKULARIAREN ERREFERENTZIA
REFERENCIA CONSULTOR
TTE-II-21004ETS-IEE519

ERREFENTZIA
REFERENCIA
MDIAG-22-519 -A

EUSKO JAURLARITZA GOBIERNO VASCO
EKONOMIAREN GARAPEN ETA AZPIEGITURA SAILA
DEPARTAMENTO DE DESARROLLO ECONÓMICO E INFRAESTRUCTURAS

euskal trenbide sarea
PROIEKTUAREN IKUSKAPENA ETA ZUZENDARITZA
INSPECCION Y DIRECCION DEL PROYECTO

ESKALA ORIGINALA
ESCALA ORIGINAL
SE
EN DIN A1

ESKALA GRAFIKOA
ESCALA GRAFICA

PROIEKTUAREN IZENBURUA
TITULO DEL PROYECTO
ALTZA-GALTZARABORDA TARTEKO INSTALAZIO ELEKTRIKOEN ETA EKIPOEN PROIEKTUA
PROYECTO DE INSTALACIONES ELÉCTRICAS Y EQUIPOS DEL TRAMO DE ALTZA - GALTZARABORDA

PLANOAREN IZENBURUA
TITULO DEL PLANO
ESTACIÓN PASAIA
CUADRO AUXILIAR CA-1
BORNERO DE FUERZA

PLANO ZK./ N. PLANO
519

ORRIA / HOJA
519/ 668

OHARRAK:
NOTAS:

Plano de bornes

Regleta +A3.C1-XB1

| Nombre de cable | | |

Plano de bornes

Regleta
+A3.C1-XC1

Nombre de cable	Designación de destino	Punto de conexión	Borne	Puente	Designación de destino	Punto de conexión
		11	1	●	-Q100	-
		11	1	●	-Q101-10	
		14	2	-	-Q100	B142
		98	2	-	-F101-10	D92
		13	3	●	-K27-1	
		11	3	●	-Q101-11	
		14	4	-	-K27-1	B92
		98	4	-	-F101-11	D102
		11	5	●	-Q101-1	
		11	5	●	-Q101-4	
		11	5	●	-Q101-12	
		98	6	-	-F101-1	B102
		98	6	-	-F101-4	D12
		98	6	-	-F101-12	D112
		11	7	●	-Q101-2	
		11	7	●	-Q101-5	
		11	7	●	-Q101-13	
		98	8	-	-F101-2	B112
		98	8	-	-F101-5	D22
		98	8	-	-F101-13	D122
		11	9	●	-Q101-3	
		11	9	●	-Q101-6	
		11	9	●	-Q101-14	
			10	-		B122
		98	10	-	-F101-6	D32
		98	10	-	-F101-14	D132
		11	11	●	-Q101-7	
		98	12	-	-F101-7	D42
		11	13	●	-Q101-8	
		98	13	-	-F101-15	D142
		98	14	-	-F101-8	D52
		11	14	●	-Q101-15	A1
		11	15	●	-Q111	
		14	16	-	-Q112	C102
Nombre de cable	Designación de destino					
+A5-W03E57C	0,3/0,5 kV+P					11
+A5-W03E59C	0,3/0,5 kV+P					
+A5-W03E58C	0,3/0,5 kV+P					
+A5-W03E60C	0,3/0,5 kV+P					
+A5-W03E15C	0,3/0,5 kV+P	2	3	4	5	6

Nombre de cable	Designación de destino	Punto de conexión

Plano de bornes

Regleta
+A3.C1-XC1

Nombre de cable			Punto de conexión	Designación de destino	Puente	Borne	Punto de conexión	Designación de destino
			11	-q113		17		
			A1	-KM101-5		17	A91	+A5-U1.TS6-XMS6-A1
			14	-q114		18	C112	+A5-U1.TE5/2-ME10
			A1	-KM101-6		18	A102	+A5-U1.TS6-XMS6-A1
						61	A11	+A5-U1.TS5-XMS5
			A1	-KM101-1		62	A14	+A5-U1.TS5-XMS5
			A1	-KM101-2		63	A24	+A5-U1.TS5-XMS5
			A1	-KM101-3		64	A34	+A5-U1.TS5-XMS5
			A1	-KM101-5		65	A54	+A5-U1.TS2-XMS2
			A1	-KM101-12		66	A54	+A5-U1.TS5-XMS5
			A1	-KM101-9		67	A64	+A5-U1.TS2-XMS2
			A1	-KM101-1		68	A64	+A5-U1.TS5-XMS5
			A1	-KM101-6		69	A74	+A5-U1.TS2-XMS2
			A1	-KM101-13		70	A74	+A5-U1.TS5-XMS5
			A1	-KM101-10		71	A84	+A5-U1.TS2-XMS2
			A1	-KM101-2		72	A84	+A5-U1.TS5-XMS5
			A1	-KM101-14		73	A94	+A5-U1.TS5-XMS5
			A1	-KM101-10		74	A104	+A5-U1.TS5-XMS5
			A1	-KM101-11				
			A1	-KM101-9		75	A114	+A5-U1.TS5-XMS5
			98	-F101-9		76	D62	+A5-U1.TE5/2-ME10
			11	-Q101-9		77		
Nombre de cable								
+A5-W03E59C	0,3/0,5 kV+P							
+A5-W03E43C	0,3/0,5 kV+P				6		7	
+A5-W03E49C	0,3/0,5 kV+P				1	2	3	4
+A5-W03E100C	0,3/0,5 kV+P		1					

| | | | | | | | |

Plano de bornes

Regleta
+A3.C2-XC2

| Nombre de cable | | |

Plano de bornes

Regleta
+A3.C2-XC2

Nombre de cable		Punto de conexión	Designación de destino	Puente	Borne	Punto de conexión	Designación de destino	Punto de conexión
						13	-KB132-2	
					34	D12	+A5-U1.TE4/2-XME8	14
				-				
					35	13	-KB132-2	13
				-		13	-KB132-3	
					36	D22	+A5-U1.TE4/2-XME8	14
				-				
					37	13	-KB132-3	13
				-				
					38	D32	+A5-U1.TE4/2-XME8	14
				-				
					39		-Q132	11
				-				
					40	D42	+A5-U1.TE4/2-XME8	14
				-				
					42	D52	+A5-U1.TE4/2-XME8	14
				-				
					72	A134	+A5-U1.TS1-XMS1	A1
				-				
					73	A144	+A5-U1.TS1-XMS1	x1
				-				
					74	A154	+A5-U1.TS1-XMS1	A1
				-				
					75	A164	+A5-U1.TS1-XMS1	x1
				-				
					76	B14	+A5-U1.TS1-XMS1	A1
				-				
					77	B24	+A5-U1.TS1-XMS1	x1
				-				
					78	B12	+A5-U1.TS4-XMS4	A1
				-				
					79	B22	+A5-U1.TS4-XMS4	x1
				-				
					80	B32	+A5-U1.TS4-XMS4	A1
				-				
					81	B42	+A5-U1.TS4-XMS4	x1
				-				
					82	B52	+A5-U1.TS4-XMS4	A1
				-				
					83	B62	+A5-U1.TS4-XMS4	x1
				-				
					92	B34	+A5-U1.TS1-XMS1	A1
				-				
					93	B44	+A5-U1.TS1-XMS1	x1
				-				
					94	B54	+A5-U1.TS1-XMS1	A1
				-				
					95	B64	+A5-U1.TS1-XMS1	x1
				-				
					96	B74	+A5-U1.TS1-XMS1	A1
				-				
					97	B84	+A5-U1.TS1-XMS1	x1
				-				
					98	B72	+A5-U1.TS4-XMS4	A1
				-				
					99	B82	+A5-U1.TS4-XMS4	x1
				-				
					100	B92	+A5-U1.TS4-XMS4	A1
				-				
					101	B102	+A5-U1.TS4-XMS4	x1
				-				
					102	B112	+A5-U1.TS4-XMS4	A1
				-				
					103	B122	+A5-U1.TS4-XMS4	x1
				-				
Nombre de cable								
+A5-W03E41C	0,3/0,5 kV+P				2	4	5	6

Regleta
+A3.C2-XC2

Plano de bornes

Nombre de cable		Punto de conexión	Designación de destino	Puente	Borne	Punto de conexión	Designación de destino	Punto de conexión
		13	-K133		1	13	-KB133-1	13
		13	-S133-1	-	3	13	-KB133-1	13
						13	-KB133-2	13
		14	-S133-1	-	4	D92	+A5-U1.TE4/2-XME8	14
		13	-S133-2	-	5	13	-KB133-2	13
						13	-KB133-3	13
		13	-S133-4	-	5	13	-KB133-4	13
						13	-KB133-5	13
		14	-S133-2	-	6	D102	+A5-U1.TE4/2-XME8	14
		14	-S133-4	-	6	B102	+A5-U1.TE5/1-ME9	14
		13	-S133-3	-	7	13	-KB133-3	13
		13	-S133-5	-	7	13	-KB133-5	13
		14	-S133-3	-	8	D112	+A5-U1.TE4/2-XME8	14
		14	-S133-5	-	8	B112	+A5-U1.TE5/1-ME9	14
		11	-Q133	-	9	13	-KB133-4	11
		11	-Q122	-	9			11
		14	-Q133	-	10	D122	+A5-U1.TE4/2-XME8	14
		14	-Q122	-	10	B122	+A5-U1.TE5/1-ME9	14
		A1	-KB133-1	-	11	B94	+A5-U1.TS1-XMS1	A1
		x1	-H133-1	-	12	B104	+A5-U1.TS1-XMS1	x1
		A1	-KB133-2	-	13	B114	+A5-U1.TS1-XMS1	A1
		A1	-KB133-4	-	13	B144	+A5-U1.TS1-XMS1	A1
		x1	-H133-2	-	14	B164	+A5-U1.TS1-XMS1	x1
		x1	-H133-4	-	14	B154	+A5-U1.TS1-XMS1	x1
		A1	-KB133-3	-	15	B124	+A5-U1.TS1-XMS1	A1
		A1	-KB133-5	-	15	B144	+A5-U1.TS2-XMS2	A1
		x1	-H133-3	-	16	B134	+A5-U1.TS1-XMS1	x1
		x1	-H133-5	-	16	B154	+A5-U1.TS2-XMS2	x1
		11	-Q500	-	104			11
		14	-Q500	-	105	B132	+A5-U1.TE5/1-ME9	14
+A5-W03E42C	0,3/0,5 kV+P				3			
+A5-W03E41C	0,3/0,5 kV+P			15	16	17	20	
+A5-W03E34C	0,3/0,5 kV+P				2			
+A5-W03E12C	0,3/0,5 kV+P	4		5		6		7

OHARRAK:
NOTAS:

REV.	CLASE DE MODIFICACION	FECHA	NOMBRE	COMP	OBRA
A	PRIMERA EMISIÓN	JUN 24	BIR		

BERRIKUSPENAK / REVISIONES

AHOLKULARIA/ CONSULTOR
CAF TURNKEY ENGINEERING

INGENIARI EGILEA
INGENIERO AUTOR
Colegiado Nº 4534

AHOLKULARIAREN ERREFERENTZIA
REFERENCIA CONSULTOR
TTE-II-21004ETS-IEE525

ERREFENTZIA
REFERENCIA
MDIAG-22-525 -A

EUSKO JAURLARITZA GOBIERNO VASCO
EKONOMIAREN GARAPEN ETA AZPIEGITURA SAILA
DEPARTAMENTO DE DESARROLLO ECONÓMICO E INFRAESTRUCTURAS

euskal trenbide sarea
PROIEKTUAREN IKUSKAPENA ETA ZUZENDARITZA
INSPECCION Y DIRECCION DEL PROYECTO

ESKALA ORIGINALA
ESCALA ORIGINAL
SE
EN DIN A1

ESKALA GRAFIKOA
ESCALA GRAFICA

PROIEKTUAREN IZENBURUA
TITULO DEL PROYECTO
ALTZA-GALTZARABORDA TARTEKO INSTALAZIO ELEKTRIKOEN ETA EKIPOEN PROIEKTUA
PROYECTO DE INSTALACIONES ELÉCTRICAS Y EQUIPOS DEL TRAMO DE ALTZA - GALTZARABORDA

PLANOAREN IZENBURUA
TITULO DEL PLANO
ESTACIÓN PASAIA
CUADRO AUXILIAR CA-1
BORNERO DE FUERZA

PLANO ZK./ N. PLANO
525

ORRIA / HOJA
525/ 668

Plano de bornes

Regleta
+A3.C3-XC3

Nombre de cable	Punto de conexión	Designación de destino	Puente	Borne	Punto de conexión	Designación de destino	Punto de conexión
	13	-K134		1	-	+A5-U1.TE4/2-XME8	
	5	-KB136-1		1			
	5	-KB137-1		1			
	14	-K134		2	A12	+A5-U1.TE5/1-ME9	
	8	-KB136-1		2	A62	+A5-U1.TE5/1-ME9	
	8	-KB137-1		2	A122	+A5-U1.TE5/1-ME9	
	13	-S134		3			
	13	-S136-1		3			
	13	-S137-1		3			
	14	-S134		4	A22	+A5-U1.TE5/1-ME9	
	14	-S136-1		4	A72	+A5-U1.TE5/1-ME9	
	14	-S137-1		4	A132	+A5-U1.TE5/1-ME9	
	11	-Q134		5			
	5	-KB136-2		5			
	14	-Q134-2		6	A32	+A5-U1.TE5/1-ME9	
	8	-KB136-2		6	A82	+A5-U1.TE5/1-ME9	
	13	-S136-2		7			
	14	-Q134-5		8	A42	+A5-U1.TE5/1-ME9	
	14	-S136-2		8	A92	+A5-U1.TE5/1-ME9	
	11	-Q135		9	13	-K135	
	11	-Q136		9			
	11	-Q137		9	25	+A3.C5-XC5	
	14	-Q135		10	A52	+A5-U1.TE5/1-ME9	
	14	-Q136-1		10	A102	+A5-U1.TE5/1-ME9	
	14	-Q136-2		11	A112	+A5-U1.TE5/1-ME9	
	A1	-KB136-1		12	B152	+A5-U1.TS4-XMS4	
	x1	-H136-1		13	B162	+A5-U1.TS4-XMS4	
	x1	-H137-1		13	B54	+A5-U1.TS5-XMS5	
	A1	-KB136-2		14	B64	+A5-U1.TS5-XMS5	
	x1	-H136-2		15	B74	+A5-U1.TS5-XMS5	
	5	-KB185		35			
	8	-KB185		36	2	-XC12	
				61	B151	+A5-U1.TS3-XMS3	
	A1	-KB134		62	B132	+A5-U1.TS4-XMS4	

Nombre de cable		
+A5-W03E46C	0,3/0,5 kV+P	
+A5-W03E34C	0,3/0,5 kV+P	
+A5-W03E12C	0,3/0,5 kV+P	1

OHARRAK:
NOTAS:

REV.	CLASE DE MODIFICACION	FECHA	NOMBRE	COMP	OBRA
A	PRIMERA EMISIÓN	JUN 24	BIR		

BERRIKUSPENAK / REVISIONES

AHOLKULARIA/ CONSULTOR
CAF TURNKEY ENGINEERING

INGENIARI EGILEA
INGENIERO AUTOR
Colegiado Nº 4534

AHOLKULARIAREN ERREFERENTZIA
REFERENCIA CONSULTOR
TTE-II-21004ETS-IEE526

ERREFENTZIA
REFERENCIA
MDIAG-22-526 -A

EUSKO JAURLARITZA GOBIERNO VASCO
EKONOMIAREN GARAPEN ETA AZPIEGITURA SAILA
DEPARTAMENTO DE DESARROLLO ECONÓMICO E INFRAESTRUCTURAS

euskal trenbide sarea
PROIEKTUAREN IKUSKAPENA ETA ZUZENDARITZA
INSPECCION Y DIRECCION DEL PROYECTO

ESKALA ORIGINALA
ESCALA ORIGINAL
SE
EN DIN A1

ESKALA GRAFIKOA
ESCALA GRAFICA

PROIEKTUAREN IZENBURUA
TITULO DEL PROYECTO
ALTZA-GALTZARABORDA TARTEKO INSTALAZIO ELEKTRIKOEN ETA EKIPOEN PROIEKTUA
PROYECTO DE INSTALACIONES ELÉCTRICAS Y EQUIPOS DEL TRAMO DE ALTZA - GALTZARABORDA

PLANOAREN IZENBURUA
TITULO DEL PLANO
ESTACIÓN PASAIA
CUADRO AUXILIAR CA-1
BORNERO DE FUERZA

PLANO ZK./ N. PLANO
526

ORRIA / HOJA
526/ 668

OHARRAK:
NOTAS:

Plano de bornes

Regleta +A3.C3-XC3

| | | |

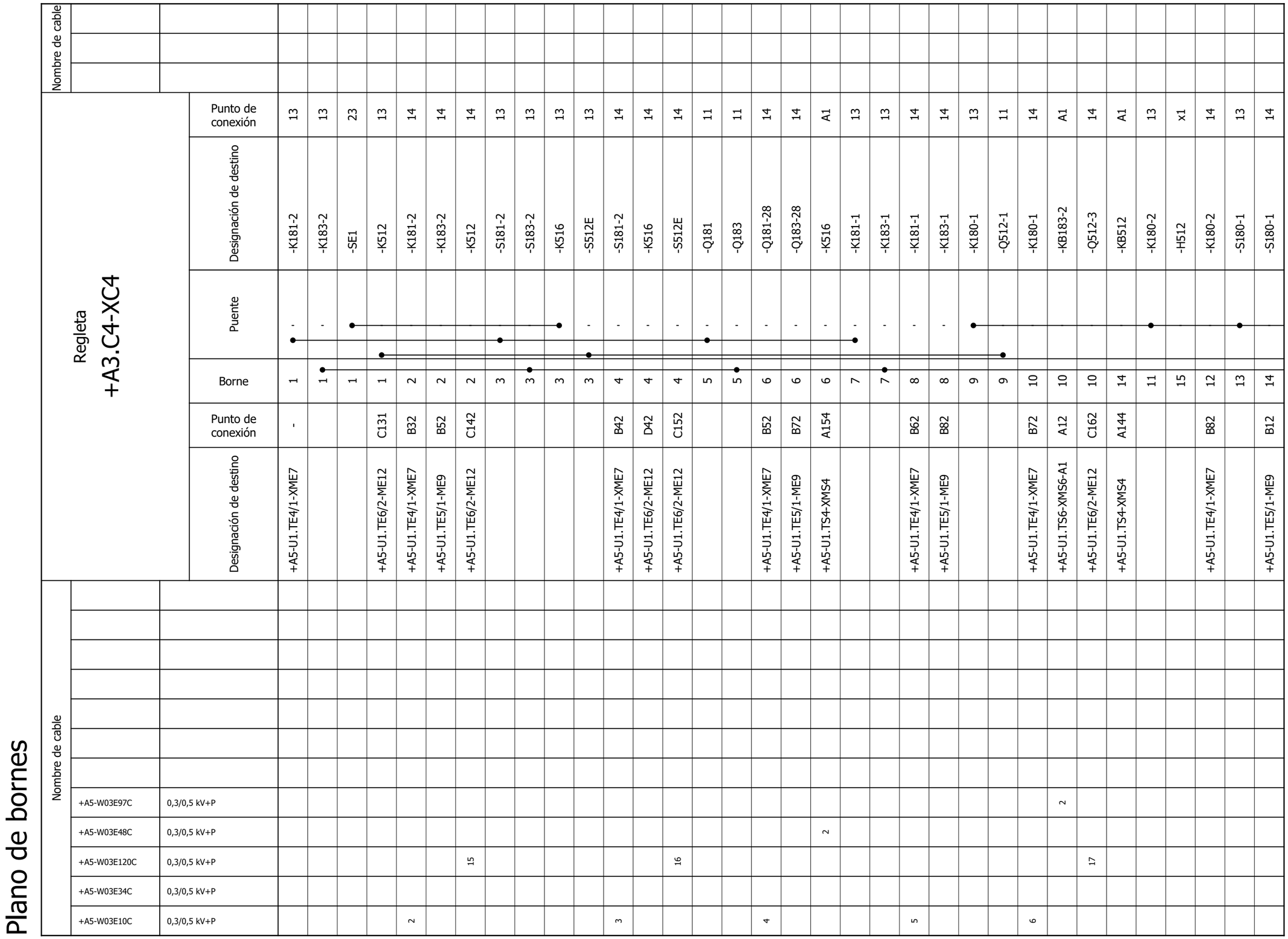

OHARRAK:
NOTAS:

REV.	CLASE DE MODIFICACION	FECHA	NOMBRE	COMP	OBRA
A	PRIMERA EMISIÓN	JUN 24	BIR		

BERRIKUSPENAK / REVISIONES

AHOLKULARIA/ CONSULTOR
CAF TURNKEY ENGINEERING

INGENIARI EGILEA
INGENIERO AUTOR
Colegiado Nº 4534

AHOLKULARIAREN ERREFERENTZIA
REFERENCIA CONSULTOR
TTE-II-21004ETS-IEE528

ERREFENTZIA
REFERENCIA
MDIAG-22-528 -A

EUSKO JAURLARITZA GOBIERNO VASCO
EKONOMIAREN GARAPEN ETA AZPIEGITURA SAILA
DEPARTAMENTO DE DESARROLLO ECONÓMICO E INFRAESTRUCTURAS

euskal trenbide sarea
PROIEKTUAREN IKUSKAPENA ETA ZUZENDARITZA
INSPECCION Y DIRECCION DEL PROYECTO

ESKALA ORIGINALA
ESCALA ORIGINAL
SE
EN DIN A1

ESKALA GRAFIKOA
ESCALA GRAFICA

PROIEKTUAREN IZENBURUA
TITULO DEL PROYECTO
ALTZA-GALTZARABORDA TARTEKO INSTALAZIO ELEKTRIKOEN ETA EKIPOEN PROIEKTUA
PROYECTO DE INSTALACIONES ELÉCTRICAS Y EQUIPOS DEL TRAMO DE ALTZA - GALTZARABORDA

PLANOAREN IZENBURUA
TITULO DEL PLANO
ESTACIÓN PASAIA
CUADRO AUXILIAR CA-1
BORNERO DE FUERZA

PLANO ZK./ N. PLANO
528

ORRIA / HOJA
528/ 668

Plano de bornes

Regleta
+A3.C4-XC4

Nombre de cable		Punto de conexión	Designación de destino	Puente	Borne	Punto de conexión	Designación de destino
		13	-S180-2		15		
		14	-S180-2		16	B22	+A5-U1.TE5/1-ME9
		11	-Q180		17		
		14	-Q180-13	-	18	B32	+A5-U1.TE5/1-ME9
		14	-Q180-23	-	19	B42	+A5-U1.TE5/1-ME9
		5	-KB184	-	21		
		8	-KB184	-	23	B152	+A5-U1.TE4/1-XME7
		13	-K172	-	61	B101	+A5-U1.TS5-XMS5
		A1	-KB181-2	-	62	B104	+A5-U1.TS5-XMS5
		x1	-H181-2	-	63	B114	+A5-U1.TS5-XMS5
		x1	-H181-1	-	64	B124	+A5-U1.TS5-XMS5
		A1	-KB180-1	-	65	B134	+A5-U1.TS5-XMS5
		A1	-KB180-2	-	66	B144	+A5-U1.TS5-XMS5
		x1	-H180-1	-	67	B154	+A5-U1.TS5-XMS5
		x1	-H180-2	-	68	B164	+A5-U1.TS5-XMS5
		13	-K182-1	-	1		
		14	-K182-1	-	2	B162	+A5-U1.TE4/1-XME7
		13	-K182-2	-	3		
		14	-K182-2	-	4	B102	+A5-U1.TE4/1-XME7
		13	-S182-1	-	5		
		14	-S182-1	-	6	B12	+A5-U1.TE4/1-XME7
		13	-S182-2	-	7		
		14	-S182-2	-	8	B112	+A5-U1.TE4/1-XME7
		11	-Q182	-	9		
		14	-Q182-13	-	10	B122	+A5-U1.TE4/1-XME7
		14	-Q182-23	-	11	B132	+A5-U1.TE4/1-XME7
		A1	-KB182-1	-	12	A42	+A5-U1.TS6-XMS6-A1
		A1	-KB182-2	-	13	A52	+A5-U1.TS6-XMS6-A1

Nombre de cable																																			
+A5-W03E98C	0,3/0,5 kV+P																																		2
+A5-W03E97C	0,3/0,5 kV+P																																	6	
+A5-W03E52C	0,3/0,5 kV+P							1	2	3	4	5	6	7	8																				
+A5-W03E10C	0,3/0,5 kV+P						14										15		9				10		11	12									
+A5-W03E34C	0,3/0,5 kV+P																																		

OHARRAK:
NOTAS:

REV.	CLASE DE MODIFICACION	FECHA	NOMBRE	COMP	OBRA
A	PRIMERA EMISIÓN	JUN 24	BIR		

BERRIKUSPENAK / REVISIONES

AHOLKULARIA/ CONSULTOR
CAF TURNKEY ENGINEERING

INGENIARI EGILEA
INGENIERO AUTOR
Colegiado Nº 4534

AHOLKULARIAREN ERREFERENTZIA
REFERENCIA CONSULTOR
TTE-II-21004ETS-IEE529

ERREFENTZIA
REFERENCIA
MDIAG-22-529 -A

EUSKO JAURLARITZA GOBIERNO VASCO
EKONOMIAREN GARAPEN ETA AZPIEGITURA SAILA
DEPARTAMENTO DE DESARROLLO ECONÓMICO E INFRAESTRUCTURAS

euskal trenbide sarea
PROIEKTUAREN IKUSKAPENA ETA ZUZENDARITZA
INSPECCION Y DIRECCION DEL PROYECTO

ESKALA ORIGINALA
ESCALA ORIGINAL
SE
EN DIN A1

ESKALA GRAFIKOA
ESCALA GRAFICA

PROIEKTUAREN IZENBURUA
TITULO DEL PROYECTO
ALTZA-GALTZARABORDA TARTEKO INSTALAZIO ELEKTRIKOEN ETA EKIPOEN PROIEKTUA
PROYECTO DE INSTALACIONES ELÉCTRICAS Y EQUIPOS DEL TRAMO DE ALTZA - GALTZARABORDA

PLANOAREN IZENBURUA
TITULO DEL PLANO
ESTACIÓN PASAIA
CUADRO AUXILIAR CA-1
BORNERO DE FUERZA

PLANO ZK./ N. PLANO
529

ORRIA / HOJA
529/ 668

Plano de bornes

Regleta +A3.C5-XC5

Nombre de cable			Punto de conexión	Designación de destino	Puente	Borne	Punto de conexión	Designación de destino
	+A5-W03E116C	0,3/0,5 kV+P	11	-Q172	-	1	-	+A5-U1.TE6/2-ME12
	+A5-W03E34C	0,3/0,5 kV+P	14	-Q172	-	2	C12	+A5-U1.TE6/2-ME12
	+A5-W03E12C	0,3/0,5 kV+P	11	-Q173	-	3		
			14	-Q173	-	4	C22	+A5-U1.TE6/2-ME12
			13	-KB170-1	-	5		
			13	-KB170-2	-	6		
			13	-KB170-3	-	7		
			13	-KB171-1	-	8		
			13	-KB171-2	-	9		
			13	-KB171-3	-	10	13	-K172
			C132	+A5-U1.TE8/2-ME16	-	11	14	-KB170-1
			C142	+A5-U1.TE8/2-ME16	-	12	14	-KB170-2
			C152	+A5-U1.TE8/2-ME16	-	13	14	-KB170-3
			D112	+A5-U1.TE8/2-ME16	-	14	14	-KB171-1
			D122	+A5-U1.TE8/2-ME16	-	15	14	-KB171-2
			D132	+A5-U1.TE8/2-ME16	-	16	14	-KB171-3
			A142	+A5-U1.TE5/1-ME9	-	17	14	-Q137
			D82	+A5-U1.TE4/2-XME8	-	18	14	
			13	-A	-	19		

Plano de bornes

Regleta
+A3.C6-XC6

Nombre de cable	Punto de conexión	Designación de destino	Puente	Borne	Punto de conexión	Designación de destino	Punto de conexión
	11	-Q150	●	1	-	+A5-U1.TE6/1-ME11	1
	14	-Q150	-	2	A12	+A5-U1.TE6/1-ME11	2
	13	-K27-2	●	3			
	14	-K27-2	-	4	A22	+A5-U1.TE6/1-ME11	3
	13	-SML	●	5			
	14	-SML	-	6	A32	+A5-U1.TE6/1-ME11	4
	13	-SMR	●	7			
	14	-SMR	-	8	A42	+A5-U1.TE6/1-ME11	5
	13	-SPL	●	9			
	14	-SPL	-	10	A52	+A5-U1.TE6/1-ME11	6
	11	-Q155	●	15			
	14	-Q155	-	16	A82	+A5-U1.TE6/1-ME11	9
	11	-Q157	●	19			
	14	-Q157	-	20	A102	+A5-U1.TE6/1-ME11	11
	11	-Q161	●	21			
	14	-Q161	-	22	A112	+A5-U1.TE6/1-ME11	12
				61	A121	+A5-U1.TS5-XMS5	1
	x1	-HML	-	62	A124	+A5-U1.TS5-XMS5	2
	x1	-HMR	-	63	A134	+A5-U1.TS5-XMS5	3
	4	-Q158-1	-	158-1N	2	-G26-T4-CT16	N
	2	-Q158-1	-	158-1S	1	-G26-T4-CT16	S
	4	-Q158-2	-	158-2N	2	-G26-T4-CT18	N
	2	-Q158-2	-	158-2S	1	-G26-T4-CT18	S
	4	-Q158-3	-	158-3N	2	-G26-T4-CT21	N
	2	-Q158-3	-	158-3S	1	-G26-T4-CT21	S
	8	-Q159	-	159N			
	2	-Q159	-	159R			
	4	-Q159	-	159S			
	6	-Q159	-	159T			
	11	-Q152	●	160			
	14	-Q152	-	161	A62	+A5-U1.TE6/1-ME11	7
	11	-Q151	●	162			
	14	-Q151	-	163	A72	+A5-U1.TE6/1-ME11	8
	11	-Q184	●	164			

Nombre de cable		
-FA158-3	RZ1-K(AS) 0,6/1kV	
-FA158-2	RZ1-K(AS) 0,6/1kV	
-FA158-1	RZ1-K(AS) 0,6/1kV	
+A5-W03E50C	0,3/0,5 kV+P	
+A5-W03E13C	0,3/0,5 kV+P	

OHARRAK:
NOTAS:

REV.	CLASE DE MODIFICACION	FECHA	NOMBRE	COMP	OBRA
A	PRIMERA EMISIÓN	JUN 24	BIR		

BERRIKUSPENAK / REVISIONES

AHOLKULARIA/ CONSULTOR: CAF TURNKEY ENGINEERING

INGENIARI EGILEA INGENIERO AUTOR: Colegiado Nº 4534

AHOLKULARIAREN ERREFERENTZIA REFERENCIA CONSULTOR: TTE-II-21004ETS-IEE531

ERREFENTZIA REFERENCIA: **MDIAG-22-531 -A**

EUSKO JAURLARITZA GOBIERNO VASCO
EKONOMIAREN GARAPEN ETA AZPIEGITURA SAILA
DEPARTAMENTO DE DESARROLLO ECONÓMICO E INFRAESTRUCTURAS

euskal trenbide sarea
PROIEKTUAREN IKUSKAPENA ETA ZUZENDARITZA
INSPECCION Y DIRECCION DEL PROYECTO

ESKALA ORIGINALA ESCALA ORIGINAL: **SE**

EN DIN A1

ESKALA GRAFIKOA ESCALA GRAFICA

PROIEKTUAREN IZENBURUA TITULO DEL PROYECTO:
ALTZA-GALTZARABORDA TARTEKO INSTALAZIO ELEKTRIKOEN ETA EKIPOEN PROIEKTUA
PROYECTO DE INSTALACIONES ELÉCTRICAS Y EQUIPOS DEL TRAMO DE ALTZA - GALTZARABORDA

PLANOAREN IZENBURUA TITULO DEL PLANO:
ESTACIÓN PASAIA
CUADRO AUXILIAR CA-1
BORNERO DE FUERZA

PLANO ZK./ N. PLANO: 531

ORRIA / HOJA: 531/ 668

Plano de bornes

Regleta
+A3.C6-XC6

| Nombre de cable | | |

0	1	2	3	4	5	6	7	8	9

OHARRAK:
NOTAS:

Plano de bornes

Regleta

| | | |

0	1	2	3	4	5	6	7	8	9

OHARRAK:
NOTAS:

Plano de bornes

Regleta

| | | |

Plano de bornes

Regleta

| Nombre de cable | | |

Plano de bornes

Regleta

| Nombre de cable | | |

0	1	2	3	4	5	6	7	8	9

OHARRAK:
NOTAS:

Plano de bornes

Regleta

| | | |

OHARRAK:
NOTAS:

Plano de bornes

Nombre de cable																																			
Regleta	Punto de conexión	5	8																																
	Designación de destino	-KB187	-KB187																																
	Puente	-	-																																
	Borne	1	2																																
	Punto de conexión		36																																
	Designación de destino		+A3.C3-XC3																																
Nombre de cable																																			

REV.	CLASE DE MODIFICACION	FECHA	NOMBRE	COMP	OBRA
A	PRIMERA EMISIÓN	JUN 24	BIR		

BERRIKUSPENAK / REVISIONES

AHOLKULARIA/ CONSULTOR
CAF TURNKEY ENGINEERING

INGENIARI EGILEA
INGENIERO AUTOR
Colegiado Nº 4534

AHOLKULARIAREN ERREFERENTZIA
REFERENCIA CONSULTOR
TTE-II-21004ETS-IEE538

ERREFENTZIA
REFERENCIA
MDIAG-22-538 -A

EUSKO JAURLARITZA GOBIERNO VASCO
EKONOMIAREN GARAPEN ETA AZPIEGITURA SAILA
DEPARTAMENTO DE DESARROLLO ECONÓMICO E INFRAESTRUCTURAS

euskal trenbide sarea
PROIEKTUAREN IKUSKAPENA ETA ZUZENDARITZA
INSPECCION Y DIRECCION DEL PROYECTO

ESKALA ORIGINALA
ESCALA ORIGINAL
SE
EN DIN A1

ESKALA GRAFIKOA
ESCALA GRAFICA

PROIEKTUAREN IZENBURUA
TITULO DEL PROYECTO
ALTZA-GALTZARABORDA TARTEKO INSTALAZIO ELEKTRIKOEN ETA EKIPOEN PROIEKTUA
PROYECTO DE INSTALACIONES ELÉCTRICAS Y EQUIPOS DEL TRAMO DE ALTZA - GALTZARABORDA

PLANOAREN IZENBURUA
TITULO DEL PLANO
ESTACIÓN PASAIA
CUADRO AUXILIAR CA-1
BORNERO DE FUERZA

PLANO ZK./ N. PLANO
538

ORRIA / HOJA
538/ 668

0	1	2	3	4	5	6	7	8	9

OHARRAK:
NOTAS:

Plano de bornes

Regleta

| | | |

OHARRAK:
NOTAS:

Plano de bornes

| | | |

OHARRAK:
NOTAS:

Resumen de cables

Nombre de cable	Potencia [kW]	Origen (de)	Destino (hasta)	Tipo de cable	Sección [mm]	Longitud [m]	Rutado Conducciones
-A122-1	0,03	+A3.C1-XA1:122-1	E1N-GB01N1-T01	RZ1-K(AS) 0,6/1kV	3x2,5+ T	108	B / BA1 / Bajo Andén Vía 1
-A122-2	0,03	+A3.C1-XA1:122-2	E1N-GB01N2-T01	RZ1-K(AS) 0,6/1kV	3x2,5+ T	180	B / BA1-1 / Bajo Andén Vía 1
-A122-3	0,03	+A3.C1-XA1:122-3	E1N-GB01E-T01	RZ1-K(AS) 0,6/1kV	3x2,5+ T	96	B / BA1-1 / Bajo Andén Vía 1
-A122-4	0,03	+A3.C1-XA1:122-4	E1N-GB01F-T01	RZ1-K(AS) 0,6/1kV	3x2,5+ T	168	B / BA1-1 / Bajo Andén Vía 1
-A123-1	0,03	+A3.C1-XA1:123-1	E1N-GB02N1-T02	RZ1-K(AS) 0,6/1kV	3x2,5+ T	132	B / BA1-1 / CV-1 / BA2-1 / Bajo Andén Vía 2
-A123-2	0,03	+A3.C1-XA1:123-2	E1N-GB02N2-T02	RZ1-K(AS) 0,6/1kV	3x2,5+T	204	B / BA1-1 / CV-1 / BA2-1 / Bajo Andén Vía 2
-A123-3	0,03	+A3.C1-XA1:123-3	E1N-GB02E-T02	RZ1-K(AS) 0,6/1kV	3x2,5+T	120	B / BA1-1 / CV-1 / BA2-1 / Bajo Andén Vía 2
-A123-4	0,03	+A3.C1-XA1:123-4	E1N-GB02F-T02	RZ1-K(AS) 0,6/1kV	3x2,5+T	192	B / BA1-1 / CV-1 / BA2-1 / Bajo Andén Vía 2
-A124-1	0,03	+A3.C1-XA1:124-1	E1N-PB02	RZ1-K(AS) 0,6/1kV	3x2,5+T	60	B/ BA1-1 / CV-1 / BA2-1 / F2 / Salida Pozo Bombeo 1
-A124-2	0,03	+A3.C1-XA1:124-2	E1N-CT03	RZ1-K(AS) 0,6/1kV	3x2,5+T	72	B/ BA1-1 / CV-1 / BA2-1 / G1 / Salida Control Aguas
-A124-3	0,03	+A3.C1-XA1:124-3	E1N-CT21	RZ1-K(AS) 0,6/1kV	3x2,5+T	84	B/ BA1-1 / CV-1 / BA2-1 / H2 / Salida Disponible Vía 2
-A124-4	0,03	+A3.C1-XA1:124-4	E1N-CE01-VE01	RZ1-K(AS) 0,6/1kV	3x2,5+T	204	B / BA1-1 / CV-1 / TT-4 / Salida V.E. Lorete
-A124-5	0,03	+A3.C1-XA1:124-5	E1N-CT10	RZ1-K(AS) 0,6/1kV	3x2,5+T	42	Tubo Visto hacia Pasillo Vía 1
-A124-6	0,03	+A3.C1-XA1:124-6	E1N-AS2	RZ1-K(AS) 0,6/1kV	3x2,5+T	42	B / BA1-1 / E / Salida Ascensor AVV
-A125-1	0,03	+A3.C5-XA5:125-1	E1N-CT06	RZ1-K(AS) 0,6/1kV	3x2,5+T	96	B / BA1-1 / CV-1 / BA2-1 / H1 / Salida Cuarto Operadores
-A125-2	0,03	+A3.C5-XA5:125-2	E1N-CT16	RZ1-K(AS) 0,6/1kV	3x2,5+T	60	B / BA1-1 / A1 / Tubo visto hasta Cuarto Técnico de Red
-A125-3	0,03	+A3.C5-XA5:125-3	E1N-CT02	RZ1-K(AS) 0,6/1kV	3x2,5+T	72	B / BA1-1 / CV-1 / BA2-1 / F1 / Tubo visto hasta Servicio Aten. Cliente
-A126-1	0,03	+A3.C5-XA5:126-1	E1E-CT03	RZ1-K(AS) 0,6/1kV	3x2,5+ T	84	B / BA1-1 / CV-1 / BA2-1 / F1 / Salida a vestuarios
-A126-2	0,03	+A3.C5-XA5:126-2	E1E-CT04	RZ1-K(AS) 0,6/1kV	3x2,5+ T	84	B / BA1-1 / CV-1 / BA2-1 / F1 / Salida a vestuarios
-A126-3	0,03	+A3.C5-XA5:126-3	E1E-CT05	RZ1-K(AS) 0,6/1kV	3x2,5+ T	96	B / BA1-1 / CV-1 / BA2-1 / G2 / Salida Cuarto Limpieza
-A127-1	0,03	+A3.C5-XA5:127-1	E1E-CB01-VB01	RZ1-K(AS) 0,6/1kV	3x2,5+ T	240	B / BA1-1 / L2 / Salida Cuarto E.B.A.
-A127-2	0,03	+A3.C5-XA5:127-2	E1E-CT21	RZ1-K(AS) 0,6/1kV	3x2,5+ T	192	B / BA1-1 / K1 /salida Disponible Vía 1
-A127-3	0,03	+A3.C5-XA5:127-3	E1E-CT20	RZ1-K(AS) 0,6/1kV	3x2,5+ T	180	B / BA1-1 / L2 /Salida E.B.A. Vía 1
-A128-1	0,03	+A3.C5-XA5:128-1	E1E-CT22	RZ1-K(AS) 0,6/1kV	3x2.5+T	198	B / BA1-1 / CV-1 / BA2-1 / I1 /Salida E.B.A. Vía 2
-A128-2	0,03	+A3.C5-XA5:128-2	E1E-PB02	RZ1-K(AS) 0,6/1kV	3x2.5+T	216	B / BA1-1 / CV-2/ BA2-1 / J1 / Salida Pozo Bombeo 2
-A128-3	0,03	+A3.C5-XA5:128-3	E1E-CE01-VB01	RZ1-K(AS) 0,6/1kV	3x2.5+T	312	B / BA1-1 / TT-5 / Salida V.E. San Marcos
-A129-1	0,09	+A3.C2-XA2:129-1	E1N-N01-2	RZ1-K(AS) 0,6/1kV	3x2.5+T	96	B / BA1-1 / Salida Andén Vía 1
		+A3.C2-XA2:129-1					
-A129-2	0,09	+A3.C2-XA2:129-2	E2N-N01	RZ1-K(AS) 0,6/1kV	3x2.5+T	132	B / BA1-1 / Salida Andén Vía 1
-A129-3	0,09	+A3.C2-XA2:129-3	E3N-N01	RZ1-K(AS) 0,6/1kV	3x2.5+T	168	B / BA1-1 / Salida Andén Vía 1
-A130-1	0,09	+A3.C2-XA2:130-1	E3N-N02-2	RZ1-K(AS) 0,6/1kV	3x2.5+T	120	B / BA1-1 / CV-1 / BA2-1 / Salida Andén Vía 2
		+A3.C2-XA2:130-1					
-A130-2	0,09	+A3.C2-XA2:130-2	E2N-N02	RZ1-K(AS) 0,6/1kV	3x2.5+T	156	B / BA1-1 / CV-1 / BA2-1 / Salida Andén Vía 2
-A130-3	0,09	+A3.C2-XA2:130-3	E3N-N02	RZ1-K(AS) 0,6/1kV	3x2.5+T	192	B / BA1-1 / CV-1 / BA2-1 / Salida Andén Vía 2
-A131-1	0,07	+A3.C2-XA2:131-1	E4N-N02	RZ1-K(AS) 0,6/1kV	3x2.5+T	96	B / BA1-1 / Salida Andén Vía 1
-A131-2	0,07	+A3.C2-XA2:131-2	E5N-N02	RZ1-K(AS) 0,6/1kV	3x2.5+T	132	B / BA1-1 / Salida Andén Vía 1
-A131-3	0,07	+A3.C2-XA2:131-3	E6N-N02	RZ1-K(AS) 0,6/1kV	3x2.5+T	168	B / BA1-1 / Salida Andén Vía 1
-A132-1	0,07	+A3.C2-XA2:132-1	E7N-N02	RZ1-K(AS) 0,6/1kV	3x2.5+T	120	B / BA1-1 / CV-1 / BA2-1 / Salida Andén Vía 2
-A132-2	0,07	+A3.C2-XA2:132-2	E8N-N02	RZ1-K(AS) 0,6/1kV	3x2.5+T	156	B / BA1-1 / CV-1 / BA2-1 / Salida Andén Vía 2
-A132-3	0,07	+A3.C2-XA2:132-3	E9N-N02	RZ1-K(AS) 0,6/1kV	3x2.5+T	192	B / BA1-1 / CV-1 / BA2-1 / Salida Andén Vía 2
-A133-1	0,05	+A3.C2-XA2:133-1	E1N-M01	RZ1-K(AS) 0,6/1kV	3x10+T	300	B / BA1-1 / A1 / Salida Vestibulo
		:133-1					
-A133-2	0,05	+A3.C2-XA2:133-2	E2N-M01	RZ1-K(AS) 0,6/1kV	3x10+T	300	B / BA1-1 / A1 / Salida Vestibulo
		:133-2					
-A133-3	0,01	+A3.C2-XA2:133-3	E3N-M01	RZ1-K(AS) 0,6/1kV	3x2.5+T	96	B / BA1-1 / A1 / Salida a Vestibulo / Exterior
		:133-3					

REV.	CLASE DE MODIFICACION	FECHA	NOMBRE	COMP	OBRA
A	PRIMERA EMISIÓN	JUN 24	BIR		

BERRIKUSPENAK / REVISIONES

AHOLKULARIA / CONSULTOR
CAF TURNKEY ENGINEERING

INGENIARI EGILEA
INGENIERO AUTOR
Colegiado Nº 4534

AHOLKULARIAREN ERREFERENTZIA
REFERENCIA CONSULTOR
TTE-II-21004ETS-IEE541

ERREFENTZIA
REFERENCIA
MDIAG-22-541 -A

EUSKO JAURLARITZA GOBIERNO VASCO
EKONOMIAREN GARAPEN ETA AZPIEGITURA SAILA
DEPARTAMENTO DE DESARROLLO ECONÓMICO E INFRAESTRUCTURAS

euskal trenbide sarea
PROIEKTUAREN IKUSKAPENA ETA ZUZENDARITZA
INSPECCION Y DIRECCION DEL PROYECTO

ESKALA ORIGINALA
ESCALA ORIGINAL
SE
EN DIN A1

ESKALA GRAFIKOA
ESCALA GRAFICA

PROIEKTUAREN IZENBURUA
TITULO DEL PROYECTO
ALTZA-GALTZARABORDA TARTEKO INSTALAZIO ELEKTRIKOEN ETA EKIPOEN PROIEKTUA
PROYECTO DE INSTALACIONES ELÉCTRICAS Y EQUIPOS DEL TRAMO DE ALTZA - GALTZARABORDA

PLANOAREN IZENBURUA
TITULO DEL PLANO
ESTACIÓN PASAIA
CUADRO AUXILIAR CA-1
LISTADO DE CABLES

PLANO ZK./ N. PLANO
541

ORRIA / HOJA
541/ 668

OHARRAK:
NOTAS:

Resumen de cables

Nombre de cable	Potencia [kW]	Origen (de)	Destino (hasta)	Tipo de cable	Sección [mm]	Longitud [m]	Rutado Conducciones
-A133-4	0,01	+A3.C2-XA2:133-4	E1N-EA01	RZ1-K(AS) 0,6/1kV	3x2.5+T	72	B / BA1-1 / A1 / Salida a Vestibulo
		:133-4					
-A133-5	0,63	:133-5	E1N-ES01-ES02	RZ1-K(AS) 0,6/1kV	3x2.5+T	72	B / BA1-1 / A1 / Salida a Vestibulo
		:133-5					
-A134-11	0,04	+A3.C3-XA3:134-11	E10N-N01	RZ1-K(AS) 0,6/1kV	3x2.5+T	168	B / BA1-1 / Salida Andén Vía 1
-A134-12	0,04	+A3.C3-XA3:134-12	E11N-N01	RZ1-K(AS) 0,6/1kV	3x2.5+T	144	B / BA1-1 / Salida Andén Vía 1
-A134-13	0,04	+A3.C3-XA3:134-13	E12N-N01	RZ1-K(AS) 0,6/1kV	3x2.5+T	72	B / BA1-1 / Salida Andén Vía 1
-A134-14	0,04	+A3.C3-XA3:134-14	E13N-N01	RZ1-K(AS) 0,6/1kV	3x2.5+T	108	B / BA1-1 / Salida Andén Vía 1
-A134-21	0,04	+A3.C3-XA3:134-21	E10N-N02	RZ1-K(AS) 0,6/1kV	3x2.5+T	192	B / BA1-1 / CV-1 / BA2-1 / Salida Andén Vía 2
-A134-22	0,04	+A3.C3-XA3:134-22	E11N-N02SM2	RZ1-K(AS) 0,6/1kV	3x2.5+T	120	B / BA1-1 / CV-1 / BA2-1 / Salida Andén Vía 2
-A134-23	0,04	+A3.C3-XA3:134-23	E12N-N02	RZ1-K(AS) 0,6/1kV	3x2.5+T	90	B / BA1-1 / CV-1 / BA2-1 / Salida Andén Vía 2
-A134-24	0,04	+A3.C3-XA3:134-24	E13N-N02	RZ1-K(AS) 0,6/1kV	3x2.5+T	126	B / BA1-1 / CV-1 / BA2-1 / Salida Andén Vía 2
-A134-31	0,04	+A3.C3-XA3:134-31	E14N-N01	RZ1-K(AS) 0,6/1kV	3x2.5+T	120	B / BA1-1 / Salida Andén Vía 1
-A134-32	0,04	+A3.C3-XA3:134-32	E15N-N01	RZ1-K(AS) 0,6/1kV	3x2.5+T	168	B / BA1-1 / Salida Andén Vía 1
-A134-41	0,04	+A3.C3-XA3:134-41	E14N-N02	RZ1-K(AS) 0,6/1kV	3x2.5+T	138	B / BA1-1 / CV-1 / BA2-1 / Salida Andén Vía 2
-A134-42	0,04	+A3.C3-XA3:134-42	E15N-N02	RZ1-K(AS) 0,6/1kV	3x2.5+T	186	B / BA1-1 / CV-1 / BA2-1 / Salida Andén Vía 2
-A135-1	0,01	+A3.C3-XA3:135-1	E16N-N01	RZ1-K(AS) 0,6/1kV	3x2.5+T	168	B / BA1-1 / Salida Andén Vía 1
-A135-2	0,01	+A3.C3-XA3:135-2	E16N-N02	RZ1-K(AS) 0,6/1kV	3x2.5+T	192	B / BA1-1 / CV-1 / BA2-1 / Salida Andén Vía 2
-A136-11	0,25	+A3.C2-XA2:136-11	E1N-PB01	RZ1-K(AS) 0,6/1kV	3x2.5+T	96	B / BA1-1 / A1 / Salida a Vestibulo / Exterior
-A136-12	0,25	+A3.C2-XA2:136-12	E2N-PB01	RZ1-K(AS) 0,6/1kV	3x2.5+T	84	B / BA1-1 / A1 / Salida a Vestibulo / Exterior
-A136-21	0,25	+A3.C2-XA2:136-21	E3N-PB01	RZ1-K(AS) 0,6/1kV	3x2.5+T	72	B / BA1-1 / E / Salida Ascensor AVV / Exterior
-A136-22	0,25	+A3.C2-XA2:136-22	E4N-PB01	RZ1-K(AS) 0,6/1kV	3x2.5+T	72	B / BA1-1 / E / Salida Ascensor AVV / Exterior
		+A3.C3-XA3:136-22					
-A137-11	0,25	+A3.C2-XA2:137-11	E10N-M01	RZ1-K(AS) 0,6/1kV	3x2.5+T	66	B / BA1-1 / A1 / Salida a Vestibulo
-A137-12	0,04	+A3.C2-XA2:137-12	E11N-M01	RZ1-K(AS) 0,6/1kV	3x2.5+T	66	B / BA1-1 / A1 / Salida a Vestibulo
-A137-21	0,20	+A3.C2-XA2:137-21	E12N-M01	RZ1-K(AS) 0,6/1kV	3x2.5+T	72	B / BA1-1 / A1 / Salida a Vestibulo
-A137-22	0,20	+A3.C2-XA2:137-22	E13N-M01	RZ1-K(AS) 0,6/1kV	3x2.5+T	72	B / BA1-1 / A1 / Salida a Vestibulo
-A138-1	0,01	+A3.C2-XA2:138-1	E14N-M01	RZ1-K(AS) 0,6/1kV	3x2.5+T	144	B / BA1-1 / A1 / Salida a Vestibulo
-AE160-1	0,03	+A3.C6-XA6:160-1	E1E-CT07	RZ1-K(AS) 0,6/1kV	3x2,5+T	48	Interior Cuarto B.T.
-AE160-2	0,03	+A3.C6-XA6:160-2	E1E-CT09	RZ1-K(AS) 0,6/1kV	3x2,5+T	48	B / A2 / Salida Centro Trans.
-AE160-3	0,03	+A3.C6-XA6:160-3	E1E-CT11	RZ1-K(AS) 0,6/1kV	3x2,5+T	48	B / BA1-1 / D / Salida Secc. Cat.
-AE160-4	0,03	+A3.C6-XA6:160-4	E1E-CT12	RZ1-K(AS) 0,6/1kV	3x2,5+T	60	B / BA1-1 / C / Salida Cuarto Señ. Y Com.
-AE161-1	0,01	+A3.C6-XA6:161-1	E2E-CT09	RZ1-K(AS) 0,6/1kV	3x2,5+T	48	B / A2 / Salida Centro Trans.
-AE161-2	0,01	+A3.C6-XA6:161-2	E2E-CT07	RZ1-K(AS) 0,6/1kV	3x2,5+T	48	Interior Cuarto B.T.
-AE162-1	0,03	+A3.C6-XA6:162-1	E1E-CT16	RZ1-K(AS) 0,6/1kV	3x2,5+T	216	B / BA1-1 / L2 / Tubo visto hasta Cuarto Técnico
-AE162-2	0,03	+A3.C6-XA6:162-2	E1E-CT18	RZ1-K(AS) 0,6/1kV	3x2,5+T	216	B / BA1-1 / L2 / Tubo visto hasta Auxiliar Comunicaciones
-AE162-4	0,03	+A3.C6-XA6:162-4	E1E-CE01-VB01	RZ1-K(AS) 0,6/1kV	3x2,5+T	204	B /BA1-1 / L2
-AE162-5	0,03	+A3.C6-XA6:162-5	E1E-CE02-VB02	RZ1-K(AS) 0,6/1kV	3x2,5+T	252	B / BA1-1 / CV-2 / BA2-1 / I1
-AE162-6	0,03	+A3.C6-XA6:162-6	E1E-CT17	RZ1-K(AS) 0,6/1kV	3x2,5+T	240	B / BA1-1 / L2 / Tubo visto hasta Salida Emergencia Calle
-AE163-1	0,01	+A3.C6-XA6:163-1	E20E-CT07	RZ1-K(AS) 0,6/1kV	3x2,5+T	24	Interior Cuarto B.T.
-AE163-2	0,01	+A3.C6-XA6:163-2	E21E-CT09	RZ1-K(AS) 0,6/1kV	3x2,5+T	36	B / A2 / Salida Centro Trans.
-AE163-3	0,01	+A3.C6-XA6:163-3	E1E-AS01	RZ1-K(AS) 0,6/1kV	3x2,5+T	24	Tubo Visto hasta Vestibulo Ascensor AVV
-AE163-4	0,01	+A3.C6-XA6:163-4	E22E-CT11	RZ1-K(AS) 0,6/1kV	3x2,5+T	48	B / BA1-1 / D / Salida Secc. Cat.
-AE163-5	0,01	+A3.C6-XA6:163-5	E23E-CT12	RZ1-K(AS) 0,6/1kV	3x2,5+T	60	B / BA1-1 / C / Salida Cuarto Señ. Y Com.
-AE163-6	0,01	+A3.C6-XA6:163-6	E2E-PB01	RZ1-K(AS) 0,6/1kV	3x2,5+T	60	B/ BA1-1 / CV-1 / BA2-1 / F2 / Salida Pozo Bombeo 1
-AE163-7	0,01	+A3.C6-XA6:163-7	E24E-CT13	RZ1-K(AS) 0,6/1kV	3x2,5+T	72	B/ BA1-1 / CV-1 / BA2-1 / G1 / Salida Control Aguas

REV.	CLASE DE MODIFICACION	FECHA	NOMBRE	COMP	OBRA
A	PRIMERA EMISIÓN	JUN 24	BIR		

BERRIKUSPENAK / REVISIONES

AHOLKULARIA/ CONSULTOR
CAF TURNKEY ENGINEERING

INGENIARI EGILEA
INGENIERO AUTOR
Colegiado Nº 4534

AHOLKULARIAREN ERREFERENTZIA
REFERENCIA CONSULTOR
TTE-II-21004ETS-IEE542

ERREFENTZIA
REFERENCIA
MDIAG-22-542 -A

EUSKO JAURLARITZA GOBIERNO VASCO
EKONOMIAREN GARAPEN ETA AZPIEGITURA SAILA
DEPARTAMENTO DE DESARROLLO ECONÓMICO E INFRAESTRUCTURAS

euskal trenbide sarea
PROIEKTUAREN IKUSKAPENA ETA ZUZENDARITZA
INSPECCION Y DIRECCION DEL PROYECTO

ESKALA ORIGINALA
ESCALA ORIGINAL
SE
EN DIN A1

ESKALA GRAFIKOA
ESCALA GRAFICA

PROIEKTUAREN IZENBURUA
TITULO DEL PROYECTO
ALTZA-GALTZARABORDA TARTEKO INSTALAZIO ELEKTRIKOEN ETA EKIPOEN PROIEKTUA
PROYECTO DE INSTALACIONES ELÉCTRICAS Y EQUIPOS DEL TRAMO DE ALTZA - GALTZARABORDA

PLANOAREN IZENBURUA
TITULO DEL PLANO
ESTACIÓN PASAIA
CUADRO AUXILIAR CA-1
LISTADO DE CABLES

PLANO ZK./ N. PLANO
542

ORRIA / HOJA
542/ 668

OHARRAK:
NOTAS:

Resumen de cables

Nombre de cable	Potencia [kW]	Origen (de)	Destino (hasta)	Tipo de cable	Sección [mm]	Longitud [m]	Rutado Conducciones
-AE163-9	0,01	+A3.C6-XA6:163-9	E11E-VE01-CE01	RZ1-K(AS) 0,6/1kV	3x2,5+T	42	Tubo Visto hasta Pasillo Vía 1
-AE163-10	0,01	+A3.C6-XA6:163-10	E25E-CT10	RZ1-K(AS) 0,6/1kV	3x2,5+T	168	B / BA1-1 / CV-1 / TT-4 / Salida V.E. Lorete
-AE164-1	0,01	+A3.C6-XA6:164-1	E1E-VE01-CE01	RZ1-K(AS) 0,6/1kV	3x2,5+T	60	B / BA1-1 / A1 / Tubo visto hasta Cuarto Técnico de Red
-AE164-2	0,01	+A3.C6-XA6:164-2	E1E-CT02	RZ1-K(AS) 0,6/1kV	3x2,5+T	72	B / BA1-1 / CV-1 / BA2-1 / F1 / Tubo visto hasta Servicio Aten. Cliente
-AE164-3	0,01	+A3.C6-XA6:164-3	E3E-CT03	RZ1-K(AS) 0,6/1kV	3x2,5+T	84	B / BA1-1 / CV-1 / BA2-1 / F1 / Salida a vestuarios
-AE164-4	0,01	+A3.C6-XA6:164-4	E3E-CT04	RZ1-K(AS) 0,6/1kV	3x2,5+T	84	B / BA1-1 / CV-1 / BA2-1 / F1 / Salida a vestuarios
-AE164-5	0,01	+A3.C6-XA6:164-5	E4E-CT04	RZ1-K(AS) 0,6/1kV	3x2,5+T	96	B / BA1-1 / CV-1 / BA2-1 / G2 / Salida Cuarto Limpieza
-AE164-6	0,01	+A3.C6-XA6:164-6	E1E-CT06	RZ1-K(AS) 0,6/1kV	3x2,5+T	96	B / BA1-1 / CV-1 / BA2-1 / H1 / Salida Cuarto Operadores
-AE164-7	0,01	+A3.C6-XA6:164-7	E2E-M01	RZ1-K(AS) 0,6/1kV	3x2,5+T	72	B / BA1-1 / A1 / Salida a Vestibulo
-AE165-1	0,01	+A3.C6-XA6:165-1	E1E-VB01-CB01	RZ1-K(AS) 0,6/1kV	3x2,5+T	204	B /BA1-1 / L2
-AE165-2	0,01	+A3.C6-XA6:165-2	E5E-CT17	RZ1-K(AS) 0,6/1kV	3x2,5+T	180	B / BA1-1 / L2 /Salida E.B.A. Vía 1
-AE165-3	0,01	+A3.C6-XA6:165-3	E6E-CT24	RZ1-K(AS) 0,6/1kV	3x2,5+T	192	B / BA1-1 / K1 /salida Disponible Vía 1
-AE165-4	0,01	+A3.C6-XA6:165-4	E7E-CT27	RZ1-K(AS) 0,6/1kV	3x2,5+T	288	B / BA1-1 / TT-5 / Salida V.E. San Marcos
-AE165-5	0,01	+A3.C6-XA6:165-5	E8E-CE02-VE02	RZ1-K(AS) 0,6/1kV	3x2,5+T	252	B / BA1-1 / CV-2 / BA2-1 / I1
-AE165-6	0,01	+A3.C6-XA6:165-6	E9E-CT22	RZ1-K(AS) 0,6/1kV	3x2,5+T	198	B / BA1-1 / CV-1 / BA2-1 / I1 /Salida E.B.A. Vía 2
-AE165-7	0,01	+A3.C6-XA6:165-7	E10E-PB02	RZ1-K(AS) 0,6/1kV	3x2,5+T	210	B / BA1-1 / CV-2 / BA2-1 / J2 / Salida Pozo Bombeo 2
-AE166-1	0,01	+A3.C6-XA6:166-1	E10E-CT16	RZ1-K(AS) 0,6/1kV	3x2,5+T	204	B / BA1-1 / L2 / Tubo visto hasta Cuarto Técnico
-AE166-2	0,01	+A3.C6-XA6:166-2	E10E-CT18	RZ1-K(AS) 0,6/1kV	3x2,5+T	216	B / BA1-1 / L2 / Tubo visto hasta Auxiliar Comunicaciones
-AE166-3	0,01	+A3.C6-XA6:166-3	E10E-VB01-CB01	RZ1-K(AS) 0,6/1kV	3x2,5+T	240	B / BA1-1 / L2 / Tubo visto hasta Salida Emergencia Calle
-AE166-4	0,01	+A3.C6-XA6:166-4	E10E-CT17	RZ1-K(AS) 0,6/1kV	3x2,5+T	240	B / BA1-1 / L2 / Salida Cuarto E.B.A.
-AE170-1	0,03	+A3.C5-XA5:170-1	E1E-N01E1	RZ1-K(AS) 0,6/1kV	3x2.5+T	96	B / BA1-1 / Andén Vía 1
-AE170-2	0,03	+A3.C5-XA5:170-2	E1E-N01E2	RZ1-K(AS) 0,6/1kV	3x2.5+T	132	B / BA1-1 / Andén Vía 1
-AE170-3	0,03	+A3.C5-XA5:170-3	E1E-N01E3	RZ1-K(AS) 0,6/1kV	3x2.5+T	168	B / BA1-1 / Andén Vía 1
-AE171-1	0,03	+A3.C5-XA5:171-1	E1E-N02E1	RZ1-K(AS) 0,6/1kV	3x2.5+T	120	B / BA1-1 / CV-1 / BA2-1 / Andén Vía 2
-AE171-2	0,03	+A3.C5-XA5:171-2	E1E-N02E2	RZ1-K(AS) 0,6/1kV	3x2.5+T	156	B / BA1-1 / CV-1 / BA2-1 / Andén Vía 2
-AE171-3	0,03	+A3.C5-XA5:171-3	E1E-N02E3	RZ1-K(AS) 0,6/1kV	3x2.5+T	192	B / BA1-1 / CV-1 / BA2-1 / Andén Vía 2
-AE172-1	0,01	+A3.C5-XA5:172-1	E20E-N01	RZ1-K(AS) 0,6/1kV	3x2.5+T	90	B / BA1-1 / Andén Vía 1
-AE172-2	0,01	+A3.C5-XA5:172-2	E21E-N01	RZ1-K(AS) 0,6/1kV	3x2.5+T	110	B / BA1-1 / Andén Vía 1
-AE172-3	0,01	+A3.C5-XA5:172-3	E22E-N01	RZ1-K(AS) 0,6/1kV	3x2.5+T	130	B / BA1-1 / Andén Vía 1
-AE173-1	0,01	+A3.C5-XA5:173-1	E20E-N02	RZ1-K(AS) 0,6/1kV	3x2.5+T	110	B / BA1-1 / CV-1 / BA2-1 / Andén Vía 2
-AE173-2	0,01	+A3.C5-XA5:173-2	E21E-N02	RZ1-K(AS) 0,6/1kV	3x2.5+T	130	B / BA1-1 / CV-1 / BA2-1 / Andén Vía 2
-AE173-3	0,01	+A3.C5-XA5:173-3	E23E-N01	RZ1-K(AS) 0,6/1kV	3x2.5+T	150	B / BA1-1 / CV-1 / BA2-1 / Andén Vía 2
-AE178-1	0,03	+A3.C5-XA5:178-1	E24E-N02	RZ1-K(AS) 0,6/1kV	3x2.5+T	90	B / BA1-1 / Andén Vía 1
-AE178-2	0,03	+A3.C5-XA5:178-2	E25E-N01	RZ1-K(AS) 0,6/1kV	3x2.5+T	110	B / BA1-1 / CV-1 / BA2-1 / Andén Vía 2
-AE179-1	0,01	+A3.C5-XA5:179-1	E1E-N09K4	RZ1-K(AS) 0,6/1kV	3x2.5+T	110	B / BA1-1 / A1 / Salida a Vestibulo
-AE179-2	0,01	+A3.C5-XA5:179-2	E1E-N10K4	RZ1-K(AS) 0,6/1kV	3x2.5+T		
-AE180-11	0,02	+A3.C4-XA4:180-11	E1E-T01SV1	RZ1-K(AS) 0,6/1kV	5x2,5+T	290	B / BA1-1 / TT-3
-AE180-12	0,02	+A3.C4-XA4:180-12	E1E-T01SV2	RZ1-K(AS) 0,6/1kV	5x2,5+T	590	B / BA1-1 / TT-3
-AE180-13	0,02	+A3.C4-XA4:180-13	E1E-T01SV3	RZ1-K(AS) 0,6/1kV	5x2,5+T	890	B / BA1-1 / TT-3
-AE180-21	0,02	+A3.C4-XA4:180-21	E1E-T01SZ1	RZ1-K(AS) 0,6/1kV	5x2,5+T	290	B / BA1-1 / TT-3
-AE180-22	0,02	+A3.C4-XA4:180-22	E1E-T01SZ2	RZ1-K(AS) 0,6/1kV	5x2,5+T	590	B / BA1-1 / TT-3
-AE180-23	0,02	+A3.C4-XA4:180-23	XA4	RZ1-K(AS) 0,6/1kV	5x2,5+T	890	B / BA1-1 / TT-3
-AE181-11	0,01	+A3.C4-XA4:181-11	E1E-T01K	RZ1-K(AS) 0,6/1kV	3x1,5+T	540	B / BA1-1 / TT-3
-AE181-21	0,06	+A3.C4-XA4:181-21	E1E-T01N1	RZ1-K(AS) 0,6/1kV	5x2,5+T	60	B / BA1-1 / TT-3
-AE181-22	0,06	+A3.C4-XA4:181-22	E1E-T01N2	RZ1-K(AS) 0,6/1kV	5x2,5+T	204	B / BA1-1 / TT-3
-AE181-23	0,06	+A3.C4-XA4:181-23	E1E-T01N3	RZ1-K(AS) 0,6/1kV	5x2,5+T	372	B / BA1-1 / TT-3

REV.	CLASE DE MODIFICACION	FECHA	NOMBRE	COMP	OBRA
A	PRIMERA EMISIÓN	JUN 24	BIR		

BERRIKUSPENAK / REVISIONES

AHOLKULARIA/ CONSULTOR
CAF TURNKEY ENGINEERING

INGENIARI EGILEA
INGENIERO AUTOR
Colegiado Nº 4534

AHOLKULARIAREN ERREFERENTZIA
REFERENCIA CONSULTOR
TTE-II-21004ETS-IEE543

ERREFENTZIA
REFERENCIA
MDIAG-22-543 -A

EUSKO JAURLARITZA GOBIERNO VASCO
EKONOMIAREN GARAPEN ETA AZPIEGITURA SAILA
DEPARTAMENTO DE DESARROLLO ECONÓMICO E INFRAESTRUCTURAS

euskal trenbide sarea
PROIEKTUAREN IKUSKAPENA ETA ZUZENDARITZA
INSPECCION Y DIRECCION DEL PROYECTO

ESKALA ORIGINALA
ESCALA ORIGINAL
SE
EN DIN A1

ESKALA GRAFIKOA
ESCALA GRAFICA

PROIEKTUAREN IZENBURUA
TITULO DEL PROYECTO
ALTZA-GALTZARABORDA TARTEKO INSTALAZIO ELEKTRIKOEN ETA EKIPOEN PROIEKTUA
PROYECTO DE INSTALACIONES ELÉCTRICAS Y EQUIPOS DEL TRAMO DE ALTZA - GALTZARABORDA

PLANOAREN IZENBURUA
TITULO DEL PLANO
ESTACIÓN PASAIA
CUADRO AUXILIAR CA-1
LISTADO DE CABLES

PLANO ZK./ N. PLANO
543

ORRIA / HOJA
543/ 668

OHARRAK:
NOTAS:

Resumen de cables

Nombre de cable	Potencia [kW]	Origen (de)	Destino (hasta)	Tipo de cable	Sección [mm]	Longitud [m]	Rutado Conducciones
-AE181-24	0,06	+A3.C4-XA4:181-24	E1E-T01N4	RZ1-K(AS) 0,6/1kV	5x2,5+T	540	B / BA1-1 / TT-3
-AE181-25		+A3.C4-XA4:181-25	E1E-T01N5	RZ1-K(AS) 0,6/1kV	2x2,5+T		
-AE181-26		+A3.C4-XA4:181-26	E1E-T01N6	RZ1-K(AS) 0,6/1kV	2x2,5+T		
-AE182-11	0,02	+A3.C4-XA4:182-11	E1E-T01SV10	RZ1-K(AS) 0,6/1kV	5x2,5+T	396	B / BA1-1 / TT-5
		+A3.C4-XA4:182-11					
-AE182-12	0,02	+A3.C4-XA4:182-12	E1E-T01SV11	RZ1-K(AS) 0,6/1kV	5x2,5+T	636	B / BA1-1 / TT-5
-AE182-13	0,02	+A3.C4-XA4:182-13	E1E-T01SV13	RZ1-K(AS) 0,6/1kV	5x2,5+T	876	B / BA1-1 / TT-5
-AE182-14	0,02	+A3.C4-XA4:182-14	E1E-T01SV14	RZ1-K(AS) 0,6/1kV	5x2,5+T	1,116	B / BA1-1 / TT-5
-AE182-15	0,02	+A3.C4-XA4:182-15	E1E-T01SV15	RZ1-K(AS) 0,6/1kV	5x2,5+T	432	B / BA1-1 / CV-2 / BA2-1 / TT-6
-AE182-16	0,02	+A3.C4-XA4:182-16	E10E-T02	RZ1-K(AS) 0,6/1kV	5x2,5+T	672	B / BA1-1 / CV-2 / BA2-1 / TT-6
-AE182-17	0,02	+A3.C4-XA4:182-17	E11E-T02	RZ1-K(AS) 0,6/1kV	5x2,5+T	912	B / BA1-1 / CV-2 / BA2-1 / TT-6
-AE182-18	0,02	+A3.C4-XA4:182-18	E12E-T02	RZ1-K(AS) 0,6/1kV	5x2,5+T	1,152	B / BA1-1 / CV-2 / BA2-1 / TT-6
-AE182-21	0,02	+A3.C4-XA4:182-21	E20E-T01	RZ1-K(AS) 0,6/1kV	5x2,5+T	396	B / BA1-1 / TT-5
-AE182-22	0,02	+A3.C4-XA4:182-22	E21E-T01	RZ1-K(AS) 0,6/1kV	5x2,5+T	636	B / BA1-1 / TT-5
-AE182-23	0,02	+A3.C4-XA4:182-23	XA4	RZ1-K(AS) 0,6/1kV	5x2,5+T	876	B / BA1-1 / TT-5
-AE182-24	0,02	+A3.C4-XA4:182-24	XA4	RZ1-K(AS) 0,6/1kV	5x2,5+T	1,116	B / BA1-1 / TT-5
-AE182-26	0,02	+A3.C4-XA4:182-26	XA4	RZ1-K(AS) 0,6/1kV	5x2,5+T	432	B / BA1-1 / CV-2 / BA2-1 / TT-6
-AE182-27	0,02	+A3.C4-XA4:182-27	XA4	RZ1-K(AS) 0,6/1kV	5x2,5+T	672	B / BA1-1 / CV-2 / BA2-1 / TT-6
-AE182-28	0,02	+A3.C4-XA4:182-28	XA4	RZ1-K(AS) 0,6/1kV	5x2,5+T	912	B / BA1-1 / CV-2 / BA2-1 / TT-6
-AE183-11	0,01	+A3.C4-XA4:183-11	E27E-T01	RZ1-K(AS) 0,6/1kV	3x2,5+T	1,02	B / BA1-1 / TT-5
-AE183-12	0,01	+A3.C4-XA4:183-12	E28E-T02	RZ1-K(AS) 0,6/1kV	3x2,5+T	1,032	B / BA1-1 / CV-2 / BA2-1 / TT-6
-AE183-21	0,06	+A3.C4-XA4:183-21	E29E-T01	RZ1-K(AS) 0,6/1kV	5x2,5+T	204	B / BA1-1 / TT-5
-AE183-22	0,06	+A3.C4-XA4:183-22	E30E-T01	RZ1-K(AS) 0,6/1kV	5x2,5+T	372	B / BA1-1 / TT-5
-AE183-23	0,06	+A3.C4-XA4:183-23	E31E-T01	RZ1-K(AS) 0,6/1kV	5x2,5+T	540	B / BA1-1 / TT-5
-AE183-24	0,06	+A3.C4-XA4:183-24	E32E-T01	RZ1-K(AS) 0,6/1kV	5x2,5+T	708	B / BA1-1 / TT-5
-AE183-25	0,06	+A3.C4-XA4:183-25	E33E-T01	RZ1-K(AS) 0,6/1kV	5x2,5+T	876	B / BA1-1 / TT-5
-AE183-26	0,06	+A3.C4-XA4:183-26	E34E-T01	RZ1-K(AS) 0,6/1kV	5x2,5+T	1,02	B / BA1-1 / TT-5
-AE183-27	0,06	+A3.C4-XA4:183-27	E35E-T02	RZ1-K(AS) 0,6/1kV	5x2,5+T	216	B / BA1-1 / CV-2 / BA2-1 / TT-6
-AE183-28	0,06	+A3.C4-XA4:183-28	E36E-T02	RZ1-K(AS) 0,6/1kV	5x2,5+T	384	B / BA1-1 / CV-2 / BA2-1 / TT-6
-AE183-29	0,06	+A3.C4-XA4:183-29	E37E-T02	RZ1-K(AS) 0,6/1kV	5x2,5+T	552	B / BA1-1 / CV-2 / BA2-1 / TT-6
-AE183-30	0,06	+A3.C4-XA4:183-30	E1--T03SV12	RZ1-K(AS) 0,6/1kV	5x2,5+T	720	B / BA1-1 / CV-2 / BA2-1 / TT-6
		+A3.C4-XA4:183-30					
-AE183-31	0,06	+A3.C4-XA4:183-31	E1--T03SV13	RZ1-K(AS) 0,6/1kV	5x2,5+T	888	B / BA1-1 / CV-2 / BA2-1 / TT-6
		+A3.C4-XA4:183-31					
-AE183-32	0,06	+A3.C4-XA4:183-32	E1--T03SV13	RZ1-K(AS) 0,6/1kV	5x2,5+T	1,032	B / BA1-1 / CV-2 / BA2-1 / TT-6
		+A3.C4-XA4:183-32					
-AE184-25	0,02	+A3.C4-XA4:184-25	XA4	RZ1-K(AS) 0,6/1kV	5x2,5+T	1,152	B / BA1-1 / CV-2 / BA2-1 / TT-6
-FA-106-1	0,60	+A3.C5-XA5-106-1	PB01	RZ1-K(AS) 0,6/1kV	3x2.5+T	48	B/ BF1 / CV-1 / BF2 / F2 / Salida Pozo Bombeo 1
		-106-1					
-FA-106-2	0,60	+A3.C5-XA5-106-2	CT13	RZ1-K(AS) 0,6/1kV	3x2.5+T	54	B/ BF1 / CV-1 / BF2 / G1 / Salida Control Aguas
		-106-2					
-FA-106-3	0,60	+A3.C5-XA5-106-3	CT21	RZ1-K(AS) 0,6/1kV	3x2.5+T	60	B/ BF1 / CV-1 / BF2 / H2 / Salida Disponible Vía 2
		-106-3					
-FA-107-1	0,60	+A3.C5-XA5-107-1	CT01	RZ1-K(AS) 0,6/1kV	3x2.5+T	48	B / BF1 / A1 / Tubo visto hasta Cuarto Técnico de Red
-FA-107-2	0,60	+A3.C5-XA5-107-2	CT03	RZ1-K(AS) 0,6/1kV	3x2.5+T	72	B / BF1 / CV-1 / BF2 / F1 / Tubo visto hasta Servicio Aten. Cliente
-FA-107-3	0,60	+A3.C5-XA5-107-3	1-CT03	RZ1-K(AS) 0,6/1kV	3x2.5+T	72	B / BF1 / CV-1 / BF2 / F1 / Salida a vestuarios

REV.	CLASE DE MODIFICACION	FECHA	NOMBRE	COMP	OBRA
A	PRIMERA EMISIÓN	JUN 24	BIR		

BERRIKUSPENAK / REVISIONES

AHOLKULARIA/ CONSULTOR
CAF TURNKEY ENGINEERING

INGENIARI EGILEA
INGENIERO AUTOR
Colegiado Nº 4534

AHOLKULARIAREN ERREFERENTZIA
REFERENCIA CONSULTOR
TTE-II-21004ETS-IEE544

ERREFENTZIA
REFERENCIA
MDIAG-22-544 -A

EUSKO JAURLARITZA GOBIERNO VASCO
EKONOMIAREN GARAPEN ETA AZPIEGITURA SAILA
DEPARTAMENTO DE DESARROLLO ECONÓMICO E INFRAESTRUCTURAS

euskal trenbide sarea
PROIEKTUAREN IKUSKAPENA ETA ZUZENDARITZA
INSPECCION Y DIRECCION DEL PROYECTO

ESKALA ORIGINALA
ESCALA ORIGINAL
SE
EN DIN A1

ESKALA GRAFIKOA
ESCALA GRAFICA

PROIEKTUAREN IZENBURUA
TITULO DEL PROYECTO
ALTZA-GALTZARABORDA TARTEKO INSTALAZIO ELEKTRIKOEN ETA EKIPOEN PROIEKTUA
PROYECTO DE INSTALACIONES ELÉCTRICAS Y EQUIPOS DEL TRAMO DE ALTZA - GALTZARABORDA

PLANOAREN IZENBURUA
TITULO DEL PLANO
ESTACIÓN PASAIA
CUADRO AUXILIAR CA-1
LISTADO DE CABLES

PLANO ZK./ N. PLANO
544

ORRIA / HOJA
544/ 668

Resumen de cables

Nombre de cable	Potencia [kW]	Origen (de)	Destino (hasta)	Tipo de cable	Sección [mm]	Longitud [m]	Rutado Conducciones
-FA-108-1	0,60	+A3.C5-XA5-108-1	CT04	RZ1-K(AS) 0,6/1kV	3x2.5+T	72	B / BF1 / CV-1 / BF2 / F1 / Salida a vestuarios
		-108-1					
-FA-108-2	0,60	+A3.C5-XA5-108-2	CT05	RZ1-K(AS) 0,6/1kV	3x2.5+T	84	B / BF1 / CV-1 / BF2 / G2 / Salida Cuarto Limpieza
		-108-2					
-FA-108-3	0,60	+A3.C5-XA5-108-3	CT06	RZ1-K(AS) 0,6/1kV	3x2.5+T	90	B / BF1 / CV-1 / BF2 / H1 / Salida Cuarto Operadores
-FA-109-1	0,60	-109-1	M01	RZ1-K(AS) 0,6/1kV	3x2.5+T	72	B / BF1 / A1 / Salida Vestibulo
-FA-110-1	0,60	+A3.C5-XA5-110-1	G14-CT21	RZ1-K(AS) 0,6/1kV	3x2.5+T	180	B / BA1-2 / K1 /salida Disponible Vía 1
		-110-1					
-FA-110-2	0,60	+A3.C5-XA5-110-2	G15-VB01-CB01	RZ1-K(AS) 0,6/1kV	3x4+T	228	B / BA1-2 / CV-1 / BA2-2/ H / Salida Cuarto E.B.A.
-FA-110-3	0,60	+A3.C5-XA5-110-3	G16-PB02	RZ1-K(AS) 0,6/1kV	3x2.5+T	192	B / BA1-2 / CV-1 / BA2-2 / J2 / Salida Pozo Bombeo 2
		-110-3					
-FA-111	5,00	+A3.C5-XA5-111	G17-T01	RZ1-K(AS) 0,6/1kV	5x10+T	300	B / BF1 / TT-3
-FA-112	5,00	+A3.C5-XA5-112	G24-T02	RZ1-K(AS) 0,6/1kV	5x6+T	252	B / BF1 / CV-1 / TT-4
-FA-113	5,00	+A3.C5-XA5-113	G25-T01	RZ1-K(AS) 0,6/1kV	5x(1x35)+T	660	B / BF1 / CV-1 / BF2-2 / CV-2 / TT-5
-FA-117	5,00	+A3.C5-XA5-117	G29-M01	RZ1-K(AS) 0,6/1kV	5x(1x50) +T	1,104	B / BF1 / CV-1 / BF2-2 / TT-6
-FA101-1	2,14	+A3.C1-XA1:101-1	F4-CT09	RZ1-K(AS) 0,6/1kV	4x2.5+T	36	B/A1/Salida a Centro de Transformacion
-FA101-2	2,14	+A3.C1-XA1:101-2	F4-CT07	RZ1-K(AS) 0,6/1kV	4x2.5+T	36	B / A1/ Salida a Centro de Trans.
-FA101-3	0,20	+A3.C1-XA1:101-3	F4-CT11	RZ1-K(AS) 0,6/1kV	4x2.5+T	42	B / BF1 / C1 / Salida a Cuarto Señ. y Com.
-FA101-4	0,03	+A3.C1-XA1:101-4	F4-CT03-CT04	RZ1-K(AS) 0,6/1kV	4x2.5+T	72	B/ BF1 / CV-1 / BF2 / F1 / Salida a vestuarios
-FA101-5	1,35	:101-5		RZ1-K(AS) 0,6/1kV	4x2.5+T	192	B /BA1-2 / L2
-FA101-6	1,35	+A3.C1-XA1:101-6	F4-CT19	RZ1-K(AS) 0,6/1kV	4x2.5+T	240	B / BA1-2 / CV-1 / BA2-2 / I1
-FA101-7	0,01	+A3.C1-XA1:101-7	J3N-CT07	RZ1-K(AS) 0,6/1kV	3x2.5+T	24	Interior Cuarto B.T.
-FA101-8	0,01	+A3.C1-XA1:101-8	XA1	RZ1-K(AS) 0,6/1kV	3x2.5+T	24	Interior Cuarto B.T.
-FA101-9	0,01	+A3.C1-XA1:101-9	XA1	RZ1-K(AS) 0,6/1kV	3x2.5+T	36	B / BF1 / D / Salida a Sec. Cat.
-FA101-10	0,01	+A3.C1-XA1:101-10	XA1	RZ1-K(AS) 0,6/1kV	3x2.5+T	48	B / BF1 / D / Salida a Sec. Cat.
-FA101-11	0,01	+A3.C1-XA1:101-11	XA1	RZ1-K(AS) 0,6/1kV	3x2.5+T	54	B / BF1 / C1 / Salida a Cuarto Señ. y Com.
-FA101-12	0,01	+A3.C1-XA1:101-12	XA1	RZ1-K(AS) 0,6/1kV	3x2.5+T	36	B / A1 / Salida a Centro de Trans.
-FA101-13	0,01	+A3.C1-XA1:101-13	XA1	RZ1-K(AS) 0,6/1kV	3x2.5+T	24	Interior Cuarto B.T.
-FA101-14	0,01	+A3.C1-XA1:101-14	XA1	RZ1-K(AS) 0,6/1kV	3x2.5+T	72	B / BF1 / CV-1 / BF2 / F1 / Salida a vestuarios
-FA101-15	0,01	+A3.C1-XA1:101-15	XA1	RZ1-K(AS) 0,6/1kV	3x2.5+T	66	B / BF1 / CV-1 / BF2 / F1 / Salida a vestuarios
-FA101-16	4,12	+A3.C1-XA1:101-16	F103-CT12	RZ1-K(AS) 0,6/1kV	4x2.5+T	72	B / BF1 / C1 / Salida a Cuarto Señ. y Com.
-FA101-17	4,12	+A3.C1-XA1:101-17	F105-CT01	RZ1-K(AS) 0,6/1kV	4x2.5+T	90	B / BF1 / CV-1 / BF2 / F1 / Tubo visto hasta Servicio Aten. Cliente
-FA101-18	4,12	+A3.C1-XA1:101-18	F107-CT16	RZ1-K(AS) 0,6/1kV	4x2.5+T	222	B / BF1 / L2 / Tubo visto hasta Cuarto Técnico
-FA101-19	1,08	+A3.C1-XA1:101-19	F109-CT02	RZ1-K(AS) 0,6/1kV	4x2.5+T	66	B / BF1 / A1 / Tubo visto hasta Cuarto Técnico de Red
-FA101-20	1,08	+A3.C1-XA1:101-20	F110-CT06	RZ1-K(AS) 0,6/1kV	4x2,5 +T	102	B / BF1 / CV-1 / BF2 / H3 / Salida a Cuarto de Operadores
-FA101-21	1,08	+A3.C1-XA1:101-21	F111-CT18	RZ1-K(AS) 0,6/1kV	4x+T	222	B / BF1 / L2 / Tubo visto hasta Auxiliar Comunicaciones
-FA103	6	+A3.C1-XA1:103	G3N-T3-T01	RZ1-K(AS) 0,6/1kV	4x6+T	200	"B"/TT-3/Tomas T3 Túnel
-FA104	6	+A3.C1-XA1:104	G3N-T3-T02	RZ1-K(AS) 0,6/1kV	4x6+T	200	"B"/CV-2/TT-4/Tomas T3 Túnel
-FA105-1	0,60	+A3.C1-XA1:105-1	G3N-T4-GB01	RZ1-K(AS) 0,6/1kV	3x6+T	168	B / BA1-2 / Salida Andén Vía 1
-FA105-2	0,60	+A3.C1-XA1:105-2	G3N-T4-GB02	RZ1-K(AS) 0,6/1kV	3x6+T	192	B / BA1-2 / CV-1 / BA2-2 / Salida Andén Vía 2
-FA114	5,00	+A3.C5-XA5:114	G26-T02	RZ1-K(AS) 0,6/1kV	5x(1x35)+T	624	B / BF1 / CV-1 / BF2-2 / TT-6
-FA115	5,00	+A3.C5-XA5:115	G27-T01	RZ1-K(AS) 0,6/1kV	5x(1x50)+T	1,14	B / BF1 / CV-1 / BF2-2 / CV-2 / TT-5
-FA116	1,00	+A3.C5-XA5:116	G28-T02	RZ1-K(AS) 0,6/1kV	3x2,5+T	72	B / BA1-1 / A1 / Salida Vestibulo
-FA154-1	0,60	+A3.C6-XA6:154-1	G3E-T4-CT09	RZ1-K(AS) 0,6/1kV	3x2,5+T	36	B / A2 / Salida Centro Trans.
-FA154-2	0,60	+A3.C6-XA6:154-2	G3E-T4-CT07	RZ1-K(AS) 0,6/1kV	3x2,5+T	24	Interior Cuarto B.T.
-FA154-3	0,60	+A3.C6-XA6:154-3	G3E-T4-CT11	RZ1-K(AS) 0,6/1kV	3x2,5+T	42	B / BF1 / D / Salida Secc. Cat.

OHARRAK:
NOTAS:

REV.	CLASE DE MODIFICACION	FECHA	NOMBRE	COMP	OBRA
A	PRIMERA EMISIÓN	JUN 24	BIR		

BERRIKUSPENAK / REVISIONES

AHOLKULARIA/ CONSULTOR: CAF TURNKEY ENGINEERING
INGENIARI EGILEA INGENIERO AUTOR: Colegiado Nº 4534

AHOLKULARIAREN ERREFERENTZIA REFERENCIA CONSULTOR: TTE-II-21004ETS-IEE545
ERREFENTZIA REFERENCIA: **MDIAG-22-545 -A**

EUSKO JAURLARITZA GOBIERNO VASCO
EKONOMIAREN GARAPEN ETA AZPIEGITURA SAILA
DEPARTAMENTO DE DESARROLLO ECONÓMICO E INFRAESTRUCTURAS

euskal trenbide sarea
PROIEKTUAREN IKUSKAPENA ETA ZUZENDARITZA
INSPECCION Y DIRECCION DEL PROYECTO

ESKALA ORIGINALA
ESCALA ORIGINAL: **SE**
EN DIN A1

ESKALA GRAFIKOA
ESCALA GRAFICA

PROIEKTUAREN IZENBURUA
TITULO DEL PROYECTO
ALTZA-GALTZARABORDA TARTEKO INSTALAZIO ELEKTRIKOEN ETA EKIPOEN PROIEKTUA
PROYECTO DE INSTALACIONES ELÉCTRICAS Y EQUIPOS DEL TRAMO DE ALTZA - GALTZARABORDA

PLANOAREN IZENBURUA
TITULO DEL PLANO
ESTACIÓN PASAIA
CUADRO AUXILIAR CA-1
LISTADO DE CABLES

PLANO ZK./ N. PLANO: 545
ORRIA / HOJA: 545/ 668

Resumen de cables

Nombre de cable	Potencia [kW]	Origen (de)	Destino (hasta)	Tipo de cable	Sección [mm]	Longitud [m]	Rutado Conducciones
-FA154-4	0,60	+A3.C6-XA6:154-4	G3E-T4-CT12	RZ1-K(AS) 0,6/1kV	3x2,5+T	42	B / BF1 / C / Salida Cuarto Señ. Y Com.
-FA155	5	+A3.C6-XA6:155	G3E-T4-CT01	RZ1-K(AS) 0,6/1kV	5x2,5+T	96	B / BF1 / C / Salida Cuarto Señ. Y Com.
-FA156	0.150	+A3.C6-XA6:156	E1S-CT01	RZ1-K(AS) 0,6/1kV	1x2,5+1x2,5+1x2,5 T	60	B2/BA2-2/D
-FA157	5	+A3.C5-XA5:157	J3E-CT18	RZ1-K(AS) 0,6/1kV	4x6+T	45	"B"/Salida a Cuarto Corrientes Débiles
-FA158-1	0,60	+A3.C6-XC6:158-1	G26-T4-CT16	RZ1-K(AS) 0,6/1kV	3x2,5+T	180	B / BA1-2 / L2 / Tubo visto hasta Cuarto Técnico
-FA158-2	0,60	+A3.C6-XC6:158-2	G26-T4-CT18	RZ1-K(AS) 0,6/1kV	3x2,5+T	192	B / BA1-2 / L2 / Tubo visto hasta Auxiliar Comunicaciones
-FA158-3	0,60	+A3.C6-XC6:158-3	G26-T4-CT21	RZ1-K(AS) 0,6/1kV	3x2,5+T		
-FA184	5,00			RZ1-K(AS) 0,6/1kV	5x2,5+T	48	B / BF1 / C / Salida Cuarto Señ. Y Com.
-FA185	5,00			RZ1-K(AS) 0,6/1kV	5x2,5+T	60	B / BF1 / CV-1 / BF2 / F1 / Tubo visto hasta Servicio Aten. Cliente
-FA304	0,50		Q304	RZ1-K(AS) 0,6/1kV	3x2,5+T	24	Interior Cuarto B.T.
-FA306	0,20	+A3.C4-XA4:306	XA4	RZ1-K(AS) 0,6/1kV	3x2,5+T	24	Interior Cuarto B.T.
-FA307	1,00	+A3.C4-XA4:307	XA4	RZ1-K(AS) 0,6/1kV	3x2,5+T	72	B / BF1 / A1 / Salida a Vestibulo
-FS311	5.5	+A3.C5-XA5:311	J3S-ST	RZ1-K(AS) 0,6/1kV	3x(1x6)+1x6+1x6 T	30	B2/BA2-2/B1
-FS312-11	0,50	+A3.C5-XA5:312-11	E1E-ES31E	RZ1-K(AS) 0,6/1kV	3x2,5+T	78	Interior Cuarto B.T.
-FS312-12	0,50	+A3.C5-XA5:312-12	E1E-ES32E	RZ1-K(AS) 0,6/1kV	3x2,5+T	72	Interior Cuarto B.T.
-W07I16S		+A3.C1-XB1	S1	RZ1-K(AS) 0,6/1kV	2x1,5+T	80	"B"/BC-1/Pulsadores
-W07I17S		+A3.C1-XB1	S2	RZ1-K(AS) 0,6/1kV	2x1,5+T	80	"B"/CV-2/BC-2/Pulsadores
-W8E1				RZ1-K(AS) 0,6/1kV	2x1,5+T	80	"B"/BC-1/Pulsadores

OHARRAK:
NOTAS:

REV.	CLASE DE MODIFICACION	FECHA	NOMBRE	COMP	OBRA
A	PRIMERA EMISIÓN	JUN 24	BIR		

BERRIKUSPENAK / REVISIONES

AHOLKULARIA/ CONSULTOR
CAF TURNKEY ENGINEERING

INGENIARI EGILEA
INGENIERO AUTOR
Colegiado Nº 4534

AHOLKULARIAREN ERREFERENTZIA
REFERENCIA CONSULTOR
TTE-II-21004ETS-IEE546

ERREFENTZIA
REFERENCIA
MDIAG-22-546 -A

EUSKO JAURLARITZA GOBIERNO VASCO
EKONOMIAREN GARAPEN ETA AZPIEGITURA SAILA
DEPARTAMENTO DE DESARROLLO ECONÓMICO E INFRAESTRUCTURAS

euskal trenbide sarea
PROIEKTUAREN IKUSKAPENA ETA ZUZENDARITZA
INSPECCION Y DIRECCION DEL PROYECTO

ESKALA ORIGINALA
ESCALA ORIGINAL
SE
EN DIN A1

ESKALA GRAFIKOA
ESCALA GRAFICA

PROIEKTUAREN IZENBURUA
TITULO DEL PROYECTO
ALTZA-GALTZARABORDA TARTEKO INSTALAZIO ELEKTRIKOEN ETA EKIPOEN PROIEKTUA
PROYECTO DE INSTALACIONES ELÉCTRICAS Y EQUIPOS DEL TRAMO DE ALTZA - GALTZARABORDA

PLANOAREN IZENBURUA
TITULO DEL PLANO
ESTACIÓN PASAIA
CUADRO AUXILIAR CA-1
LISTADO DE CABLES

PLANO ZK./ N. PLANO
546

ORRIA / HOJA
546/ 668

0	1	2	3	4	5	6	7	8	9

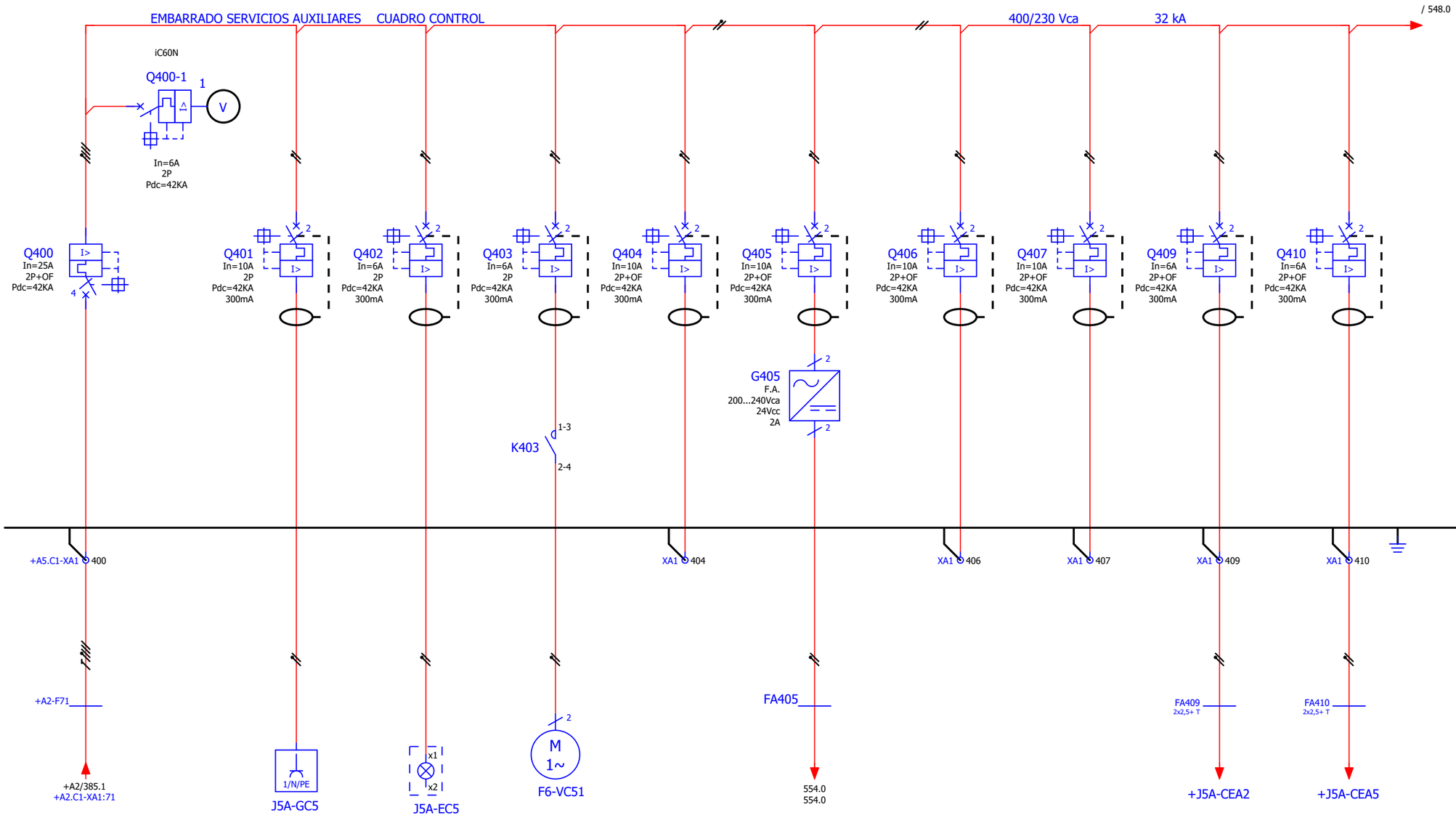

ALIMENTACIÓN SERVICIOS AUXILIARES DESDE CGBT	TOMACORRIENTE CUADRO 2P+T 10/16A	ALUMBRADO CUADRO	VENTILACIÓN CUADRO	Reserva	ALIMENTACION RELES DE INUNDACION	Reserva	CUARTO DE BAJA TENSIÓN (CD-1)	CUADRO GENERAL BAJA TENSIÓN	CUADRO GENERAL CONTROL
							ALIMENTACIÓN CUADROS DETECCIÓN DE INCENDIOS	ALIMENTACIÓN CENTRAL DE EXTINCIÓN	

OHARRAK:
NOTAS:

REV.	CLASE DE MODIFICACION	FECHA	NOMBRE	COMP	OBRA
A	PRIMERA EMISIÓN	JUN 24	BIR		

BERRIKUSPENAK / REVISIONES

AHOLKULARIA / CONSULTOR
CAF TURNKEY ENGINEERING

INGENIARI EGILEA
INGENIERO AUTOR
Colegiado Nº 4534

AHOLKULARIAREN ERREFERENTZIA
REFERENCIA CONSULTOR
TTE-II-21004ETS-IEE547

ERREFENTZIA
REFERENCIA
MDIAG-22-547 -A

EUSKO JAURLARITZA GOBIERNO VASCO
EKONOMIAREN GARAPEN ETA AZPIEGITURA SAILA
DEPARTAMENTO DE DESARROLLO ECONÓMICO E INFRAESTRUCTURAS

euskal trenbide sarea
PROIEKTUAREN IKUSKAPENA ETA ZUZENDARITZA
INSPECCION Y DIRECCION DEL PROYECTO

ESKALA ORIGINALA
ESCALA ORIGINAL
SE
EN DIN A1

ESKALA GRAFIKOA
ESCALA GRAFICA

PROIEKTUAREN IZENBURUA
TITULO DEL PROYECTO
ALTZA-GALTZARABORDA TARTEKO INSTALAZIO ELEKTRIKOEN ETA EKIPOEN PROIEKTUA
PROYECTO DE INSTALACIONES ELÉCTRICAS Y EQUIPOS DEL TRAMO DE ALTZA - GALTZARABORDA

PLANOAREN IZENBURUA
TITULO DEL PLANO
ESTACIÓN PASAIA
CUADRO GENERAL DE CONTROL
ESQUEMA UNIFILAR

PLANO ZK./ N. PLANO
547

ORRIA / HOJA
547/ 668

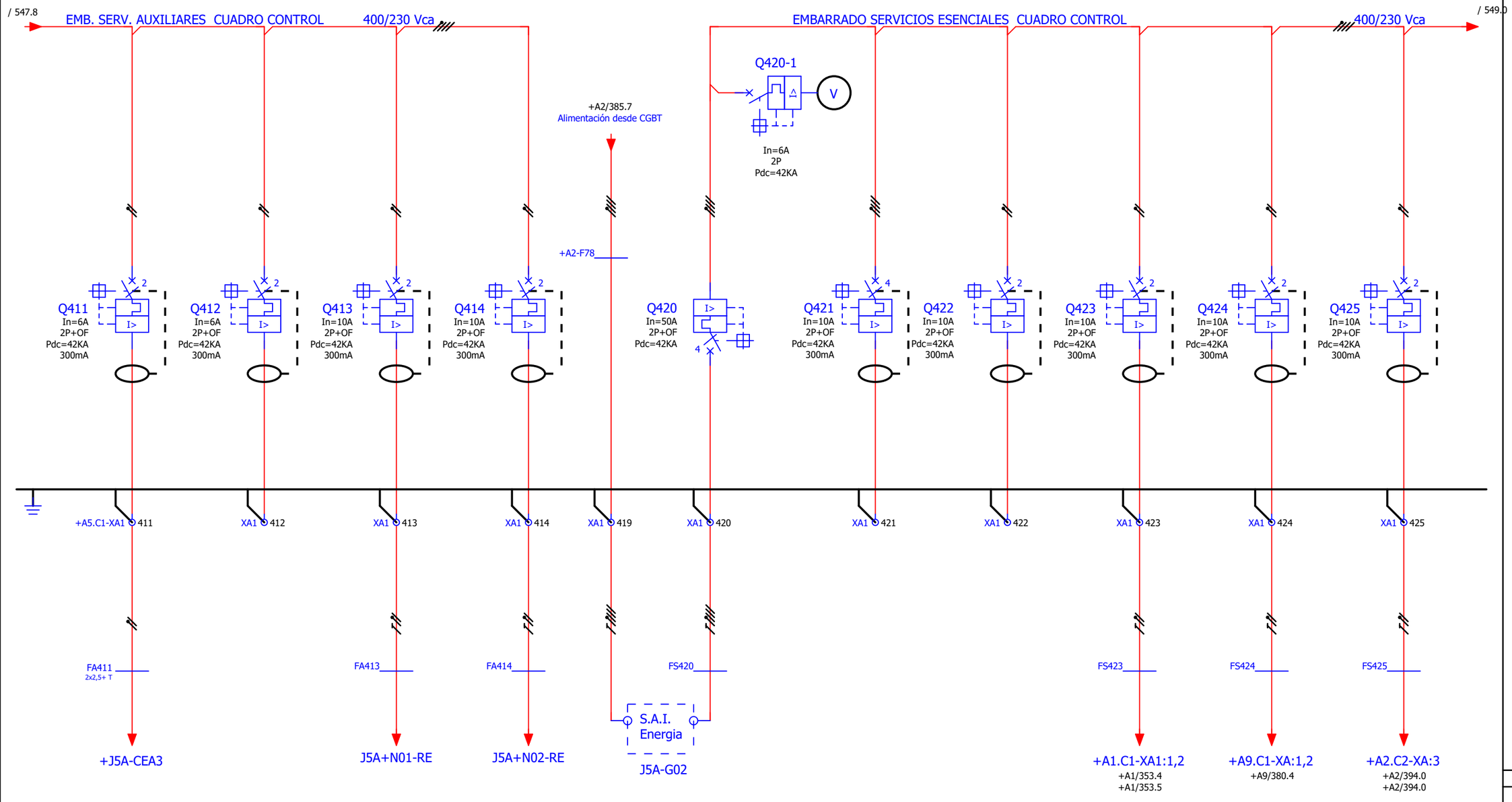

CUADRO AUXILIAR CA-1	RESERVA	ANDÉN VÍA 1	ANDÉN VÍA 2	ALIMENTACIÓN A S.A.I.	RESERVA	ALIMENTACIÓN SERVICIOS ESENCIALES CUADRO CA-2	CELDAS 13,2 kV	CUADRO SEC. TRAFOS	CUADRO C.G.B.T.
ALIMENTACIÓN CENTRAL DE EXTINCIÓN		ALIMENTACIÓN AUXILIAR SENSORES REGULACIÓN ALUMBRADO				ACOMETIDA A CIRCUITO MANDO INTERRUPTORES			

OHARRAK:
NOTAS:

REV.	CLASE DE MODIFICACION	FECHA	NOMBRE	COMP	OBRA
A	PRIMERA EMISIÓN	JUN 24	BIR		

BERRIKUSPENAK / REVISIONES

AHOLKULARIA/ CONSULTOR
CAF TURNKEY ENGINEERING

INGENIARI EGILEA
INGENIERO AUTOR
Colegiado Nº 4534

AHOLKULARIAREN ERREFERENTZIA
REFERENCIA CONSULTOR
TTE-II-21004ETS-IEE548

ERREFENTZIA
REFERENCIA
MDIAG-22-548 -A

EUSKO JAURLARITZA GOBIERNO VASCO
EKONOMIAREN GARAPEN ETA AZPIEGITURA SAILA
DEPARTAMENTO DE DESARROLLO ECONÓMICO E INFRAESTRUCTURAS

euskal trenbide sarea
PROIEKTUAREN IKUSKAPENA ETA ZUZENDARITZA
INSPECCION Y DIRECCION DEL PROYECTO

ESKALA ORIGINALA
ESCALA ORIGINAL
SE
EN DIN A1

ESKALA GRAFIKOA
ESCALA GRAFICA

PROIEKTUAREN IZENBURUA
TITULO DEL PROYECTO
ALTZA-GALTZARABORDA TARTEKO INSTALAZIO ELEKTRIKOEN ETA EKIPOEN PROIEKTUA
PROYECTO DE INSTALACIONES ELÉCTRICAS Y EQUIPOS DEL TRAMO DE ALTZA - GALTZARABORDA

PLANOAREN IZENBURUA
TITULO DEL PLANO
ESTACIÓN PASAIA
CUADRO GENERAL DE CONTROL
ESQUEMA UNIFILAR

PLANO ZK./ N. PLANO
548

ORRIA / HOJA
548/ 668

OHARRAK:
NOTAS:

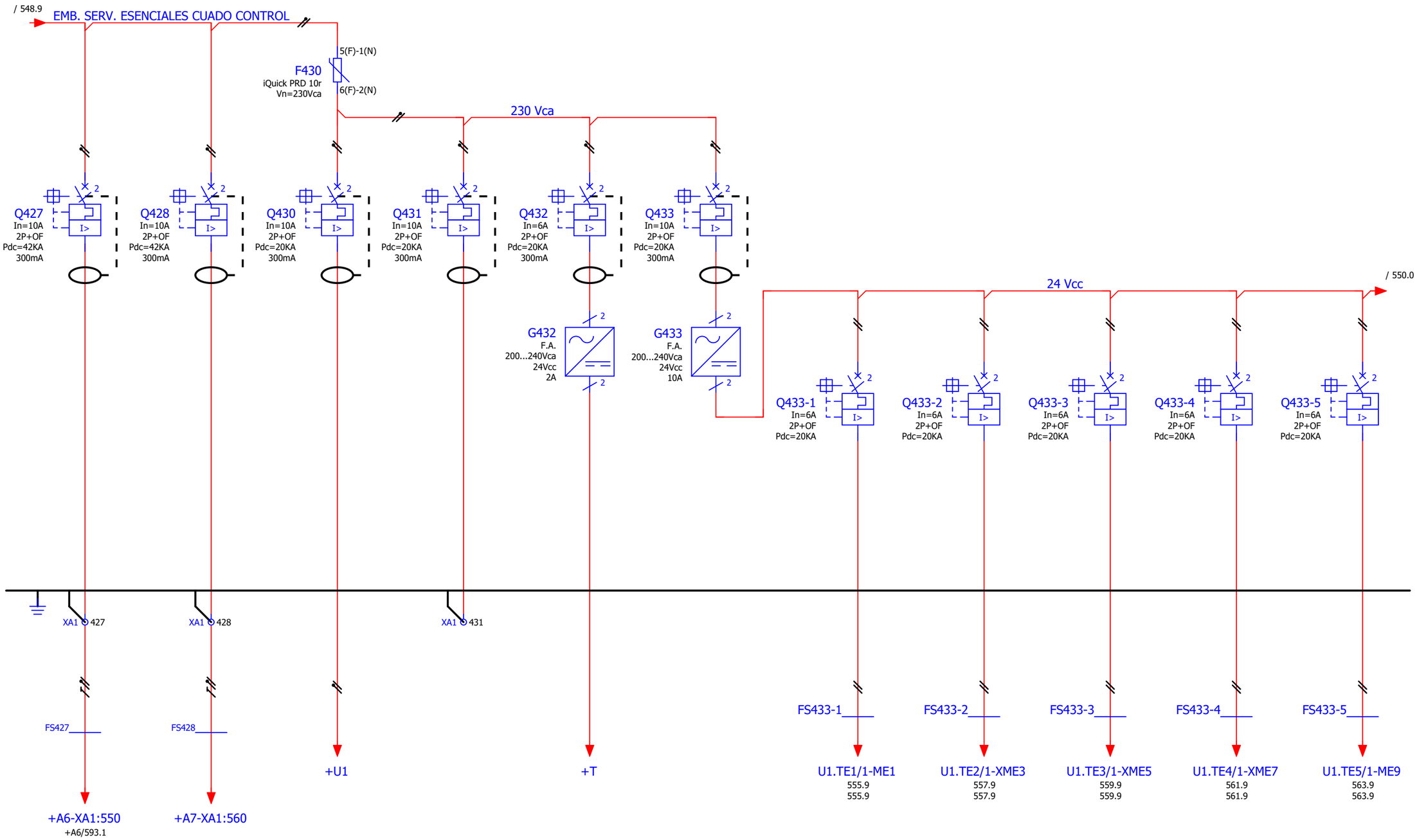

VE-1	VE-2	ALIMENTACIÓN PLC CUADRO	Reserva	ALIMENTACIÓN RED DE COMUNICACIONES	FUENTE ALIMENTACIÓN MODULOS	MODULO DE ENTRADAS DIGITALES ME1 Y ME2	MODULO DE ENTRADAS DIGITALES ME3 Y ME4	MODULO DE ENTRADAS DIGITALES ME5 Y ME6	MODULO DE ENTRADAS DIGITALES ME7 Y ME8	MODULO DE ENTRADAS DIGITALES ME9 Y ME10
ACOMETIDA A CUADRO CONTROL LOCAL										

REV.	CLASE DE MODIFICACION	FECHA	NOMBRE	COMP	OBRA
A	PRIMERA EMISIÓN	JUN 24	BIR		

BERRIKUSPENAK / REVISIONES

AHOLKULARIA / CONSULTOR
CAF TURNKEY ENGINEERING

INGENIARI EGILEA
INGENIERO AUTOR
Colegiado Nº 4534

AHOLKULARIAREN ERREFERENTZIA
REFERENCIA CONSULTOR
TTE-II-21004ETS-IEE549

ERREFENTZIA
REFERENCIA
MDIAG-22-549 -A

EUSKO JAURLARITZA GOBIERNO VASCO
EKONOMIAREN GARAPEN ETA AZPIEGITURA SAILA
DEPARTAMENTO DE DESARROLLO ECONÓMICO E INFRAESTRUCTURAS

etS euskal trenbide sarea
PROIEKTUAREN IKUSKAPENA ETA ZUZENDARITZA
INSPECCION Y DIRECCION DEL PROYECTO

ESKALA ORIGINALA
ESCALA ORIGINAL
SE
EN DIN A1

ESKALA GRAFIKOA
ESCALA GRAFICA

PROIEKTUAREN IZENBURUA
TITULO DEL PROYECTO
ALTZA-GALTZARABORDA TARTEKO INSTALAZIO ELEKTRIKOEN ETA EKIPOEN PROIEKTUA
PROYECTO DE INSTALACIONES ELÉCTRICAS Y EQUIPOS DEL TRAMO DE ALTZA - GALTZARABORDA

PLANOAREN IZENBURUA
TITULO DEL PLANO
ESTACIÓN PASAIA
CUADRO GENERAL DE CONTROL
ESQUEMA UNIFILAR

PLANO ZK./ N. PLANO
549

ORRIA / HOJA
549/ 668

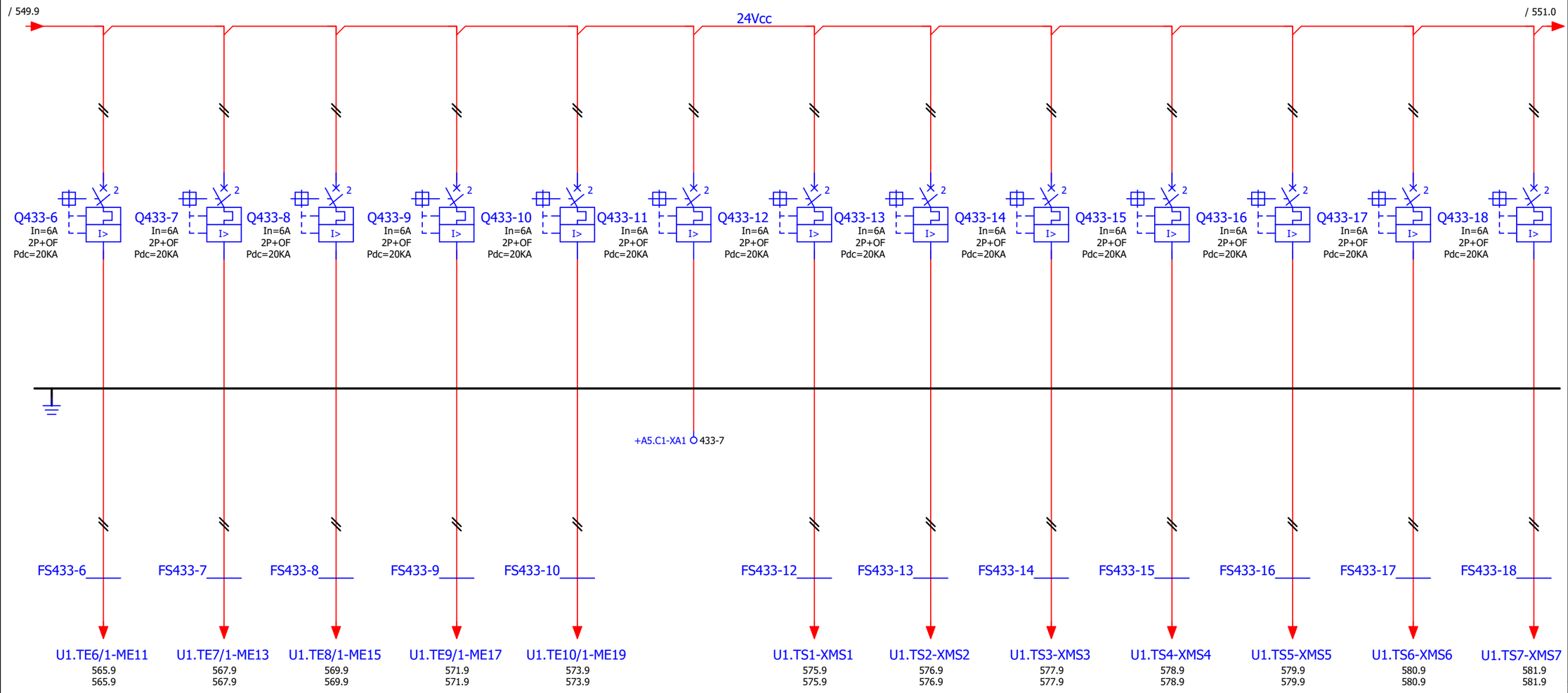

OHARRAK:
NOTAS:

REV.	CLASE DE MODIFICACION	FECHA	NOMBRE	COMP	OBRA
A	PRIMERA EMISIÓN	JUN 24	BIR		

BERRIKUSPENAK / REVISIONES

MODULO DE ENTRADAS DIGITALES ME11 Y ME12	MODULO DE ENTRADAS DIGITALES ME13 Y ME14	MODULO DE ENTRADAS DIGITALES ME15 Y ME16	MODULO DE ENTRADAS DIGITALES ME17 Y ME18	MODULO DE ENTRADAS DIGITALES ME19 Y ME20	Reserva	MODULO DE SALIDAS DIGITALES MS1	MODULO DE SALIDAS DIGITALES MS2	MODULO DE SALIDAS DIGITALES MS3	MODULO DE SALIDAS DIGITALES MS4	MODULO DE SALIDAS DIGITALES MS5	MODULO DE SALIDAS DIGITALES MS6	MODULO DE SALIDAS DIGITALES MS7

AHOLKULARIA / CONSULTOR
CAF TURNKEY ENGINEERING

INGENIARI EGILEA
INGENIERO AUTOR
Colegiado Nº 4534

AHOLKULARIAREN ERREFERENTZIA
REFERENCIA CONSULTOR
TTE-II-21004ETS-IEE550

ERREFENTZIA
REFERENCIA
MDIAG-22-550 -A

EUSKO JAURLARITZA GOBIERNO VASCO
EKONOMIAREN GARAPEN ETA AZPIEGITURA SAILA
DEPARTAMENTO DE DESARROLLO ECONÓMICO E INFRAESTRUCTURAS

euskal trenbide sarea
PROIEKTUAREN IKUSKAPENA ETA ZUZENDARITZA
INSPECCION Y DIRECCION DEL PROYECTO

ESKALA ORIGINALA
ESCALA ORIGINAL
SE
EN DIN A1

ESKALA GRAFIKOA
ESCALA GRAFICA

PROIEKTUAREN IZENBURUA
TITULO DEL PROYECTO
ALTZA-GALTZARABORDA TARTEKO INSTALAZIO ELEKTRIKOEN ETA EKIPOEN PROIEKTUA
PROYECTO DE INSTALACIONES ELÉCTRICAS Y EQUIPOS DEL TRAMO DE ALTZA - GALTZARABORDA

PLANOAREN IZENBURUA
TITULO DEL PLANO
ESTACIÓN PASAIA
CUADRO GENERAL DE CONTROL
ESQUEMA UNIFILAR

PLANO ZK./ N. PLANO
550

ORRIA / HOJA
550/ 668

0	1	2	3	4	5	6	7	8	9

OHARRAK:
NOTAS:

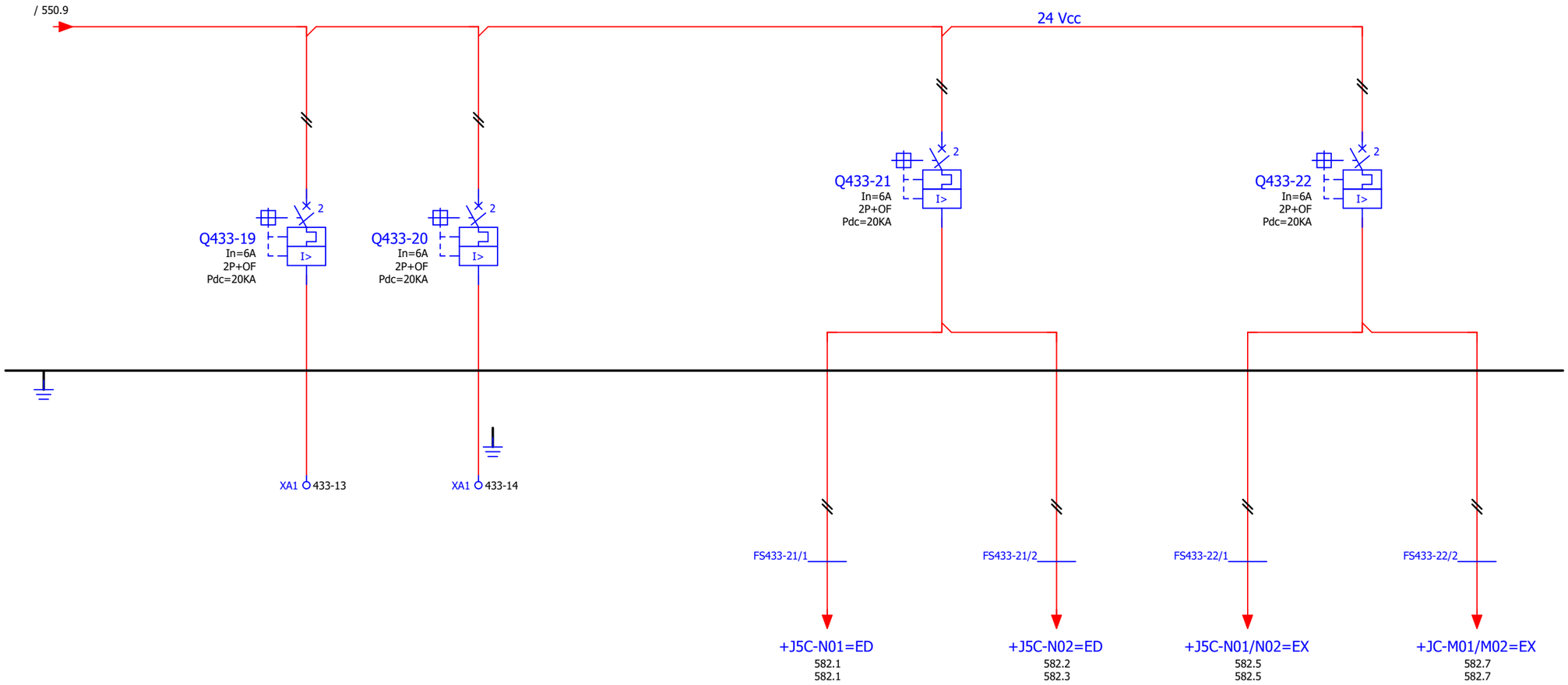

	Reserva	Reserva	DIRECTO ANDÉN VÍA 1	DIRECTO ANDÉN VÍA 2	INDIRECTO ANDÉN VÍA 1 Y 2	ALUMBRADO VESTIBULO	

REGULACIÓN ALUMBRADO ANDENES Y MEZZANINAS
AMPLIACIÓN DE SEÑAL

REV.	CLASE DE MODIFICACION	FECHA	NOMBRE	COMP	OBRA
A	PRIMERA EMISIÓN	JUN 24	BIR		

BERRIKUSPENAK / REVISIONES

AHOLKULARIA / CONSULTOR
CAF TURNKEY ENGINEERING

INGENIARI EGILEA
INGENIERO AUTOR
Colegiado Nº 4534

AHOLKULARIAREN ERREFERENTZIA
REFERENCIA CONSULTOR
TTE-II-21004ETS-IEE551

ERREFENTZIA
REFERENCIA
MDIAG-22-551 -A

EUSKO JAURLARITZA GOBIERNO VASCO
EKONOMIAREN GARAPEN ETA AZPIEGITURA SAILA
DEPARTAMENTO DE DESARROLLO ECONÓMICO E INFRAESTRUCTURAS

euskal trenbide sarea
PROIEKTUAREN IKUSKAPENA ETA ZUZENDARITZA
INSPECCION Y DIRECCION DEL PROYECTO

ESKALA ORIGINALA
ESCALA ORIGINAL
SE
EN DIN A1

ESKALA GRAFIKOA
ESCALA GRAFICA

PROIEKTUAREN IZENBURUA
TITULO DEL PROYECTO
ALTZA-GALTZARABORDA TARTEKO INSTALAZIO ELEKTRIKOEN ETA EKIPOEN PROIEKTUA
PROYECTO DE INSTALACIONES ELÉCTRICAS Y EQUIPOS DEL TRAMO DE ALTZA - GALTZARABORDA

PLANOAREN IZENBURUA
TITULO DEL PLANO
ESTACIÓN PASAIA
CUADRO GENERAL DE CONTROL
ESQUEMA UNIFILAR

PLANO ZK./ N. PLANO
551

ORRIA / HOJA
551/ 668

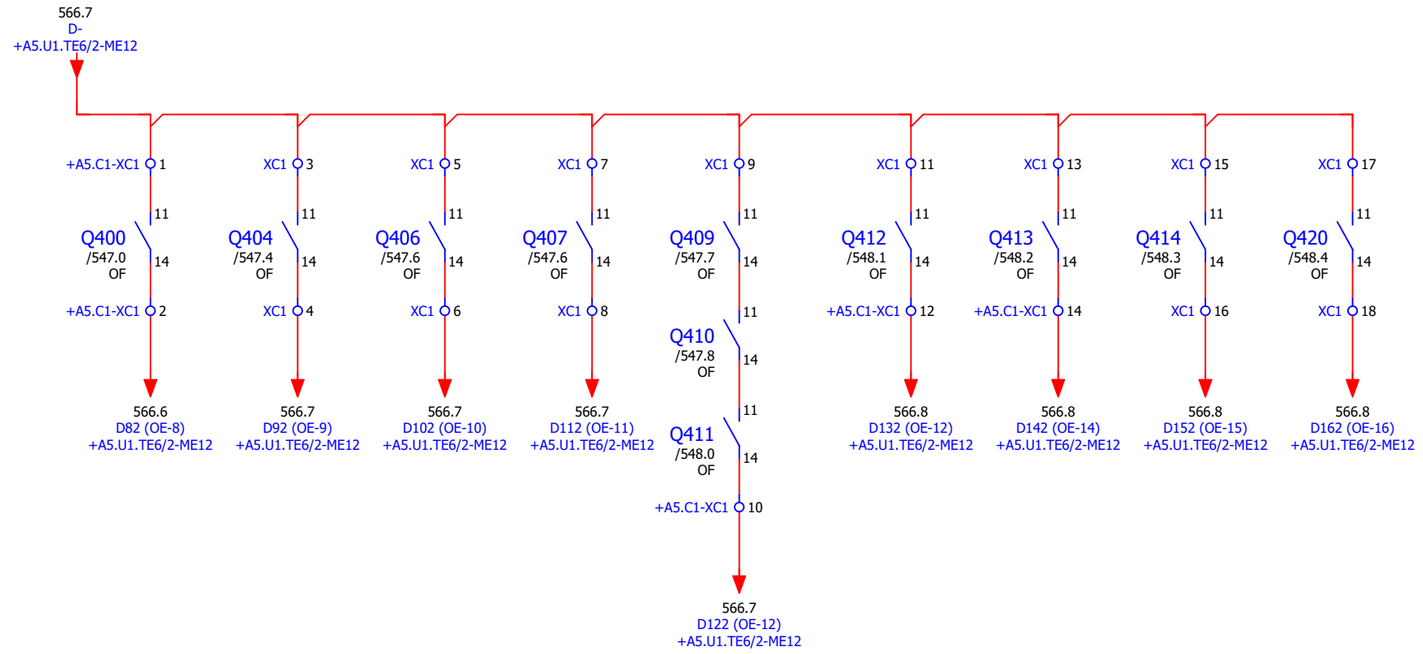



SERVICIOS AUXILIARES

OHARRAK:
NOTAS:

REV.	CLASE DE MODIFICACION	FECHA	NOMBRE	COMP	OBRA
A	PRIMERA EMISIÓN	JUN 24	BIR		

BERRIKUSPENAK / REVISIONES

AHOLKULARIA/ CONSULTOR
CAF TURNKEY ENGINEERING

INGENIARI EGILEA
INGENIERO AUTOR
Colegiado Nº 4534

AHOLKULARIAREN ERREFERENTZIA
REFERENCIA CONSULTOR
TTE-II-21004ETS-IEE552

ERREFENTZIA
REFERENCIA
MDIAG-22-552 -A

EUSKO JAURLARITZA GOBIERNO VASCO
EKONOMIAREN GARAPEN ETA AZPIEGITURA SAILA
DEPARTAMENTO DE DESARROLLO ECONÓMICO E INFRAESTRUCTURAS

etS euskal trenbide sarea
PROIEKTUAREN IKUSKAPENA ETA ZUZENDARITZA
INSPECCION Y DIRECCION DEL PROYECTO

ESKALA ORIGINALA
ESCALA ORIGINAL
SE
EN DIN A1

ESKALA GRAFIKOA
ESCALA GRAFICA

PROIEKTUAREN IZENBURUA
TITULO DEL PROYECTO
ALTZA-GALTZARABORDA TARTEKO INSTALAZIO ELEKTRIKOEN ETA EKIPOEN PROIEKTUA
PROYECTO DE INSTALACIONES ELÉCTRICAS Y EQUIPOS DEL TRAMO DE ALTZA - GALTZARABORDA

PLANOAREN IZENBURUA
TITULO DEL PLANO
ESTACIÓN PASAIA
CUADRO GENERAL DE CONTROL
ESQUEMA DE CONTROL

PLANO ZK./ N. PLANO
552

ORRIA / HOJA
552/ 668

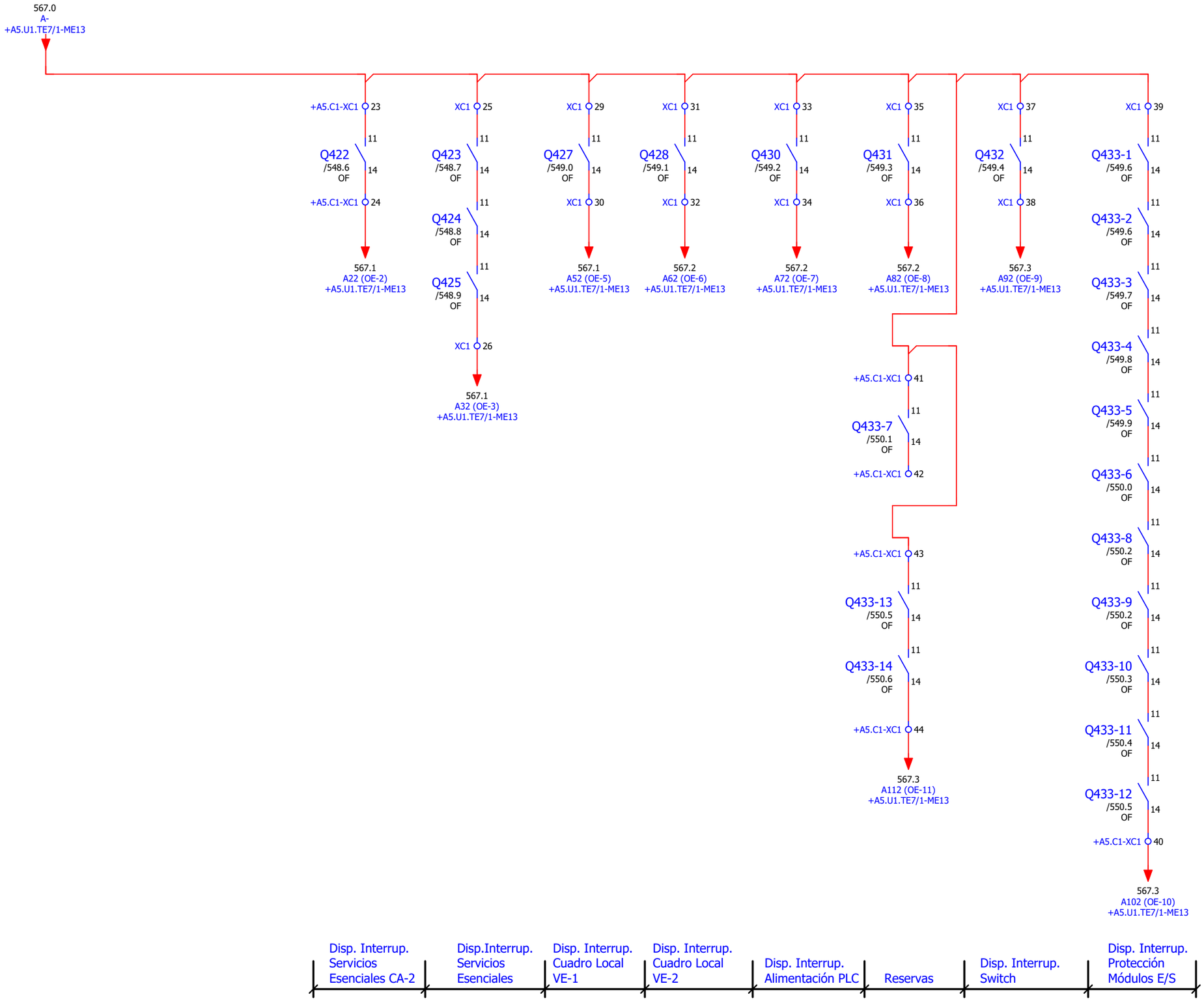

SERVICIOS ESENCIALES

OHARRAK:
NOTAS:

REV.	CLASE DE MODIFICACION	FECHA	NOMBRE	COMP	OBRA
A	PRIMERA EMISIÓN	JUN 24	BIR		

BERRIKUSPENAK / REVISIONES

AHOLKULARIA / CONSULTOR
CAF TURNKEY ENGINEERING

INGENIARI EGILEA
INGENIERO AUTOR
Colegiado Nº 4534

AHOLKULARIAREN ERREFERENTZIA / REFERENCIA CONSULTOR	ERREFENTZIA / REFERENCIA
TTE-II-21004ETS-IEE553	**MDIAG-22-553 -A**

EUSKO JAURLARITZA GOBIERNO VASCO
EKONOMIAREN GARAPEN ETA AZPIEGITURA SAILA
DEPARTAMENTO DE DESARROLLO ECONÓMICO E INFRAESTRUCTURAS

euskal trenbide sarea
PROIEKTUAREN IKUSKAPENA ETA ZUZENDARITZA
INSPECCION Y DIRECCION DEL PROYECTO

ESKALA ORIGINALA
ESCALA ORIGINAL
SE
EN DIN A1

ESKALA GRAFIKOA
ESCALA GRAFICA

PROIEKTUAREN IZENBURUA
TITULO DEL PROYECTO
ALTZA-GALTZARABORDA TARTEKO INSTALAZIO ELEKTRIKOEN ETA EKIPOEN PROIEKTUA
PROYECTO DE INSTALACIONES ELÉCTRICAS Y EQUIPOS DEL TRAMO DE ALTZA - GALTZARABORDA

PLANOAREN IZENBURUA
TITULO DEL PLANO
ESTACIÓN PASAIA
CUADRO GENERAL DE CONTROL
ESQUEMA DE CONTROL

PLANO ZK./ N. PLANO
553

ORRIA / HOJA
553/ 668

0	1	2	3	4	5	6	7	8	9

OHARRAK:
NOTAS:

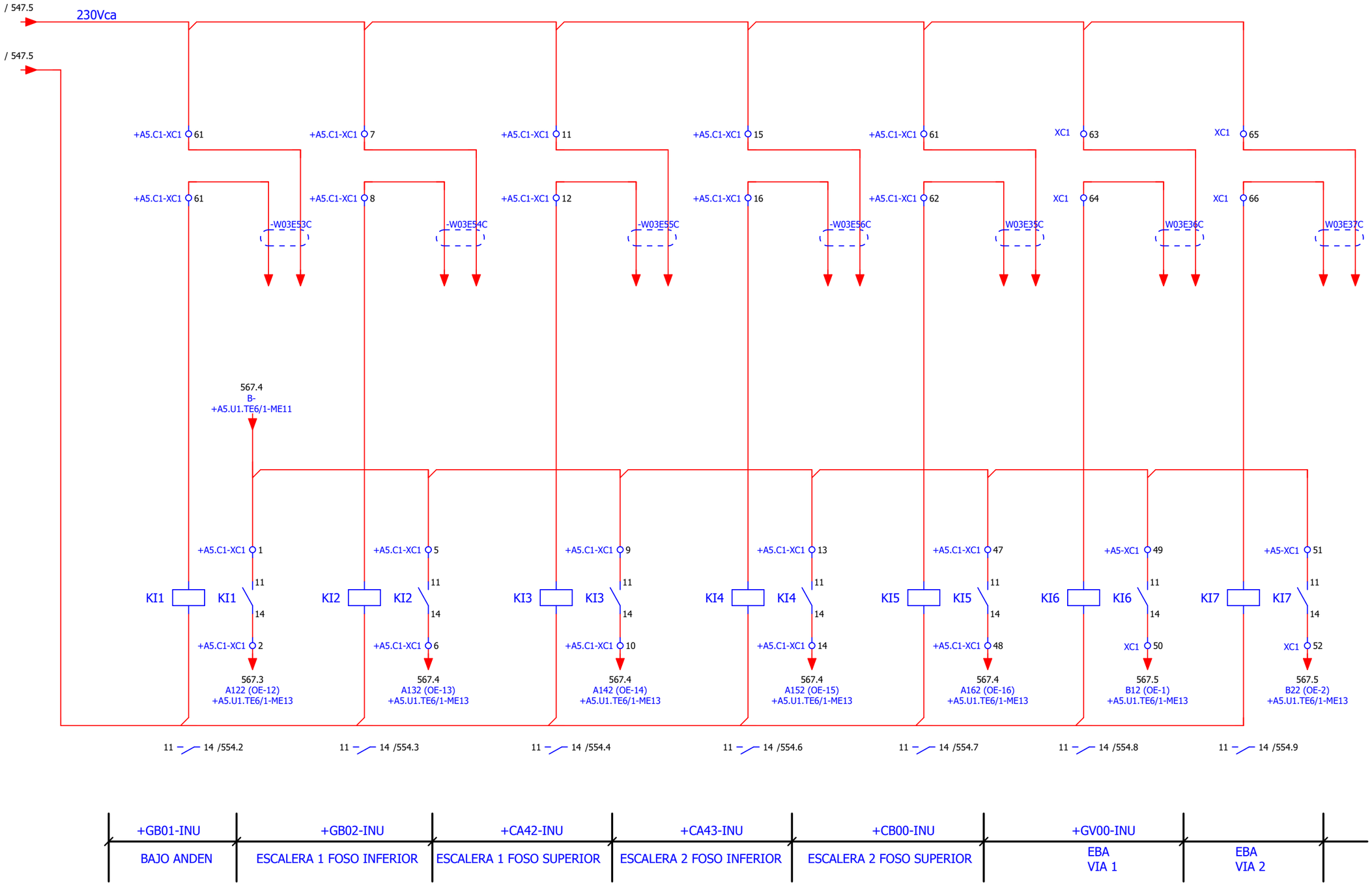

REV.	CLASE DE MODIFICACION	FECHA	NOMBRE	COMP	OBRA
A	PRIMERA EMISIÓN	JUN 24	BIR		

BERRIKUSPENAK / REVISIONES

AHOLKULARIA/ CONSULTOR
CAF TURNKEY ENGINEERING

INGENIARI EGILEA
INGENIERO AUTOR
Colegiado Nº 4534

AHOLKULARIAREN ERREFERENTZIA
REFERENCIA CONSULTOR
TTE-II-21004ETS-IEE554

ERREFENTZIA
REFERENCIA
MDIAG-22-554 -A

EUSKO JAURLARITZA GOBIERNO VASCO
EKONOMIAREN GARAPEN ETA AZPIEGITURA SAILA
DEPARTAMENTO DE DESARROLLO ECONÓMICO E INFRAESTRUCTURAS

euskal trenbide sarea
PROIEKTUAREN IKUSKAPENA ETA ZUZENDARITZA
INSPECCION Y DIRECCION DEL PROYECTO

ESKALA ORIGINALA
ESCALA ORIGINAL
SE
EN DIN A1

ESKALA GRAFIKOA
ESCALA GRAFICA

PROIEKTUAREN IZENBURUA
TITULO DEL PROYECTO
ALTZA-GALTZARABORDA TARTEKO INSTALAZIO ELEKTRIKOEN ETA EKIPOEN PROIEKTUA
PROYECTO DE INSTALACIONES ELÉCTRICAS Y EQUIPOS DEL TRAMO DE ALTZA - GALTZARABORDA

PLANOAREN IZENBURUA
TITULO DEL PLANO
ESTACIÓN PASAIA
CUADRO GENERAL DE CONTROL
ESQUEMA DE CONTROL

PLANO ZK./ N. PLANO
554

ORRIA / HOJA
554/ 668

0	1	2	3	4	5	6	7	8	9

OHARRAK:
NOTAS:

U1-TE1/1
Autómata Tarjeta de Entradas Digitales

A1
1 Falta Tensión Línea Iberdrola K27-1
2 Conectado Interruptor Transferencia Automática Q82
3 Conectado Interruptor Transferencia Automática Q81
4 Selector Transferencia Automática en Posición "Automático"
5 Disparo Interruptor Transferencia Automática Q81
6 Reserva
7 Reserva
8 Reserva
9 Disparo Interruptor Alimentación Cuadro Operadores Móviles Q70
10 Disparo Interruptor Alimentación Cuadro General de Control Q71
11 Disparo Interruptor Alimentación Cuadro Local Señalización y Comunicaciones Q72
12 Disparo Interruptor Alimentación Emergencia CA-1 Q73
13 Reserva Q74
14 Disparo Interruptor Alimentación Ascensor Vestíbulo Anden Via 1 (AS-1) Q75
15 Disparo Interruptor Alimentación Ascensor Vestíbulo Anden Via 2 (AS-2) Q76 Vía Pública(AS-3) Q76
16 Disparo Interruptor Alimentación Ascensor Vestíbulo Via Publica (AS-3) Q77
17 +
18 -
19 +
20 -

B1
1 Disparo Interruptor Alimentación SAI Energía Q78
2 Disparo Interruptor Alimentación SAI Señalización y Comunicaciones Q79
3 Disparo Faltas Monopolares Red 13.2 kV
4 Disparo Interruptor Protección Sobretensiones Q81-2
5 Pulsador "Mando Local" C.G.B.T.
6 Pulsador "Mando Remoto" C.G.B.T.
7 Cerrado Seccionador Q1
8 Fallo Tensión Circuito Control de Mando C.G.B.T.
9 Cerrado Seccionador Q2
10 Alarma Termostato Temperatura Interior C.G.B.T.
11 UPS E. Electromecánimcos Falta Tensión Alimentación
12 UPS E. Electromecánicos Batería Baja
13 Reserva
14 UPS Escaleras Mecánicas Falta Tensión Alimentación
15 UPS Escaleras Mecánicas Batería Baja
16 Reserva
17 +
18 -
19 +
20 -

W01E01C

U1.TE1/1-XME1
Módulo de Entrada para 32 opto acopladores

OE-1 OE-2 OE-3 OE-4 OE-5 OE-6 OE-7 OE-8 OE-9 OE-10 OE-11 OE-12 OE-13 OE-14 OE-15 OE-16

A1 A11 A12 A21 A22 A31 A32 A41 A42 A51 A52 A61 A62 A71 A72 A81 A82 A91 A92 A101 A102 A111 A112 A121 A122 A131 A132 A141 A142 A151 A152 A161 A162

B1 B11 B12 B21 B22 B31 B32 B41 B42 B51 B52 B61 B62 B71 B72 B81 B82 B91 B92 B101 B102 B111 B112 B121 B122 B131 B132 B141 B142 B151 B152 B161

W03E01C W03E02C W03E14C W03E16C

/ 549.6 + 24Vcc + / 556.9
/ 549.6 - - / 556.9

E5.1 E5.2 E5.3 E5.4 E5.5 E5.6 E6.1 E6.2 E6.3 E6.4

+A2/392.3 +A2.C1-XC1:1 +A2.C1-XC1:33 +A2.C1-XC1:34
+A2/392.2 +A2.C1-XC1:2
+A2/392.2 +A2.C1-XC1:4
+A2/392.4 +A2.C1-XC1:6
+A2/392.2 +A2.C1-XC1:8
+A2/393.3 +A2.C1-XC1:10
+A2/393.3 +A2.C1-XC1:12
+A2/393.4 +A2.C1-XC1:14
+A2/393.4 +A2.C1-XC1:16
+A2/393.5 +A2.C1-XC1:18
+A2/393.6 +A2.C1-XC1:20
+A2/393.6 +A2.C1-XC1:22
+A2/393.7 +A2.C1-XC1:24
+A2/393.7 +A2.C1-XC1:26
+A2/393.8 +A2.C1-XC1:28
+A2/393.9 +A2.C1-XC1:30
+A2/393.9 +A2.C1-XC1:32
+A2/394.4 +A2.C2-XC2:41 +A2.C2-XC2:42
+A2/394.5 +A2.C2-XC2:44
+A2/394.6 +A2.C2-XC2:46
+A2/394.3 +A2.C2-XC2:48
+A2/395.4 +A2.C2-XC2:62 (+A2.C3-X3:2)
+A2/395.5 +A2.C2-XC2:63 (+A2.C3-X3:4)

REV.	CLASE DE MODIFICACION	FECHA	NOMBRE	COMP	OBRA
A	PRIMERA EMISIÓN	JUN 24	BIR		

BERRIKUSPENAK / REVISIONES

AHOLKULARIA / CONSULTOR
CAF TURNKEY ENGINEERING

INGENIARI EGILEA
INGENIERO AUTOR
Colegiado Nº 4534

AHOLKULARIAREN ERREFERENTZIA
REFERENCIA CONSULTOR
TTE-II-21004ETS-IEE555

ERREFENTZIA
REFERENCIA
MDIAG-22-555 -A

EUSKO JAURLARITZA GOBIERNO VASCO
EKONOMIAREN GARAPEN ETA AZPIEGITURA SAILA
DEPARTAMENTO DE DESARROLLO ECONÓMICO E INFRAESTRUCTURAS

euskal trenbide sarea
PROIEKTUAREN IKUSKAPENA ETA ZUZENDARITZA
INSPECCION Y DIRECCION DEL PROYECTO

ESKALA ORIGINALA
ESCALA ORIGINAL
SE
EN DIN A1

ESKALA GRAFIKOA
ESCALA GRAFICA

PROIEKTUAREN IZENBURUA
TITULO DEL PROYECTO
ALTZA-GALTZARABORDA TARTEKO INSTALAZIO ELEKTRIKOEN ETA EKIPOEN PROIEKTUA
PROYECTO DE INSTALACIONES ELÉCTRICAS Y EQUIPOS DEL TRAMO DE ALTZA - GALTZARABORDA

PLANOAREN IZENBURUA
TITULO DEL PLANO
ESTACIÓN PASAIA
CUADRO GENERAL DE CONTROL
ENTRADAS PLC

PLANO ZK./ N. PLANO
555

ORRIA / HOJA
555/ 668

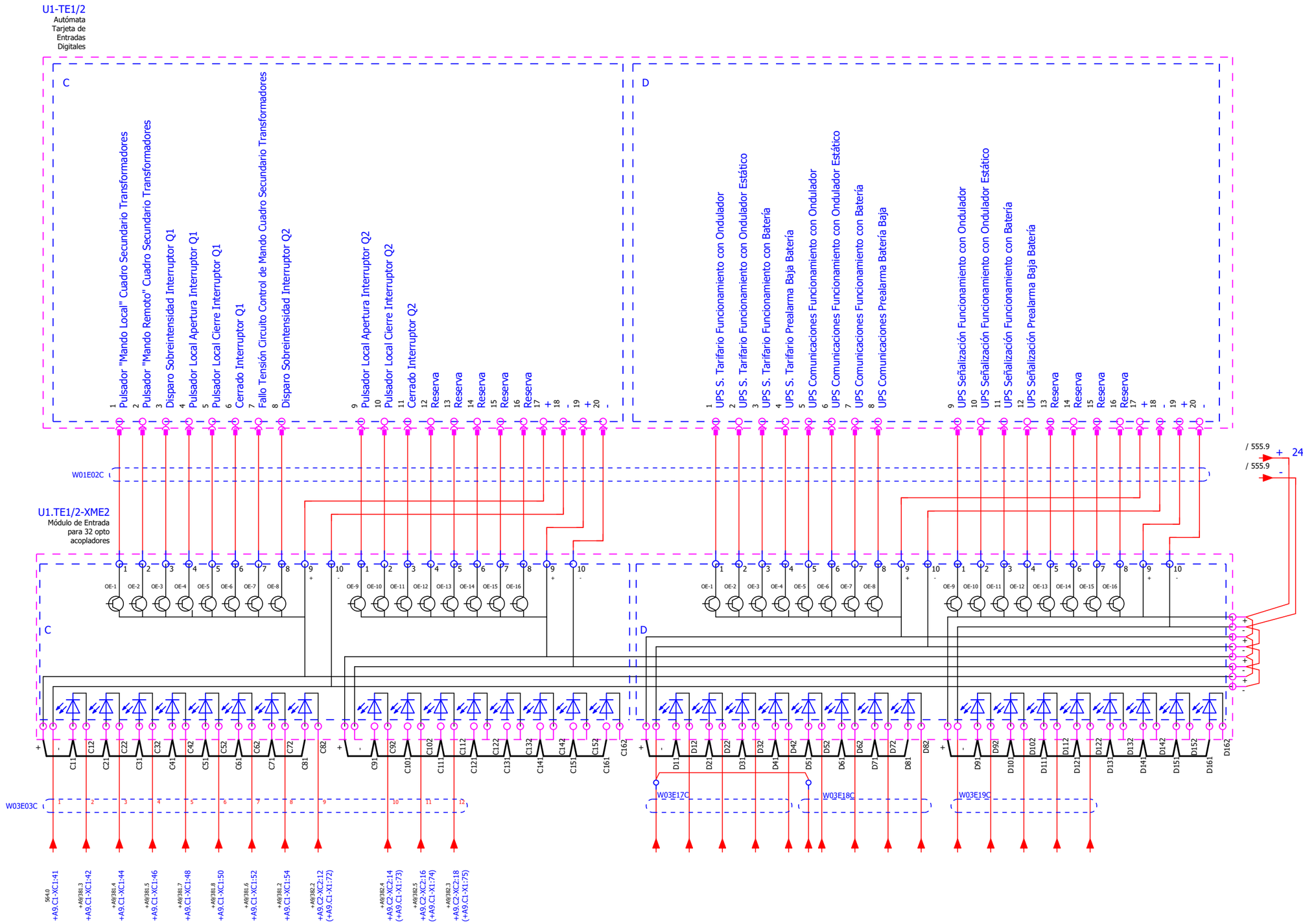

OHARRAK:
NOTAS:

REV.	CLASE DE MODIFICACION	FECHA	NOMBRE	COMP.	OBRA
A	PRIMERA EMISIÓN	JUN 24	BIR		

BERRIKUSPENAK / REVISIONES

AHOLKULARIA / CONSULTOR: CAF TURNKEY ENGINEERING

INGENIARI EGILEA INGENIERO AUTOR — Colegiado Nº 4534

AHOLKULARIAREN ERREFERENTZIA REFERENCIA CONSULTOR: TTE-II-21004ETS-IEE556

ERREFENTZIA REFERENCIA: **MDIAG-22-556 -A**

EUSKO JAURLARITZA GOBIERNO VASCO
EKONOMIAREN GARAPEN ETA AZPIEGITURA SAILA
DEPARTAMENTO DE DESARROLLO ECONÓMICO E INFRAESTRUCTURAS

euskal trenbide sarea
PROIEKTUAREN IKUSKAPENA ETA ZUZENDARITZA
INSPECCION Y DIRECCION DEL PROYECTO

ESKALA ORIGINALA ESCALA ORIGINAL: **SE** EN DIN A1

ESKALA GRAFIKOA ESCALA GRAFICA

PROIEKTUAREN IZENBURUA TITULO DEL PROYECTO
ALTZA-GALTZARABORDA TARTEKO INSTALAZIO ELEKTRIKOEN ETA EKIPOEN PROIEKTUA
PROYECTO DE INSTALACIONES ELÉCTRICAS Y EQUIPOS DEL TRAMO DE ALTZA - GALTZARABORDA

PLANOAREN IZENBURUA TITULO DEL PLANO
ESTACIÓN PASAIAI
CUADRO GENERAL DE CONTROL
ENTRADAS PLC

PLANO ZK./ N. PLANO: 556

ORRIA / HOJA: 556/ 668

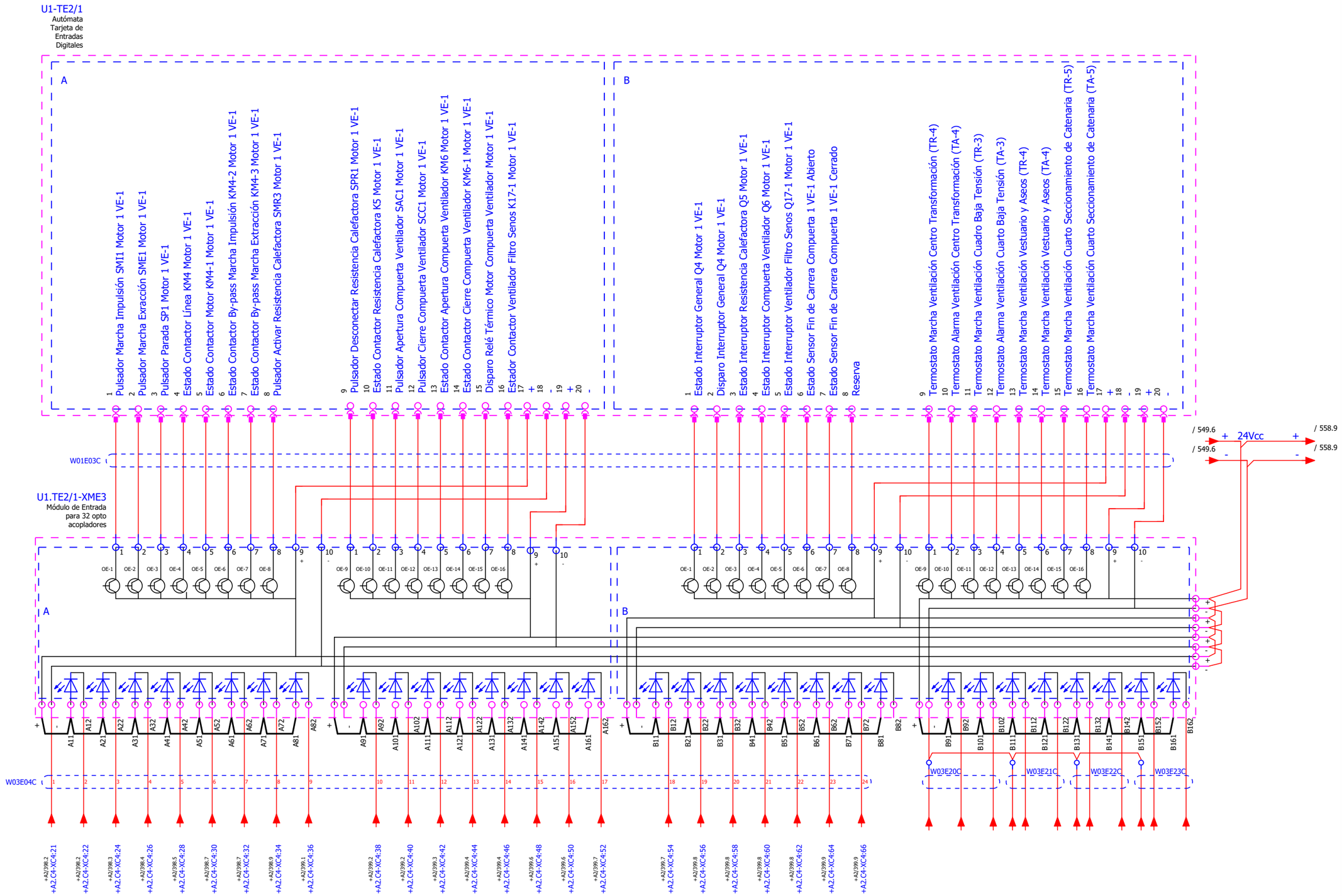

OHARRAK:
NOTAS:

REV.	CLASE DE MODIFICACION	FECHA	NOMBRE	COMP	OBRA
A	PRIMERA EMISIÓN	JUN 24	BIR		

BERRIKUSPENAK / REVISIONES

AHOLKULARIA / CONSULTOR
CAF TURNKEY ENGINEERING

INGENIARI EGILEA
INGENIERO AUTOR
Colegiado Nº 4534

AHOLKULARIAREN ERREFERENTZIA
REFERENCIA CONSULTOR
TTE-II-21004ETS-IEE557

ERREFENTZIA
REFERENCIA
MDIAG-22-557 -A

EUSKO JAURLARITZA GOBIERNO VASCO
EKONOMIAREN GARAPEN ETA AZPIEGITURA SAILA
DEPARTAMENTO DE DESARROLLO ECONÓMICO E INFRAESTRUCTURAS

euskal trenbide sarea
PROIEKTUAREN IKUSKAPENA ETA ZUZENDARITZA
INSPECCION Y DIRECCION DEL PROYECTO

ESKALA ORIGINALA
ESCALA ORIGINAL
SE
EN DIN A1

ESKALA GRAFIKOA
ESCALA GRAFICA

PROIEKTUAREN IZENBURUA
TITULO DEL PROYECTO
ALTZA-GALTZARABORDA TARTEKO INSTALAZIO ELEKTRIKOEN ETA EKIPOEN PROIEKTUA
PROYECTO DE INSTALACIONES ELÉCTRICAS Y EQUIPOS DEL TRAMO DE ALTZA - GALTZARABORDA

PLANOAREN IZENBURUA
TITULO DEL PLANO
ESTACIÓN PASAIAI
CUADRO GENERAL DE CONTROL
ENTRADAS PLC

PLANO ZK./ N. PLANO
557

ORRIA / HOJA
557/ 668

OHARRAK:
NOTAS:

U1-TE2/2
Autómata Tarjeta de Entradas Digitales

C
1 Pulsador Marcha Impulsión SMI2 Motor 2 VE-1
2 Pulsador Marcha Exracción SME2 Motor 2 VE-1
3 Pulsador Parada SP2 Motor 2 VE-1
4 Estado Contactor Línea KM7 Motor 2 VE-1
5 Estado Contactor Motor KM7-1 Motor 2 VE-1
6 Estado Contactor By-pass Marcha Impulsión KM7-2 Motor 2 VE-1
7 Estado Contactor By-pass Marcha Extracción KM7-3 Motor 2 VE-1
8 Pulsador Activar Resistencia Calefactora SMR4 Motor 2 VE-1
9 Pulsador Desconectar Resistencia Calefactora SPR2 Motor 2 VE-1
10 Estado Contactor Resistencia Calefactora K8 Motor 2 VE-1
11 Pulsador Apertura Compuerta Ventilador SAC2 Motor 2 VE-1
12 Pulsador Cierre Compuerta Ventilador SCC2 Motor 2 VE-1
13 Estado Contactor Apertura Compuerta Ventilador KM9 Motor 2 VE-1
14 Estado Contactor Cierre Compuerta Ventilador KM9-1 Motor 2 VE-1
15 Disparo Relé Térmico Motor Compuerta Ventilador Motor 2 VE-1
16 Estator Contactor Ventilador Filtro Senos K17-2 Motor 2 VE-1
17 +
18 -
19 +
20 -

D
1 Estado Interruptor General Q7 Motor 2 VE-1
2 Disparo Interruptor General Q7 Motor 2 VE-1
3 Estado Interruptor Resistencia Calefactora Q8 Motor 2 VE-1
4 Estado Interruptor Compuerta Ventilador Q9 Motor 2 VE-1
5 Estado Interruptor Ventilador Filtro Senos Q17-2 Motor 2 VE-1
6 Estado Sensor Fin de Carrera Compuerta 2 VE-1 Abierto
7 Estado Sensor Fin de Carrera Compuerta 2 VE-1 Cerrado
8 Reserva
9 Falta Tensión Control Ventilación Emergencia Relé K27-3
10 Pulsador SML1 "Mando Local" VE-1 en C.G.B.T.
11 Pulsador SMR1 "Mando Remoto" VE-1 en C.G.B.T.
12 Pulsador SML2 "Mando Local" VE-2 en C.G.B.T.
13 Pulsador SMR2 "Mando Remoto" VE-2 en C.G.B.T.
14 Reserva
15 Reserva
16 Reserva
17 +
18 -
19 +
20 -

W01E04C

U1.TE2/2-XME4
Módulo de Entrada para 32 opto acopladores

OE-1 OE-2 OE-3 OE-4 OE-5 OE-6 OE-7 OE-8 OE-9 OE-10 OE-11 OE-12 OE-13 OE-14 OE-15 OE-16

C11 C12 C21 C22 C31 C32 C41 C42 C51 C52 C61 C62 C71 C72 C81 C82 C91 C92 C101 C102 C111 C112 C121 C122 C131 C132 C141 C142 C151 C152 C161 C162

D11 D12 D21 D22 D31 D32 D41 D42 D51 D52 D61 D62 D71 D72 D81 D82 D91 D92 D101 D102 D111 D112 D121 D122 D131 D132 D141 D142 D151 D152 D161 D162

W03E05C 1 2 3 4 5 6 7 8 9 10 11 12 13 14 15 16 17 18 19 20 21 22 23 24

W03E06C 1 2 3 4 5 6

+A2/400.2 +A2.C5-XC5:21
+A2/400.2 +A2.C5-XC5:22
+A2/400.3 +A2.C5-XC5:24
+A2/400.4 +A2.C5-XC5:26
+A2/400.5 +A2.C5-XC5:28
+A2/400.7 +A2.C5-XC5:30
+A2/400.7 +A2.C5-XC5:32
+A2/400.9 +A2.C5-XC5:34
+A2/401.1 +A2.C5-XC5:36
+A2/401.1 +A2.C5-XC5:38
+A2/401.2 +A2.C5-XC5:40
+A2/401.3 +A2.C5-XC5:42
+A2/401.4 +A2.C5-XC5:44
+A2/401.4 +A2.C5-XC5:46
+A2/401.6 +A2.C5-XC5:48
+A2/401.6 +A2.C5-XC5:50
+A2/401.7 +A2.C5-XC5:52
+A2/401.7 +A2.C5-XC5:54
+A2/401.7 +A2.C5-XC5:56
+A2/401.8 +A2.C5-XC5:58
+A2/401.8 +A2.C5-XC5:60
+A2/401.8 +A2.C5-XC5:62
+A2/401.9 +A2.C5-XC5:64
+A2/401.9 +A2.C5-XC5:66
+A2/397.2 +A2.C6-XC6:21
+A2/397.2 +A2.C6-XC6:22
+A2/397.3 +A2.C6-XC6:24
+A2/397.5 +A2.C6-XC6:26
+A2/397.6 +A2.C6-XC6:28
+A2/397.8 +A2.C6-XC6:30

/ 557.9 + 24Vcc
/ 557.9 -

REV.	CLASE DE MODIFICACION	FECHA	NOMBRE	COMP	OBRA
A	PRIMERA EMISIÓN	JUN 24	BIR		

BERRIKUSPENAK / REVISIONES

AHOLKULARIA / CONSULTOR
CAF TURNKEY ENGINEERING

INGENIARI EGILEA
INGENIERO AUTOR
Colegiado Nº 4534

AHOLKULARIAREN ERREFERENTZIA
REFERENCIA CONSULTOR
TTE-II-21004ETS-IEE558

ERREFENTZIA
REFERENCIA
MDIAG-22-558 -A

EUSKO JAURLARITZA GOBIERNO VASCO
EKONOMIAREN GARAPEN ETA AZPIEGITURA SAILA
DEPARTAMENTO DE DESARROLLO ECONÓMICO E INFRAESTRUCTURAS

euskal trenbide sarea
PROIEKTUAREN IKUSKAPENA ETA ZUZENDARITZA
INSPECCION Y DIRECCION DEL PROYECTO

ESKALA ORIGINALA
ESCALA ORIGINAL
SE
EN DIN A1

ESKALA GRAFIKOA
ESCALA GRAFICA

PROIEKTUAREN IZENBURUA
TITULO DEL PROYECTO
ALTZA-GALTZARABORDA TARTEKO INSTALAZIO ELEKTRIKOEN ETA EKIPOEN PROIEKTUA
PROYECTO DE INSTALACIONES ELÉCTRICAS Y EQUIPOS DEL TRAMO DE ALTZA - GALTZARABORDA

PLANOAREN IZENBURUA
TITULO DEL PLANO
ESTACIÓN PASAIAI
CUADRO GENERAL DE CONTROL
ENTRADAS PLC

PLANO ZK./ N. PLANO
558

ORRIA / HOJA
558/ 668

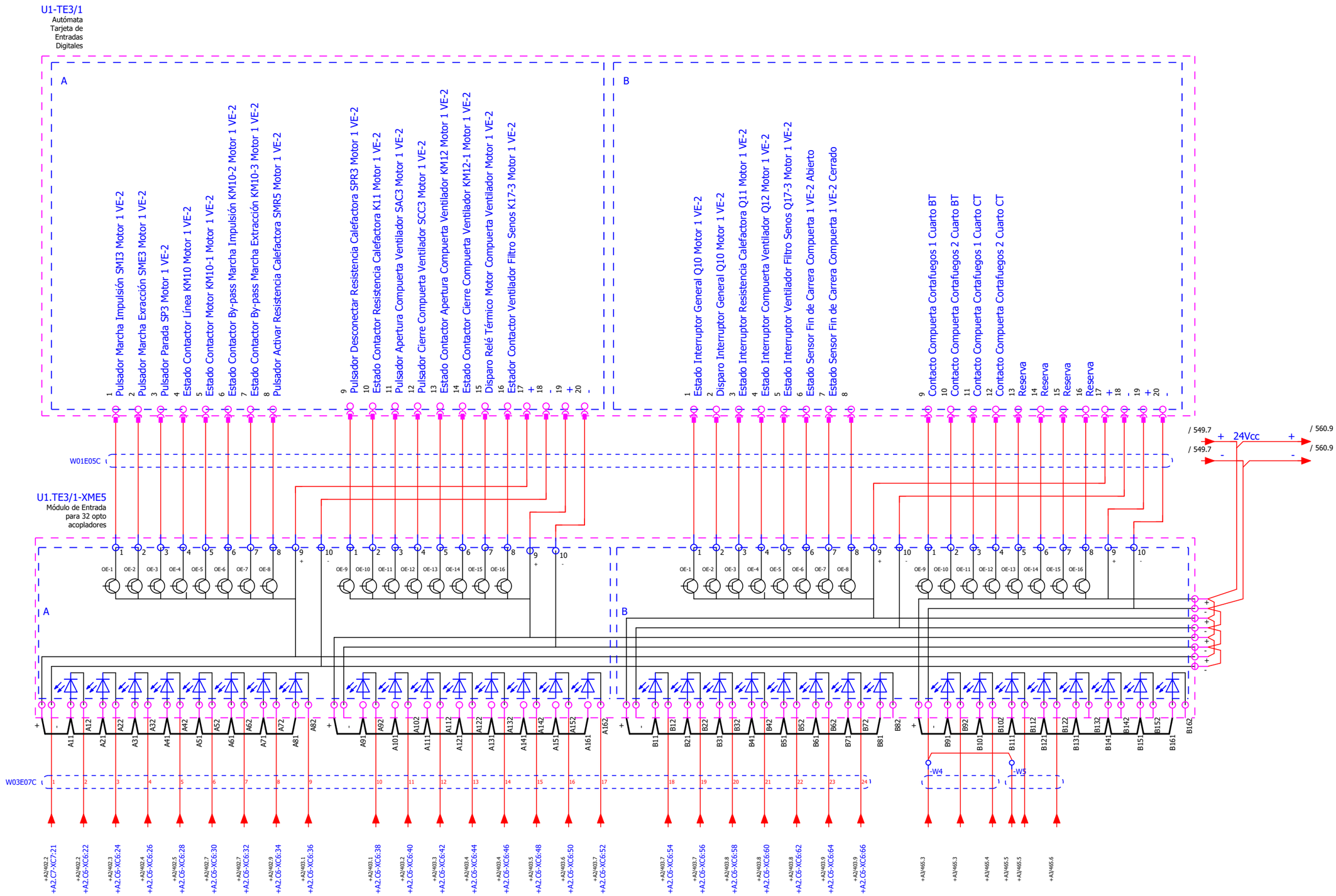

OHARRAK:
NOTAS:

REV.	CLASE DE MODIFICACION	FECHA	NOMBRE	COMP	OBRA
A	PRIMERA EMISIÓN	JUN 24	BIR		

BERRIKUSPENAK / REVISIONES

AHOLKULARIA / CONSULTOR
CAF TURNKEY ENGINEERING

INGENIARI EGILEA
INGENIERO AUTOR
Colegiado Nº 4534

AHOLKULARIAREN ERREFERENTZIA
REFERENCIA CONSULTOR
TTE-II-21004ETS-IEE559

ERREFENTZIA
REFERENCIA
MDIAG-22-559 -A

EUSKO JAURLARITZA GOBIERNO VASCO
EKONOMIAREN GARAPEN ETA AZPIEGITURA SAILA
DEPARTAMENTO DE DESARROLLO ECONÓMICO E INFRAESTRUCTURAS

euskal trenbide sarea
PROIEKTUAREN IKUSKAPENA ETA ZUZENDARITZA
INSPECCION Y DIRECCION DEL PROYECTO

ESKALA ORIGINALA
ESCALA ORIGINAL
SE
EN DIN A1

ESKALA GRAFIKOA
ESCALA GRAFICA

PROIEKTUAREN IZENBURUA
TITULO DEL PROYECTO
ALTZA-GALTZARABORDA TARTEKO INSTALAZIO ELEKTRIKOEN ETA EKIPOEN PROIEKTUA
PROYECTO DE INSTALACIONES ELÉCTRICAS Y EQUIPOS DEL TRAMO DE ALTZA - GALTZARABORDA

PLANOAREN IZENBURUA
TITULO DEL PLANO
ESTACIÓN PASAIAI
CUADRO GENERAL DE CONTROL
ENTRADAS PLC

PLANO ZK./ N. PLANO
559

ORRIA / HOJA
559/ 668

0	1	2	3	4	5	6	7	8	9

OHARRAK:
NOTAS:

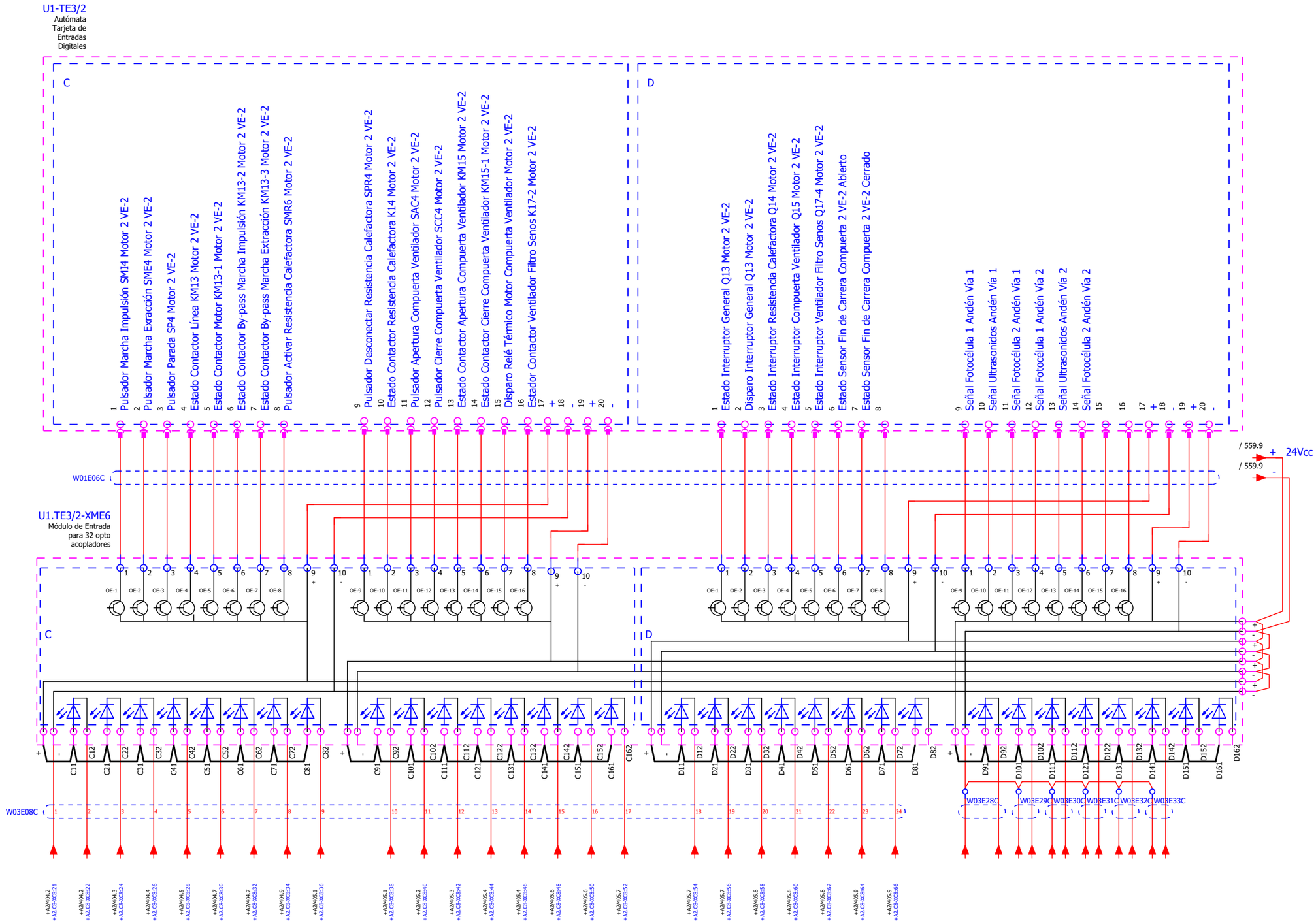

REV.	CLASE DE MODIFICACION	FECHA	NOMBRE	COMP	OBRA
A	PRIMERA EMISIÓN	JUN 24	BIR		

BERRIKUSPENAK / REVISIONES

AHOLKULARIA / CONSULTOR
CAF TURNKEY ENGINEERING

INGENIARI EGILEA
INGENIERO AUTOR
Colegiado Nº 4534

AHOLKULARIAREN ERREFERENTZIA
REFERENCIA CONSULTOR
TTE-II-21004ETS-IEE560

ERREFENTZIA
REFERENCIA
MDIAG-22-560 -A

EUSKO JAURLARITZA GOBIERNO VASCO
EKONOMIAREN GARAPEN ETA AZPIEGITURA SAILA
DEPARTAMENTO DE DESARROLLO ECONÓMICO E INFRAESTRUCTURAS

euskal trenbide sarea
PROIEKTUAREN IKUSKAPENA ETA ZUZENDARITZA
INSPECCION Y DIRECCION DEL PROYECTO

ESKALA ORIGINALA
ESCALA ORIGINAL
SE
EN DIN A1

ESKALA GRAFIKOA
ESCALA GRAFICA

PROIEKTUAREN IZENBURUA
TITULO DEL PROYECTO
ALTZA-GALTZARABORDA TARTEKO INSTALAZIO ELEKTRIKOEN ETA EKIPOEN PROIEKTUA
PROYECTO DE INSTALACIONES ELÉCTRICAS Y EQUIPOS DEL TRAMO DE ALTZA - GALTZARABORDA

PLANOAREN IZENBURUA
TITULO DEL PLANO
ESTACIÓN PASAIAI
CUADRO GENERAL DE CONTROL
ENTRADAS PLC

PLANO ZK./ N. PLANO
560

ORRIA / HOJA
560/ 668

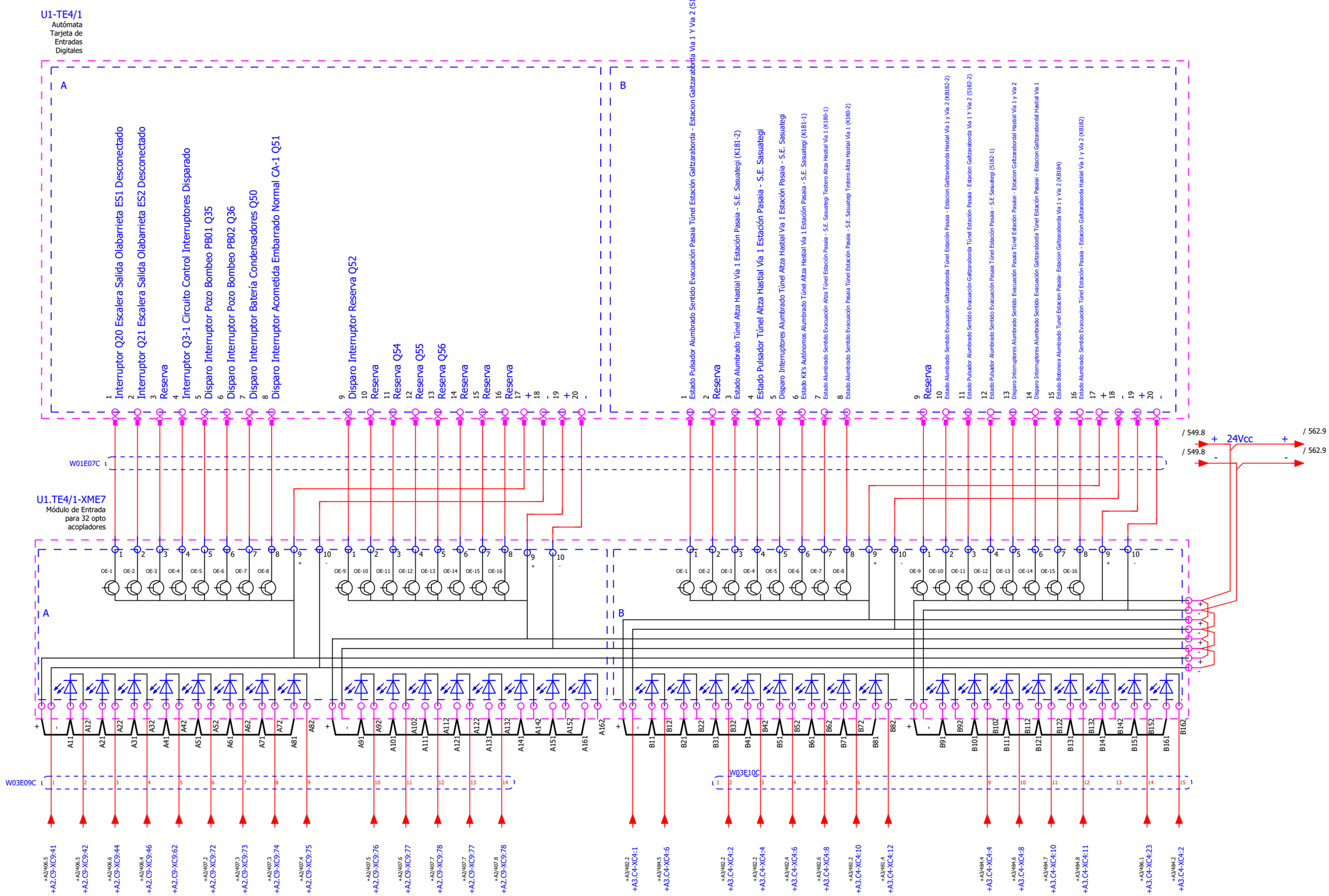

OHARRAK:
NOTAS:

REV.	CLASE DE MODIFICACION	FECHA	NOMBRE	COMP	OBRA
A	PRIMERA EMISIÓN	JUN 24	BIR		

BERRIKUSPENAK / REVISIONES

AHOLKULARIA / CONSULTOR
CAF TURNKEY ENGINEERING

INGENIARI EGILEA
INGENIERO AUTOR
Colegiado Nº 4534

AHOLKULARIAREN ERREFERENTZIA
REFERENCIA CONSULTOR
TTE-II-21004ETS-IEE561

ERREFENTZIA
REFERENCIA
MDIAG-22-561 -A

EUSKO JAURLARITZA GOBIERNO VASCO
EKONOMIAREN GARAPEN ETA AZPIEGITURA SAILA
DEPARTAMENTO DE DESARROLLO ECONÓMICO E INFRAESTRUCTURAS

euskal trenbide sarea
PROIEKTUAREN IKUSKAPENA ETA ZUZENDARITZA
INSPECCION Y DIRECCION DEL PROYECTO

ESKALA ORIGINALA
ESCALA ORIGINAL
SE
EN DIN A1

ESKALA GRAFIKOA
ESCALA GRAFICA

PROIEKTUAREN IZENBURUA
TITULO DEL PROYECTO
ALTZA-GALTZARABORDA TARTEKO INSTALAZIO ELEKTRIKOEN ETA EKIPOEN PROIEKTUA
PROYECTO DE INSTALACIONES ELÉCTRICAS Y EQUIPOS DEL TRAMO DE ALTZA - GALTZARABORDA

PLANOAREN IZENBURUA
TITULO DEL PLANO
ESTACIÓN PASAIAI
CUADRO GENERAL DE CONTROL
ENTRADAS PLC

PLANO ZK./ N. PLANO
561

ORRIA / HOJA
561/ 668

0	1	2	3	4	5	6	7	8	9

OHARRAK:
NOTAS:

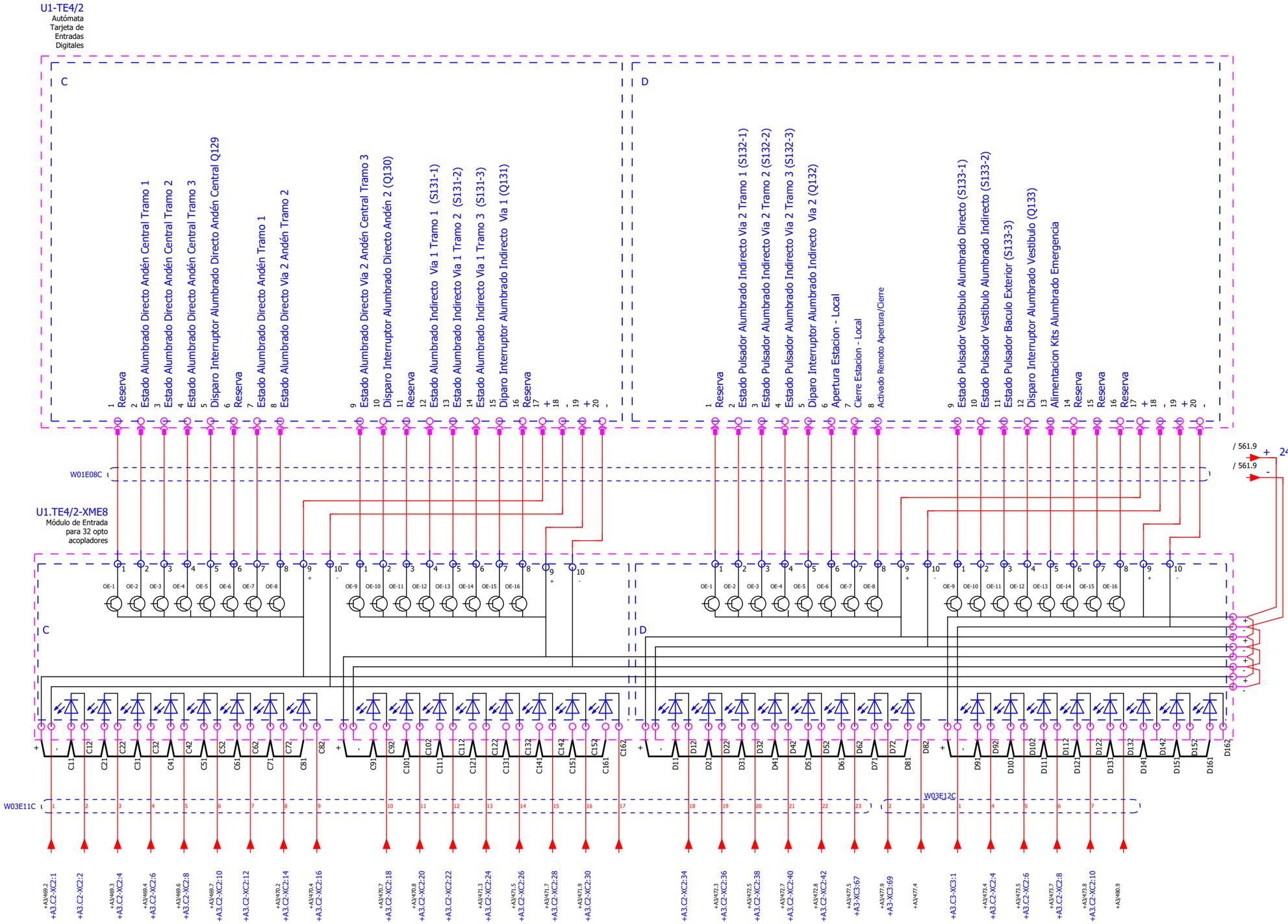

REV.	CLASE DE MODIFICACION	FECHA	NOMBRE	COMP	OBRA
A	PRIMERA EMISIÓN	JUN 24	BIR		

BERRIKUSPENAK / REVISIONES

AHOLKULARIA / CONSULTOR
CAF TURNKEY ENGINEERING

INGENIARI EGILEA
INGENIERO AUTOR
Colegiado Nº 4534

AHOLKULARIAREN ERREFERENTZIA
REFERENCIA CONSULTOR
TTE-II-21004ETS-IEE562

ERREFENTZIA
REFERENCIA
MDIAG-22-562 -A

EUSKO JAURLARITZA GOBIERNO VASCO
EKONOMIAREN GARAPEN ETA AZPIEGITURA SAILA
DEPARTAMENTO DE DESARROLLO ECONÓMICO E INFRAESTRUCTURAS

euskal trenbide sarea
PROIEKTUAREN IKUSKAPENA ETA ZUZENDARITZA
INSPECCION Y DIRECCION DEL PROYECTO

ESKALA ORIGINALA
ESCALA ORIGINAL
SE
EN DIN A1

ESKALA GRAFIKOA
ESCALA GRAFICA

PROIEKTUAREN IZENBURUA
TITULO DEL PROYECTO
ALTZA-GALTZARABORDA TARTEKO INSTALAZIO ELEKTRIKOEN ETA EKIPOEN PROIEKTUA
PROYECTO DE INSTALACIONES ELÉCTRICAS Y EQUIPOS DEL TRAMO DE ALTZA - GALTZARABORDA

PLANOAREN IZENBURUA
TITULO DEL PLANO
ESTACIÓN PASAIAI
CUADRO GENERAL DE CONTROL
ENTRADAS PLC

PLANO ZK./ N. PLANO
562

ORRIA / HOJA
562/ 668

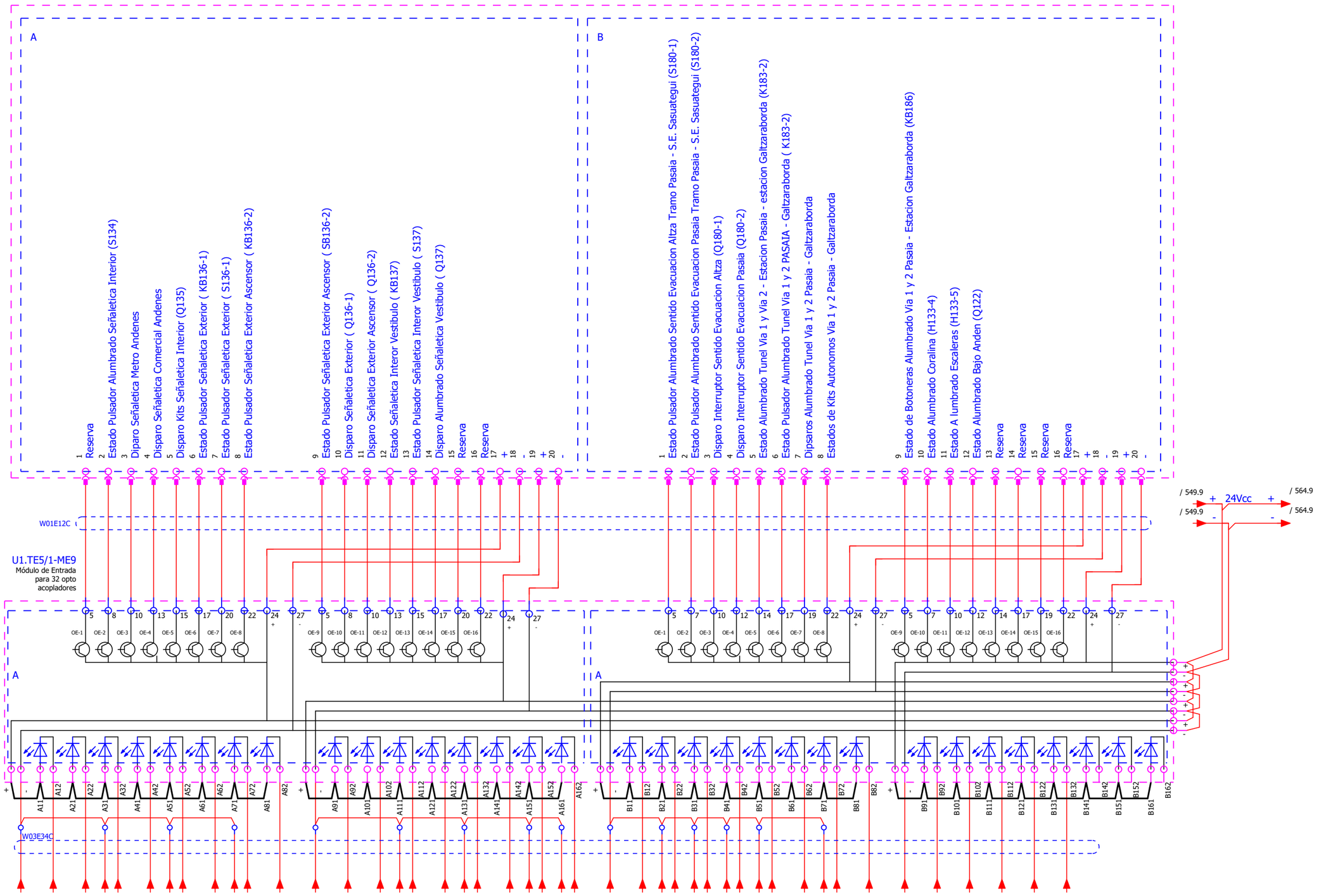

OHARRAK:
NOTAS:

REV.	CLASE DE MODIFICACION	FECHA	NOMBRE	COMP	OBRA
A	PRIMERA EMISIÓN	JUN 24	BIR		

BERRIKUSPENAK / REVISIONES

AHOLKULARIA / CONSULTOR
CAF TURNKEY ENGINEERING

INGENIARI EGILEA
INGENIERO AUTOR
Colegiado Nº 4534

AHOLKULARIAREN ERREFERENTZIA
REFERENCIA CONSULTOR
TTE-II-21004ETS-IEE563

ERREFENTZIA
REFERENCIA
MDIAG-22-563 -A

EUSKO JAURLARITZA GOBIERNO VASCO
EKONOMIAREN GARAPEN ETA AZPIEGITURA SAILA
DEPARTAMENTO DE DESARROLLO ECONÓMICO E INFRAESTRUCTURAS

euskal trenbide sarea
PROIEKTUAREN IKUSKAPENA ETA ZUZENDARITZA
INSPECCION Y DIRECCION DEL PROYECTO

ESKALA ORIGINALA
ESCALA ORIGINAL
SE
EN DIN A1

ESKALA GRAFIKOA
ESCALA GRAFICA

PROIEKTUAREN IZENBURUA
TITULO DEL PROYECTO
ALTZA-GALTZARABORDA TARTEKO INSTALAZIO ELEKTRIKOEN ETA EKIPOEN PROIEKTUA
PROYECTO DE INSTALACIONES ELÉCTRICAS Y EQUIPOS DEL TRAMO DE ALTZA - GALTZARABORDA

PLANOAREN IZENBURUA
TITULO DEL PLANO
ESTACIÓN PASAIA
CUADRO GENERAL DE CONTROL
ENTRADAS PLC

PLANO ZK./ N. PLANO
563

ORRIA / HOJA
563/ 668

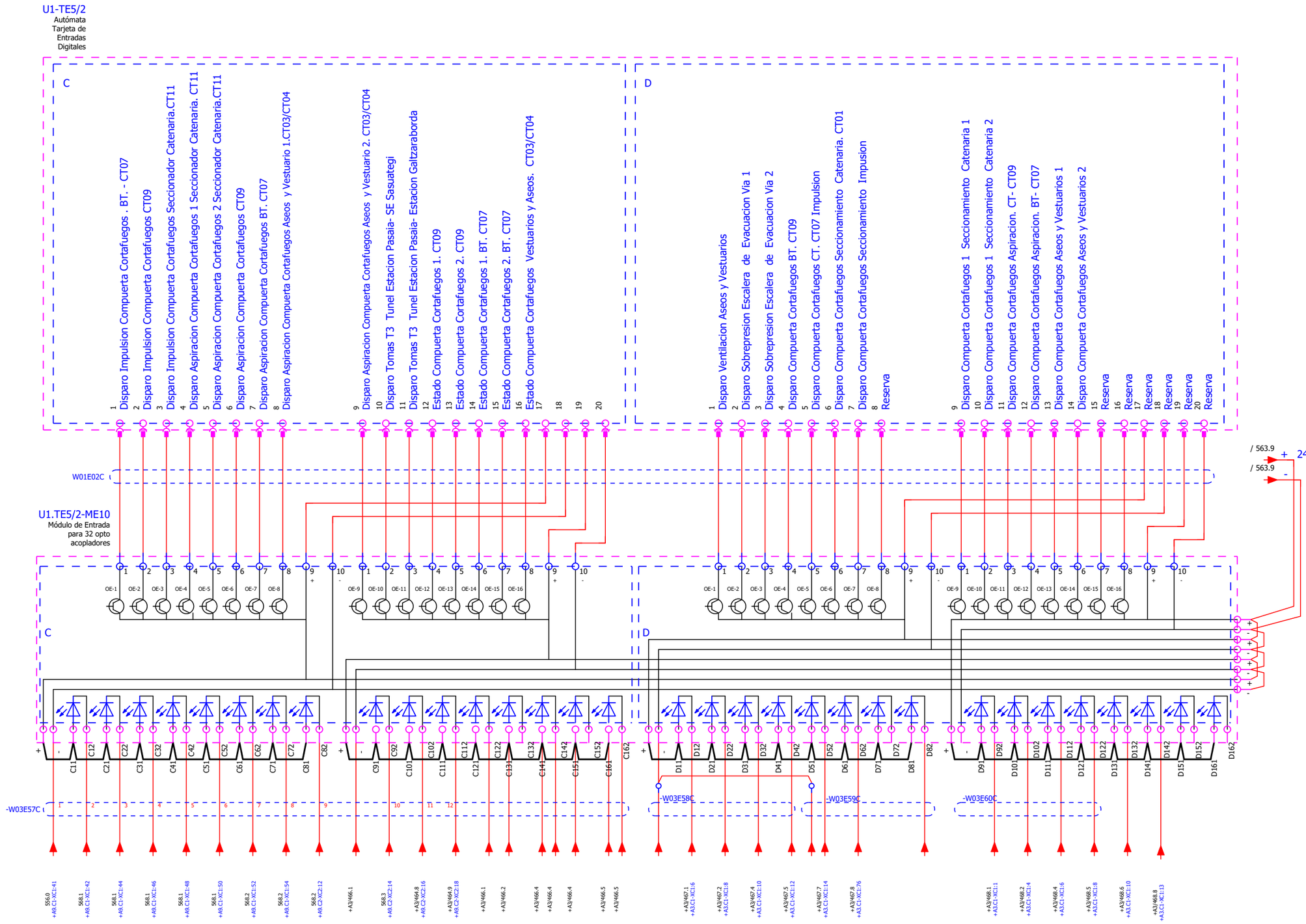

OHARRAK:
NOTAS:

REV.	CLASE DE MODIFICACION	FECHA	NOMBRE	COMP	OBRA
A	PRIMERA EMISIÓN	JUN 24	BIR		

BERRIKUSPENAK / REVISIONES

AHOLKULARIA / CONSULTOR
TURNKEY ENGINEERING

INGENIARI EGILEA
INGENIERO AUTOR
Colegiado Nº 4534

AHOLKULARIAREN ERREFERENTZIA
REFERENCIA CONSULTOR
TTE-II-21004ETS-IEE564

ERREFENTZIA
REFERENCIA
MDIAG-22-564 -A

EUSKO JAURLARITZA GOBIERNO VASCO
EKONOMIAREN GARAPEN ETA AZPIEGITURA SAILA
DEPARTAMENTO DE DESARROLLO ECONÓMICO E INFRAESTRUCTURAS

euskal trenbide sarea
PROIEKTUAREN IKUSKAPENA ETA ZUZENDARITZA
INSPECCION Y DIRECCION DEL PROYECTO

ESKALA ORIGINALA
ESCALA ORIGINAL
SE
EN DIN A1

ESKALA GRAFIKOA
ESCALA GRAFICA

PROIEKTUAREN IZENBURUA
TITULO DEL PROYECTO
ALTZA-GALTZARABORDA TARTEKO INSTALAZIO ELEKTRIKOEN ETA EKIPOEN PROIEKTUA
PROYECTO DE INSTALACIONES ELÉCTRICAS Y EQUIPOS DEL TRAMO DE ALTZA - GALTZARABORDA

PLANOAREN IZENBURUA
TITULO DEL PLANO
ESTACIÓN PASAIAI
CUADRO GENERAL DE CONTROL
ENTRADAS PLC

PLANO ZK./ N. PLANO
564

ORRIA / HOJA
564/ 668

0	1	2	3	4	5	6	7	8	9

OHARRAK:
NOTAS:

U1-TE6/1
Autómata Tarjeta de Entradas Digitales

A

1 Interruptor General Emergencia Q-150 Desconectado
2 Falta Tensión Control Embarrado Emergencia (K27-2)
3 Pulsador Control Mando Local desde CA-1
4 Pulsador Control Mando Remoto desde CA-1
5 Pulsador Prueba de Lámparas
6 Disparo Interruptor Alimentación Puerta Acceso Vestíbulo Estación Q152
7 Disparo Interruptor Alimentación Cuadro Jefe de Estacion (Q151)
8 Disparo Cuadro Operadores Moviles Q155
9 Disparo Interruptor Alimentación Cuadro Local Técnico de Red Q156
10 Disparo Interruptor Alimentación Cuadro Local Auxiliar de Comunicaciones Q157
11 Disparo Interruptor Alimentación Kit's Emergencia Alumbrado Cuartos Técnicos Q161
12 Diparo Interruptor Cuadro Señalizacion Q184
13 Disparo Cuadro Tocketing Q185
14 Disparo Kits Autonomo Vestibulos Q179
15 Reserva
16 Reserva
17 +
18 -
19 +
20 -

B

1 Estado Compuerta Cortafuegos 1. Cuarto de Seccionamiento
2 Estado Compuerta Cortafuegos 2. Catenaria. CT11
3 Estado Compuerta Cortafuegos 3
4 Reserva
5 Reserva
6 Reserva
7 Reserva
8 Reserva
9 Falta Tensión Control Embarrado EN (K27-1)
10 Disparo Interruptor y Relé Térmico Ventilación Centro Transformación
11 Disparo Interruptor y Relé Térmico Ventilación Cuarto Baja Tensión
12 Disparo Interruptor y Relé Térmico Ventilación Cuarto Seccionamiento de Catenaria
13 Disparo Interruptor y Relé Térmico Ventilación Vestuario y Aseos
14 Interruptor General Q100 Desconectado
15 Disparo Sobrepresion Via 1 Evacuacion
16 Disparo Sobrepresion Via 2 Evacuacion
17 +
18 -
19 +
20 -

W01E09C

/ 550.0 + 24Vcc + / 566.9
/ 550.0 - - / 566.9

U1.TE6/1-ME11
Módulo de Entrada para 32 opto acopladores

OE-1 OE-2 OE-3 OE-4 OE-5 OE-6 OE-7 OE-8 OE-9 OE-10 OE-11 OE-12 OE-13 OE-14 OE-15 OE-16

A11 A12 A21 A22 A31 A32 A41 A42 A51 A52 A61 A62 A71 A72 A81 A82 A91 A92 A101 A102 A111 A112 A121 A122 A131 A132 A141 A142 A151 A152 A161 A162

B11 B12 B21 B22 B31 B32 B41 B42 B51 B52 B61 B62 B71 B72 B81 B82 B91 B92 B101 B102 B111 B112 B121 B122 B131 B132 B141 B142 B151 B152 B161 B162

W03E13C

+A3/479.0 +A3.C6-XC6:1
+A3/479.0 +A3.C6-XC6:2
+A3/479.2 +A3.C6-XC6:4
+A3/479.2 +A3.C6-XC6:6
+A3/479.4 +A3.C6-XC6:8
+A3/479.4 +A3.C6-XC6:10
+A3/479.5 +A3.C6-XC6:161
+A3/479.5 +A3.C6-XC6:163
+A3/479.6 +A3.C6-XC6:16
+A3/479.6 +A3.C6-XC6:169
+A3/479.7 +A3.C6-XC6:20
+A3/479.7 +A3.C6-XC6:22
+A3/479.8 +A3.C6-XC6:165
+A3/479.8 +A3.C6-XC6:167
+A3/480.8 +A3.C5-XC5:49
+A3/466.7
+A3/466.7
+A3/466.7
+A3/466.9
+A3/466.9

W03E15C

+A3.C1-XC1:2
+A3/464.0 +A3.C1-XC1:1
+A3/464.2 +A3.C1-XC1:4
+A3/464.3 +A3.C1-XC1:6
+A3/464.4 +A3.C1-XC1:8
+A3/464.6 +A3.C1-XC1:10
+A3.C1-XC1:12
+A3/464.0 +A3.C1-XC1:2
+A3.C1-XC1:16
+A3.C1-XC1:18

REV.	CLASE DE MODIFICACION	FECHA	NOMBRE	COMP	OBRA
A	PRIMERA EMISIÓN	JUN 24	BIR		

BERRIKUSPENAK / REVISIONES

AHOLKULARIA / CONSULTOR
CAF TURNKEY ENGINEERING

INGENIARI EGILEA
INGENIERO AUTOR
Colegiado Nº 4534

AHOLKULARIAREN ERREFERENTZIA
REFERENCIA CONSULTOR
TTE-II-21004ETS-IEE565

ERREFENTZIA
REFERENCIA
MDIAG-22-565 -A

EUSKO JAURLARITZA GOBIERNO VASCO
EKONOMIAREN GARAPEN ETA AZPIEGITURA SAILA
DEPARTAMENTO DE DESARROLLO ECONÓMICO E INFRAESTRUCTURAS

euskal trenbide sarea
PROIEKTUAREN IKUSKAPENA ETA ZUZENDARITZA
INSPECCION Y DIRECCION DEL PROYECTO

ESKALA ORIGINALA
ESCALA ORIGINAL
SE
EN DIN A1

ESKALA GRAFIKOA
ESCALA GRAFICA

PROIEKTUAREN IZENBURUA
TITULO DEL PROYECTO
ALTZA-GALTZARABORDA TARTEKO INSTALAZIO ELEKTRIKOEN ETA EKIPOEN PROIEKTUA
PROYECTO DE INSTALACIONES ELÉCTRICAS Y EQUIPOS DEL TRAMO DE ALTZA - GALTZARABORDA

PLANOAREN IZENBURUA
TITULO DEL PLANO
ESTACIÓN PASAIA
CUADRO GENERAL DE CONTROL
ENTRADAS PLC

PLANO ZK./ N. PLANO
565

ORRIA / HOJA
565/ 668

0	1	2	3	4	5	6	7	8	9

OHARRAK:
NOTAS:

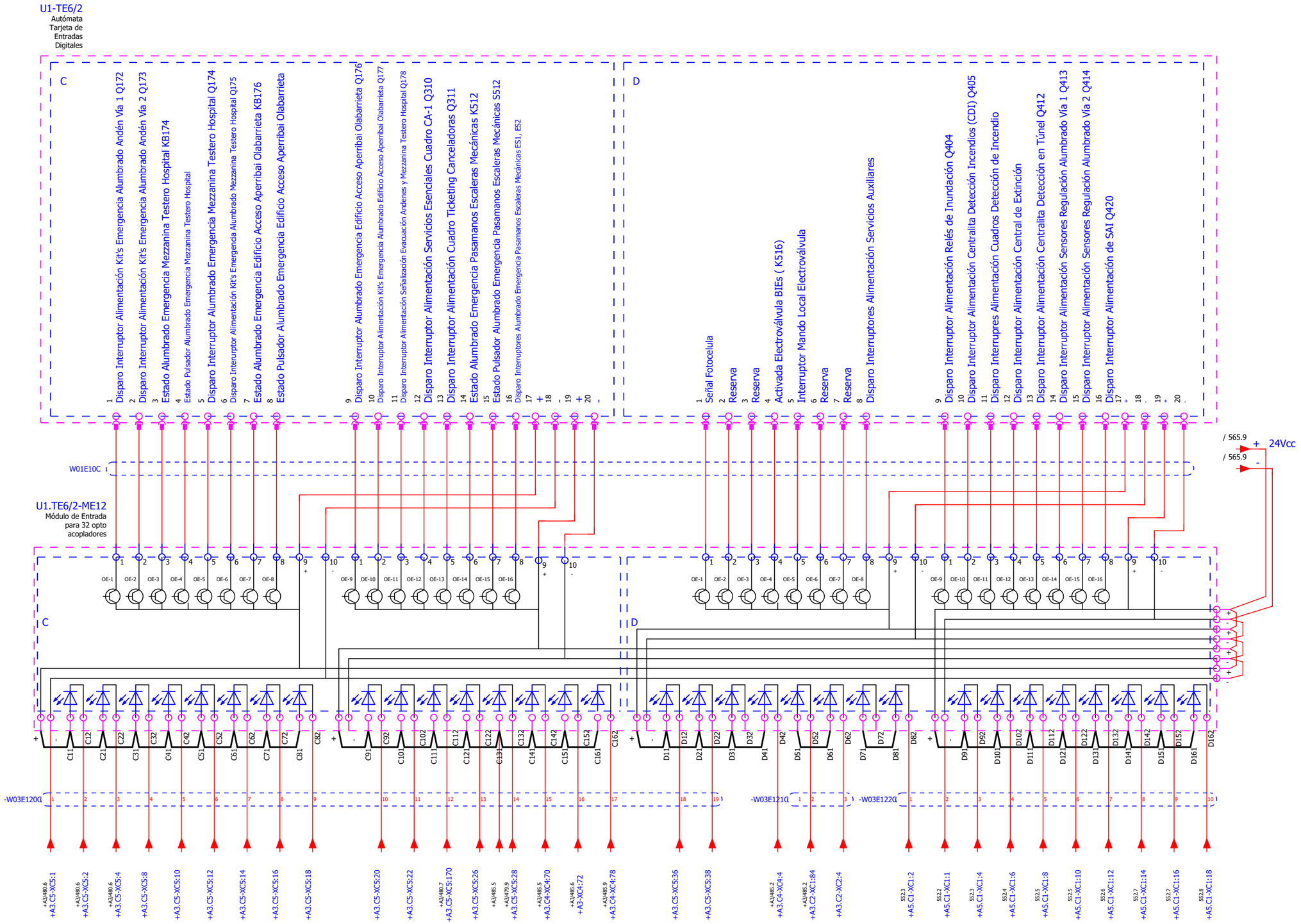

REV.	CLASE DE MODIFICACION	FECHA	NOMBRE	COMP	OBRA
A	PRIMERA EMISIÓN	JUN 24	BIR		

BERRIKUSPENAK / REVISIONES

AHOLKULARIA / CONSULTOR
CAF TURNKEY ENGINEERING

INGENIARI EGILEA
INGENIERO AUTOR
Colegiado Nº 4534

AHOLKULARIAREN ERREFERENTZIA
REFERENCIA CONSULTOR
TTE-II-21004ETS-IEE566

ERREFENTZIA
REFERENCIA
MDIAG-22-566 -A

EUSKO JAURLARITZA GOBIERNO VASCO
EKONOMIAREN GARAPEN ETA AZPIEGITURA SAILA
DEPARTAMENTO DE DESARROLLO ECONÓMICO E INFRAESTRUCTURAS

euskal trenbide sarea
PROIEKTUAREN IKUSKAPENA ETA ZUZENDARITZA
INSPECCION Y DIRECCION DEL PROYECTO

ESKALA ORIGINALA
ESCALA ORIGINAL
SE
EN DIN A1

ESKALA GRAFIKOA
ESCALA GRAFICA

PROIEKTUAREN IZENBURUA
TITULO DEL PROYECTO
ALTZA-GALTZARABORDA TARTEKO INSTALAZIO ELEKTRIKOEN ETA EKIPOEN PROIEKTUA
PROYECTO DE INSTALACIONES ELÉCTRICAS Y EQUIPOS DEL TRAMO DE ALTZA - GALTZARABORDA

PLANOAREN IZENBURUA
TITULO DEL PLANO
ESTACIÓN PASAIA
CUADRO GENERAL DE CONTROL
ENTRADAS PLC

PLANO ZK./ N. PLANO
566

ORRIA / HOJA
566/ 668

OHARRAK:
NOTAS:

U1-TE7/1
Autómata
Tarjeta de
Entradas
Digitales

A

1 Disparo Interruptores Alimentación Servicios Esenciales CA-1 Q421
10 Disparo Interruptores Alimentación Servicios Esenciales CA-2 Q422
11 Disparo Interruptores Servicios Esenciales
12 Disparo Interruptor Circuito Electroválvula BIEs Q426
13 Disparo Interruptor Alimentación Cuadro Local Ventilación de Emergencia VE-1 Q427
14 Disparo Interruptor Alimentación Cuadro Local Ventilación de Emergencia VE-2 Q428
15 Disparo Interruptor Alimentación PLC Q430
16 Reserva Q431
9 Disparo Interruptor Alimentación Switch Q432
17 Disparo Interruptores Alimentación Módulos PLC Entradas y Salidas
18 Reserva Q433-13
19 Inundación Bajo Andén Central +GB02-INU
20 Inundación Escalera Foso Inferior+ES31-INU
21 Inundación Escalera Foso Superior+ES31-INU
22 Inundación Escalera Foso Inferior+ES32-INU
23 Inundación Escalera Foso Superior+ES32-INU
24 + 25 - 26 + 27 -

B

1 Inundación Conducto EBA Contrabodega +CB00-INU
2 Inundación Conducto EBA Contrabodega +CB00-INU
3 Señal Intrusión Cuarto Técnico de Red +CT12-INT
4 Señal Sabotaje Cuarto Técnico de Red +CT12-INT
5 Señal Intrusión Cuarto Operadores Móviles +CT15-INT
6 Señal Sabotaje Cuarto Operadores Móviles +CT15-INT
7 Señal Intrusión Centro de Transformación +CT17-INT
8 Señal Sabotaje Centro de Transformación +CT17-INT
9 Señal Intrusión Cuarto de Baja Tensión +CT07-INT
10 Señal Sabotaje Centro de Baja Tensión +CT07-INT
11 Señal Intrusión Cuarto Seccionamiento de Catenaria +CT12-INT
12 Señal Sabotaje Cuarto Seccionamiento de Catenaria +CT12-INT
13 Señal Intrusión Cuarto Filtros Biológicos y Control de Agua +CT13-INT
14 Señal Sabotaje Cuarto Filtros Biológicos y Control de Agua +CT13-INT
15 Señal Intrusión a Ascensor Exterior AS01
16 Señal Sabotaje a Ascensor Exterior AS01
17 + 18 - 19 + 20 -

/ 550.1 + 24Vcc + / 568.9
/ 550.1 - - / 568.9

W01E11C

U1.TE7/1-ME13
Módulo de Entrada
para 32 opto
acopladores

OE-1 OE-2 OE-3 OE-4 OE-5 OE-6 OE-7 OE-8 OE-9 OE-10 OE-11 OE-12 OE-13 OE-14 OE-15 OE-16

A11 A12 A21 A22 A31 A32 A41 A42 A51 A52 A61 A62 A71 A72 A81 A82 A91 A92 A101 A102 A111 A112 A121 A122 A131 A132 A141 A142 A151 A152 A161 A162
B11 B12 B21 B22 B31 B32 B41 B42 B51 B52 B61 B62 B71 B72 B81 B82 B91 B92 B101 B102 B111 B112 B121 B122 B131 B132 B141 B142 B151 B152 B161 B162

-W03E61C -W03E62C -W03E63C -W03E64C -W03E65C -W03E66C -W03E67C -W03E68C -W03E69C

553.1 +AS.C1-XC1:21
553.3 +AS.C1-XC1:24
553.4 +AS.C1-XC1:26
553.4 +AS.C1-XC1:30
553.5 +AS.C1-XC1:32
553.6 +AS.C1-XC1:34
553.7 +AS.C1-XC1:36
553.7 +AS.C1-XC1:38
553.8 +AS.C1-XC1:40
553.7 +AS.C1-XC1:44
554.2 +AS.C1-XC1:2
554.3 +AS.C1-XC1:6
554.4 +AS.C1-XC1:10
554.6 +AS.C1-XC1:14
554.7 +AS.C1-XC1:48
554.2 +AS.C1-XC1:47
554.8 +AS.C1-XC1:50
554.9 +AS.C1-XC1:52

REV.	CLASE DE MODIFICACION	FECHA	NOMBRE	COMP	OBRA
A	PRIMERA EMISIÓN	JUN 24	BIR		

BERRIKUSPENAK / REVISIONES

AHOLKULARIA / CONSULTOR
CAF TURNKEY ENGINEERING

INGENIARI EGILEA
INGENIERO AUTOR
Colegiado Nº 4534

AHOLKULARIAREN ERREFERENTZIA
REFERENCIA CONSULTOR
TTE-II-21004ETS-IEE567

ERREFENTZIA
REFERENCIA
MDIAG-22-567 -A

EUSKO JAURLARITZA GOBIERNO VASCO
EKONOMIAREN GARAPEN ETA AZPIEGITURA SAILA
DEPARTAMENTO DE DESARROLLO ECONÓMICO E INFRAESTRUCTURAS

euskal trenbide sarea
PROIEKTUAREN IKUSKAPENA ETA ZUZENDARITZA
INSPECCION Y DIRECCION DEL PROYECTO

ESKALA ORIGINALA
ESCALA ORIGINAL
SE
EN DIN A1

ESKALA GRAFIKOA
ESCALA GRAFICA

PROIEKTUAREN IZENBURUA
TITULO DEL PROYECTO
ALTZA-GALTZARABORDA TARTEKO INSTALAZIO ELEKTRIKOEN ETA EKIPOEN PROIEKTUA
PROYECTO DE INSTALACIONES ELÉCTRICAS Y EQUIPOS DEL TRAMO DE ALTZA - GALTZARABORDA

PLANOAREN IZENBURUA
TITULO DEL PLANO
ESTACIÓN PASAIA
CUADRO GENERAL DE CONTROL
ENTRADAS PLC

PLANO ZK./ N. PLANO
567

ORRIA / HOJA
567/ 668

OHARRAK:
NOTAS:

U1-TE7/2
Autómata Tarjeta de Entradas Digitales

C

1 Señales Ascensor AS1 Vestibulo- Via Publica
2 Señales Ascensor AS1 Vestibulo- Via Publica
3 Señales Ascensor AS1 Vestibulo- Via Publica
4 Señales Ascensor AS1 Vestibulo- Via Publica
5 Señales Ascensor AS1 Vestibulo- Via Publica
6 Señales Ascensor AS1 Vestibulo- Via Publica
7 Señales Ascensor AS1 Vestibulo- Via Publica
8 Señales Ascensor AS1 Vestibulo- Via Publica
9 Señales Ascensor AS1 Vestibulo- Via Publica
10 Señales Ascensor AS1 Vestibulo- Via Publica
11 Señales Ascensor AS1 Vestibulo- Via Publica
12 Señales Ascensor AS1 Vestibulo- Via Publica
13 Señales Ascensor AS1 Vestibulo- Via Publica
14 Señales Ascensor AS1 Vestibulo- Via Publica
15 Señales Ascensor AS1 Vestibulo- Via Publica
16 Señales AS1 Vestibulo- Via Publica
17 +
18 -
19 +
20 -

D

1 Señales Ascensor AS2 Anden - Vestibulo
2 Señales Ascensor AS2 Anden - Vestibulo
3 Señales Ascensor AS2 Anden - Vestibulo
4 Señales Ascensor AS2 Anden - Vestibulo
5 Señales Ascensor AS2 Anden - Vestibulo
6 Señales Ascensor AS2 Anden - Vestibulo
7 Señales Ascensor AS2 Anden - Vestibulo
8 UPS Comunicaciones Prealarma Batería Baja
9 Señales Ascensor AS2 Anden - Vestibulo
10 Señales Ascensor AS2 Anden - Vestibulo
11 Señales Ascensor AS2 Anden - Vestibulo
12 Señales Ascensor AS2 Anden - Vestibulo
13 Señales Ascensor AS2 Anden - Vestibulo
14 Señales Ascensor AS2 Anden - Vestibulo
15 Señales Ascensor AS2 Anden - Vestibulo
16 Señales Ascensor AS2 Anden - Vestibulo
17 +
18 -
19 +
20 -

/ 567.9 + 24Vcc
/ 567.9 -

W01E02C

U1.TE7/2-ME14
Módulo de Entrada para 32 opto acopladores

OE-1 OE-2 OE-3 OE-4 OE-5 OE-6 OE-7 OE-8 OE-9 OE-10 OE-11 OE-12 OE-13 OE-14 OE-15 OE-16

C11 C21 C31 C41 C51 C61 C71 C81 C91 C101 C111 C121 C131 C141 C151 C161 D11 D21 D31 D41 D51 D61 D71 D81 D91 D101 D111 D121 D131 D141 D151 D161

-W03E70C -W03E71C -W03E72C -W03E73C

569.0 +A9.C1-XC1:41
564.1 +A9.C1-XC1:42
564.1 +A9.C1-XC1:44
564.1 +A9.C1-XC1:46
564.1 +A9.C1-XC1:48
564.1 +A9.C1-XC1:50
564.2 +A9.C1-XC1:52
564.2 +A9.C1-XC1:54
564.2 +A9.C2-XC2:12 (+A9.C1-X1:72)
564.3 +A9.C2-XC2:14 (+A9.C1-X1:73)
569.3 +A9.C2-XC2:16 (+A9.C1-X1:74)
569.3 +A9.C2-XC2:18 (+A9.C1-X1:75)

REV.	CLASE DE MODIFICACION	FECHA	NOMBRE	COMP	OBRA
A	PRIMERA EMISIÓN	JUN 24	BIR		

BERRIKUSPENAK / REVISIONES

AHOLKULARIA/ CONSULTOR
CAF TURNKEY ENGINEERING

INGENIARI EGILEA
INGENIERO AUTOR
Colegiado Nº 4534

AHOLKULARIAREN ERREFERENTZIA
REFERENCIA CONSULTOR
TTE-II-21004ETS-IEE568

ERREFENTZIA
REFERENCIA
MDIAG-22-568 -A

EUSKO JAURLARITZA GOBIERNO VASCO
EKONOMIAREN GARAPEN ETA AZPIEGITURA SAILA
DEPARTAMENTO DE DESARROLLO ECONÓMICO E INFRAESTRUCTURAS

euskal trenbide sarea
PROIEKTUAREN IKUSKAPENA ETA ZUZENDARITZA
INSPECCION Y DIRECCION DEL PROYECTO

ESKALA ORIGINALA
ESCALA ORIGINAL
SE
EN DIN A1

ESKALA GRAFIKOA
ESCALA GRAFICA

PROIEKTUAREN IZENBURUA
TITULO DEL PROYECTO
ALTZA-GALTZARABORDA TARTEKO INSTALAZIO ELEKTRIKOEN ETA EKIPOEN PROIEKTUA
PROYECTO DE INSTALACIONES ELÉCTRICAS Y EQUIPOS DEL TRAMO DE ALTZA - GALTZARABORDA

PLANOAREN IZENBURUA
TITULO DEL PLANO
ESTACIÓN PASAIA
CUADRO GENERAL DE CONTROL
ENTRADAS PLC

PLANO ZK./ N. PLANO
568

ORRIA / HOJA
568/ 668

OHARRAK:
NOTAS:

U1-TE8/1
Autómata Tarjeta de Entradas Digitales

A

1 Señales Ascensor AS3 Anden - Vestibulo
2 Señales Ascensor AS3 Anden - Vestibulo
3 Señales Ascensor AS3 Anden - Vestibulo
4 Señales Ascensor AS3 Anden - Vestibulo
5 Señales Ascensor AS3 Anden - Vestibulo
6 Señales Ascensor AS3 Anden - Vestibulo
7 Señales Ascensor AS3 Anden - Vestibulo
8 Señales Ascensor AS3 Anden - Vestibulo
9 Señales Ascensor AS2 Anden - Vestibulo
10 Señales Ascensor AS3 Anden - Vestibulo
11 Señales Ascensor AS2 Anden - Vestibulo
12 Señales Ascensor AS3 Anden - Vestibulo
13 Señales Ascensor AS3 Anden - Vestibulo
14 Señales Ascensor AS3 Anden - Vestibulo
15 Señales Ascensor AS3 Anden - Vestibulo
16 Señales Ascensor AS3 Anden - Vestibulo
17 +
18 -
19 +
20 -

B

1 Estado Alumbrado Indirecto Via 1 Tramo 1
2 Estado Alumbrado Indirecto Via 1 Tramo 2
3 Estado Alumbrado Indirecto Via 1 Tramo 3
4 Estado Alumbrado Indirecto Via 2 Tramo 1
5 Estado Alumbrado Indirecto Via 2 Tramo 2
6 Estado Alumbrado Indirecto Via 2 Tramo 3
7 Estado Alumbrado Vestibulo Directo
8 Estado Alumbrado Vestibulo Indirecto
9 Estado Alumbrado Baculo
10 Estado Alumbrado Coralina
11 Estado Alumbrado Escaleras
12 Reserva
13 Reserva
14 Reserva
15 Reserva
16 Reserva
17 +
18 -
19 +
20 -

W01E02C

/ 550.2 + 24Vcc + / 570.9
/ 550.2 - - / 570.9

U1.TE8/1-ME15
Módulo de Entrada para 32 opto acopladores

OE-1 OE-2 OE-3 OE-4 OE-5 OE-6 OE-7 OE-8 OE-9 OE-10 OE-11 OE-12 OE-13 OE-14 OE-15 OE-16

A11 A12 A21 A22 A31 A32 A41 A42 A51 A52 A61 A62 A71 A72 A81 A82 A91 A92 A101 A102 A111 A112 A121 A122 A131 A132 A141 A142 A151 A152 A161 A162

B11 B12 B21 B22 B31 B32 B41 B42 B51 B52 B61 B62 B71 B72 B81 B82 B91 B92 B101 B102 B111 B112 B121 B122 B131 B132 B141 B142 B151 B152 B161 B162

-W03E74C
-W03E75C
-W03E76C
-W03E77C

5680
+A9.C1-XC1:41
+A9.C1-XC1:42
+A9.C1-XC1:44
+A9.C1-XC1:46
+A9.C1-XC1:48
+A9.C1-XC1:50
+A9.C1-XC1:52
+A9.C1-XC1:54
+A9.C2-XC2:12 (+A9.C1-X1:72)
+A9.C2-XC2:14 (+A9.C1-X1:73)
568.3
+A9.C2-XC2:16 (+A9.C1-X1:74)
568.3
+A9.C2-XC2:18 (+A9.C1-X1:75)

+A3/471.2 +A3/471.4 +A3/471.7 +A3/472.3 +A3/472.5 +A3/472.7 +A3/473.3 +A3/473.5 +A3/473.7 +A3/474.3 +A3/474.5

REV.	CLASE DE MODIFICACION	FECHA	NOMBRE	COMP	OBRA
A	PRIMERA EMISIÓN	JUN 24	BIR		

BERRIKUSPENAK / REVISIONES

AHOLKULARIA / CONSULTOR
CAF TURNKEY ENGINEERING

INGENIARI EGILEA
INGENIERO AUTOR
Colegiado Nº 4534

AHOLKULARIAREN ERREFERENTZIA
REFERENCIA CONSULTOR
TTE-II-21004ETS-IEE569

ERREFENTZIA
REFERENCIA
MDIAG-22-569 -A

EUSKO JAURLARITZA GOBIERNO VASCO
EKONOMIAREN GARAPEN ETA AZPIEGITURA SAILA
DEPARTAMENTO DE DESARROLLO ECONÓMICO E INFRAESTRUCTURAS

euskal trenbide sarea
PROIEKTUAREN IKUSKAPENA ETA ZUZENDARITZA
INSPECCION Y DIRECCION DEL PROYECTO

ESKALA ORIGINALA
ESCALA ORIGINAL
SE
EN DIN A1

ESKALA GRAFIKOA
ESCALA GRAFICA

PROIEKTUAREN IZENBURUA
TITULO DEL PROYECTO
ALTZA-GALTZARABORDA TARTEKO INSTALAZIO ELEKTRIKOEN ETA EKIPOEN PROIEKTUA
PROYECTO DE INSTALACIONES ELÉCTRICAS Y EQUIPOS DEL TRAMO DE ALTZA - GALTZARABORDA

PLANOAREN IZENBURUA
TITULO DEL PLANO
ESTACIÓN PASAIA
CUADRO GENERAL DE CONTROL
ENTRADAS PLC

PLANO ZK./ N. PLANO
569

ORRIA / HOJA
569/ 668

0	1	2	3	4	5	6	7	8	9

OHARRAK:
NOTAS:

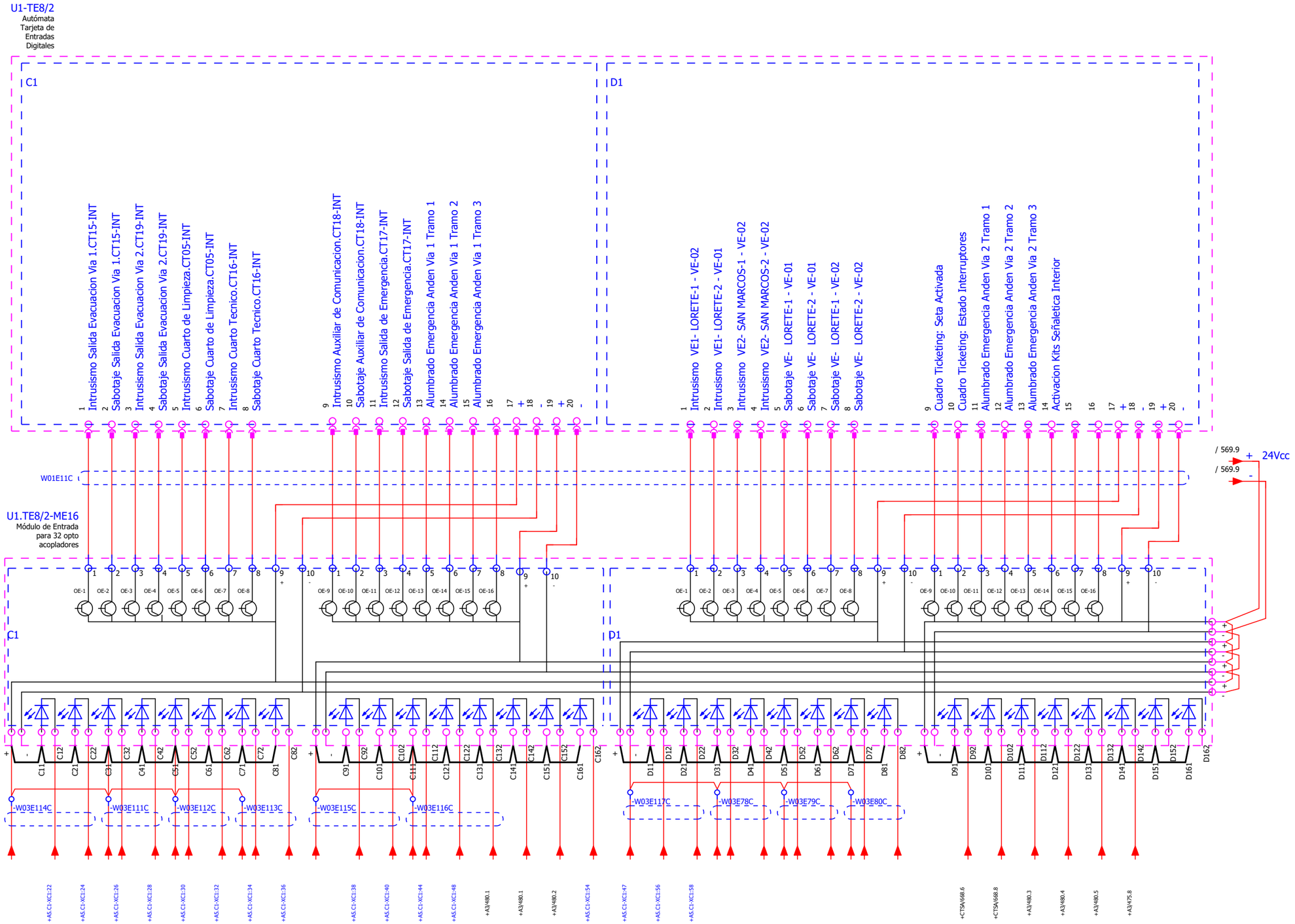

REV.	CLASE DE MODIFICACION	FECHA	NOMBRE	COMP	OBRA
A	PRIMERA EMISIÓN	JUN 24	BIR		

BERRIKUSPENAK / REVISIONES

AHOLKULARIA / CONSULTOR
CAF TURNKEY ENGINEERING

INGENIARI EGILEA
INGENIERO AUTOR
Colegiado Nº 4534

AHOLKULARIAREN ERREFERENTZIA
REFERENCIA CONSULTOR
TTE-II-21004ETS-IEE570

ERREFENTZIA
REFERENCIA
MDIAG-22-570 -A

EUSKO JAURLARITZA GOBIERNO VASCO
EKONOMIAREN GARAPEN ETA AZPIEGITURA SAILA
DEPARTAMENTO DE DESARROLLO ECONÓMICO E INFRAESTRUCTURAS

euskal trenbide sarea
PROIEKTUAREN IKUSKAPENA ETA ZUZENDARITZA
INSPECCION Y DIRECCION DEL PROYECTO

ESKALA ORIGINALA
ESCALA ORIGINAL
SE
EN DIN A1

ESKALA GRAFIKOA
ESCALA GRAFICA

PROIEKTUAREN IZENBURUA
TITULO DEL PROYECTO
ALTZA-GALTZARABORDA TARTEKO INSTALAZIO ELEKTRIKOEN ETA EKIPOEN PROIEKTUA
PROYECTO DE INSTALACIONES ELÉCTRICAS Y EQUIPOS DEL TRAMO DE ALTZA - GALTZARABORDA

PLANOAREN IZENBURUA
TITULO DEL PLANO
ESTACIÓN PASAIA
CUADRO GENERAL DE CONTROL
ENTRADAS PLC

PLANO ZK./ N. PLANO
570

ORRIA / HOJA
570/ 668

0	1	2	3	4	5	6	7	8	9

OHARRAK:
NOTAS:

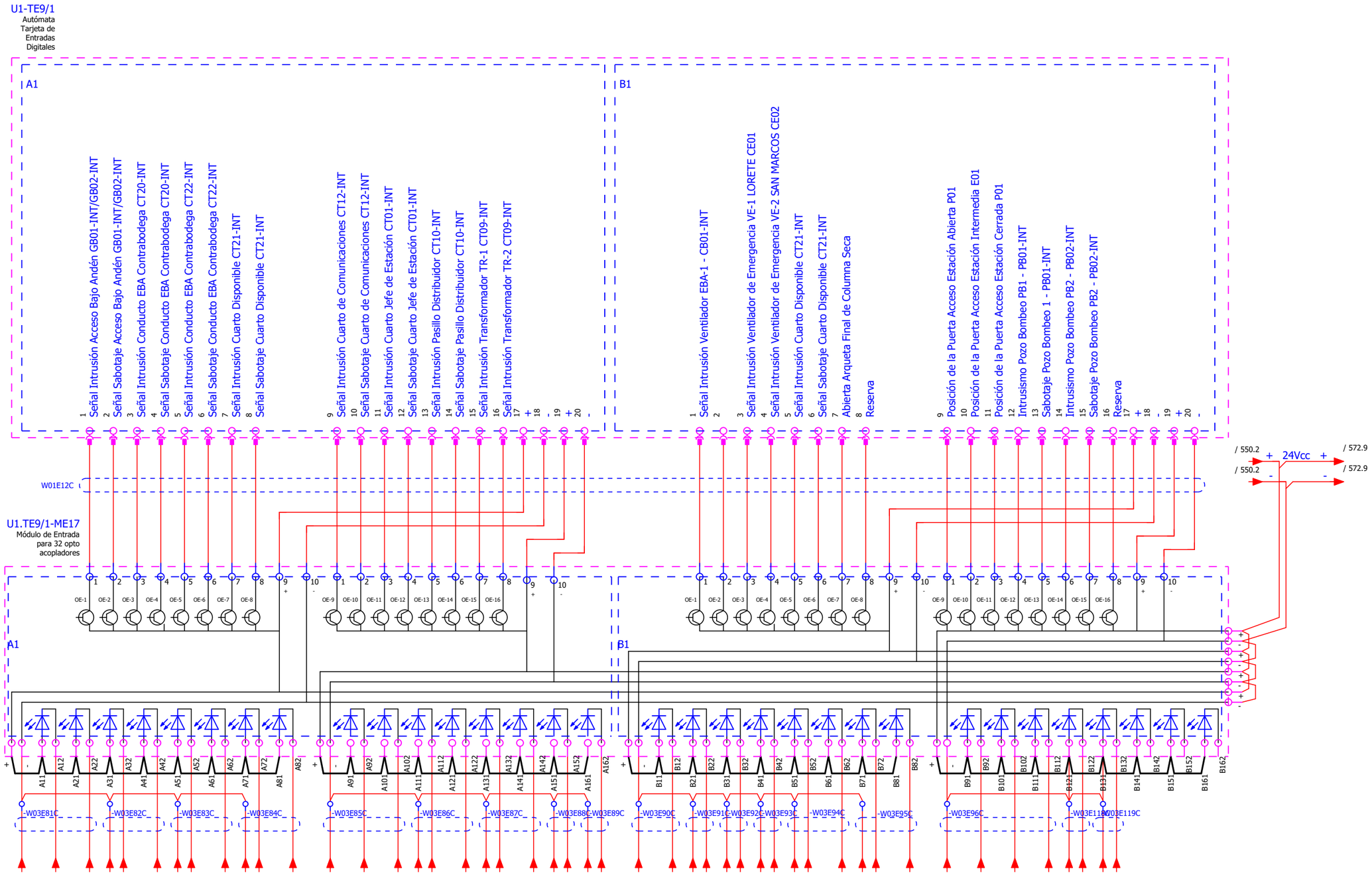

REV.	CLASE DE MODIFICACION	FECHA	NOMBRE	COMP	OBRA
A	PRIMERA EMISIÓN	JUN 24	BIR		

BERRIKUSPENAK / REVISIONES

AHOLKULARIA / CONSULTOR
CAF TURNKEY ENGINEERING

INGENIARI EGILEA
INGENIERO AUTOR
Colegiado Nº 4534

AHOLKULARIAREN ERREFERENTZIA
REFERENCIA CONSULTOR
TTE-II-21004ETS-IEE571

ERREFENTZIA
REFERENCIA
MDIAG-22-571 -A

EUSKO JAURLARITZA GOBIERNO VASCO
EKONOMIAREN GARAPEN ETA AZPIEGITURA SAILA
DEPARTAMENTO DE DESARROLLO ECONÓMICO E INFRAESTRUCTURAS

euskal trenbide sarea
PROIEKTUAREN IKUSKAPENA ETA ZUZENDARITZA
INSPECCION Y DIRECCION DEL PROYECTO

ESKALA ORIGINALA
ESCALA ORIGINAL
SE
EN DIN A1

ESKALA GRAFIKOA
ESCALA GRAFICA

PROIEKTUAREN IZENBURUA
TITULO DEL PROYECTO
ALTZA-GALTZARABORDA TARTEKO INSTALAZIO ELEKTRIKOEN ETA EKIPOEN PROIEKTUA
PROYECTO DE INSTALACIONES ELÉCTRICAS Y EQUIPOS DEL TRAMO DE ALTZA - GALTZARABORDA

PLANOAREN IZENBURUA
TITULO DEL PLANO
ESTACIÓN PASAIA
CUADRO GENERAL DE CONTROL
ENTRADAS PLC

PLANO ZK./ N. PLANO
571

ORRIA / HOJA
571/ 668

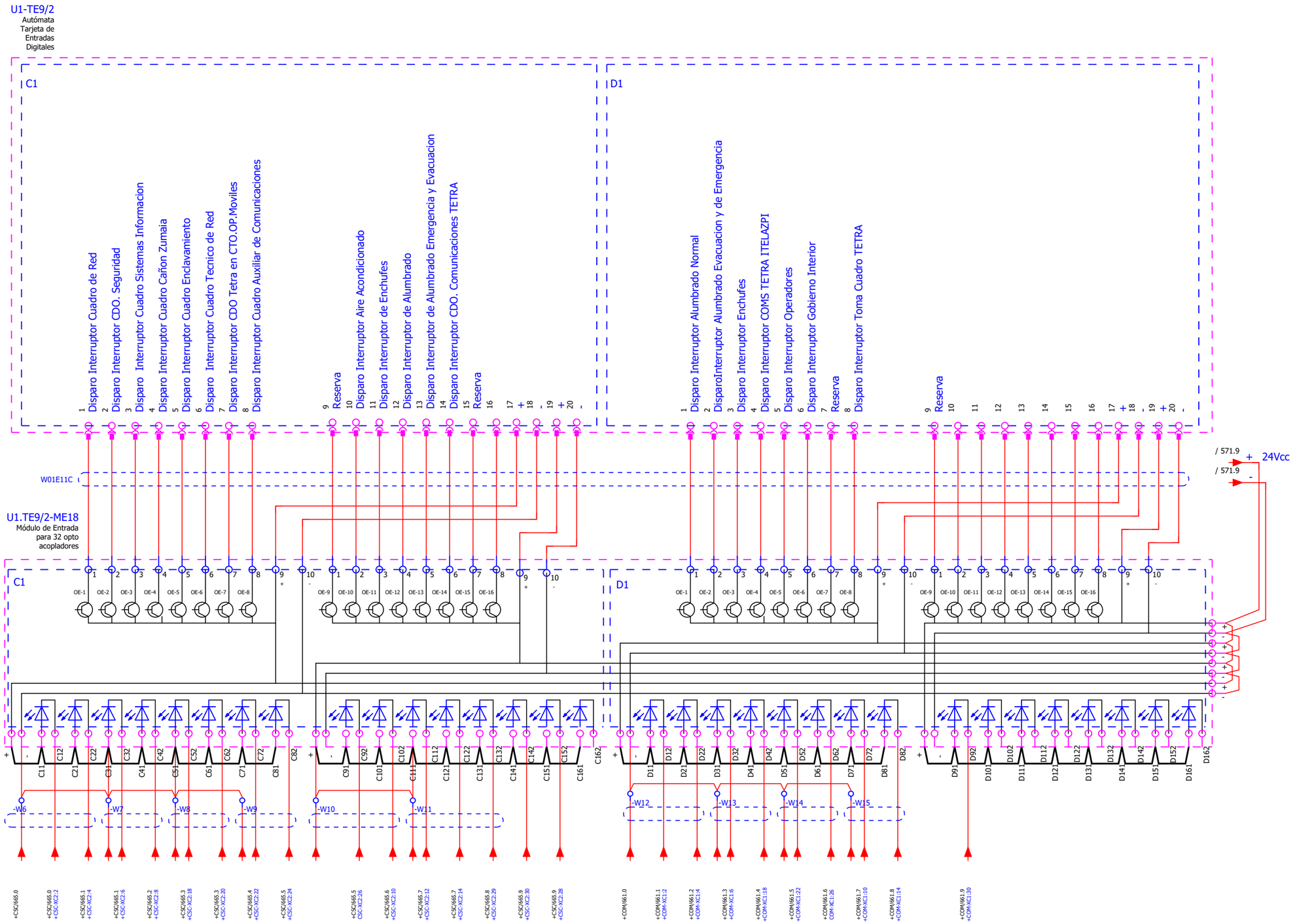

OHARRAK:
NOTAS:

REV.	CLASE DE MODIFICACION	FECHA	NOMBRE	COMP	OBRA
A	PRIMERA EMISIÓN	JUN 24	BIR		

BERRIKUSPENAK / REVISIONES

AHOLKULARIA / CONSULTOR
CAF TURNKEY ENGINEERING

INGENIARI EGILEA
INGENIERO AUTOR
Colegiado Nº 4534

AHOLKULARIAREN ERREFERENTZIA
REFERENCIA CONSULTOR
TTE-II-21004ETS-IEE572

ERREFENTZIA
REFERENCIA
MDIAG-22-572 -A

EUSKO JAURLARITZA GOBIERNO VASCO
EKONOMIAREN GARAPEN ETA AZPIEGITURA SAILA
DEPARTAMENTO DE DESARROLLO ECONÓMICO E INFRAESTRUCTURAS

euskal trenbide sarea
PROIEKTUAREN IKUSKAPENA ETA ZUZENDARITZA
INSPECCION Y DIRECCION DEL PROYECTO

ESKALA ORIGINALA
ESCALA ORIGINAL
SE
EN DIN A1

ESKALA GRAFIKOA
ESCALA GRAFICA

PROIEKTUAREN IZENBURUA
TITULO DEL PROYECTO
ALTZA-GALTZARABORDA TARTEKO INSTALAZIO ELEKTRIKOEN ETA EKIPOEN PROIEKTUA
PROYECTO DE INSTALACIONES ELÉCTRICAS Y EQUIPOS DEL TRAMO DE ALTZA - GALTZARABORDA

PLANOAREN IZENBURUA
TITULO DEL PLANO
ESTACIÓN PASAIA
CUADRO GENERAL DE CONTROL
ENTRADAS PLC

PLANO ZK./ N. PLANO
572

ORRIA / HOJA
572/ 668

OHARRAK:
NOTAS:

U1-TE10/1
Autómata Tarjeta de Entradas Digitales

A1

1 Disparo Interruptor Enchufes
2 Reserva
3 Reserva
4 Disparo Interruptor Aire Acondicionado
5 Disparo Interruptor Enchufes
6 Disparo Interruptor Alumbrado
7 Disparo Interruptor Alumbrado de Emergencia y de Evacuacion
8 Reserva
9 Reserva
10
11
12
13
14
15
16
17 +
18 -
19 +
20 -

B1

1 Disparo Alimentación Filtros Biologicos
2 Alarma Arrancado Suave AS4
3 Marcha Arrancado Suave AS4
4 Paro Arrancado Suave AS4
5 Alarma Arrancado Suave AS7
6 Marcha Arrancado Suave AS7
7 Paro Arrancado Suave AS7
8 Alarma Arrancado Suave AS10
9 Marcha Arrancado Suave AS10
10 Paro Arrancado Suave AS10
11 Alarma Arrancado Suave AS13
12 Marcha Arrancado Suave AS13
13 Paro Arrancado Suave AS13
14
15
16
17 +
18 -
19 +
20 -

W01E11C

/ 550.3 + 24Vcc + / 574.9
/ 550.3 - - / 574.9

U1.TE10/1-ME19
Módulo de Entrada para 32 opto acopladores

OE-1 OE-2 OE-3 OE-4 OE-5 OE-6 OE-7 OE-8 OE-9 OE-10 OE-11 OE-12 OE-13 OE-14 OE-15 OE-16

A1 B1

A11 A12 A21 A22 A31 A32 A41 A42 A51 A52 A61 A62 A71 A72 A81 A82 A91 A92 A101 A102 A111 A112 A121 A122 A131 A132 A141 A142 A151 A152 A161 A162
B11 B12 B21 B22 B31 B32 B41 B42 B51 B52 B61 B62 B71 B72 B81 B82 B91 B92 B101 B102 B111 B112 B121 B122 B131 B132 B141 B142 B151 B152 B161 B162

-W16 -W17 -W18 -W19 -W20 -W21 -W22 -W23 -W24 -W25

+CE/659.0
+CE/659.1 +CE-XC1:2
+CE/659.2 +CE-XC1:4
+CE/659.3 +CE-XC1:6
+CE/659.4 +CE-XC1:13
+CE/659.5 +CE-XC1:15
+CE/659.6 +CE-XC1:17
+CE/659.7 +CE-XC1:8
+CE/659.8 +CE-XC1:10
+CE/659.9 +CE-XC1:18
+A2/393.2 +A2-XC1:8

REV.	CLASE DE MODIFICACION	FECHA	NOMBRE	COMP	OBRA
A	PRIMERA EMISIÓN	JUN 24	BIR		

BERRIKUSPENAK / REVISIONES

AHOLKULARIA / CONSULTOR
CAF TURNKEY ENGINEERING

INGENIARI EGILEA
INGENIERO AUTOR
Colegiado Nº 4534

AHOLKULARIAREN ERREFERENTZIA
REFERENCIA CONSULTOR
TTE-II-21004ETS-IEE573

ERREFENTZIA
REFERENCIA
MDIAG-22-573 -A

EUSKO JAURLARITZA GOBIERNO VASCO
EKONOMIAREN GARAPEN ETA AZPIEGITURA SAILA
DEPARTAMENTO DE DESARROLLO ECONÓMICO E INFRAESTRUCTURAS

euskal trenbide sarea
PROIEKTUAREN IKUSKAPENA ETA ZUZENDARITZA
INSPECCION Y DIRECCION DEL PROYECTO

ESKALA ORIGINALA
ESCALA ORIGINAL
SE
EN DIN A1

ESKALA GRAFIKOA
ESCALA GRAFICA

PROIEKTUAREN IZENBURUA
TITULO DEL PROYECTO
ALTZA-GALTZARABORDA TARTEKO INSTALAZIO ELEKTRIKOEN ETA EKIPOEN PROIEKTUA
PROYECTO DE INSTALACIONES ELÉCTRICAS Y EQUIPOS DEL TRAMO DE ALTZA - GALTZARABORDA

PLANOAREN IZENBURUA
TITULO DEL PLANO
ESTACIÓN PASAIA
CUADRO GENERAL DE CONTROL
ENTRADAS PLC

PLANO ZK./ N. PLANO
573

ORRIA / HOJA
573/ 668

0	1	2	3	4	5	6	7	8	9

OHARRAK:
NOTAS:

U1-TE10/2
Autómata
Tarjeta de
Entradas
Digitales

C1

D1

W01E11C

U1.TE10/2-ME20
Módulo de Entrada
para 32 opto
acopladores

/ 573.9 + 24Vcc
/ 573.9 -

REV.	CLASE DE MODIFICACION	FECHA	NOMBRE	COMP	OBRA
A	PRIMERA EMISIÓN	JUN 24	BIR		

BERRIKUSPENAK / REVISIONES

AHOLKULARIA/ CONSULTOR
CAF TURNKEY ENGINEERING

INGENIARI EGILEA
INGENIERO AUTOR
Colegiado Nº 4534

AHOLKULARIAREN ERREFERENTZIA
REFERENCIA CONSULTOR
TTE-II-21004ETS-IEE574

ERREFENTZIA
REFERENCIA
MDIAG-22-574 -A

EUSKO JAURLARITZA GOBIERNO VASCO
EKONOMIAREN GARAPEN ETA AZPIEGITURA SAILA
DEPARTAMENTO DE DESARROLLO ECONÓMICO E INFRAESTRUCTURAS

euskal trenbide sarea
PROIEKTUAREN IKUSKAPENA ETA ZUZENDARITZA
INSPECCION Y DIRECCION DEL PROYECTO

ESKALA ORIGINALA
ESCALA ORIGINAL
SE
EN DIN A1

ESKALA GRAFIKOA
ESCALA GRAFICA

PROIEKTUAREN IZENBURUA
TITULO DEL PROYECTO
ALTZA-GALTZARABORDA TARTEKO INSTALAZIO ELEKTRIKOEN ETA EKIPOEN PROIEKTUA
PROYECTO DE INSTALACIONES ELÉCTRICAS Y EQUIPOS DEL TRAMO DE ALTZA - GALTZARABORDA

PLANOAREN IZENBURUA
TITULO DEL PLANO
ESTACIÓN PASAIA
CUADRO GENERAL DE CONTROL
ENTRADAS PLC

PLANO ZK./ N. PLANO
574

ORRIA / HOJA
574/ 668

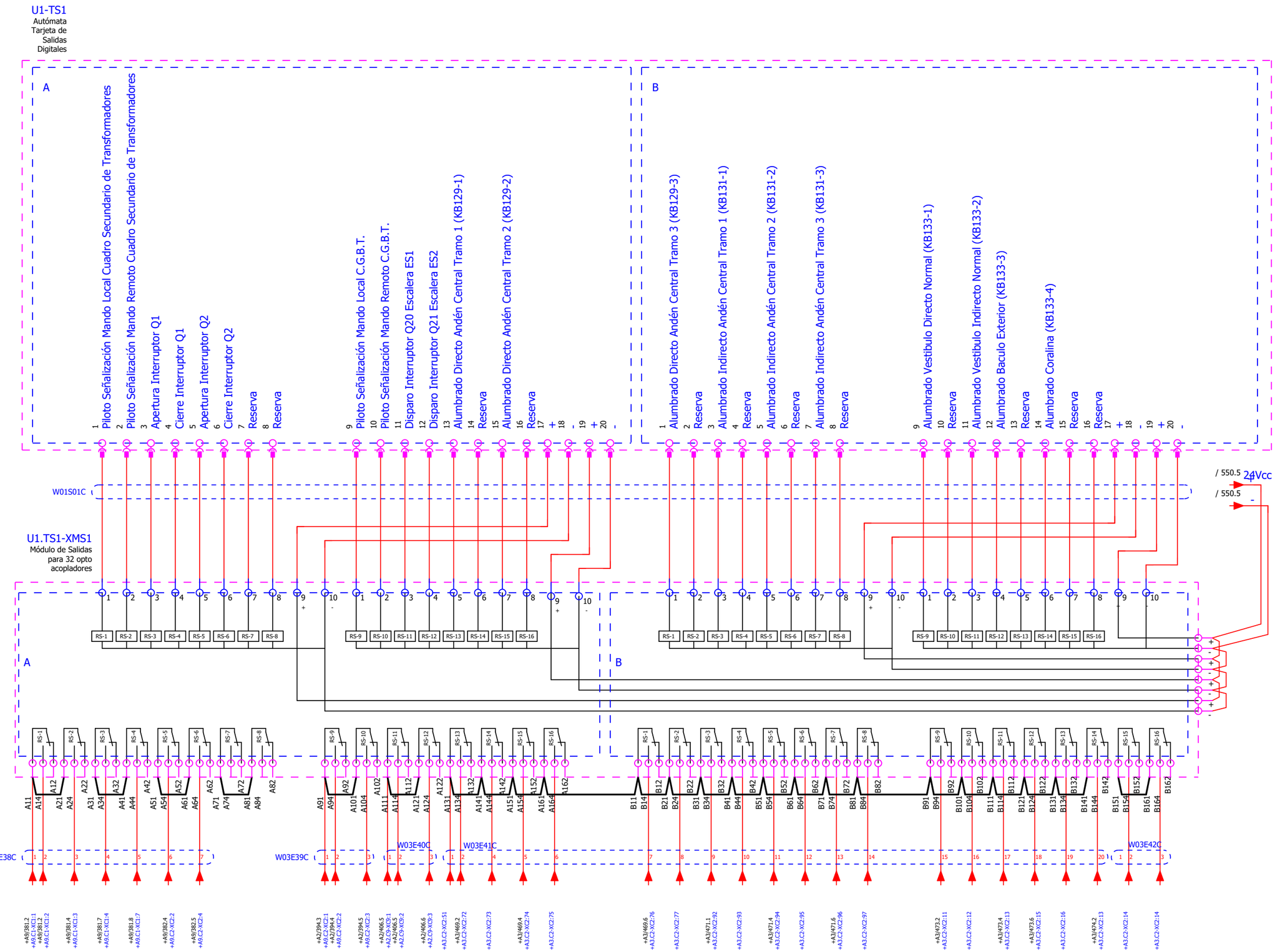

OHARRAK:
NOTAS:

REV.	CLASE DE MODIFICACION	FECHA	NOMBRE	COMP	OBRA
A	PRIMERA EMISIÓN	JUN 24	BIR		

BERRIKUSPENAK / REVISIONES

AHOLKULARIA / CONSULTOR
CAF TURNKEY ENGINEERING

INGENIARI EGILEA
INGENIERO AUTOR
Colegiado Nº 4534

AHOLKULARIAREN ERREFERENTZIA
REFERENCIA CONSULTOR
TTE-II-21004ETS-IEE575

ERREFENTZIA
REFERENCIA
MDIAG-22-575 -A

EUSKO JAURLARITZA GOBIERNO VASCO
EKONOMIAREN GARAPEN ETA AZPIEGITURA SAILA
DEPARTAMENTO DE DESARROLLO ECONÓMICO E INFRAESTRUCTURAS

euskal trenbide sarea
PROIEKTUAREN IKUSKAPENA ETA ZUZENDARITZA
INSPECCION Y DIRECCION DEL PROYECTO

ESKALA ORIGINALA
ESCALA ORIGINAL
SE
EN DIN A1

ESKALA GRAFIKOA
ESCALA GRAFICA

PROIEKTUAREN IZENBURUA
TITULO DEL PROYECTO
ALTZA-GALTZARABORDA TARTEKO INSTALAZIO ELEKTRIKOEN ETA EKIPOEN PROIEKTUA
PROYECTO DE INSTALACIONES ELÉCTRICAS Y EQUIPOS DEL TRAMO DE ALTZA - GALTZARABORDA

PLANOAREN IZENBURUA
TITULO DEL PLANO
ESTACIÓN PASAIA
CUADRO GENERAL DE CONTROL
SALIDAS PLC

PLANO ZK./ N. PLANO
575

ORRIA / HOJA
575/ 668

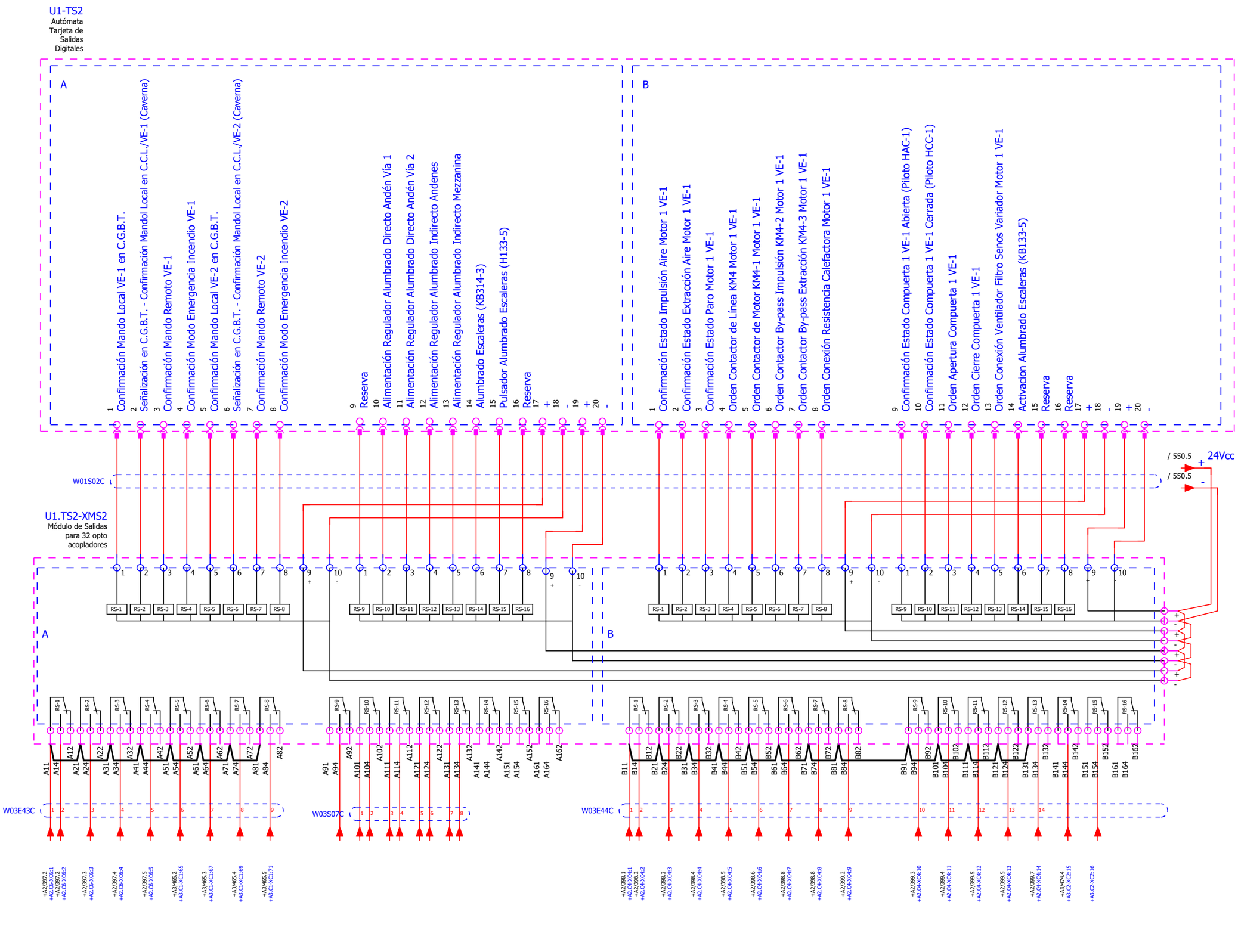

OHARRAK:
NOTAS:

REV.	CLASE DE MODIFICACION	FECHA	NOMBRE	COMP	OBRA
A	PRIMERA EMISIÓN	JUN 24	BIR		

BERRIKUSPENAK / REVISIONES

AHOLKULARIA / CONSULTOR
CAF TURNKEY ENGINEERING

INGENIARI EGILEA
INGENIERO AUTOR
Colegiado Nº 4534

AHOLKULARIAREN ERREFERENTZIA
REFERENCIA CONSULTOR
TTE-II-21004ETS-IEE576

ERREFERENTZIA
REFERENCIA
MDIAG-22-576 -A

EUSKO JAURLARITZA GOBIERNO VASCO
EKONOMIAREN GARAPEN ETA AZPIEGITURA SAILA
DEPARTAMENTO DE DESARROLLO ECONÓMICO E INFRAESTRUCTURAS

euskal trenbide sarea
PROIEKTUAREN IKUSKAPENA ETA ZUZENDARITZA
INSPECCION Y DIRECCION DEL PROYECTO

ESKALA ORIGINALA
ESCALA ORIGINAL
SE
EN DIN A1

ESKALA GRAFIKOA
ESCALA GRAFICA

PROIEKTUAREN IZENBURUA
TITULO DEL PROYECTO
ALTZA-GALTZARABORDA TARTEKO INSTALAZIO ELEKTRIKOEN ETA EKIPOEN PROIEKTUA
PROYECTO DE INSTALACIONES ELÉCTRICAS Y EQUIPOS DEL TRAMO DE ALTZA - GALTZARABORDA

PLANOAREN IZENBURUA
TITULO DEL PLANO
ESTACIÓN PASAIA
CUADRO GENERAL DE CONTROL
SALIDAS PLC

PLANO ZK./ N. PLANO
576

ORRIA / HOJA
576/ 668

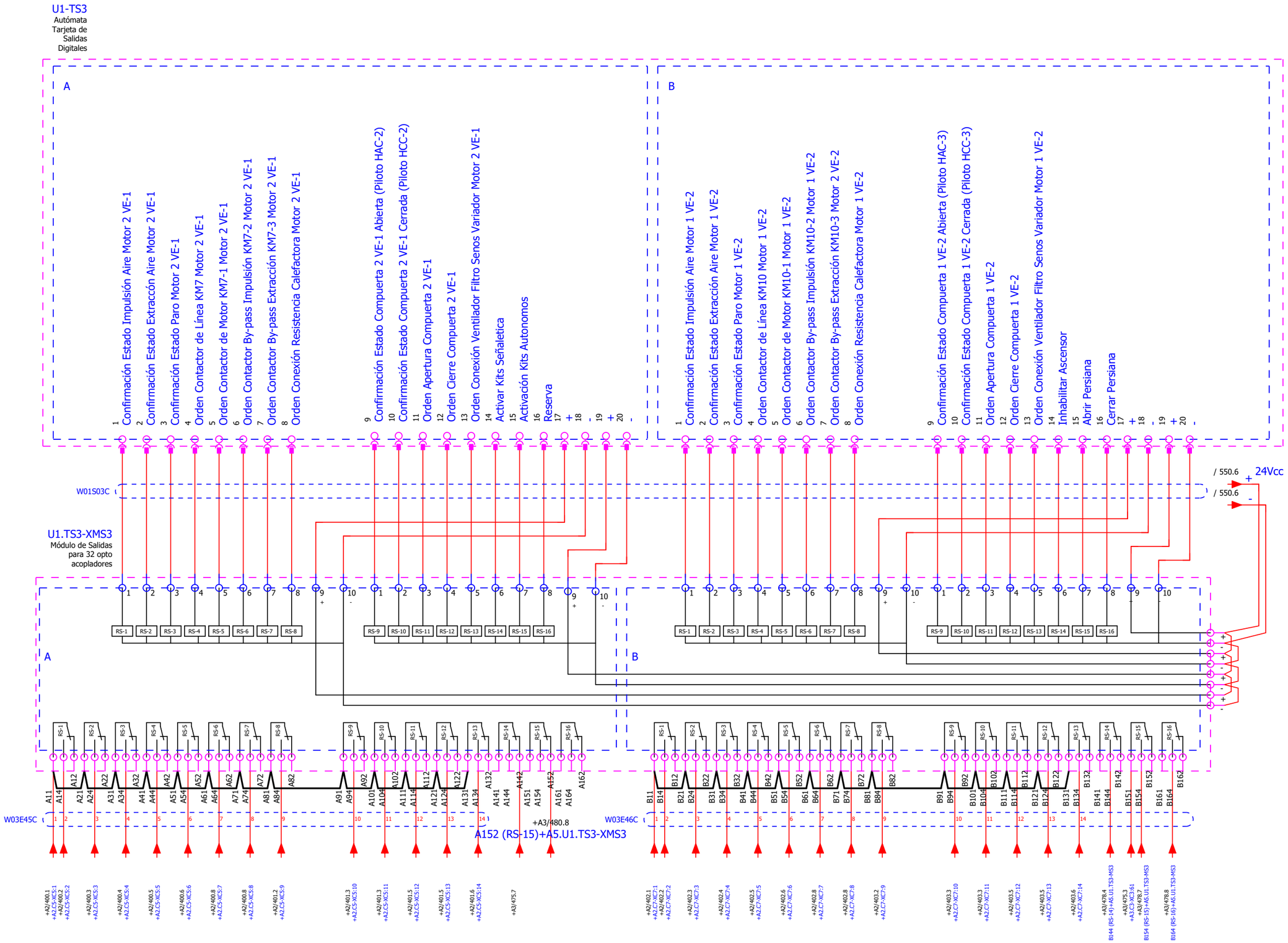

OHARRAK:
NOTAS:

REV.	CLASE DE MODIFICACION	FECHA	NOMBRE	COMP	OBRA
A	PRIMERA EMISIÓN	JUN 24	BIR		

BERRIKUSPENAK / REVISIONES

AHOLKULARIA/ CONSULTOR
CAF TURNKEY ENGINEERING

INGENIARI EGILEA
INGENIERO AUTOR
Colegiado Nº 4534

AHOLKULARIAREN ERREFERENTZIA
REFERENCIA CONSULTOR
TTE-II-21004ETS-IEE577

ERREFENTZIA
REFERENCIA
MDIAG-22-577 -A

EUSKO JAURLARITZA GOBIERNO VASCO
EKONOMIAREN GARAPEN ETA AZPIEGITURA SAILA
DEPARTAMENTO DE DESARROLLO ECONÓMICO E INFRAESTRUCTURAS

euskal trenbide sarea
PROIEKTUAREN IKUSKAPENA ETA ZUZENDARITZA
INSPECCION Y DIRECCION DEL PROYECTO

ESKALA ORIGINALA
ESCALA ORIGINAL
SE
EN DIN A1

ESKALA GRAFIKOA
ESCALA GRAFICA

PROIEKTUAREN IZENBURUA
TITULO DEL PROYECTO
ALTZA-GALTZARABORDA TARTEKO INSTALAZIO ELEKTRIKOEN ETA EKIPOEN PROIEKTUA
PROYECTO DE INSTALACIONES ELÉCTRICAS Y EQUIPOS DEL TRAMO DE ALTZA - GALTZARABORDA

PLANOAREN IZENBURUA
TITULO DEL PLANO
ESTACIÓN PASAIA
CUADRO GENERAL DE CONTROL
SALIDAS PLC

PLANO ZK./ N. PLANO
577

ORRIA / HOJA
577/ 668

0	1	2	3	4	5	6	7	8	9

OHARRAK:
NOTAS:

U1-TS4
Autómata
Tarjeta de
Salidas
Digitales

A

1 Confirmación Estado Impulsión Aire Motor 2 VE-2
2 Confirmación Estado Extraccón Aire Motor 2 VE-2
3 Confirmación Estado Paro Motor 2 VE-2
4 Orden Contactor De Línea KM13 Motor 2 VE-2
5 Orden Contactor de Motor KM13-1 Motor 2 VE-2
6 Orden Contactor By-pass Impulsión KM13-2 Motor 2 VE-2
7 Orden Contactor By-pass Extracción KM13-3 Motor 2 VE-2
8 Orden Conexión Resistencia Calefactora Motor 2 VE-2
9 Confirmación Estado Compuerta 2 VE-2 Abierta (Piloto HAC-4)
10 Confirmación Estado Compuerta 2 VE-2 Cerrada (Piloto HCC-4)
11 Orden Apertura Compuerta 2 VE-2
12 Orden Cierre Compuerta 2 VE-2
13 Orden Conexión Ventilador Filtro Senos Variador Motor 2 VE-2
14 Marcha Alumbrado Emergencia Pasamanos Escaleras
15 Orden Electroválvula BIEs
16 Reserva
17 +
18 -
19 +
20 -

B

1 Alumbrado Directo Via 2 Tramo 1 T130 (KB130-1)
2 Reserva
3 Alumbrado Directo Via 2 Tramo 2 (KB130-2)
4 Reserva
5 Alumbrado Directo Via 2 Tramo 3 (KB130-3)
6 Reserva
7 Alumbrado Indirecto Anden Via 2 Tramo 1 (KB132-1)
8 Reserva
9 Alumbrado Indirecto Via 2 Tramo 2 (KB132-2)
10 Reserva
11 Alumbrado Indirecto Via 2 Tramo 3 (KB132-3)
12 Reserva
13 Alumbrado Señaletica Interior (KB134)
14 Reserva
15 Alumbrado Señaletica Exterior (KB136-1)
16 Reserva
17 +
18 -
19 +
20 -

/ 550.7 + 24Vcc
/ 550.7 -

W01S04C

U1.TS4-XMS4
Módulo de Salidas
para 32 opto
acopladores

A

B

W03E47C

W03E48C

REV.	CLASE DE MODIFICACION	FECHA	NOMBRE	COMP	OBRA
A	PRIMERA EMISIÓN	JUN 24	BIR		

BERRIKUSPENAK / REVISIONES

AHOLKULARIA / CONSULTOR
TURNKEY ENGINEERING

INGENIARI EGILEA
INGENIERO AUTOR
Colegiado Nº 4534

AHOLKULARIAREN ERREFERENTZIA
REFERENCIA CONSULTOR
TTE-II-21004ETS-IEE578

ERREFENTZIA
REFERENCIA
MDIAG-22-578 -A

EUSKO JAURLARITZA GOBIERNO VASCO
EKONOMIAREN GARAPEN ETA AZPIEGITURA SAILA
DEPARTAMENTO DE DESARROLLO ECONÓMICO E INFRAESTRUCTURAS

euskal trenbide sarea
PROIEKTUAREN IKUSKAPENA ETA ZUZENDARITZA
INSPECCION Y DIRECCION DEL PROYECTO

ESKALA ORIGINALA
ESCALA ORIGINAL
SE
EN DIN A1

ESKALA GRAFIKOA
ESCALA GRAFICA

PROIEKTUAREN IZENBURUA
TITULO DEL PROYECTO
ALTZA-GALTZARABORDA TARTEKO INSTALAZIO ELEKTRIKOEN ETA EKIPOEN PROIEKTUA
PROYECTO DE INSTALACIONES ELÉCTRICAS Y EQUIPOS DEL TRAMO DE ALTZA - GALTZARABORDA

PLANOAREN IZENBURUA
TITULO DEL PLANO
ESTACIÓN PASAIA
CUADRO GENERAL DE CONTROL
SALIDAS PLC

PLANO ZK./ N. PLANO
578

ORRIA / HOJA
578/ 668

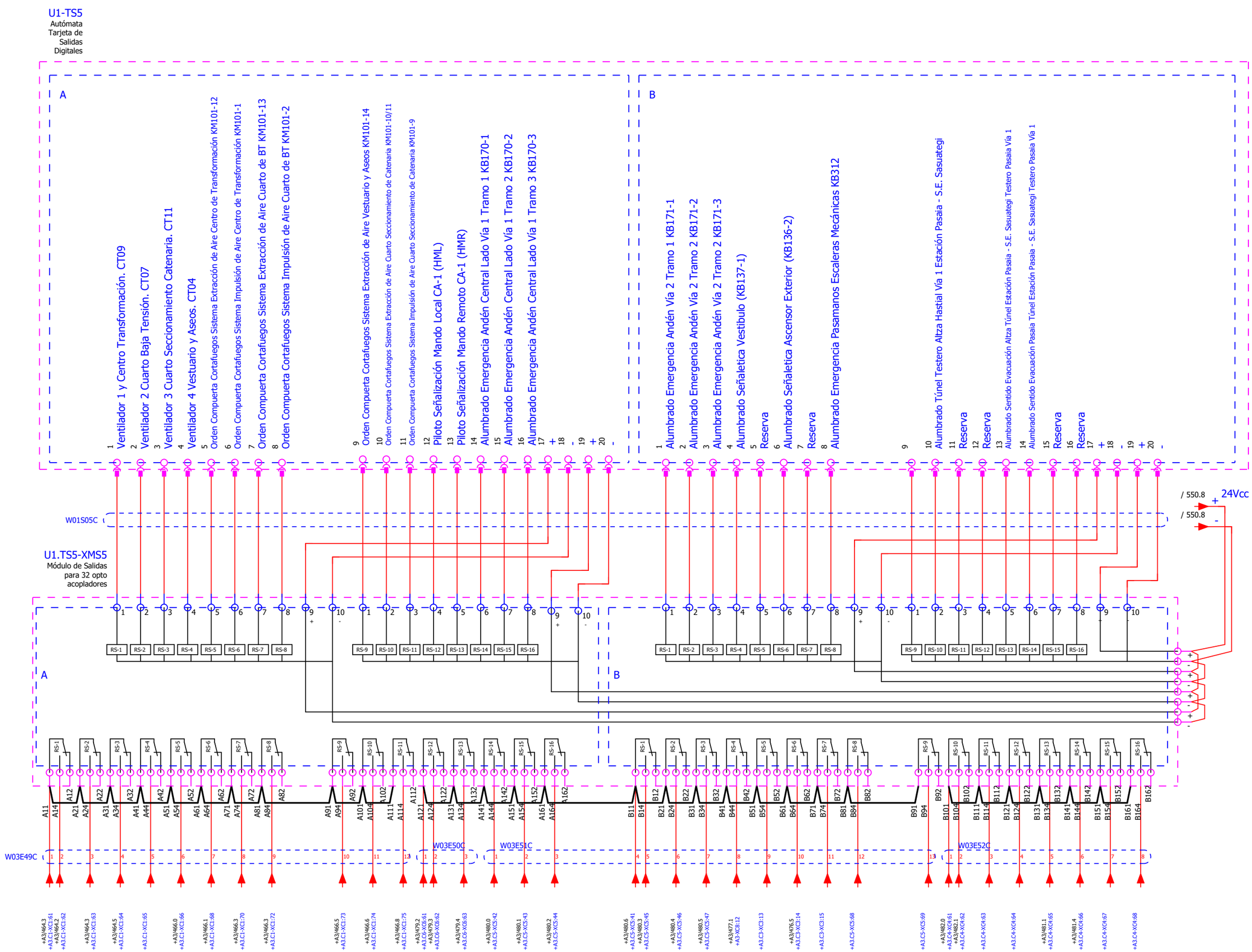

OHARRAK:
NOTAS:

REV.	CLASE DE MODIFICACION	FECHA	NOMBRE	COMP	OBRA
A	PRIMERA EMISIÓN	JUN 24	BIR		

BERRIKUSPENAK / REVISIONES

AHOLKULARIA / CONSULTOR
TURNKEY ENGINEERING

INGENIARI EGILEA
INGENIERO AUTOR
Colegiado Nº 4534

AHOLKULARIAREN ERREFERENTZIA
REFERENCIA CONSULTOR
TTE-II-21004ETS-IEE579

ERREFENTZIA
REFERENCIA
MDIAG-22-579 -A

EUSKO JAURLARITZA GOBIERNO VASCO
EKONOMIAREN GARAPEN ETA AZPIEGITURA SAILA
DEPARTAMENTO DE DESARROLLO ECONÓMICO E INFRAESTRUCTURAS

euskal trenbide sarea
PROIEKTUAREN IKUSKAPENA ETA ZUZENDARITZA
INSPECCION Y DIRECCION DEL PROYECTO

ESKALA ORIGINALA
ESCALA ORIGINAL
SE
EN DIN A1

ESKALA GRAFIKOA
ESCALA GRAFICA

PROIEKTUAREN IZENBURUA
TITULO DEL PROYECTO
ALTZA-GALTZARABORDA TARTEKO INSTALAZIO ELEKTRIKOEN ETA EKIPOEN PROIEKTUA
PROYECTO DE INSTALACIONES ELÉCTRICAS Y EQUIPOS DEL TRAMO DE ALTZA - GALTZARABORDA

PLANOAREN IZENBURUA
TITULO DEL PLANO
ESTACIÓN PASAIA
CUADRO GENERAL DE CONTROL
SALIDAS PLC

PLANO ZK./ N. PLANO
579

ORRIA / HOJA
579/ 668

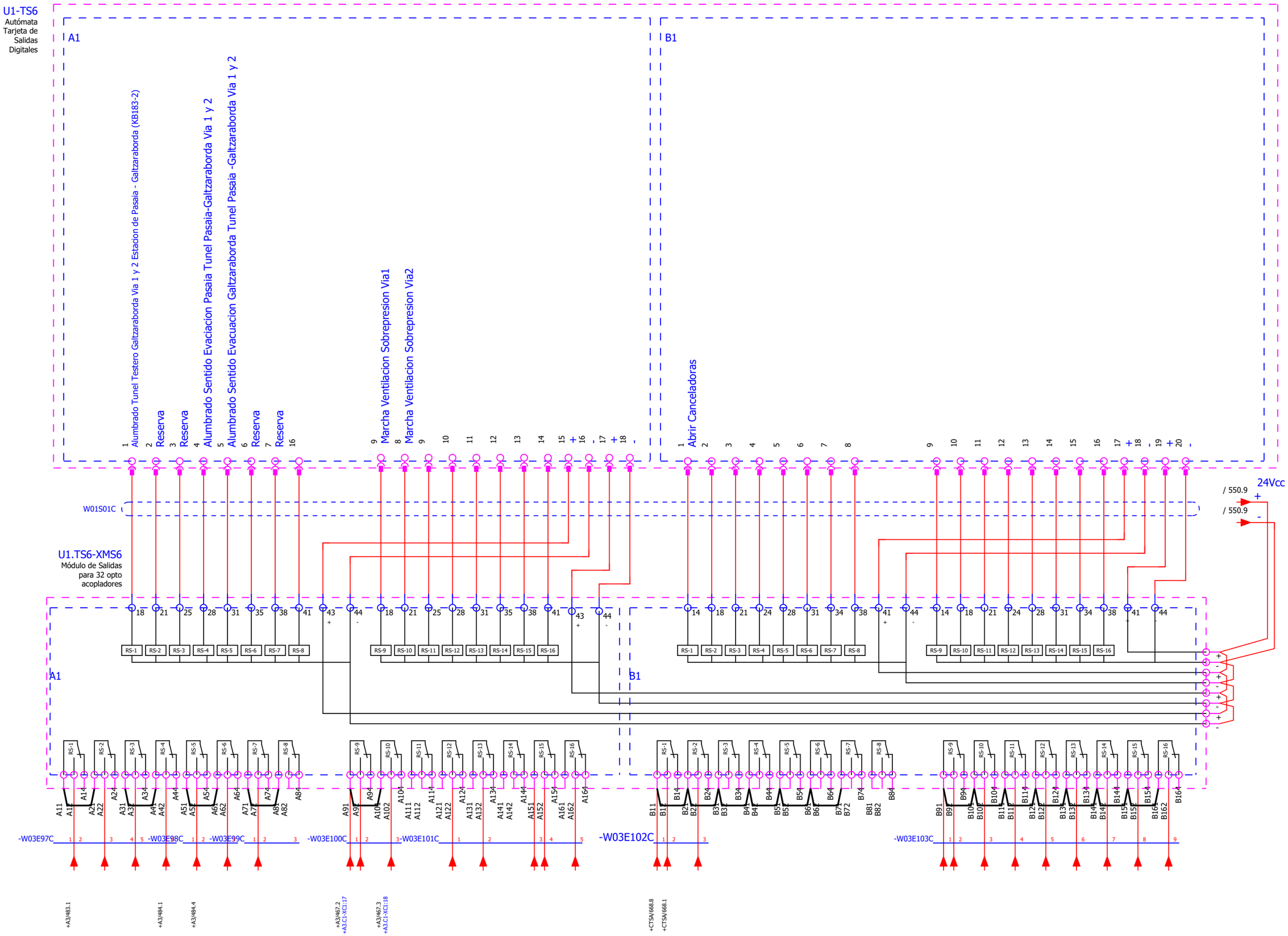

OHARRAK:
NOTAS:

REV.	CLASE DE MODIFICACION	FECHA	NOMBRE	COMP	OBRA
A	PRIMERA EMISIÓN	JUN 24	BIR		

BERRIKUSPENAK / REVISIONES

AHOLKULARIA / CONSULTOR
CAF TURNKEY ENGINEERING

INGENIARI EGILEA
INGENIERO AUTOR
Colegiado Nº 4534

AHOLKULARIAREN ERREFERENTZIA
REFERENCIA CONSULTOR
TTE-II-21004ETS-IEE580

ERREFENTZIA
REFERENCIA
MDIAG-22-580 -A

EUSKO JAURLARITZA GOBIERNO VASCO
EKONOMIAREN GARAPEN ETA AZPIEGITURA SAILA
DEPARTAMENTO DE DESARROLLO ECONÓMICO E INFRAESTRUCTURAS

euskal trenbide sarea
PROIEKTUAREN IKUSKAPENA ETA ZUZENDARITZA
INSPECCION Y DIRECCION DEL PROYECTO

ESKALA ORIGINALA
ESCALA ORIGINAL
SE
EN DIN A1

ESKALA GRAFIKOA
ESCALA GRAFICA

PROIEKTUAREN IZENBURUA
TITULO DEL PROYECTO
ALTZA-GALTZARABORDA TARTEKO INSTALAZIO ELEKTRIKOEN ETA EKIPOEN PROIEKTUA
PROYECTO DE INSTALACIONES ELÉCTRICAS Y EQUIPOS DEL TRAMO DE ALTZA - GALTZARABORDA

PLANOAREN IZENBURUA
TITULO DEL PLANO
ESTACIÓN PASAIA
CUADRO GENERAL DE CONTROL
SALIDAS PLC

PLANO ZK./ N. PLANO
580

ORRIA / HOJA
580/ 668

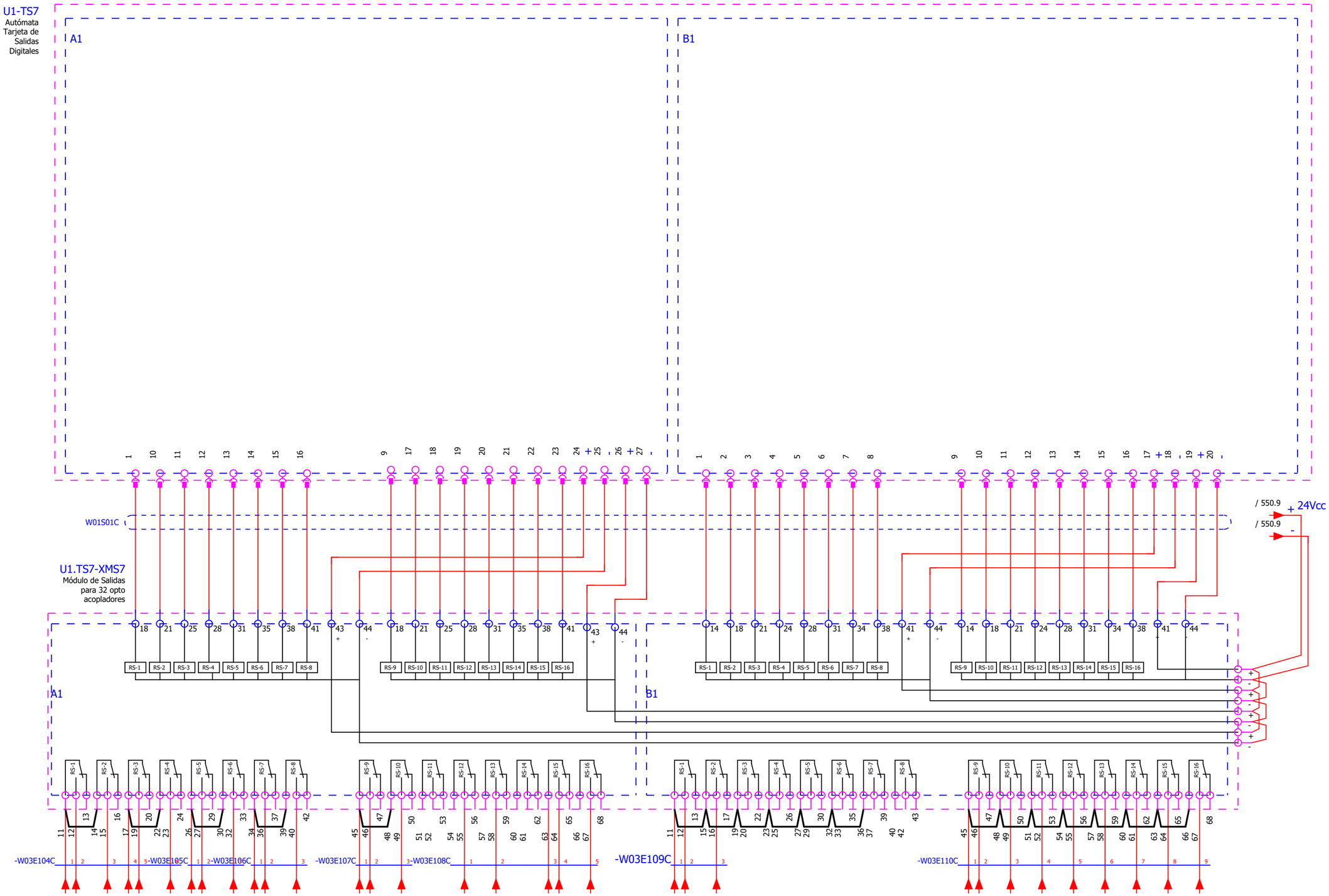

OHARRAK:
NOTAS:

REV.	CLASE DE MODIFICACION	FECHA	NOMBRE	COMP	OBRA
A	PRIMERA EMISIÓN	JUN 24	BIR		

BERRIKUSPENAK / REVISIONES

AHOLKULARIA / CONSULTOR
CAF TURNKEY ENGINEERING

INGENIARI EGILEA
INGENIERO AUTOR
Colegiado Nº 4534

AHOLKULARIAREN ERREFERENTZIA
REFERENCIA CONSULTOR
TTE-II-21004ETS-IEE581

ERREFENTZIA
REFERENCIA
MDIAG-22-581 -A

EUSKO JAURLARITZA GOBIERNO VASCO
EKONOMIAREN GARAPEN ETA AZPIEGITURA SAILA
DEPARTAMENTO DE DESARROLLO ECONÓMICO E INFRAESTRUCTURAS

euskal trenbide sarea
PROIEKTUAREN IKUSKAPENA ETA ZUZENDARITZA
INSPECCION Y DIRECCION DEL PROYECTO

ESKALA ORIGINALA
ESCALA ORIGINAL
SE
EN DIN A1

ESKALA GRAFIKOA
ESCALA GRAFICA

PROIEKTUAREN IZENBURUA
TITULO DEL PROYECTO
ALTZA-GALTZARABORDA TARTEKO INSTALAZIO ELEKTRIKOEN ETA EKIPOEN PROIEKTUA
PROYECTO DE INSTALACIONES ELÉCTRICAS Y EQUIPOS DEL TRAMO DE ALTZA - GALTZARABORDA

PLANOAREN IZENBURUA
TITULO DEL PLANO
ESTACIÓN PASAIA
CUADRO GENERAL DE CONTROL
SALIDAS PLC

PLANO ZK./ N. PLANO
581

ORRIA / HOJA
581/ 668

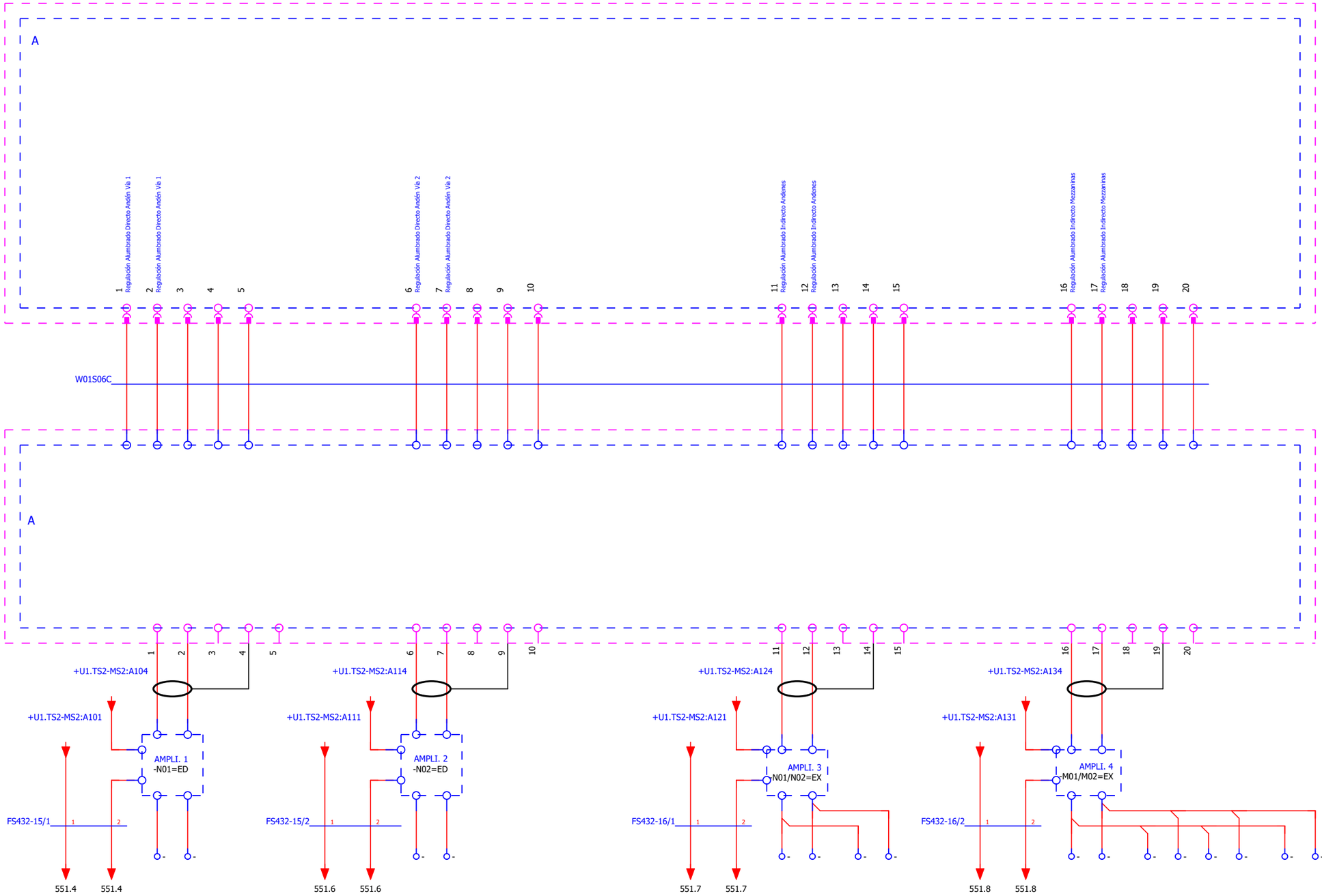

OHARRAK:
NOTAS:

REV.	CLASE DE MODIFICACION	FECHA	NOMBRE	COMP	OBRA
A	PRIMERA EMISIÓN	JUN 24	BIR		

BERRIKUSPENAK / REVISIONES

AHOLKULARIA / CONSULTOR
CAF TURNKEY ENGINEERING

INGENIARI EGILEA
INGENIERO AUTOR
Colegiado Nº 4534

AHOLKULARIAREN ERREFERENTZIA
REFERENCIA CONSULTOR
TTE-II-21004ETS-IEE582

ERREFENTZIA
REFERENCIA
MDIAG-22-582 -A

EUSKO JAURLARITZA GOBIERNO VASCO
EKONOMIAREN GARAPEN ETA AZPIEGITURA SAILA
DEPARTAMENTO DE DESARROLLO ECONÓMICO E INFRAESTRUCTURAS

euskal trenbide sarea
PROIEKTUAREN IKUSKAPENA ETA ZUZENDARITZA
INSPECCION Y DIRECCION DEL PROYECTO

ESKALA ORIGINALA
ESCALA ORIGINAL
SE
EN DIN A1

ESKALA GRAFIKOA
ESCALA GRAFICA

PROIEKTUAREN IZENBURUA
TITULO DEL PROYECTO
ALTZA-GALTZARABORDA TARTEKO INSTALAZIO ELEKTRIKOEN ETA EKIPOEN PROIEKTUA
PROYECTO DE INSTALACIONES ELÉCTRICAS Y EQUIPOS DEL TRAMO DE ALTZA - GALTZARABORDA

PLANOAREN IZENBURUA
TITULO DEL PLANO
ESTACIÓN PASAIA
CUADRO GENERAL DE CONTROL
SALIDAS PLC

PLANO ZK./ N. PLANO
582

ORRIA / HOJA
582/ 668

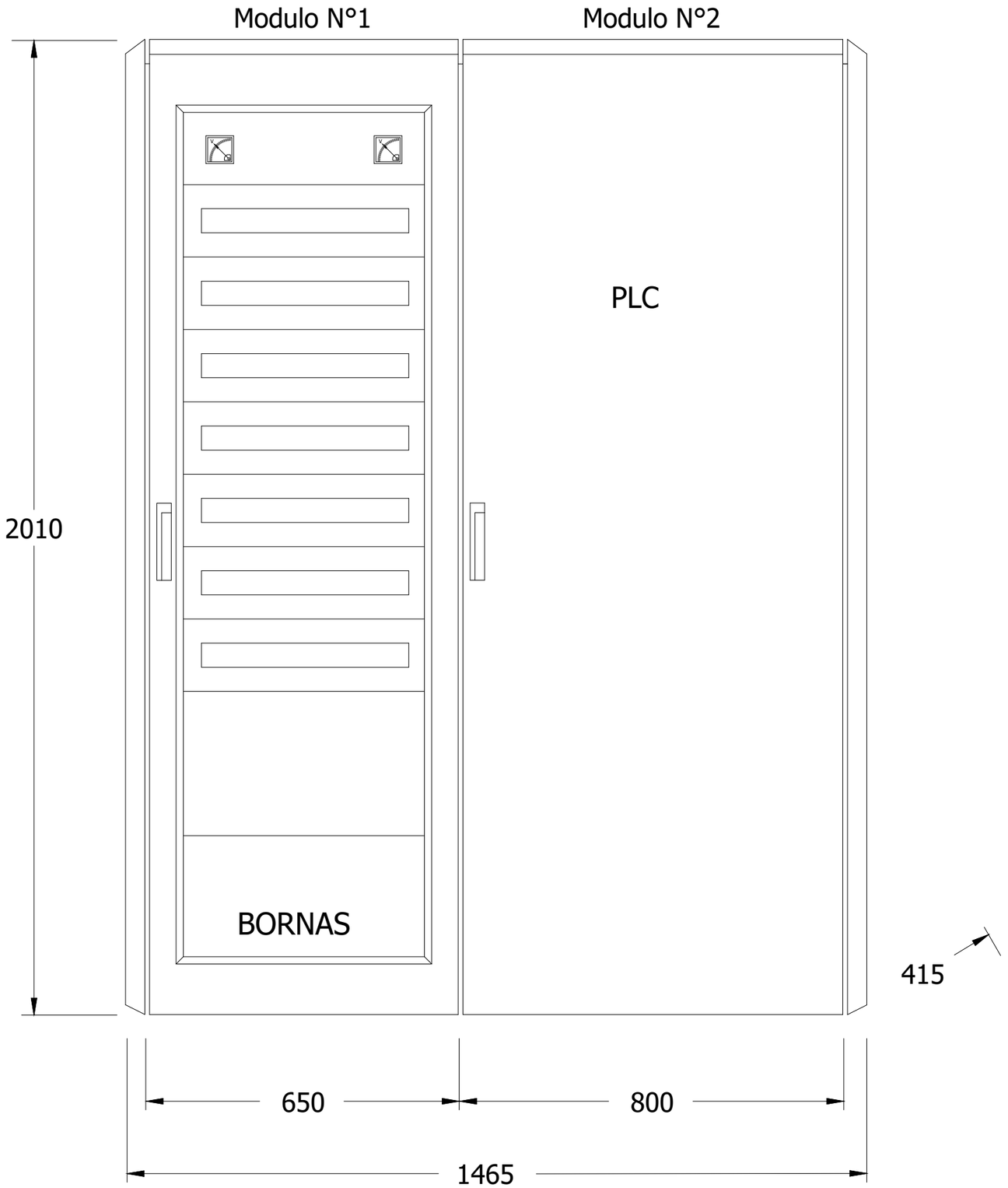

OHARRAK:
NOTAS:

REV.	CLASE DE MODIFICACION	FECHA	NOMBRE	COMP	OBRA
A	PRIMERA EMISIÓN	JUN 24	BIR		

BERRIKUSPENAK / REVISIONES

AHOLKULARIA/ CONSULTOR
CAF TURNKEY ENGINEERING

INGENIARI EGILEA
INGENIERO AUTOR
Colegiado Nº 4534

AHOLKULARIAREN ERREFERENTZIA
REFERENCIA CONSULTOR
TTE-II-21004ETS-IEE583

ERREFENTZIA
REFERENCIA
MDIAG-22-583 -A

EUSKO JAURLARITZA GOBIERNO VASCO
EKONOMIAREN GARAPEN ETA AZPIEGITURA SAILA
DEPARTAMENTO DE DESARROLLO ECONÓMICO E INFRAESTRUCTURAS

euskal trenbide sarea
PROIEKTUAREN IKUSKAPENA ETA ZUZENDARITZA
INSPECCION Y DIRECCION DEL PROYECTO

ESKALA ORIGINALA
ESCALA ORIGINAL
SE
EN DIN A1

ESKALA GRAFIKOA
ESCALA GRAFICA

PROIEKTUAREN IZENBURUA
TITULO DEL PROYECTO
ALTZA-GALTZARABORDA TARTEKO INSTALAZIO ELEKTRIKOEN ETA EKIPOEN PROIEKTUA
PROYECTO DE INSTALACIONES ELÉCTRICAS Y EQUIPOS DEL TRAMO DE ALTZA - GALTZARABORDA

PLANOAREN IZENBURUA
TITULO DEL PLANO
ESTACIÓN PASAIA
CUADRO GENERAL DE CONTROL
DISPOSICIÓN FÍSICA

PLANO ZK./ N. PLANO
583

ORRIA / HOJA
583/ 668

Plano de bornes

Regleta
+A5.C1-XA1

Nombre de cable		Punto de conexión	Designación de destino	Puente	Borne	Punto de conexión	Designación de destino
		7	-Q400	-	400N	71N	+A2.C1-XA1
		1	-Q400	-	400R	71R	+A2.C1-XA1
		3	-Q400	-	400S	71S	+A2.C1-XA1
		5	-Q400	-	400T	71T	+A2.C1-XA1
		2	-Q406	-	406F		
		4	-Q406	-	406N		
		2	-Q407	-	407F		
		4	-Q407	-	407N		
		2	-Q409	-	409F		
		4	-Q409	-	409N		
		2	-Q410	-	410F		
		4	-Q410	-	410N		
		2	-Q411	-	411F		
		4	-Q411	-	411N		
		2	-Q412	-	412F		
		4	-Q412	-	412N		
		2	-Q413	-	413F		
		4	-Q413	-	413N		
		2	-Q414	-	414F		
		4	-Q414	-	414N		
				-	419N		
				-	419R		
				-	419S		
				-	419T		
		7	-Q420	-	420N		
		1	-Q420	-	420R		
		3	-Q420	-	420S		
		5	-Q420	-	420T		
		8	-Q421	-	421N		
		2	-Q421	-	421R		
		4	-Q421	-	421S		
		6	-Q421	-	421T		
		8	-Q422	-	422N		
		2	-Q422	-	422R		
			-J5A-CD1				-SAI
			-J5A-CD1				-SAI
			-J5A-CEA2				-SAI
			-J5A-CEA2				-SAI
			-J5A-CEA5				-SAI
			-J5A-CEA5				-SAI
			-J5A-CEA3				-SAI
			-J5A-CEA3				-SAI
			-J5A-CX				-SAI
			-J5A-CX				-SAI
			-J5A-N01-RE				-SAI
			-J5A-N01-RE				-SAI
			-J5A-N02-RE				-SAI
			-J5A-N02-RE				-SAI
			-SAI				-SAI
			-SAI				-SAI
			-SAI				-SAI
			-SAI				-SAI
			-SAI			N	-FS420
			-SAI			R	-FS420
			-SAI			S	-FS420
			-SAI			T	-FS420
						F	-FA414
						N	-FA414
						F	-FA413
						N	-FA413
						F	-FA412
						N	-FA412
						F	-FA411
						N	-FA411
						F	-FA410
						N	-FA410
						F	-FA409
						N	-FA409
						F	-FA407
						N	-FA407
						N	+A2-F71
						R	+A2-F71
						S	+A2-F71
						T	+A2-F71

Nombre de cable

-FS420	RZ1-K(AS) 0,6/1kV	
-FA414	RZ1-K(AS) 0,6/1kV	
-FA413	RZ1-K(AS) 0,6/1kV	
-FA412	RZ1-K(AS) 0,6/1kV	
-FA411	RZ1-K(AS) 0,6/1kV	
-FA410	RZ1-K(AS) 0,6/1kV	
-FA409	RZ1-K(AS) 0,6/1kV	
-FA407	RZ1-K(AS) 0,6/1kV	
+A2-F71	RZ1-K(AS) 0,6/1kV	

OHARRAK:
NOTAS:

REV.	CLASE DE MODIFICACION	FECHA	NOMBRE	COMP	OBRA
A	PRIMERA EMISIÓN	JUN 24	BIR		

BERRIKUSPENAK / REVISIONES

AHOLKULARIA/ CONSULTOR: CAF TURNKEY ENGINEERING

INGENIARI EGILEA INGENIERO AUTOR: Colegiado Nº 4534

AHOLKULARIAREN ERREFERENTZIA REFERENCIA CONSULTOR: TTE-II-21004ETS-IEE584

ERREFENTZIA REFERENCIA: **MDIAG-22-584 -A**

EUSKO JAURLARITZA GOBIERNO VASCO
EKONOMIAREN GARAPEN ETA AZPIEGITURA SAILA
DEPARTAMENTO DE DESARROLLO ECONÓMICO E INFRAESTRUCTURAS

etS euskal trenbide sarea
PROIEKTUAREN IKUSKAPENA ETA ZUZENDARITZA
INSPECCION Y DIRECCION DEL PROYECTO

ESKALA ORIGINALA ESCALA ORIGINAL: **SE**

EN DIN A1

ESKALA GRAFIKOA ESCALA GRAFICA

PROIEKTUAREN IZENBURUA TITULO DEL PROYECTO:
ALTZA-GALTZARABORDA TARTEKO INSTALAZIO ELEKTRIKOEN ETA EKIPOEN PROIEKTUA
PROYECTO DE INSTALACIONES ELÉCTRICAS Y EQUIPOS DEL TRAMO DE ALTZA - GALTZARABORDA

PLANOAREN IZENBURUA TITULO DEL PLANO:
ESTACIÓN PASAIA
CUADRO GENERAL DE CONTROL
BORNERO DE FUERZA

PLANO ZK./ N. PLANO: 584

ORRIA / HOJA: 584/ 668

Plano de bornes

Regleta
+A5.C1-XA1

Nombre de cable		Punto de conexión	Designación de destino	Puente	Borne	Punto de conexión	Designación de destino
		6	-Q422	-	422T		
		2	-Q423	-	423F	1	-A1.C1-XA1
		4	-Q423	-	423N	2	-A1.C1-XA1
		4	-Q422	-	423S		
		2	-Q424	-	424F	1	-A9.C1-XA1
		4	-Q424	-	424N	2	-A9.C1-XA1
		2	-Q425	-	425F	3F	-A2.C1.XA1
		4	-Q425	-	425N	3N	-A2.C1.XA1
		2	-Q427	-	427F	550F	-A6-XA1
		4	-Q427	-	427N	550N	-A6-XA1
		2	-Q428	-	428F	560F	-A7-XA1
		4	-Q428	-	428N	560N	-A7-XA1
		2	-Q431	-	431F		
		4	-Q431	-	431N		
		2	-Q433-11	-	433-7+		
		4	-Q433-11	-	433-7-		
		2	-Q433-19	-	433-13+		
		4	-Q433-19	-	433-13-		
		2	-Q433-20	-	433-14+		
		4	-Q433-20	-	433-14-		
Nombre de cable							
-FS425	RZ1-K(AS) 0,6/1kV					F	N
-FS424	RZ1-K(AS) 0,6/1kV					F	N
-FS423	RZ1-K(AS) 0,6/1kV	F	N				

OHARRAK:
NOTAS:

REV.	CLASE DE MODIFICACION	FECHA	NOMBRE	COMP	OBRA
A	PRIMERA EMISIÓN	JUN 24	BIR		

BERRIKUSPENAK / REVISIONES

AHOLKULARIA/ CONSULTOR
CAF TURNKEY ENGINEERING

INGENIARI EGILEA
INGENIERO AUTOR
Colegiado Nº 4534

AHOLKULARIAREN ERREFERENTZIA
REFERENCIA CONSULTOR
TTE-II-21004ETS-IEE585

ERREFENTZIA
REFERENCIA
MDIAG-22-585 -A

EUSKO JAURLARITZA GOBIERNO VASCO
EKONOMIAREN GARAPEN ETA AZPIEGITURA SAILA
DEPARTAMENTO DE DESARROLLO ECONÓMICO E INFRAESTRUCTURAS

euskal trenbide sarea
PROIEKTUAREN IKUSKAPENA ETA ZUZENDARITZA
INSPECCION Y DIRECCION DEL PROYECTO

ESKALA ORIGINALA
ESCALA ORIGINAL
SE
EN DIN A1

ESKALA GRAFIKOA
ESCALA GRAFICA

PROIEKTUAREN IZENBURUA
TITULO DEL PROYECTO
ALTZA-GALTZARABORDA TARTEKO INSTALAZIO ELEKTRIKOEN ETA EKIPOEN PROIEKTUA
PROYECTO DE INSTALACIONES ELÉCTRICAS Y EQUIPOS DEL TRAMO DE ALTZA - GALTZARABORDA

PLANOAREN IZENBURUA
TITULO DEL PLANO
ESTACIÓN PASAIA
CUADRO GENERAL DE CONTROL
BORNERO DE FUERZA

PLANO ZK./ N. PLANO
585

ORRIA / HOJA
585/ 668

Plano de bornes

Regleta
+A5.C1-XC1

Nombre de cable	Punto de conexión	Designación de destino	Puente	Borne	Punto de conexión	Designación de destino	Punto de conexión
	11	-Q400		1	-	-U1.TE6/2-ME12	
	11	-KI1		1			
	14	-Q400		2	D82	-U1.TE6/2-ME12	
	14	-KI1		2	A122	-U1.TE7/1-ME13	
	11	-Q404		3			
	14	-Q404		4	D92	-U1.TE6/2-ME12	
	11	-Q406		5			
	11	-KI2		5			
	14	-Q406		6	D102	-U1.TE6/2-ME12	
	14	-KI2		6	A132	-U1.TE7/1-ME13	
	11	-Q407		7			
				7			
	14	-Q407		8	D112	-U1.TE6/2-ME12	
		-KI2		8			
	11	-Q409		9			
	11	-KI3		9			
	14	-Q411		10	D122	-U1.TE6/2-ME12	
	14	-KI3		10	A142	-U1.TE7/1-ME13	
	11	-Q412		11			
				11			
	14	-Q412		12	D132	-U1.TE6/2-ME12	
		-KI3		12			
	11	-Q413		13			
	11	-KI4		13			
	14	-Q413		14	D142	-U1.TE6/2-ME12	
	14	-KI4		14	A152	-U1.TE7/1-ME13	
	11	-Q414		15			
				15			
	14	-Q414		16	D152	-U1.TE6/2-ME12	
		-KI4		16			
	11	-Q420		17			
	14	-Q420	-	18	D162	-U1.TE6/2-ME12	
	11	-Q422	•	23	-	-U1.TE7/1-ME13	
	14	-Q422	-	24	A22	-U1.TE7/1-ME13	
-W03E61C	0,3/0,5 kV+P						1
-W03E122C	0,3/0,5 kV+P	2		1			3

A	PRIMERA EMISIÓN	JUN 24	BIR		
REV.	CLASE DE MODIFICACION	FECHA	NOMBRE	COMP	OBRA

BERRIKUSPENAK / REVISIONES

OHARRAK:
NOTAS:

AHOLKULARIA/ CONSULTOR
CAF TURNKEY ENGINEERING

INGENIARI EGILEA
INGENIERO AUTOR
Colegiado Nº 4534

AHOLKULARIAREN ERREFERENTZIA
REFERENCIA CONSULTOR
TTE-II-21004ETS-IEE586

ERREFENTZIA
REFERENCIA
MDIAG-22-586 -A

EUSKO JAURLARITZA GOBIERNO VASCO
EKONOMIAREN GARAPEN ETA AZPIEGITURA SAILA
DEPARTAMENTO DE DESARROLLO ECONÓMICO E INFRAESTRUCTURAS

euskal trenbide sarea
PROIEKTUAREN IKUSKAPENA ETA ZUZENDARITZA
INSPECCION Y DIRECCION DEL PROYECTO

ESKALA ORIGINALA
ESCALA ORIGINAL
SE
EN DIN A1

ESKALA GRAFIKOA
ESCALA GRAFICA

PROIEKTUAREN IZENBURUA
TITULO DEL PROYECTO
ALTZA-GALTZARABORDA TARTEKO INSTALAZIO ELEKTRIKOEN ETA EKIPOEN PROIEKTUA
PROYECTO DE INSTALACIONES ELÉCTRICAS Y EQUIPOS DEL TRAMO DE ALTZA - GALTZARABORDA

PLANOAREN IZENBURUA
TITULO DEL PLANO
ESTACIÓN PASAIA
CUADRO GENERAL DE CONTROL
BORNERO DE FUERZA

PLANO ZK./ N. PLANO
586

ORRIA / HOJA
586/ 668

Plano de bornes

Regleta
+A5.C1-XC1

Nombre de cable	Punto de conexión	Designación de destino	Puente	Borne	Punto de conexión	Designación de destino
	11	-Q423		25		
	14	-Q425		26	A32	-U1.TE7/1-ME13
	11	-Q427		29		
	14	-Q427		30	A52	-U1.TE7/1-ME13
	11	-Q428		31		
	14	-Q428		32	A62	-U1.TE7/1-ME13
	11	-Q430		33		
	14	-Q430		34	A72	-U1.TE7/1-ME13
	11	-Q431		35		
	14	-Q431		36	A82	-U1.TE7/1-ME13
	11	-Q432		37		
	14	-Q432		38	A92	-U1.TE7/1-ME13
	11	-Q433-1		39		
	14	-Q433-12		40	A102	-U1.TE7/1-ME13
	11	-Q433-7		41		
	14	-Q433-7		42		
	11	-Q433-13		43		
	14	-Q433-14	-	44	A112	-U1.TE7/1-ME13
	11	-KI5	-	47		
	14	-KI5	-	48	A162	-U1.TE7/1-ME13
	11	-KI6	-	49		
	14	-KI6	-	50	B12	-U1.TE7/1-ME13
	11	-KI7	-	51		
	14	-KI7	-	52	B22	-U1.TE7/1-ME13
		-G405	-	61		
		-KI1	-	61		
			-	61		
		-KI5	-	62		
			-	63		
		-KI6	-	64		
			-	65		
		-KI7	-	66		
-W03E62C	0,3/0,5 kV+P					
-W03E61C	0,3/0,5 kV+P	4		6		7		8		9		

OHARRAK:
NOTAS:

REV.	CLASE DE MODIFICACION	FECHA	NOMBRE	COMP	OBRA
A	PRIMERA EMISIÓN	JUN 24	BIR		

BERRIKUSPENAK / REVISIONES

AHOLKULARIA/ CONSULTOR
CAF TURNKEY ENGINEERING

INGENIARI EGILEA
INGENIERO AUTOR
Colegiado Nº 4534

AHOLKULARIAREN ERREFERENTZIA
REFERENCIA CONSULTOR
TTE-II-21004ETS-IEE587

ERREFENTZIA
REFERENCIA
MDIAG-22-587 -A

EUSKO JAURLARITZA GOBIERNO VASCO
EKONOMIAREN GARAPEN ETA AZPIEGITURA SAILA
DEPARTAMENTO DE DESARROLLO ECONÓMICO E INFRAESTRUCTURAS

euskal trenbide sarea
PROIEKTUAREN IKUSKAPENA ETA ZUZENDARITZA
INSPECCION Y DIRECCION DEL PROYECTO

ESKALA ORIGINALA
ESCALA ORIGINAL
SE
EN DIN A1

ESKALA GRAFIKOA
ESCALA GRAFICA

PROIEKTUAREN IZENBURUA
TITULO DEL PROYECTO
ALTZA-GALTZARABORDA TARTEKO INSTALAZIO ELEKTRIKOEN ETA EKIPOEN PROIEKTUA
PROYECTO DE INSTALACIONES ELÉCTRICAS Y EQUIPOS DEL TRAMO DE ALTZA - GALTZARABORDA

PLANOAREN IZENBURUA
TITULO DEL PLANO
ESTACIÓN PASAIA
CUADRO GENERAL DE CONTROL
BORNERO DE FUERZA

PLANO ZK./ N. PLANO
587

ORRIA / HOJA
587/ 668

Resumen de cables

Nombre de cable	Potencia [kW]	Origen (de)	Destino (hasta)	Tipo de cable	Sección [mm]	Longitud [m]	Rutado Conducciones
-FA404		Q404	Alim.Relés Inundación	RZ1-K(AS) 0,6/1kV	2x2,5+ T	150	"B"/BA1-2
-FA407		+A5.C1-XA1:407	J5A-CD1	RZ1-K(AS) 0,6/1kV	2x2,5+ T	25	Interior Cuarto Técnico de BT
-FA409		+A5.C1-XA1:409	J5A-CEA2	RZ1-K(AS) 0,6/1kV	2x2,5+ T	25	Interior Cuarto Técnico de BT
-FA410		+A5.C1-XA1:410	J5A-CEA5	RZ1-K(AS) 0,6/1kV	2x2,5+ T	25	Interior Cuarto Técnico de BT
-FA411	0,065	+A5.C1-XA1:411	J5A-CEA3	RZ1-K(AS) 0,6/1kV	2x2,5+ T	25	Interior Cuarto Tecnico de BT
-FA412	0,45	+A5.C1-XA1:412	J5A-CX	RZ1-K(AS) 0,6/1kV	2x2,5+ T	55	B1/B1-1/B2
-FA413	0,1	+A5.C1-XA1:413	J5A-N01-RE	RZ1-K(AS) 0,6/1kV	2x2,5+ T	150	"B"/BA1-1
-FA414	0,1	+A5.C1-XA1:414	J5A-N02-RE	RZ1-K(AS) 0,6/1kV	2x2,5+ T	150	"B"/BA1-1
-FS420		+A5.C1-XA1:420	SAI	RZ1-K(AS) 0,6/1kV			
-FS422				RZ1-K(AS) 0,6/1kV	4x2,5+ T	160	"B"/BA2-2/"K"
-FS423		+A5.C1-XA1:423	A1.C1-XA1	RZ1-K(AS) 0,6/1kV	2x2,5+ T	15	"B"
-FS424		+A5.C1-XA1:424	A9.C1-XA1	RZ1-K(AS) 0,6/1kV	2x2,5+ T	15	"B"
-FS425		+A5.C1-XA1:425	A2.C1.XA1	RZ1-K(AS) 0,6/1kV	2x2,5+ T	15	Interior Cuarto Técnico de BT
-W03E01C		+A2.C1-XC1:03E01C	XC1	0,3/0,5 kV+P	18x1,5+P	15	Interior Cuarto Técnico de BT
-W03E02C		+A2.C2-XC2:03E02C		0,3/0,5 kV+P	12x1,5+P	15	Interior Cuarto Técnico de BT
		+A2.C2-XC2:03E02C					
-W03E03C		+A9.C1-XC1:03E03C	U1.TE1/2-XME2	0,3/0,5 kV+P	12x1,5+P	15	Interior Cuarto Técnico de BT
-W03E04C		+A2.C4-XC4:03E04C	XC4	0,3/0,5 kV+P	24x1,5+P	15	Interior Cuarto Técnico de BT
-W03E05C		+A2.C5-XC5:03E05C	XC5	0,3/0,5 kV+P	24x1,5+P	15	Interior Cuarto Técnico de BT
-W03E06C		+A2.C6-XC6:03E06C	XC6	0,3/0,5 kV+P	6x1,5+P	15	Interior Cuarto Técnico de BT
-W03E07C		+A2.C7-XC7:03E07C	XC7	0,3/0,5 kV+P	24x1,5+P	15	Interior Cuarto Técnico de BT
-W03E08C		+A2.C8-XC8:03E08C	XC8	0,3/0,5 kV+P	24x1,5+P	15	Interior Cuarto Técnico de BT
-W03E09C		+A2.C9-XC9:03E09C	XC9	0,3/0,5 kV+P	18x1,5+P	15	Interior Cuarto Técnico de BT
-W03E10C		+A3.C4-XC4:03E10C	XC4	0,3/0,5 kV+P	18x1,5+P	15	Interior Cuarto Técnico de BT
-W03E11C		+A3.C2-XC2:03E11C	XC2	0,3/0,5 kV+P	24x1,5+P	15	Interior Cuarto Técnico de BT
		+A3.C5-XC5					
-W03E12C		+A3.C2-XC2:03E12C	XC3	0,3/0,5 kV+P	12x1,5+P	15	Interior Cuarto Técnico de BT
		+A3.C3-XC3:03E12C					
		+A3.C5-XC5					
-W03E13C		+A3.C5-XC5:03E13C	XC6	0,3/0,5 kV+P	18x1,5+P	15	Interior Cuarto Técnico de BT
		+A3.C6-XC6:03E13C					
		:03E13C					
-W03E14C				0,3/0,5 kV+P	6x1,5+P		"B2"/"B1"
-W03E15C		+A3.C1-XC1:03E15C	XC1	0,3/0,5 kV+P	12x1,5+P	15	Interior Cuarto Técnico de BT
-W03E16C				0,3/0,5 kV+P	6x1,5+P		"B2"/"B1"
-W03E17C				0,3/0,5 kV+P	6x1,5+P		"B2"/"B1"
-W03E18C				0,3/0,5 kV+P	6x1,5+P		"B2"/"B1"
-W03E19C				0,3/0,5 kV+P	6x1,5+P		"B2"/"B1"
-W03E20C				0,3/0,5 kV+P	3x1,5+P		"B2"/"B1"
-W03E21C				0,3/0,5 kV+P	3x1,5+P		Interior Cuarto Técnico de BT
-W03E22C				0,3/0,5 kV+P	3x1,5+P		"B2"/BC1-1/"D"
-W03E23C				0,3/0,5 kV+P	3x1,5+P		"B2"/BC1-1/"D"
-W03E28C				0,3/0,5 kV+P	2x1,5+P		"B2"/BC1-1
-W03E29C				0,3/0,5 kV+P	2x1,5+P		"B2"/BC1-1

OHARRAK:
NOTAS:

REV.	CLASE DE MODIFICACION	FECHA	NOMBRE	COMP	OBRA
A	PRIMERA EMISIÓN	JUN 24	BIR		

BERRIKUSPENAK / REVISIONES

AHOLKULARIA/ CONSULTOR
CAF TURNKEY ENGINEERING

INGENIARI EGILEA
INGENIERO AUTOR
Colegiado Nº 4534

AHOLKULARIAREN ERREFERENTZIA
REFERENCIA CONSULTOR
TTE-II-21004ETS-IEE588

ERREFENTZIA
REFERENCIA
MDIAG-22-588 -A

EUSKO JAURLARITZA GOBIERNO VASCO
EKONOMIAREN GARAPEN ETA AZPIEGITURA SAILA
DEPARTAMENTO DE DESARROLLO ECONÓMICO E INFRAESTRUCTURAS

euskal trenbide sarea
PROIEKTUAREN IKUSKAPENA ETA ZUZENDARITZA
INSPECCION Y DIRECCION DEL PROYECTO

ESKALA ORIGINALA
ESCALA ORIGINAL
SE
EN DIN A1

ESKALA GRAFIKOA
ESCALA GRAFICA

PROIEKTUAREN IZENBURUA
TITULO DEL PROYECTO
ALTZA-GALTZARABORDA TARTEKO INSTALAZIO ELEKTRIKOEN ETA EKIPOEN PROIEKTUA
PROYECTO DE INSTALACIONES ELÉCTRICAS Y EQUIPOS DEL TRAMO DE ALTZA - GALTZARABORDA

PLANOAREN IZENBURUA
TITULO DEL PLANO
ESTACIÓN PASAIA
CUADRO GENERAL DE CONTROL
LISTADO DE CABLES

PLANO ZK./ N. PLANO
588

ORRIA / HOJA
588/ 668

Resumen de cables

Nombre de cable	Potencia [kW]	Origen (de)	Destino (hasta)	Tipo de cable	Sección [mm]	Longitud [m]	Rutado Conducciones
-W03E30C				0,3/0,5 kV+P	2x1,5+P		"B2"/BC1-1
-W03E31C				0,3/0,5 kV+P	2x1,5+P		"B2"/BC2-1
-W03E32C				0,3/0,5 kV+P	2x1,5+P		"B2"/BC2-1
-W03E33C				0,3/0,5 kV+P	2x1,5+P		"B2"/BC2-1
-W03E34C		+A3.C2-XC2:03E34C	XC2	0,3/0,5 kV+P	3x1,5+P		"B2"/BC1-1
		+A3.C3-XC3:03E34C					
		+A3.C4-XC4:03E34C					
		+A3.C5-XC5					
		:03E34C					
		:03E34C					
-W03E35C				0,3/0,5 kV+P	2x1,5+P		"B2"/BC1-1
-W03E36C				0,3/0,5 kV+P	2x1,5+P		"B2"/BC1-1
-W03E37C				0,3/0,5 kV+P	2x1,5+P		"B2"/BC1-1/"B1"
-W03E38C		+A9.C1-XC1:03E38C	XC1	0,3/0,5 kV+P	12x1,5+P	15	Interior Cuarto Técnico de BT
		+A9.C2-XC2:03E38C					
-W03E39C		+A2.C2-XC2:03E39C	XC2	0,3/0,5 kV+P	3x1,5+P	15	Interior Cuarto Técnico de BT
-W03E40C		+A2.C9-XC9:03E40C	XC9	0,3/0,5 kV+P	3x1,5+P	15	Interior Cuarto Técnico de BT
-W03E41C		+A3.C2-XC2:03E41C	XC2	0,3/0,5 kV+P	24x1,5+P	15	Interior Cuarto Técnico de BT
-W03E42C		+A3.C2-XC2:03E42C	XC2	0,3/0,5 kV+P	3x1,5+P	15	Interior Cuarto Técnico de BT
-W03E43C		+A2.C6-XC6:03E43C	XC6	0,3/0,5 kV+P	12x1,5+P	15	Interior Cuarto Técnico de BT
		+A3.C1-XC1:03E43C					
-W03E44C		+A2.C4-XC4:03E44C	XC4	0,3/0,5 kV+P	18x1,5+P	15	Interior Cuarto Técnico de BT
-W03E45C		+A2.C5-XC5:03E45C	XC5	0,3/0,5 kV+P	18x1,5+P	15	Interior Cuarto Técnico de BT
-W03E46C		+A2.C7-XC7:03E46C	XC7	0,3/0,5 kV+P	18x1,5+P	15	Interior Cuarto Técnico de BT
		+A3.C3-XC3:03E46C					
-W03E47C		+A2.C8-XC8:03E47C	XC8	0,3/0,5 kV+P	18x1,5+P	15	Interior Cuarto Técnico de BT
-W03E48C		+A3.C4-XC4:03E48C	XC4	0,3/0,5 kV+P	2x1,5+P	15	Interior Cuarto Técnico de BT
-W03E49C		+A3.C1-XC1:03E49C	XC1	0,3/0,5 kV+P	12x1,5+P	15	Interior Cuarto Técnico de BT
-W03E50C		+A3.C6-XC6:03E50C	XC6	0,3/0,5 kV+P	3x1,5+P	15	Interior Cuarto Técnico de BT
-W03E52C		+A3.C4-XC4:03E52C	XC4	0,3/0,5 kV+P	12x1,5+P	15	Interior Cuarto Técnico de BT
-W03E53C				0,3/0,5 kV+P	2x1,5+P		"B2"/BC1-1
-W03E54C				0,3/0,5 kV+P	2x1,5+P		"B2"/BC1-1
-W03E55C				0,3/0,5 kV+P	2x1,5+P		"B2"/BC1-1
-W03E56C				0,3/0,5 kV+P	2x1,5+P		"B2"/BC1-1
-W03E57C		+A3.C1-XC1:03E57C	U1.TE5/2-ME10	0,3/0,5 kV+P	12x1,5+P	15	Interior Cuarto Técnico de BT
-W03E58C		+A3.C1-XC1:03E58C	XC1	0,3/0,5 kV+P	6x1,5+P		"B2"/"B1"
-W03E59C		+A3.C1-XC1:03E59C	XC1	0,3/0,5 kV+P	6x1,5+P		"B2"/"B1"
-W03E60C		+A3.C1-XC1:03E60C	XC1	0,3/0,5 kV+P	6x1,5+P		"B2"/"B1"
-W03E61C		+A5.C1-XC1:03E61C	U1.TE7/1-ME13	0,3/0,5 kV+P	12x1,5+P	15	Interior Cuarto Técnico de BT
-W03E62C		+A5.C1-XC1:03E62C	U1.TE7/1-ME13	0,3/0,5 kV+P	12x1,5+P	15	Interior Cuarto Técnico de BT
-W03E63C				0,3/0,5 kV+P	3x1,5+P		"B2"/BC1-1/"G"
-W03E64C				0,3/0,5 kV+P	3x1,5+P		"B2"/BC1-1/"F"

OHARRAK:
NOTAS:

REV.	CLASE DE MODIFICACION	FECHA	NOMBRE	COMP	OBRA
A	PRIMERA EMISIÓN	JUN 24	BIR		

BERRIKUSPENAK / REVISIONES

AHOLKULARIA/ CONSULTOR
CAF TURNKEY ENGINEERING

INGENIARI EGILEA
INGENIERO AUTOR
Colegiado Nº 4534

AHOLKULARIAREN ERREFERENTZIA
REFERENCIA CONSULTOR
TTE-II-21004ETS-IEE589

ERREFENTZIA
REFERENCIA
MDIAG-22-589 -A

EUSKO JAURLARITZA GOBIERNO VASCO
EKONOMIAREN GARAPEN ETA AZPIEGITURA SAILA
DEPARTAMENTO DE DESARROLLO ECONÓMICO E INFRAESTRUCTURAS

euskal trenbide sarea
PROIEKTUAREN IKUSKAPENA ETA ZUZENDARITZA
INSPECCION Y DIRECCION DEL PROYECTO

ESKALA ORIGINALA
ESCALA ORIGINAL
SE
EN DIN A1

ESKALA GRAFIKOA
ESCALA GRAFICA

PROIEKTUAREN IZENBURUA
TITULO DEL PROYECTO
ALTZA-GALTZARABORDA TARTEKO INSTALAZIO ELEKTRIKOEN ETA EKIPOEN PROIEKTUA
PROYECTO DE INSTALACIONES ELÉCTRICAS Y EQUIPOS DEL TRAMO DE ALTZA - GALTZARABORDA

PLANOAREN IZENBURUA
TITULO DEL PLANO
ESTACIÓN PASAIA
CUADRO GENERAL DE CONTROL
LISTADO DE CABLES

PLANO ZK./ N. PLANO
589

ORRIA / HOJA
589/ 668

Resumen de cables

Nombre de cable	Potencia [kW]	Origen (de)	Destino (hasta)	Tipo de cable	Sección [mm]	Longitud [m]	Rutado Conducciones
-W03E65C				0,3/0,5 kV+P	3x1,5+P		"B2"/BC1-1/"B1"
-W03E66C				0,3/0,5 kV+P	3x1,5+P		Interior Cuarto Técnico de BT
-W03E67C				0,3/0,5 kV+P	3x1,5+P		"B2"/BC1-1/"D"
-W03E68C				0,3/0,5 kV+P	3x1,5+P		"B2"/BC1-1/"E"
-W03E69C				0,3/0,5 kV+P	3x1,5+P		"B2"/BC1-1/"C"
-W03E70C			U1.TE7/2-ME14	0,3/0,5 kV+P	12x1,5+P	15	Interior Cuarto Técnico de BT
-W03E71C				0,3/0,5 kV+P	6x1,5+P		"B2"/"B1"
-W03E72C				0,3/0,5 kV+P	6x1,5+P		"B2"/"B1"
-W03E73C				0,3/0,5 kV+P	6x1,5+P		"B2"/"B1"
-W03E74C				0,3/0,5 kV+P	12x1,5+P	15	Interior Cuarto Técnico de BT
-W03E75C			KB131-1	0,3/0,5 kV+P	6x1,5+P		"B2"/"B1"
-W03E76C			KB132-2	0,3/0,5 kV+P	6x1,5+P		"B2"/"B1"
-W03E77C			KB133-3	0,3/0,5 kV+P	6x1,5+P		"B2"/"B1"
-W03E78C				0,3/0,5 kV+P	3x1,5+P		"B2"/BC1-1/"G"
-W03E79C				0,3/0,5 kV+P	3x1,5+P		"B2"/BC1-1/"F"
-W03E80C				0,3/0,5 kV+P	3x1,5+P		"B2"/BC1-1/"B1"
-W03E81C				0,3/0,5 kV+P	3x1,5+P		"B2"/BC1-1
-W03E82C				0,3/0,5 kV+P	3x1,5+P		"B2"/BC1-1
-W03E83C				0,3/0,5 kV+P	3x1,5+P		"B2"/BC1-1
-W03E84C				0,3/0,5 kV+P	3x1,5+P		"B2"/BC1-1/"B1"
-W03E85C				0,3/0,5 kV+P	3x1,5+P		"B2"/BC1-1/"B1"
-W03E86C				0,3/0,5 kV+P	3x1,5+P		"B2"/BC1-1/"B1"
-W03E87C				0,3/0,5 kV+P	3x1,5+P		"B2"/BC1-1/"D"
-W03E88C				0,3/0,5 kV+P	2x1,5+P		"B2"/BC1-1/"B"
-W03E89C				0,3/0,5 kV+P	2x1,5+P		"B2"/"B1"
-W03E90C				0,3/0,5 kV+P	2x1,5+P		"B2"/BC1-1
-W03E91C				0,3/0,5 kV+P	2x1,5+P		"B2"/BC1-1
-W03E92C				0,3/0,5 kV+P	2x1,5+P		"B2"/BC1-1
-W03E93C				0,3/0,5 kV+P	2x1,5+P		"B2"/BC1-1
-W03E94C				0,3/0,5 kV+P	3x1,5+P		
-W03E95C				0,3/0,5 kV+P	3x1,5+P		"B"/TT-4
-W03E96C				0,3/0,5 kV+P	6x1,5+P		
-W03E97C		+A3.C4-XC4:03E97C	XC4	0,3/0,5 kV+P			
		:03E97C					
-W03E98C		+A3.C4-XC4:03E98C	XC4	0,3/0,5 kV+P			
		:03E98C					
-W03E99C		:03E99C	XC10	0,3/0,5 kV+P			
-W03E100C		+A3.C1-XC1:03E100C	XC1	0,3/0,5 kV+P			

OHARRAK:
NOTAS:

REV.	CLASE DE MODIFICACION	FECHA	NOMBRE	COMP	OBRA
A	PRIMERA EMISIÓN	JUN 24	BIR		

BERRIKUSPENAK / REVISIONES

AHOLKULARIA/ CONSULTOR
CAF TURNKEY ENGINEERING

INGENIARI EGILEA
INGENIERO AUTOR
Colegiado Nº 4534

AHOLKULARIAREN ERREFERENTZIA
REFERENCIA CONSULTOR
TTE-II-21004ETS-IEE590

ERREFENTZIA
REFERENCIA
MDIAG-22-590 -A

EUSKO JAURLARITZA GOBIERNO VASCO
EKONOMIAREN GARAPEN ETA AZPIEGITURA SAILA
DEPARTAMENTO DE DESARROLLO ECONÓMICO E INFRAESTRUCTURAS

euskal trenbide sarea
PROIEKTUAREN IKUSKAPENA ETA ZUZENDARITZA
INSPECCION Y DIRECCION DEL PROYECTO

ESKALA ORIGINALA
ESCALA ORIGINAL
SE
EN DIN A1

ESKALA GRAFIKOA
ESCALA GRAFICA

PROIEKTUAREN IZENBURUA
TITULO DEL PROYECTO
ALTZA-GALTZARABORDA TARTEKO INSTALAZIO ELEKTRIKOEN ETA EKIPOEN PROIEKTUA
PROYECTO DE INSTALACIONES ELÉCTRICAS Y EQUIPOS DEL TRAMO DE ALTZA - GALTZARABORDA

PLANOAREN IZENBURUA
TITULO DEL PLANO
ESTACIÓN PASAIA
CUADRO GENERAL DE CONTROL
LISTADO DE CABLES

PLANO ZK./ N. PLANO
590

ORRIA / HOJA
590/ 668

OHARRAK:
NOTAS:

Resumen de cables

Nombre de cable	Potencia [kW]	Origen (de)	Destino (hasta)	Tipo de cable	Sección [mm]	Longitud [m]	Rutado Conducciones
-W03E101C							
-W03E102C		SN01	U1.TS6-XMS6-B1				
		Q1					
-W03E103C				0,3/0,5 kV+P			
-W03E104C				0,3/0,5 kV+P			
-W03E105C				0,3/0,5 kV+P			
-W03E106C				0,3/0,5 kV+P			
-W03E107C				0,3/0,5 kV+P			
-W03E108C							
-W03E109C							
-W03E110C				0,3/0,5 kV+P			
-W03E111C				0,3/0,5 kV+P	3x1,5+P		"B2"/BC1-1/"G"
-W03E112C				0,3/0,5 kV+P	3x1,5+P		"B2"/BC1-1/"F"
-W03E113C				0,3/0,5 kV+P	3x1,5+P		"B2"/BC1-1/"B1"
-W03E114C				0,3/0,5 kV+P	3x1,5+P		"B2"/BC1-1/"G"
-W03E115C				0,3/0,5 kV+P	3x1,5+P		"B2"/BC1-1/"G"
-W03E116C		+A3.C5-XC5	XC5	0,3/0,5 kV+P	3x1,5+P		"B2"/BC1-1/"G"
-W03E117C				0,3/0,5 kV+P	3x1,5+P		"B2"/BC1-1/"G"
-W03E118C				0,3/0,5 kV+P	3x1,5+P		"B2"/BC1-1
-W03E119C				0,3/0,5 kV+P	3x1,5+P		"B2"/BC1-1
-W03E120C		+A3.C4-XC4:03E120C	XC5	0,3/0,5 kV+P	24x1,5+P	15	Interior Cuarto Técnico de BT
		+A3.C5-XC5:03E120C					
		+A3.C6-XC6:03E120C					
-W03E121C		:03E121C	XC13	0,3/0,5 kV+P	3x1,5+P	15	Interior Cuarto Técnico de BT
-W03E122C		+A5.C1-XC1:03E122C	U1.TE6/2-ME12	0,3/0,5 kV+P	12x1,5+P	15	Interior Cuarto Técnico de BT
-W4		-KM304-1	KM101-5	0,3/0,5 kV+P	3x1,5+P		"B2"/"B1"
-W5		-KM304-2	KM101-6	0,3/0,5 kV+P	3x1,5+P		Interior Cuarto Técnico de BT
-W6		:6	U1.TE9/2-ME18	0,3/0,5 kV+P	3x1,5+P		"B2"/BC1-1/"G"
-W7		:7	U1.TE9/2-ME18	0,3/0,5 kV+P	3x1,5+P		"B2"/BC1-1/"G"
-W8		:8	U1.TE9/2-ME18	0,3/0,5 kV+P	3x1,5+P		"B2"/BC1-1/"F"
-W9		:9	U1.TE9/2-ME18	0,3/0,5 kV+P	3x1,5+P		"B2"/BC1-1/"B1"
-W10		:10	U1.TE9/2-ME18	0,3/0,5 kV+P	3x1,5+P		"B2"/BC1-1/"G"
-W11		:11	U1.TE9/2-ME18	0,3/0,5 kV+P	3x1,5+P		"B2"/BC1-1/"G"
-W12		-XC1		0,3/0,5 kV+P	3x1,5+P		"B2"/BC1-1/"G"
		-XC1					
-W13		:13	U1.TE9/2-ME18	0,3/0,5 kV+P	3x1,5+P		"B2"/BC1-1/"G"
-W14		:14	U1.TE9/2-ME18	0,3/0,5 kV+P	3x1,5+P		"B2"/BC1-1/"F"
-W15		:15	U1.TE9/2-ME18	0,3/0,5 kV+P	3x1,5+P		"B2"/BC1-1/"B1"
-W16		-XC1		0,3/0,5 kV+P	3x1,5+P		"B2"/BC1-1/"G"
		-XC1					
-W17		:17	U1.TE10/1-ME19	0,3/0,5 kV+P	3x1,5+P		"B2"/BC1-1/"G"
-W18		:18	U1.TE10/1-ME19	0,3/0,5 kV+P	3x1,5+P		"B2"/BC1-1/"F"

REV.	CLASE DE MODIFICACION	FECHA	NOMBRE	COMP	OBRA
A	PRIMERA EMISIÓN	JUN 24	BIR		

BERRIKUSPENAK / REVISIONES

AHOLKULARIA/ CONSULTOR
CAF TURNKEY ENGINEERING

INGENIARI EGILEA
INGENIERO AUTOR
Colegiado Nº 4534

AHOLKULARIAREN ERREFERENTZIA
REFERENCIA CONSULTOR
TTE-II-21004ETS-IEE591

ERREFENTZIA
REFERENCIA
MDIAG-22-591 -A

EUSKO JAURLARITZA GOBIERNO VASCO
EKONOMIAREN GARAPEN ETA AZPIEGITURA SAILA
DEPARTAMENTO DE DESARROLLO ECONÓMICO E INFRAESTRUCTURAS

euskal trenbide sarea
PROIEKTUAREN IKUSKAPENA ETA ZUZENDARITZA
INSPECCION Y DIRECCION DEL PROYECTO

ESKALA ORIGINALA
ESCALA ORIGINAL
SE
EN DIN A1

ESKALA GRAFIKOA
ESCALA GRAFICA

PROIEKTUAREN IZENBURUA
TITULO DEL PROYECTO
ALTZA-GALTZARABORDA TARTEKO INSTALAZIO ELEKTRIKOEN ETA EKIPOEN PROIEKTUA
PROYECTO DE INSTALACIONES ELÉCTRICAS Y EQUIPOS DEL TRAMO DE ALTZA - GALTZARABORDA

PLANOAREN IZENBURUA
TITULO DEL PLANO
ESTACIÓN PASAIA
CUADRO GENERAL DE CONTROL
LISTADO DE CABLES

PLANO ZK./ N. PLANO
591

ORRIA / HOJA
591/ 668

Resumen de cables

Nombre de cable	Potencia [kW]	Origen (de)	Destino (hasta)	Tipo de cable	Sección [mm]	Longitud [m]	Rutado Conducciones
-W19		:19	U1.TE10/1-ME19	0,3/0,5 kV+P	3x1,5+P		"B2"/BC1-1/"B1"
-W20		:20	U1.TE10/1-ME19	0,3/0,5 kV+P	3x1,5+P		"B2"/BC1-1/"G"
-W21				0,3/0,5 kV+P	3x1,5+P		"B2"/BC1-1/"G"
-W22		+A2.C1-XC1:22	XC1	0,3/0,5 kV+P	3x1,5+P		"B2"/BC1-1/"G"
-W23				0,3/0,5 kV+P	3x1,5+P		"B2"/BC1-1/"G"
-W24				0,3/0,5 kV+P	3x1,5+P		"B2"/BC1-1/"F"
-W25				0,3/0,5 kV+P	3x1,5+P		"B2"/BC1-1/"B1"

OHARRAK:
NOTAS:

REV.	CLASE DE MODIFICACION	FECHA	NOMBRE	COMP	OBRA
A	PRIMERA EMISIÓN	JUN 24	BIR		

BERRIKUSPENAK / REVISIONES

AHOLKULARIA/ CONSULTOR
CAF TURNKEY ENGINEERING

INGENIARI EGILEA
INGENIERO AUTOR
Colegiado Nº 4534

AHOLKULARIAREN ERREFERENTZIA
REFERENCIA CONSULTOR
TTE-II-21004ETS-IEE592

ERREFENTZIA
REFERENCIA
MDIAG-22-592 -A

EUSKO JAURLARITZA GOBIERNO VASCO
EKONOMIAREN GARAPEN ETA AZPIEGITURA SAILA
DEPARTAMENTO DE DESARROLLO ECONÓMICO E INFRAESTRUCTURAS

etS euskal trenbide sarea
PROIEKTUAREN IKUSKAPENA ETA ZUZENDARITZA
INSPECCION Y DIRECCION DEL PROYECTO

ESKALA ORIGINALA
ESCALA ORIGINAL
SE
EN DIN A1

ESKALA GRAFIKOA
ESCALA GRAFICA

PROIEKTUAREN IZENBURUA
TITULO DEL PROYECTO
ALTZA-GALTZARABORDA TARTEKO INSTALAZIO ELEKTRIKOEN ETA EKIPOEN PROIEKTUA
PROYECTO DE INSTALACIONES ELÉCTRICAS Y EQUIPOS DEL TRAMO DE ALTZA - GALTZARABORDA

PLANOAREN IZENBURUA
TITULO DEL PLANO
ESTACIÓN PASAIA
CUADRO GENERAL DE CONTROL
LISTADO DE CABLES

PLANO ZK./ N. PLANO
592

ORRIA / HOJA
592/ 668

OHARRAK:
NOTAS:

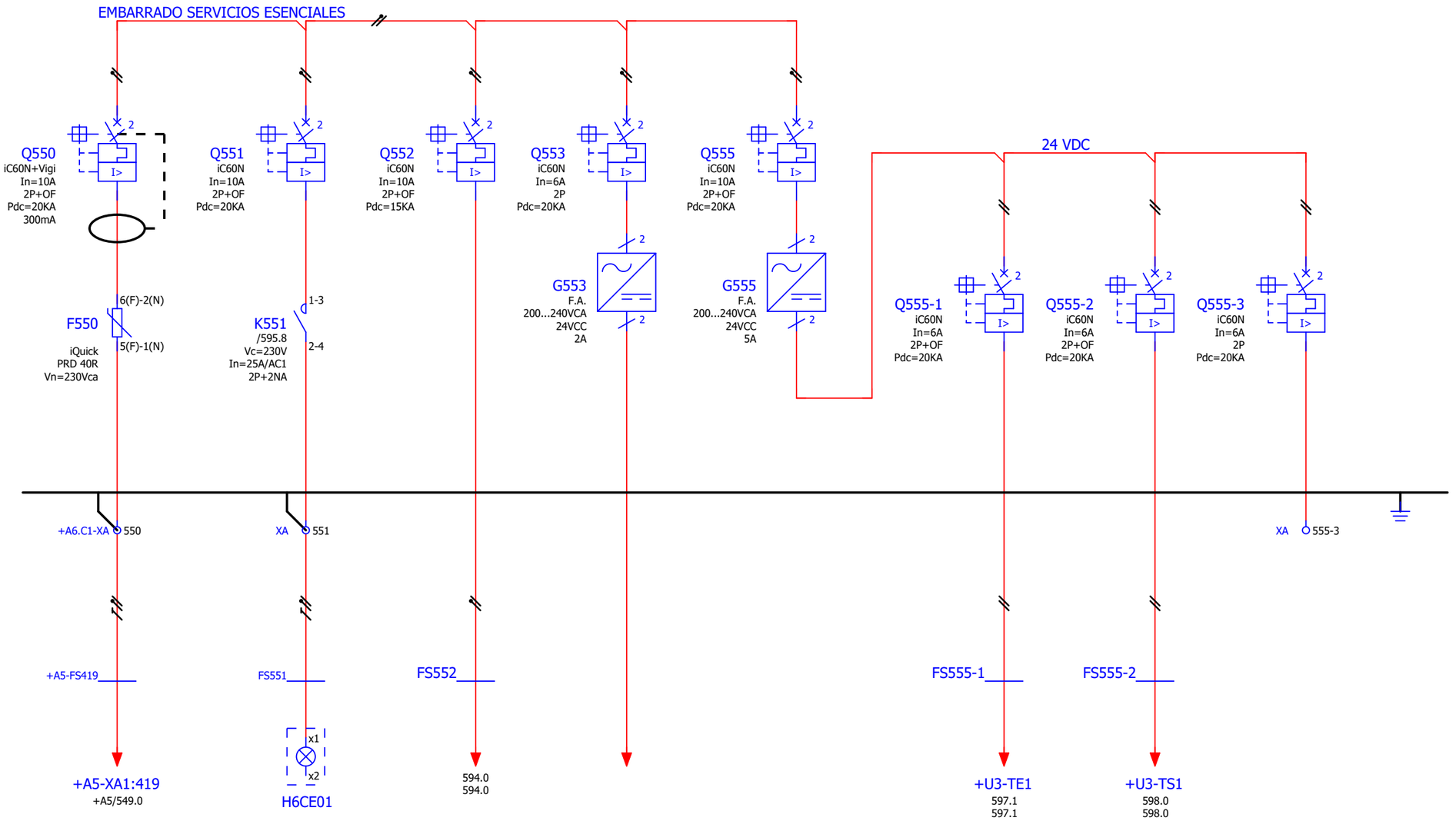

REV.	CLASE DE MODIFICACION	FECHA	NOMBRE	COMP	OBRA
A	PRIMERA EMISIÓN	JUN 24	BIR		

BERRIKUSPENAK / REVISIONES

AHOLKULARIA / CONSULTOR
CAF TURNKEY ENGINEERING

INGENIARI EGILEA
INGENIERO AUTOR
Colegiado Nº 4534

AHOLKULARIAREN ERREFERENTZIA
REFERENCIA CONSULTOR
TTE-II-21004ETS-IEE593

ERREFENTZIA
REFERENCIA
MDIAG-22-593 -A

ALIMENTACIÓN CUADRO CONTROL LOCAL VE-1	SIRENA Y FOCO (PARPADEANTE EXTERIOR)	ALIMENTACIÓN CIRCUITOS CONTROL	ALIMENTACIÓN PLC	FUENTE ALIMENTACIÓN	MÓDULO DE ENTRADAS DIGITALES E1	MÓDULO DE SALIDAS DIGITALES S1	Reserva	

EUSKO JAURLARITZA GOBIERNO VASCO
EKONOMIAREN GARAPEN ETA AZPIEGITURA SAILA
DEPARTAMENTO DE DESARROLLO ECONÓMICO E INFRAESTRUCTURAS

euskal trenbide sarea
PROIEKTUAREN IKUSKAPENA ETA ZUZENDARITZA
INSPECCION Y DIRECCION DEL PROYECTO

ESKALA ORIGINALA
ESCALA ORIGINAL
SE
EN DIN A1

ESKALA GRAFIKOA
ESCALA GRAFICA

PROIEKTUAREN IZENBURUA
TITULO DEL PROYECTO
ALTZA-GALTZARABORDA TARTEKO INSTALAZIO ELEKTRIKOEN ETA EKIPOEN PROIEKTUA
PROYECTO DE INSTALACIONES ELÉCTRICAS Y EQUIPOS DEL TRAMO DE ALTZA - GALTZARABORDA

PLANOAREN IZENBURUA
TITULO DEL PLANO
ESTACION PASAIA
CUADRO CONTROL LOCAL VE-1
ESQUEMA UNIFILAR_1

PLANO ZK./ N. PLANO
593

ORRIA / HOJA
593/ 668

0	1	2	3	4	5	6	7	8	9

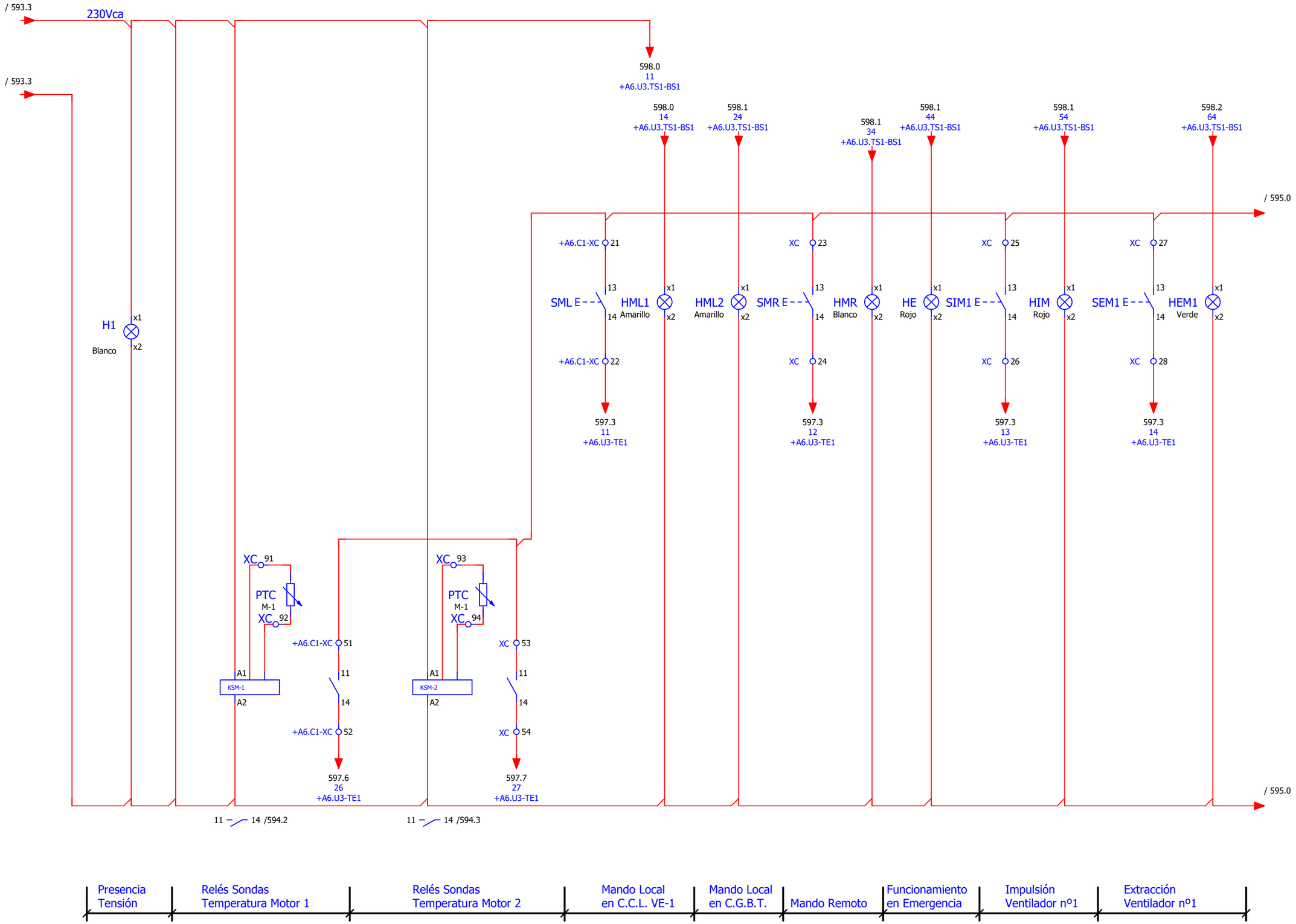

OHARRAK:
NOTAS:

REV.	CLASE DE MODIFICACION	FECHA	NOMBRE	COMP	OBRA
A	PRIMERA EMISIÓN	JUN 24	BIR		

BERRIKUSPENAK / REVISIONES

AHOLKULARIA / CONSULTOR
TURNKEY ENGINEERING

INGENIARI EGILEA
INGENIERO AUTOR
Colegiado Nº 4534

AHOLKULARIAREN ERREFERENTZIA
REFERENCIA CONSULTOR
TTE-II-21004ETS-IEE594

ERREFENTZIA
REFERENCIA
MDIAG-22-594 -A

EUSKO JAURLARITZA GOBIERNO VASCO
EKONOMIAREN GARAPEN ETA AZPIEGITURA SAILA
DEPARTAMENTO DE DESARROLLO ECONÓMICO E INFRAESTRUCTURAS

euskal trenbide sarea
PROIEKTUAREN IKUSKAPENA ETA ZUZENDARITZA
INSPECCION Y DIRECCION DEL PROYECTO

ESKALA ORIGINALA
ESCALA ORIGINAL
SE
EN DIN A1

ESKALA GRAFIKOA
ESCALA GRAFICA

PROIEKTUAREN IZENBURUA
TITULO DEL PROYECTO
ALTZA-GALTZARABORDA TARTEKO INSTALAZIO ELEKTRIKOEN ETA EKIPOEN PROIEKTUA
PROYECTO DE INSTALACIONES ELÉCTRICAS Y EQUIPOS DEL TRAMO DE ALTZA - GALTZARABORDA

PLANOAREN IZENBURUA
TITULO DEL PLANO
ESTACION PASAIA
CUADRO CONTROL LOCAL VE-1
ESQUEMA DE CONTROL_1

PLANO ZK./ N. PLANO
594

ORRIA / HOJA
594/ 668

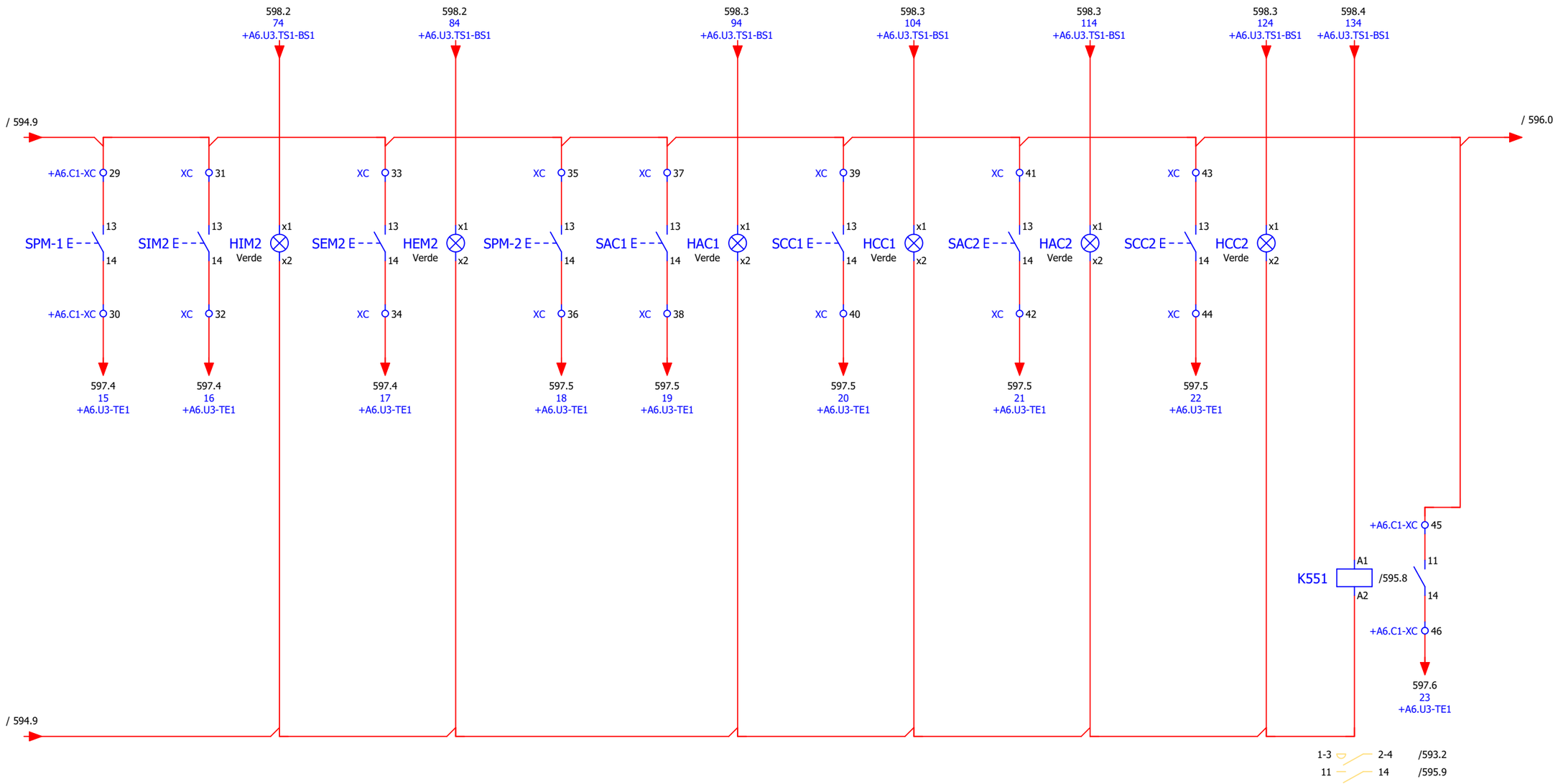

OHARRAK:
NOTAS:

REV.	CLASE DE MODIFICACION	FECHA	NOMBRE	COMP	OBRA
A	PRIMERA EMISIÓN	JUN 24	BIR		

BERRIKUSPENAK / REVISIONES

AHOLKULARIA / CONSULTOR
CAF TURNKEY ENGINEERING

INGENIARI EGILEA
INGENIERO AUTOR
Colegiado Nº 4534

AHOLKULARIAREN ERREFERENTZIA
REFERENCIA CONSULTOR
TTE-II-21004ETS-IEE595

ERREFENTZIA
REFERENCIA
MDIAG-22-595 -A

EUSKO JAURLARITZA GOBIERNO VASCO
EKONOMIAREN GARAPEN ETA AZPIEGITURA SAILA
DEPARTAMENTO DE DESARROLLO ECONÓMICO E INFRAESTRUCTURAS

euskal trenbide sarea
PROIEKTUAREN IKUSKAPENA ETA ZUZENDARITZA
INSPECCION Y DIRECCION DEL PROYECTO

ESKALA ORIGINALA
ESCALA ORIGINAL
SE
EN DIN A1

ESKALA GRAFIKOA
ESCALA GRAFICA

PROIEKTUAREN IZENBURUA
TITULO DEL PROYECTO
ALTZA-GALTZARABORDA TARTEKO INSTALAZIO ELEKTRIKOEN ETA EKIPOEN PROIEKTUA
PROYECTO DE INSTALACIONES ELÉCTRICAS Y EQUIPOS DEL TRAMO DE ALTZA - GALTZARABORDA

PLANOAREN IZENBURUA
TITULO DEL PLANO
ESTACION PASAIA
CUADRO CONTROL LOCAL VE-1
ESQUEMA DE CONTROL_2

PLANO ZK./ N. PLANO
595

ORRIA / HOJA
595/ 668

0	1	2	3	4	5	6	7	8	9

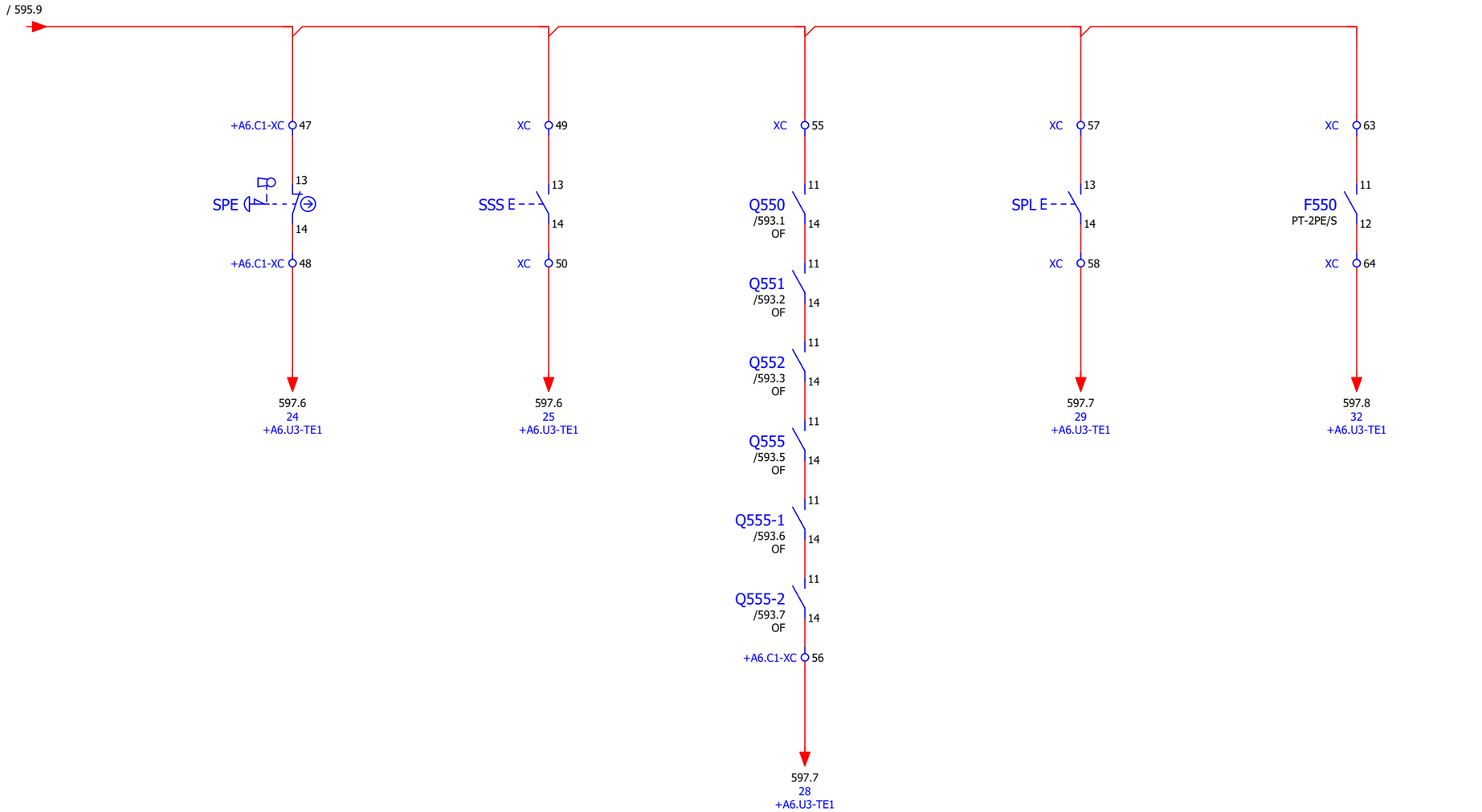

OHARRAK:
NOTAS:

REV.	CLASE DE MODIFICACION	FECHA	NOMBRE	COMP	OBRA
A	PRIMERA EMISIÓN	JUN 24	BIR		

BERRIKUSPENAK / REVISIONES

AHOLKULARIA / CONSULTOR
CAF TURNKEY ENGINEERING

INGENIARI EGILEA
INGENIERO AUTOR
Colegiado Nº 4534

AHOLKULARIAREN ERREFERENTZIA
REFERENCIA CONSULTOR
TTE-II-21004ETS-IEE596

ERREFENTZIA
REFERENCIA
MDIAG-22-596 -A

EUSKO JAURLARITZA GOBIERNO VASCO
EKONOMIAREN GARAPEN ETA AZPIEGITURA SAILA
DEPARTAMENTO DE DESARROLLO ECONÓMICO E INFRAESTRUCTURAS

euskal trenbide sarea
PROIEKTUAREN IKUSKAPENA ETA ZUZENDARITZA
INSPECCION Y DIRECCION DEL PROYECTO

ESKALA ORIGINALA
ESCALA ORIGINAL
SE
EN DIN A1

ESKALA GRAFIKOA
ESCALA GRAFICA

PROIEKTUAREN IZENBURUA
TITULO DEL PROYECTO
ALTZA-GALTZARABORDA TARTEKO INSTALAZIO ELEKTRIKOEN ETA EKIPOEN PROIEKTUA
PROYECTO DE INSTALACIONES ELÉCTRICAS Y EQUIPOS DEL TRAMO DE ALTZA - GALTZARABORDA

PLANOAREN IZENBURUA
TITULO DEL PLANO
ESTACION PASAIA
CUADRO CONTROL LOCAL VE-1
ESQUEMA DE CONTROL_3

PLANO ZK./ N. PLANO
596

ORRIA / HOJA
596/ 668

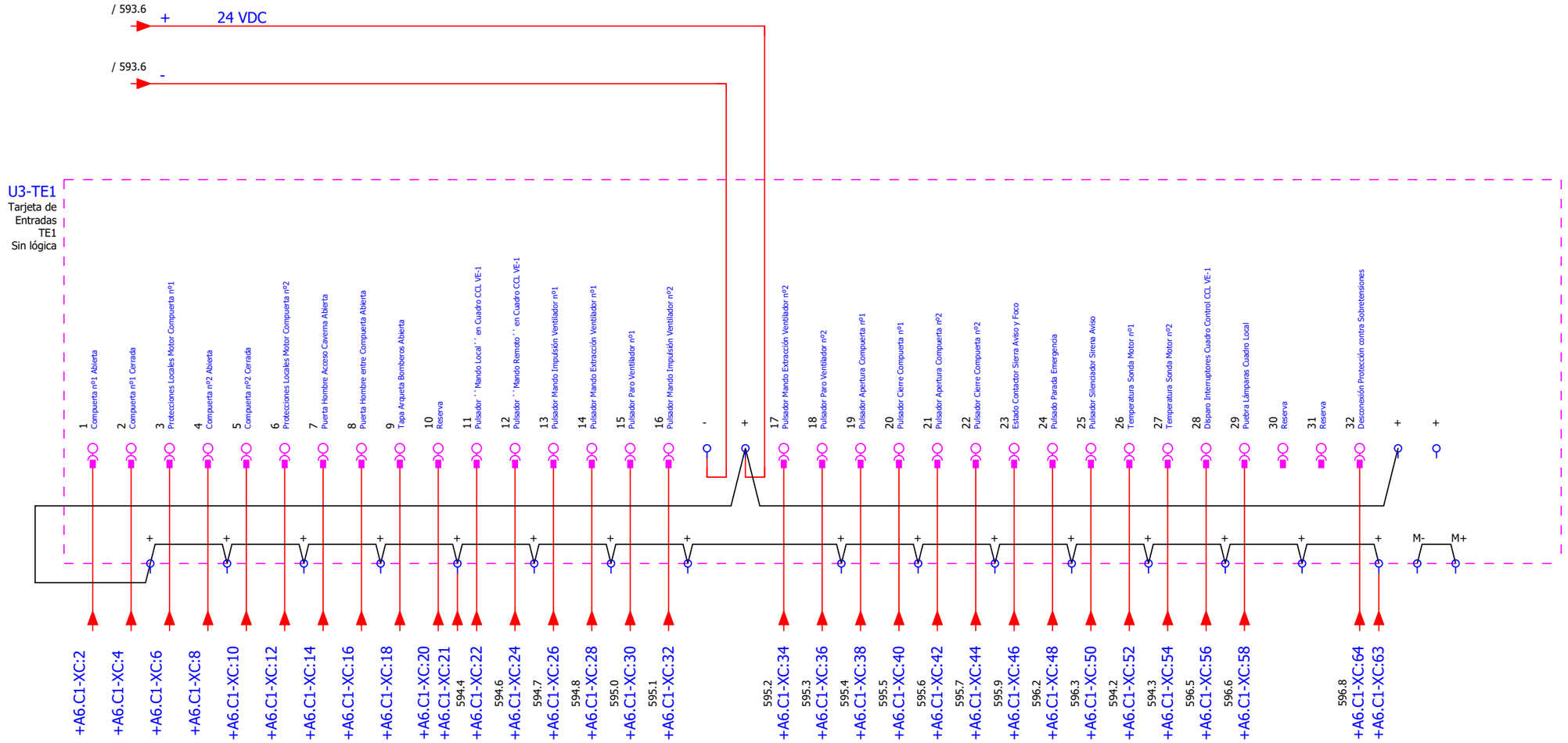

OHARRAK:
NOTAS:

REV.	CLASE DE MODIFICACION	FECHA	NOMBRE	COMP	OBRA
A	PRIMERA EMISIÓN	JUN 24	BIR		

BERRIKUSPENAK / REVISIONES

AHOLKULARIA / CONSULTOR
CAF TURNKEY ENGINEERING

INGENIARI EGILEA
INGENIERO AUTOR
Colegiado Nº 4534

AHOLKULARIAREN ERREFERENTZIA
REFERENCIA CONSULTOR
TTE-II-21004ETS-IEE597

ERREFENTZIA
REFERENCIA
MDIAG-22-597 -A

EUSKO JAURLARITZA GOBIERNO VASCO
EKONOMIAREN GARAPEN ETA AZPIEGITURA SAILA
DEPARTAMENTO DE DESARROLLO ECONÓMICO E INFRAESTRUCTURAS

euskal trenbide sarea
PROIEKTUAREN IKUSKAPENA ETA ZUZENDARITZA
INSPECCION Y DIRECCION DEL PROYECTO

ESKALA ORIGINALA
ESCALA ORIGINAL
SE
EN DIN A1

ESKALA GRAFIKOA
ESCALA GRAFICA

PROIEKTUAREN IZENBURUA
TITULO DEL PROYECTO
ALTZA-GALTZARABORDA TARTEKO INSTALAZIO ELEKTRIKOEN ETA EKIPOEN PROIEKTUA
PROYECTO DE INSTALACIONES ELÉCTRICAS Y EQUIPOS DEL TRAMO DE ALTZA - GALTZARABORDA

PLANOAREN IZENBURUA
TITULO DEL PLANO
ESTACION PASAIA
CUADRO CONTROL LOCAL VE-1
ENTRADA PLC

PLANO ZK./ N. PLANO
597

ORRIA / HOJA
597/ 668

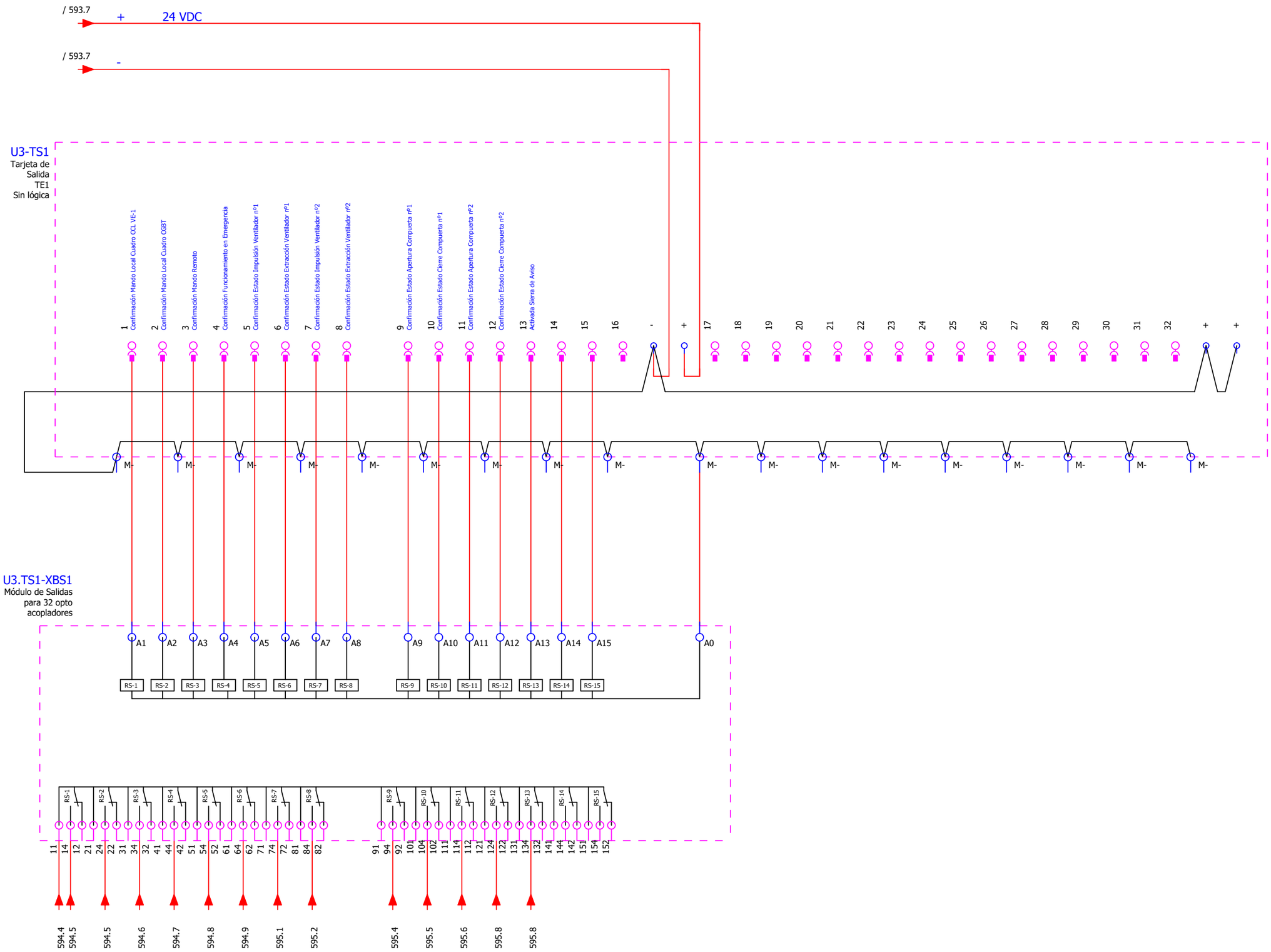

OHARRAK:
NOTAS:

REV.	CLASE DE MODIFICACION	FECHA	NOMBRE	COMP	OBRA
A	PRIMERA EMISIÓN	JUN 24	BIR		

BERRIKUSPENAK / REVISIONES

AHOLKULARIA / CONSULTOR
CAF TURNKEY ENGINEERING

INGENIARI EGILEA
INGENIERO AUTOR
Colegiado Nº 4534

AHOLKULARIAREN ERREFERENTZIA
REFERENCIA CONSULTOR
TTE-II-21004ETS-IEE598

ERREFENTZIA
REFERENCIA
MDIAG-22-598 -A

EUSKO JAURLARITZA GOBIERNO VASCO
EKONOMIAREN GARAPEN ETA AZPIEGITURA SAILA
DEPARTAMENTO DE DESARROLLO ECONÓMICO E INFRAESTRUCTURAS

euskal trenbide sarea
PROIEKTUAREN IKUSKAPENA ETA ZUZENDARITZA
INSPECCION Y DIRECCION DEL PROYECTO

ESKALA ORIGINALA
ESCALA ORIGINAL
SE
EN DIN A1

ESKALA GRAFIKOA
ESCALA GRAFICA

PROIEKTUAREN IZENBURUA
TITULO DEL PROYECTO
ALTZA-GALTZARABORDA TARTEKO INSTALAZIO ELEKTRIKOEN ETA EKIPOEN PROIEKTUA
PROYECTO DE INSTALACIONES ELÉCTRICAS Y EQUIPOS DEL TRAMO DE ALTZA - GALTZARABORDA

PLANOAREN IZENBURUA
TITULO DEL PLANO
ESTACION PASAIA
CUADRO CONTROL LOCAL VE-1
SALIDA PLC

PLANO ZK./ N. PLANO
598

ORRIA / HOJA
598/ 668

Plano de bornes

Regleta +A6.C1-XA

| Nombre de cable | | |

0	1	2	3	4	5	6	7	8	9

OHARRAK:
NOTAS:

Plano de bornes

Regleta
+A6.C1-XC

Nombre de cable																																	
Punto de conexión			13	14	13	14	13	14	13	14	13	14	13	14	13	14	13	14	13	14	13	14	13	14	13	14	11	14	13	14	13	14	11	14	11	14
Designación de destino			-SML	-SML	-SMR	-SMR	-SIM1	-SIM1	-SEM1	-SEM1	-SPM-1	-SPM-1	-SIM2	-SIM2	-SEM2	-SEM2	-SPM-2	-SPM-2	-SAC1	-SAC1	-SCC1	-SCC1	-SAC2	-SAC2	-SCC2	-SCC2	-K551	-K551	-SPE	-SPE	-SSS	-SSS	-KSM-1	-KSM-1	-KSM-2	-KSM-2
Puente			●	-	●	-	●	-	●	-	●	-	●	-	●	-	●	-	●	-	●	-	●	-	●	-	●	-	●	-	●	-	●	-	●	-
Borne			21	22	23	24	25	26	27	28	29	30	31	32	33	34	35	36	37	38	39	40	41	42	43	44	45	46	47	48	49	50	51	52	53	54
Punto de conexión				11		12		13		14		15		16		17		18		19		20		21		22		23		24		25		26		27
Designación de destino				-U3-TE1		-U3-TE1		-U3-TE1		-U3-TE1		-U3-TE1		-U3-TE1		-U3-TE1		-U3-TE1		-U3-TE1		-U3-TE1		-U3-TE1		-U3-TE1		-U3-TE1		-U3-TE1		-U3-TE1		-U3-TE1		-U3-TE1
Nombre de cable																																			

A	PRIMERA EMISIÓN	JUN 24	BIR		
REV.	**CLASE DE MODIFICACION**	**FECHA**	**NOMBRE**	**COMP**	**OBRA**

BERRIKUSPENAK / REVISIONES

AHOLKULARIA / CONSULTOR
CAF TURNKEY ENGINEERING

INGENIARI EGILEA
INGENIERO AUTOR
Colegiado Nº 4534

AHOLKULARIAREN ERREFERENTZIA
REFERENCIA CONSULTOR
TTE-II-21004ETS-IEE600

ERREFENTZIA
REFERENCIA
MDIAG-22-600 -A

EUSKO JAURLARITZA GOBIERNO VASCO
EKONOMIAREN GARAPEN ETA AZPIEGITURA SAILA
DEPARTAMENTO DE DESARROLLO ECONÓMICO E INFRAESTRUCTURAS

euskal trenbide sarea
PROIEKTUAREN IKUSKAPENA ETA ZUZENDARITZA
INSPECCION Y DIRECCION DEL PROYECTO

ESKALA ORIGINALA
ESCALA ORIGINAL
SE
EN DIN A1

ESKALA GRAFIKOA
ESCALA GRAFICA

PROIEKTUAREN IZENBURUA
TITULO DEL PROYECTO
ALTZA-GALTZARABORDA TARTEKO INSTALAZIO ELEKTRIKOEN ETA EKIPOEN PROIEKTUA
PROYECTO DE INSTALACIONES ELÉCTRICAS Y EQUIPOS DEL TRAMO DE ALTZA - GALTZARABORDA

PLANOAREN IZENBURUA
TITULO DEL PLANO
ESTACION PASAIA
CUADRO CONTROL LOCAL VE-1
BORNERO DE FUERZA

PLANO ZK./ N. PLANO
600

ORRIA / HOJA
600/ 668

0 | 1 | 2 | 3 | 4 | 5 | 6 | 7 | 8 | 9

OHARRAK:
NOTAS:

Plano de bornes

Regleta
+A6.C1-XC

| Nombre de cable | | |

Resumen de cables

Nombre de cable	Potencia [kW]	Origen (de)	Destino (hasta)	Tipo de cable	Sección [mm]	Longitud [m]	Rutado Conducciones
-FS551		+A6.C1-XA:551	H6CE01				

OHARRAK:
NOTAS:

REV.	CLASE DE MODIFICACION	FECHA	NOMBRE	COMP	OBRA
A	PRIMERA EMISIÓN	JUN 24	BIR		

BERRIKUSPENAK / REVISIONES

AHOLKULARIA / CONSULTOR
CAF TURNKEY ENGINEERING

INGENIARI EGILEA
INGENIERO AUTOR
Colegiado Nº 4534

AHOLKULARIAREN ERREFERENTZIA
REFERENCIA CONSULTOR
TTE-II-21004ETS-IEE602

ERREFENTZIA
REFERENCIA
MDIAG-22-602 -A

EUSKO JAURLARITZA GOBIERNO VASCO
EKONOMIAREN GARAPEN ETA AZPIEGITURA SAILA
DEPARTAMENTO DE DESARROLLO ECONÓMICO E INFRAESTRUCTURAS

euskal trenbide sarea
PROIEKTUAREN IKUSKAPENA ETA ZUZENDARITZA
INSPECCION Y DIRECCION DEL PROYECTO

ESKALA ORIGINALA
ESCALA ORIGINAL
SE
EN DIN A1

ESKALA GRAFIKOA
ESCALA GRAFICA

PROIEKTUAREN IZENBURUA
TITULO DEL PROYECTO
ALTZA-GALTZARABORDA TARTEKO INSTALAZIO ELEKTRIKOEN ETA EKIPOEN PROIEKTUA
PROYECTO DE INSTALACIONES ELÉCTRICAS Y EQUIPOS DEL TRAMO DE ALTZA - GALTZARABORDA

PLANOAREN IZENBURUA
TITULO DEL PLANO
ESTACION PASAIA
CUADRO CONTROL LOCAL VE-1
LISTADO DE CABLES

PLANO ZK./ N. PLANO
602

ORRIA / HOJA
602/ 668

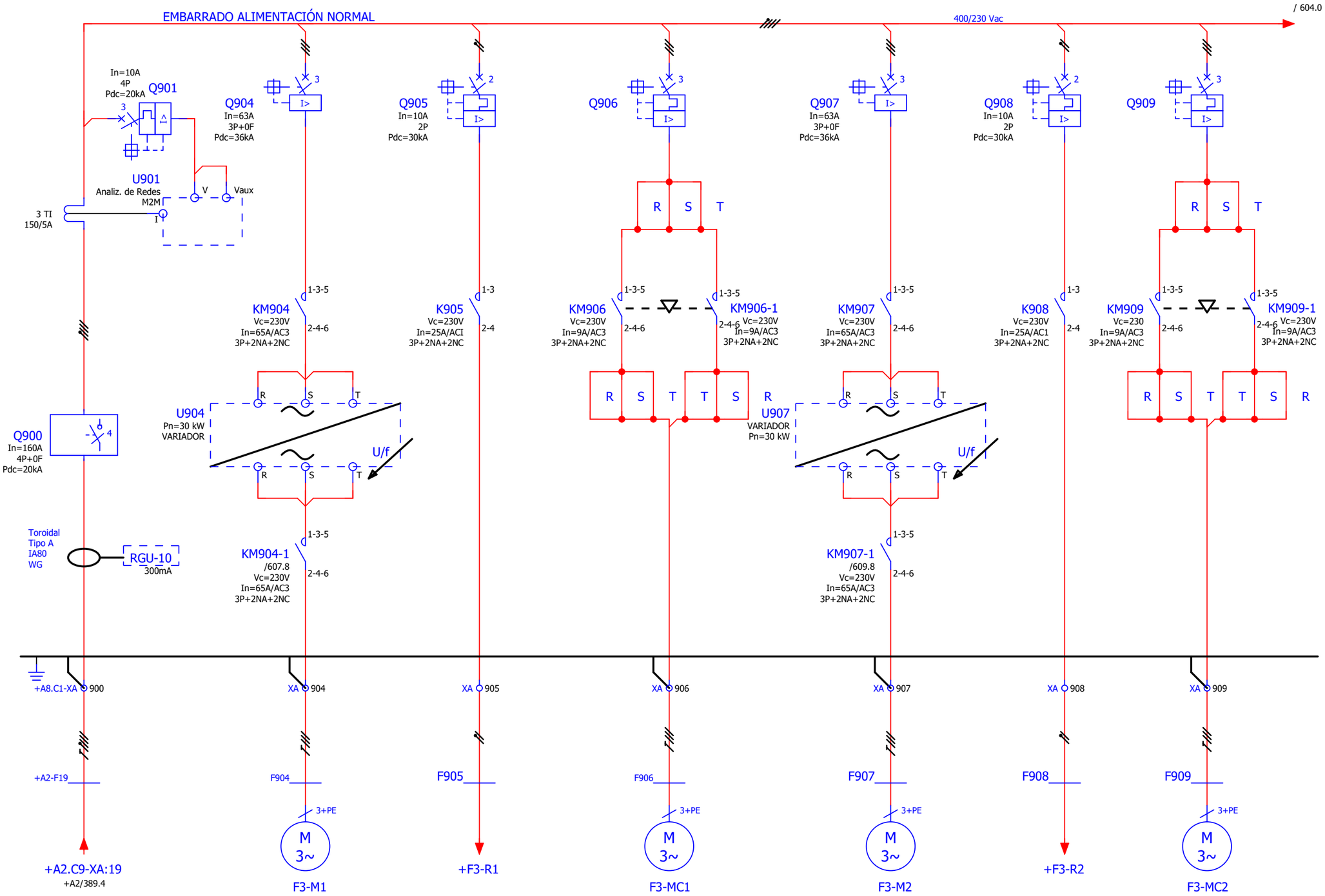

ACOMETIDA CUADRO VENTILACIÓN EBA	MOTOR VENTILADOR	RESISTENCIA CALEFACCIÓN	MOTOR COMPUERTA	MOTOR VENTILADOR	RESISTENCIA CALEFACCIÓN	MOTOR COMPUERTA
	VENTILADOR Nº1			VENTILADOR Nº2		

OHARRAK:
NOTAS:

REV.	CLASE DE MODIFICACION	FECHA	NOMBRE	COMP	OBRA
A	PRIMERA EMISIÓN	JUN 24	BIR		

BERRIKUSPENAK / REVISIONES

AHOLKULARIA / CONSULTOR
CAF TURNKEY ENGINEERING

INGENIARI EGILEA
INGENIERO AUTOR
Colegiado Nº 4534

AHOLKULARIAREN ERREFERENTZIA
REFERENCIA CONSULTOR
TTE-II-21004ETS-IEE603

ERREFENTZIA
REFERENCIA
MDIAG-22-603 -A

EUSKO JAURLARITZA GOBIERNO VASCO
EKONOMIAREN GARAPEN ETA AZPIEGITURA SAILA
DEPARTAMENTO DE DESARROLLO ECONÓMICO E INFRAESTRUCTURAS

euskal trenbide sarea
PROIEKTUAREN IKUSKAPENA ETA ZUZENDARITZA
INSPECCION Y DIRECCION DEL PROYECTO

ESKALA ORIGINALA
ESCALA ORIGINAL
SE
EN DIN A1

ESKALA GRAFIKOA
ESCALA GRAFICA

PROIEKTUAREN IZENBURUA
TITULO DEL PROYECTO
ALTZA-GALTZARABORDA TARTEKO INSTALAZIO ELEKTRIKOEN ETA EKIPOEN PROIEKTUA
PROYECTO DE INSTALACIONES ELÉCTRICAS Y EQUIPOS DEL TRAMO DE ALTZA - GALTZARABORDA

PLANOAREN IZENBURUA
TITULO DEL PLANO
ESTACION PASAIA
CUADRO VENTILACION EBA
ESQUEMA UNIFILAR_1

PLANO ZK./ N. PLANO
603

ORRIA / HOJA
603/ 668

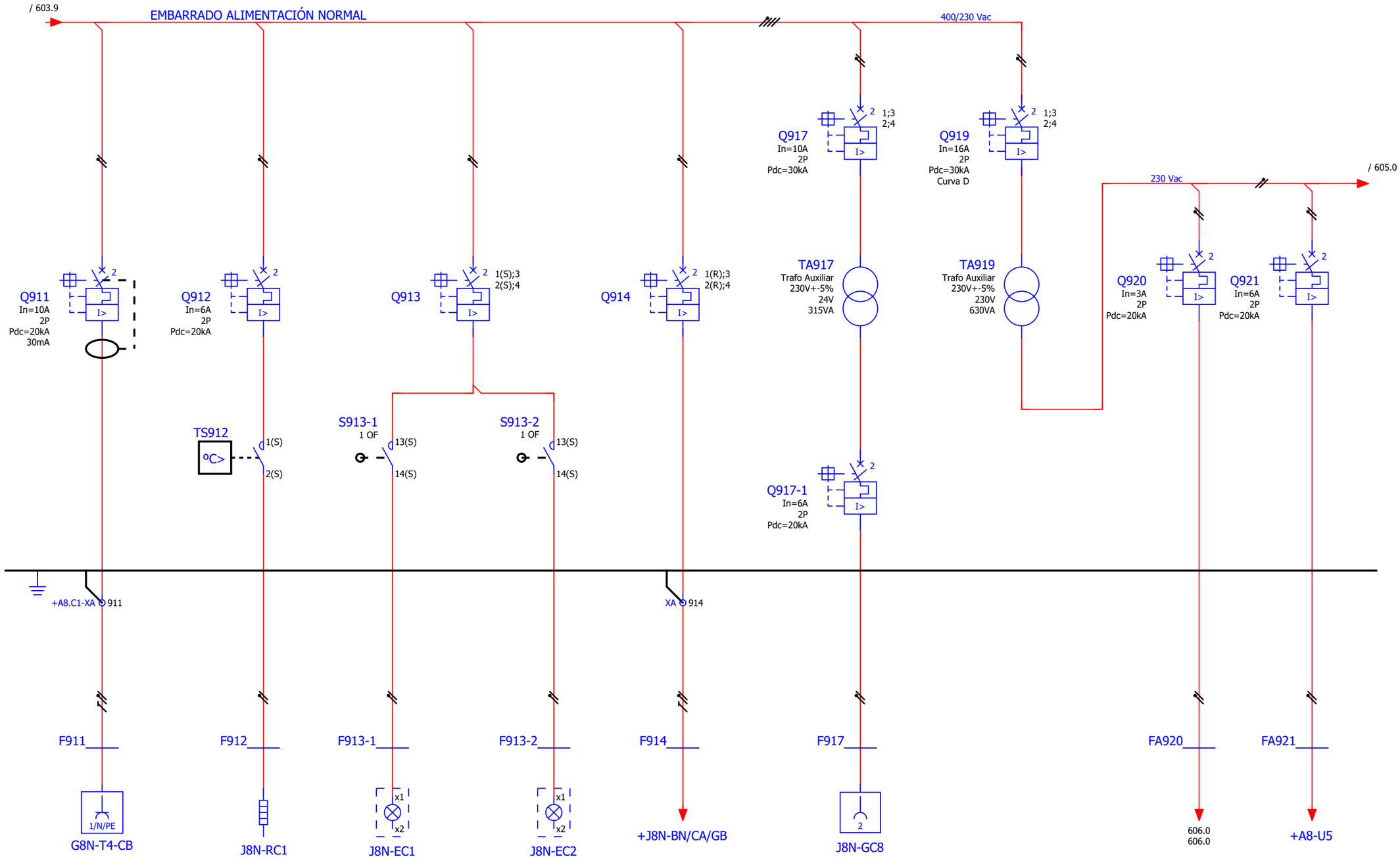

4 TOMAS T4 EN CAVERNA 2P+T 10/16A	RESISTENCIA CALEFACCIÓN CUADRO	ALUMBRADO CUADRO PUERTA 1	ALUMBRADO CUADRO PUERTA 2	SONDAS TEMPERATURA ANDÉN, CAÑÓN, ASPIRACIÓN	TOMA CORRIENTE CETAC CIRCUITO TENSIÓN SEGURIDAD 24 Vca	TRANSFORMADOR AUXILIAR TA2	ALIMENTACIÓN CIRCUITO DE CONTROL	PLC CUADRO

OHARRAK:
NOTAS:

REV.	CLASE DE MODIFICACION	FECHA	NOMBRE	COMP	OBRA
A	PRIMERA EMISIÓN	JUN 24	BIR		

BERRIKUSPENAK / REVISIONES

AHOLKULARIA/ CONSULTOR
CAF TURNKEY ENGINEERING

INGENIARI EGILEA
INGENIERO AUTOR
Colegiado Nº 4534

AHOLKULARIAREN ERREFERENTZIA
REFERENCIA CONSULTOR
TTE-II-21004ETS-IEE604

ERREFENTZIA
REFERENCIA
MDIAG-22-604 -A

EUSKO JAURLARITZA GOBIERNO VASCO
EKONOMIAREN GARAPEN ETA AZPIEGITURA SAILA
DEPARTAMENTO DE DESARROLLO ECONÓMICO E INFRAESTRUCTURAS

euskal trenbide sarea
PROIEKTUAREN IKUSKAPENA ETA ZUZENDARITZA
INSPECCION Y DIRECCION DEL PROYECTO

ESKALA ORIGINALA
ESCALA ORIGINAL
SE
EN DIN A1

ESKALA GRAFIKOA
ESCALA GRAFICA

PROIEKTUAREN IZENBURUA
TITULO DEL PROYECTO
ALTZA-GALTZARABORDA TARTEKO INSTALAZIO ELEKTRIKOEN ETA EKIPOEN PROIEKTUA
PROYECTO DE INSTALACIONES ELÉCTRICAS Y EQUIPOS DEL TRAMO DE ALTZA - GALTZARABORDA

PLANOAREN IZENBURUA
TITULO DEL PLANO
ESTACION PASAIA
CUADRO VENTILACION EBA
ESQUEMA UNIFILAR_2

PLANO ZK./ N. PLANO
604

ORRIA / HOJA
604/ 668

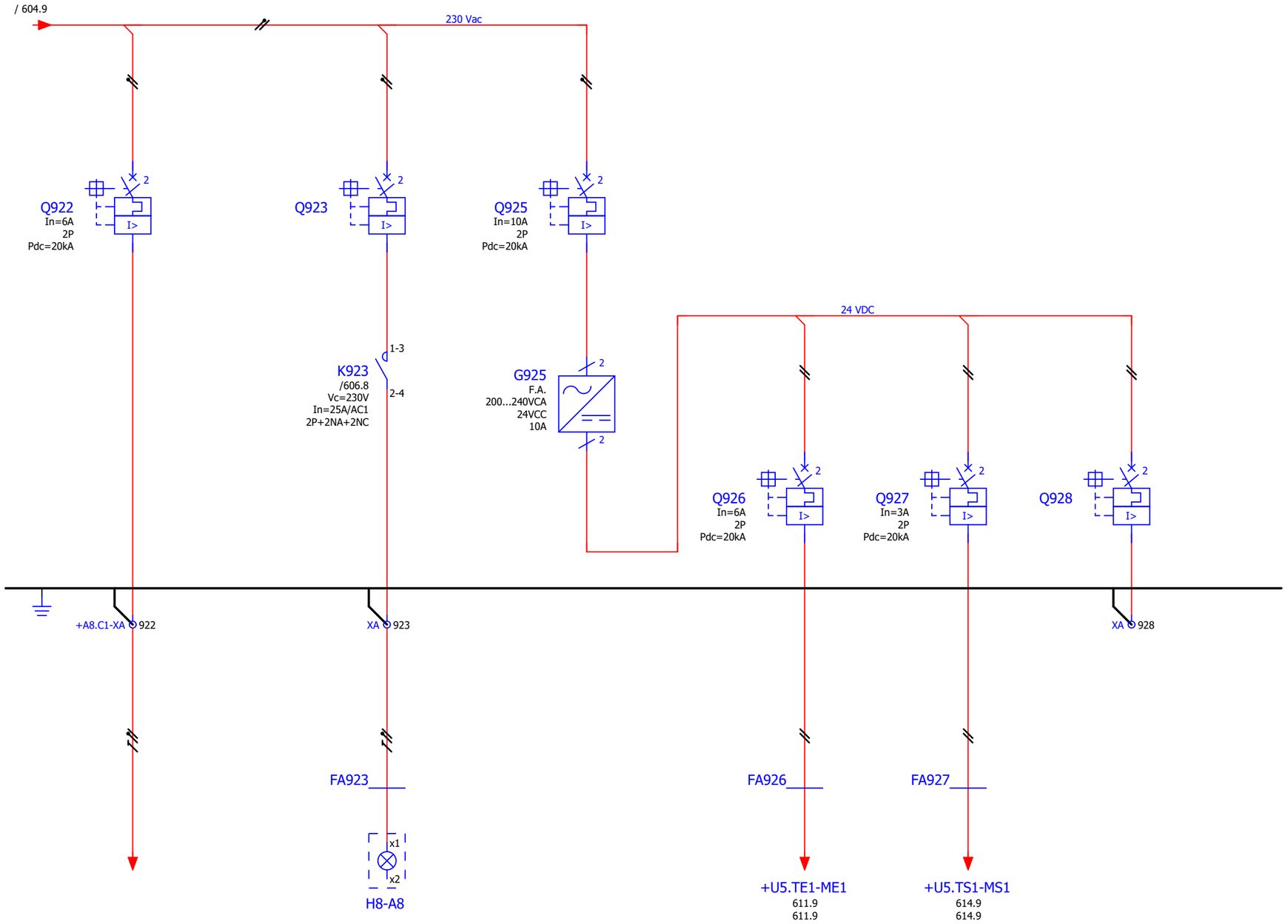

OHARRAK:
NOTAS:

REV.	CLASE DE MODIFICACION	FECHA	NOMBRE	COMP	OBRA
A	PRIMERA EMISIÓN	JUN 24	BIR		

BERRIKUSPENAK / REVISIONES

ALIMENTACIÓN DETECTORES DE VIBRACIÓN	
SIRENA Y FOCO (PARPADEANTE EXTERIOR)	
FUENTE ALIMENTACIÓN	
MÓDULOS DE ENTRADAS	
MÓDULOS DE SALIDAS	
ALIMENTACIÓN FUENTES DE INTENSIDAD	

AHOLKULARIA / CONSULTOR
CAF TURNKEY ENGINEERING

INGENIARI EGILEA
INGENIERO AUTOR
Colegiado Nº 4534

AHOLKULARIAREN ERREFERENTZIA
REFERENCIA CONSULTOR

ERREFENTZIA
REFERENCIA

TTE-II-21004ETS-IEE605

MDIAG-22-605 -A

EUSKO JAURLARITZA GOBIERNO VASCO
EKONOMIAREN GARAPEN ETA AZPIEGITURA SAILA
DEPARTAMENTO DE DESARROLLO ECONÓMICO E INFRAESTRUCTURAS

euskal trenbide sarea
PROIEKTUAREN IKUSKAPENA ETA ZUZENDARITZA
INSPECCION Y DIRECCION DEL PROYECTO

ESKALA ORIGINALA
ESCALA ORIGINAL
SE
EN DIN A1

ESKALA GRAFIKOA
ESCALA GRAFICA

PROIEKTUAREN IZENBURUA
TITULO DEL PROYECTO
ALTZA-GALTZARABORDA TARTEKO INSTALAZIO ELEKTRIKOEN ETA EKIPOEN PROIEKTUA
PROYECTO DE INSTALACIONES ELÉCTRICAS Y EQUIPOS DEL TRAMO DE ALTZA - GALTZARABORDA

PLANOAREN IZENBURUA
TITULO DEL PLANO
ESTACION PASAIA
CUADRO VENTILACION EBA
ESQUEMA UNIFILAR_3

PLANO ZK./ N. PLANO
605

ORRIA / HOJA
605/ 668

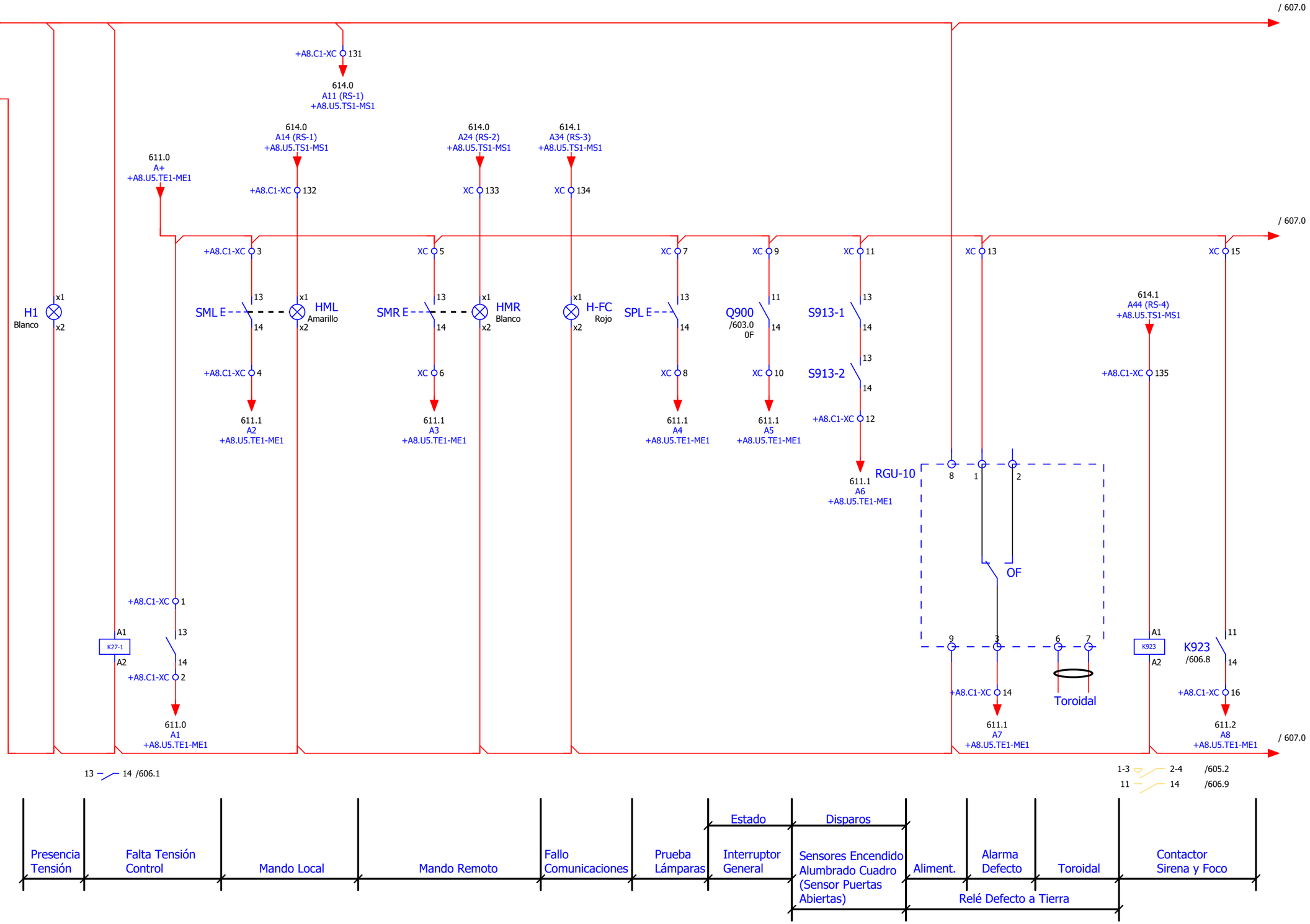

OHARRAK:
NOTAS:

REV.	CLASE DE MODIFICACION	FECHA	NOMBRE	COMP	OBRA
A	PRIMERA EMISIÓN	JUN 24	BIR		

BERRIKUSPENAK / REVISIONES

AHOLKULARIA / CONSULTOR
CAF TURNKEY ENGINEERING

INGENIARI EGILEA
INGENIERO AUTOR
Colegiado Nº 4534

AHOLKULARIAREN ERREFERENTZIA
REFERENCIA CONSULTOR
TTE-II-21004ETS-IEE606

ERREFENTZIA
REFERENCIA
MDIAG-22-606 -A

EUSKO JAURLARITZA GOBIERNO VASCO
EKONOMIAREN GARAPEN ETA AZPIEGITURA SAILA
DEPARTAMENTO DE DESARROLLO ECONÓMICO E INFRAESTRUCTURAS

euskal trenbide sarea
PROIEKTUAREN IKUSKAPENA ETA ZUZENDARITZA
INSPECCION Y DIRECCION DEL PROYECTO

ESKALA ORIGINALA
ESCALA ORIGINAL
SE
EN DIN A1

ESKALA GRAFIKOA
ESCALA GRAFICA

PROIEKTUAREN IZENBURUA
TITULO DEL PROYECTO
ALTZA-GALTZARABORDA TARTEKO INSTALAZIO ELEKTRIKOEN ETA EKIPOEN PROIEKTUA
PROYECTO DE INSTALACIONES ELÉCTRICAS Y EQUIPOS DEL TRAMO DE ALTZA - GALTZARABORDA

PLANOAREN IZENBURUA
TITULO DEL PLANO
ESTACION PASAIA
CUADRO VENTILACION EBA
ESQUEMA CONTROL_1

PLANO ZK./ N. PLANO
606

ORRIA / HOJA
606/ 668

0	1	2	3	4	5	6	7	8	9

OHARRAK:
NOTAS:

/ 606.9 → / 608.0

614.1 A54 (RS-5) +A8.U5.TS1-MS1 → +A8.C1-XC 136
614.1 A64 (RS-6) +A8.U5.TS1-MS1 → XC 137
614.2 A74 (RS-7) +A8.U5.TS1-MS1 → +A8.C1-XC 138
614.2 A84 (RS-8) +A8.U5.TS1-MS1 → XC 139
614.2 A94 (RS-9) +A8.U5.TS1-MS1 → XC 140

+A8.C1-XC 21 — Q904 /603.2 0F (11/14) — +A8.C1-XC 22 → 611.3 A11 +A8.U5.TE1-ME1
XC 23 — Q906 /603.4 0F (11/14) — XC 24 → 611.3 A12 +A8.U5.TE1-ME1
XC 25 — SR1 E (13/14) — HR1 Verde (x1/x2) — XC 26 → 611.3 A13 +A8.U5.TE1-ME1
XC 27 — SL1 E (13/14) — HL1 Verde (x1/x2) — XC 28 → 611.3 A14 +A8.U5.TE1-ME1
XC 29 — SP1 E (13/14) — XC 30 → 611.3 A15 +A8.U5.TE1-ME1
HF1 Rojo (x1/x2)
XC 31
XC 33

612.5 B6 +A8.U5.TE2-ME2
612.6 B7 +A8.U5.TE2-ME2 → +A8.C1-XC 110
612.5 B5 +A8.U5.TE2-ME2 → XC 108, XC 106

U904: B A B A B A
R03 R02 R01
A01 7 — 613.6 XEA.18
A GND 9 — 613.6 XEA.19
25 22 19 → XEA 97
+24V LI6 LI5 LI4 LI3 LI2 LI1
XC 159 158 157
RS11 RS10 RS9
XC 156

KM904 (13/14) → +A8.C1-XC 32 → 611.3 A16 +A8.U5.TE1-ME1
KM904 A1/A2
KM904-1 A1/A2
KM904-1 /607.8 (13/14) → XC 34 → 611.4 B1 +A8.U5.TE1-ME1

/ 606.9 → / 608.0

1-3-5 / 13 — 2-4-6 /603.2 / 14 /607.7
1-3-5 / 13 — 2-4-6 /603.2 / 14 /607.9

Estado	Estado							
Alimentación Ventilador	Alimentación Compuerta	Marcha Rápida	Marcha Lenta	Paro	Variador nº1	Fallo Variador	Línea	Motor
Ventilación EBA Ventilador nº1							Contactores Principales	

REV.	CLASE DE MODIFICACION	FECHA	NOMBRE	COMP	OBRA
A	PRIMERA EMISIÓN	JUN 24	BIR		

BERRIKUSPENAK / REVISIONES

AHOLKULARIA / CONSULTOR: CAF TURNKEY ENGINEERING
INGENIARI EGILEA / INGENIERO AUTOR: Colegiado Nº 4534

AHOLKULARIAREN ERREFERENTZIA / REFERENCIA CONSULTOR: TTE-II-21004ETS-IEE607
ERREFENTZIA / REFERENCIA: **MDIAG-22-607 -A**

EUSKO JAURLARITZA GOBIERNO VASCO
EKONOMIAREN GARAPEN ETA AZPIEGITURA SAILA
DEPARTAMENTO DE DESARROLLO ECONÓMICO E INFRAESTRUCTURAS

euskal trenbide sarea
PROIEKTUAREN IKUSKAPENA ETA ZUZENDARITZA
INSPECCION Y DIRECCION DEL PROYECTO

ESKALA ORIGINALA / ESCALA ORIGINAL: **SE**
EN DIN A1
ESKALA GRAFIKOA / ESCALA GRAFICA

PROIEKTUAREN IZENBURUA / TITULO DEL PROYECTO
ALTZA-GALTZARABORDA TARTEKO INSTALAZIO ELEKTRIKOEN ETA EKIPOEN PROIEKTUA
PROYECTO DE INSTALACIONES ELÉCTRICAS Y EQUIPOS DEL TRAMO DE ALTZA - GALTZARABORDA

PLANOAREN IZENBURUA / TITULO DEL PLANO
ESTACION PASAIA
CUADRO VENTILACION EBA
ESQUEMA CONTROL_2

PLANO ZK. / N. PLANO: 607
ORRIA / HOJA: 607/ 668

0	1	2	3	4	5	6	7	8	9

OHARRAK:
NOTAS:

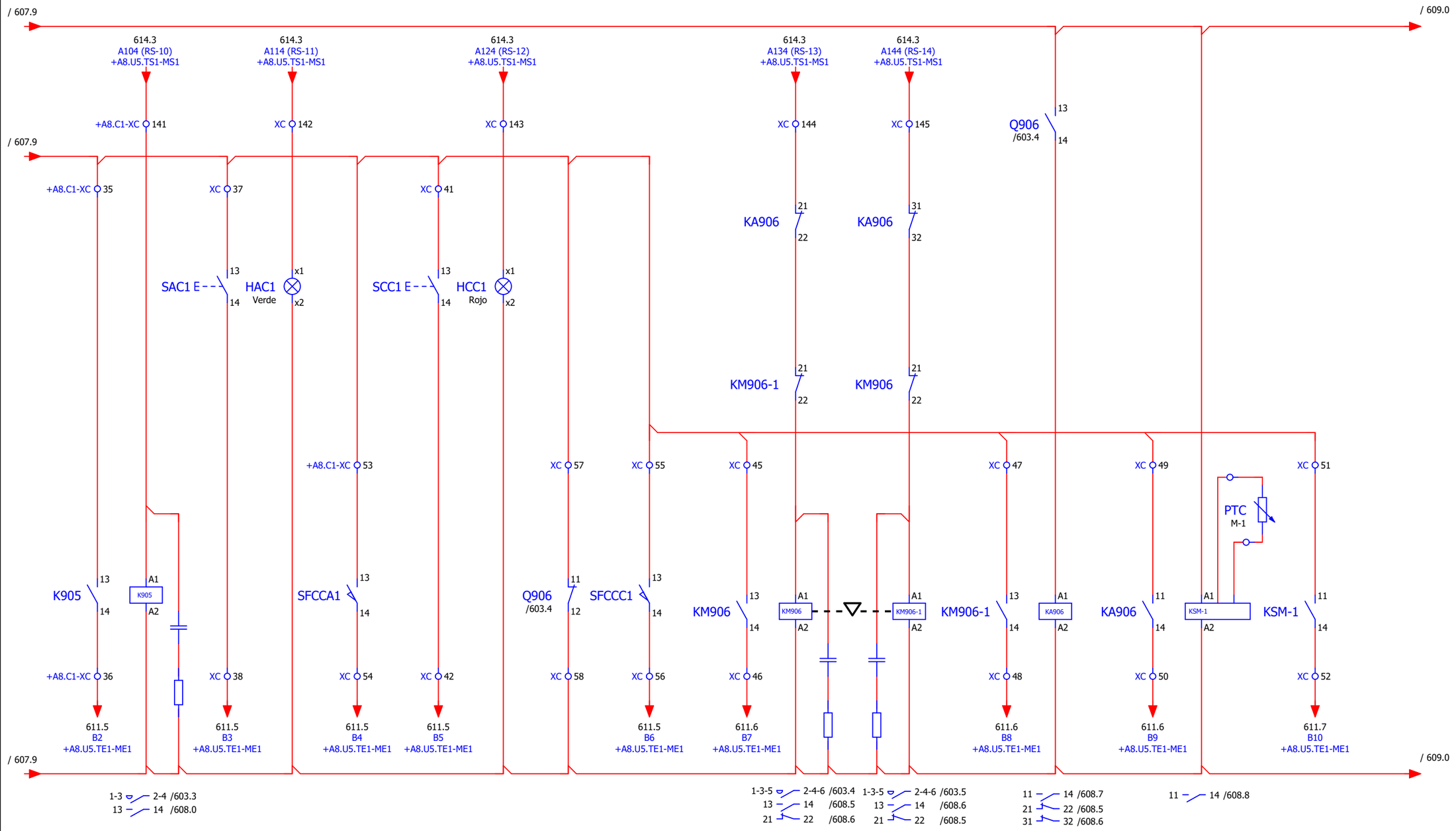

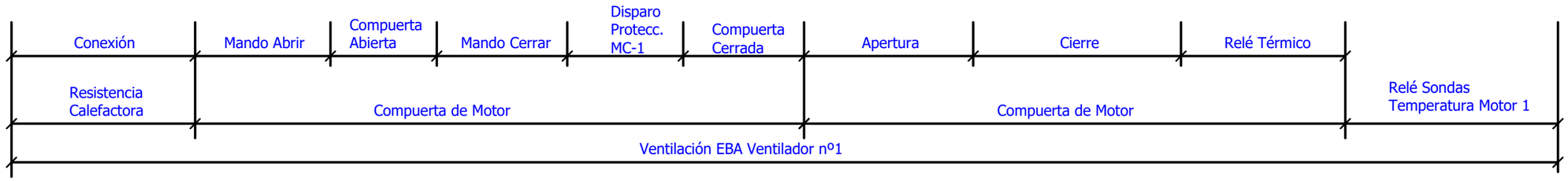

REV.	CLASE DE MODIFICACION	FECHA	NOMBRE	COMP	OBRA
A	PRIMERA EMISIÓN	JUN 24	BIR		

BERRIKUSPENAK / REVISIONES

AHOLKULARIA / CONSULTOR
CAF TURNKEY ENGINEERING

INGENIARI EGILEA
INGENIERO AUTOR
Colegiado Nº 4534

AHOLKULARIAREN ERREFERENTZIA
REFERENCIA CONSULTOR
TTE-II-21004ETS-IEE608

ERREFENTZIA
REFERENCIA
MDIAG-22-608 -A

EUSKO JAURLARITZA GOBIERNO VASCO
EKONOMIAREN GARAPEN ETA AZPIEGITURA SAILA
DEPARTAMENTO DE DESARROLLO ECONÓMICO E INFRAESTRUCTURAS

euskal trenbide sarea
PROIEKTUAREN IKUSKAPENA ETA ZUZENDARITZA
INSPECCION Y DIRECCION DEL PROYECTO

ESKALA ORIGINALA
ESCALA ORIGINAL
SE
EN DIN A1

ESKALA GRAFIKOA
ESCALA GRAFICA

PROIEKTUAREN IZENBURUA
TITULO DEL PROYECTO
ALTZA-GALTZARABORDA TARTEKO INSTALAZIO ELEKTRIKOEN ETA EKIPOEN PROIEKTUA
PROYECTO DE INSTALACIONES ELÉCTRICAS Y EQUIPOS DEL TRAMO DE ALTZA - GALTZARABORDA

PLANOAREN IZENBURUA
TITULO DEL PLANO
ESTACION PASAIA
CUADRO VENTILACION EBA
ESQUEMA CONTROL_3

PLANO ZK./ N. PLANO
608

ORRIA / HOJA
608/ 668

0	1	2	3	4	5	6	7	8	9

OHARRAK:
NOTAS:

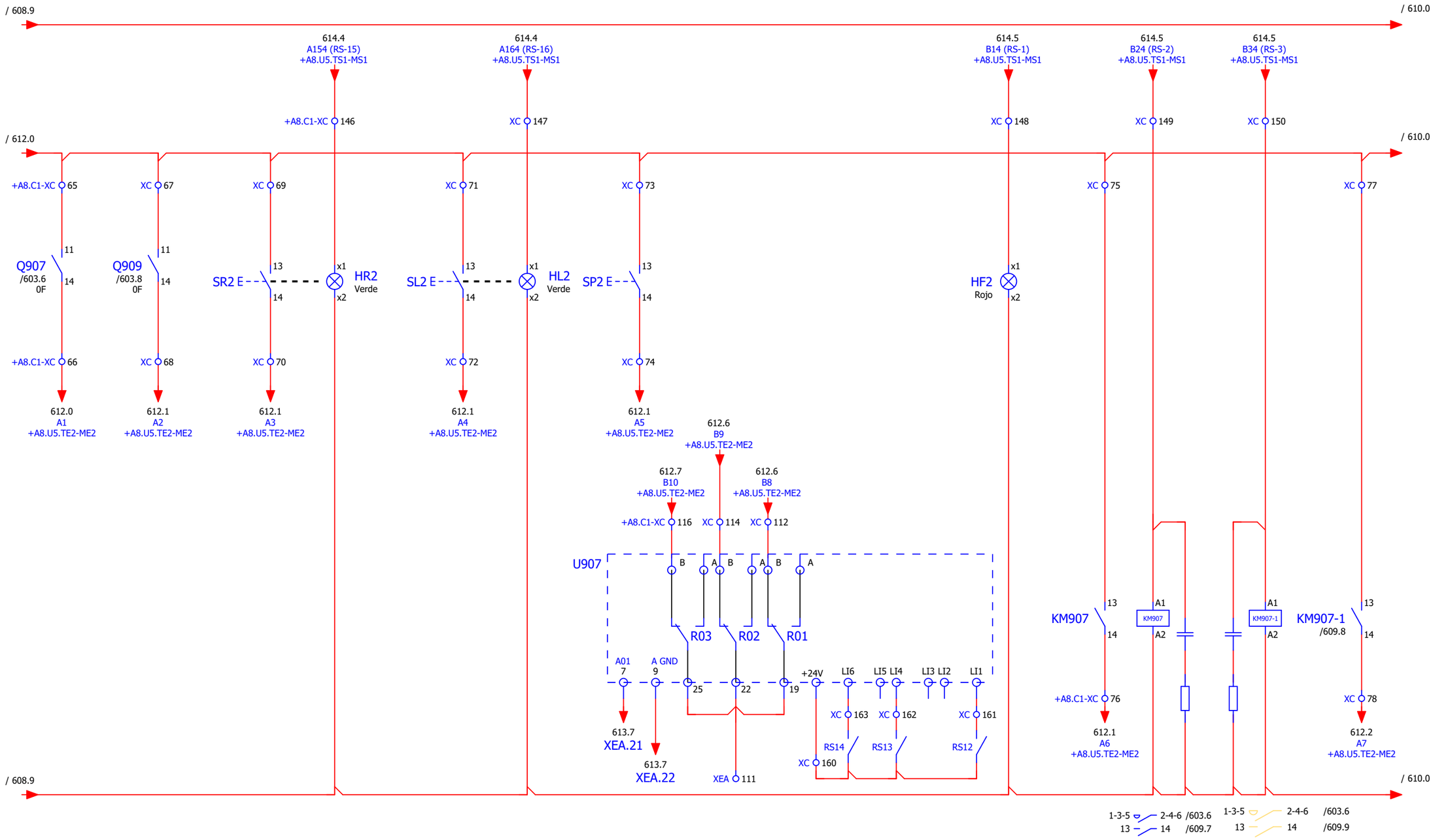

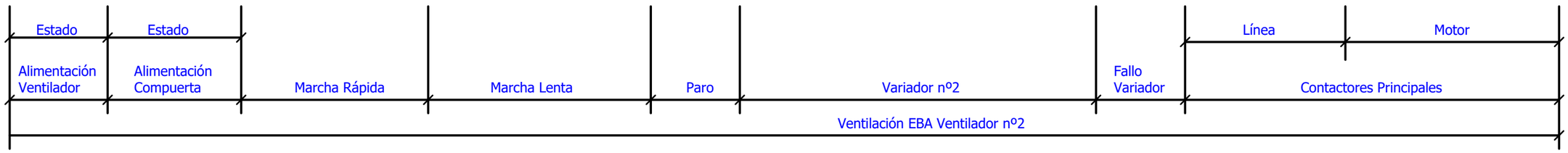

REV.	CLASE DE MODIFICACION	FECHA	NOMBRE	COMP	OBRA
A	PRIMERA EMISIÓN	JUN 24	BIR		

BERRIKUSPENAK / REVISIONES

AHOLKULARIA / CONSULTOR
CAF TURNKEY ENGINEERING

INGENIARI EGILEA
INGENIERO AUTOR
Colegiado Nº 4534

AHOLKULARIAREN ERREFERENTZIA
REFERENCIA CONSULTOR
TTE-II-21004ETS-IEE609

ERREFENTZIA
REFERENCIA
MDIAG-22-609 -A

EUSKO JAURLARITZA GOBIERNO VASCO
EKONOMIAREN GARAPEN ETA AZPIEGITURA SAILA
DEPARTAMENTO DE DESARROLLO ECONÓMICO E INFRAESTRUCTURAS

euskal trenbide sarea
PROIEKTUAREN IKUSKAPENA ETA ZUZENDARITZA
INSPECCION Y DIRECCION DEL PROYECTO

ESKALA ORIGINALA
ESCALA ORIGINAL
SE
EN DIN A1

ESKALA GRAFIKOA
ESCALA GRAFICA

PROIEKTUAREN IZENBURUA
TITULO DEL PROYECTO
ALTZA-GALTZARABORDA TARTEKO INSTALAZIO ELEKTRIKOEN ETA EKIPOEN PROIEKTUA
PROYECTO DE INSTALACIONES ELÉCTRICAS Y EQUIPOS DEL TRAMO DE ALTZA - GALTZARABORDA

PLANOAREN IZENBURUA
TITULO DEL PLANO
ESTACION PASAIA
CUADRO VENTILACION EBA
ESQUEMA CONTROL_4

PLANO ZK./ N. PLANO
609

ORRIA / HOJA
609/ 668

0	1	2	3	4	5	6	7	8	9

OHARRAK:
NOTAS:

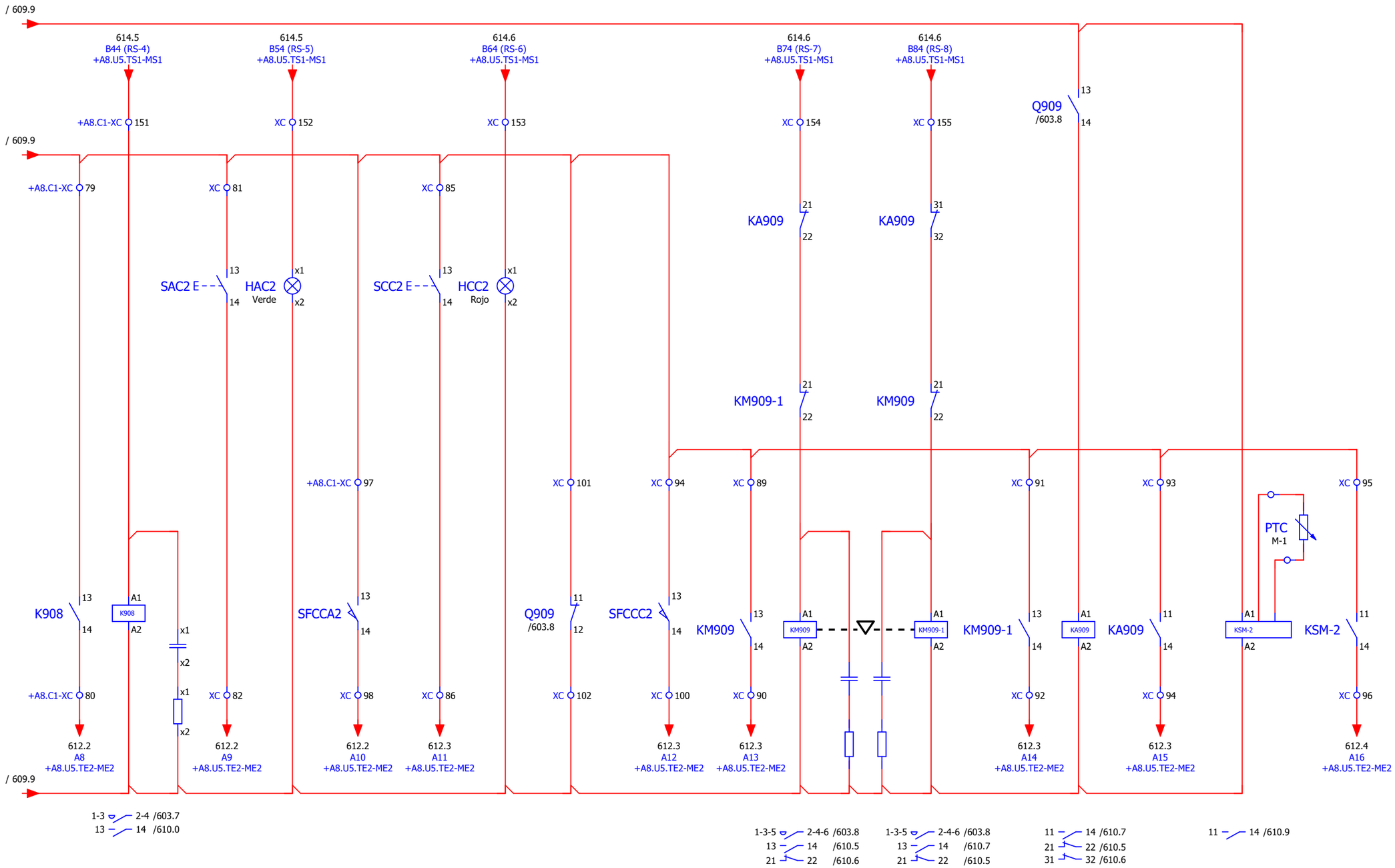

REV.	CLASE DE MODIFICACION	FECHA	NOMBRE	COMP	OBRA
A	PRIMERA EMISIÓN	JUN 24	BIR		

BERRIKUSPENAK / REVISIONES

AHOLKULARIA / CONSULTOR
CAF TURNKEY ENGINEERING

INGENIARI EGILEA
INGENIERO AUTOR
Colegiado Nº 4534

AHOLKULARIAREN ERREFERENTZIA
REFERENCIA CONSULTOR
TTE-II-21004ETS-IEE610

ERREFENTZIA
REFERENCIA
MDIAG-22-610 -A

EUSKO JAURLARITZA GOBIERNO VASCO
EKONOMIAREN GARAPEN ETA AZPIEGITURA SAILA
DEPARTAMENTO DE DESARROLLO ECONÓMICO E INFRAESTRUCTURAS

euskal trenbide sarea
PROIEKTUAREN IKUSKAPENA ETA ZUZENDARITZA
INSPECCION Y DIRECCION DEL PROYECTO

ESKALA ORIGINALA
ESCALA ORIGINAL
SE
EN DIN A1

ESKALA GRAFIKOA
ESCALA GRAFICA

PROIEKTUAREN IZENBURUA
TITULO DEL PROYECTO
ALTZA-GALTZARABORDA TARTEKO INSTALAZIO ELEKTRIKOEN ETA EKIPOEN PROIEKTUA
PROYECTO DE INSTALACIONES ELÉCTRICAS Y EQUIPOS DEL TRAMO DE ALTZA - GALTZARABORDA

PLANOAREN IZENBURUA
TITULO DEL PLANO
ESTACION PASAIA
CUADRO VENTILACION EBA
ESQUEMA CONTROL_5

PLANO ZK./ N. PLANO
610

ORRIA / HOJA
610/ 668

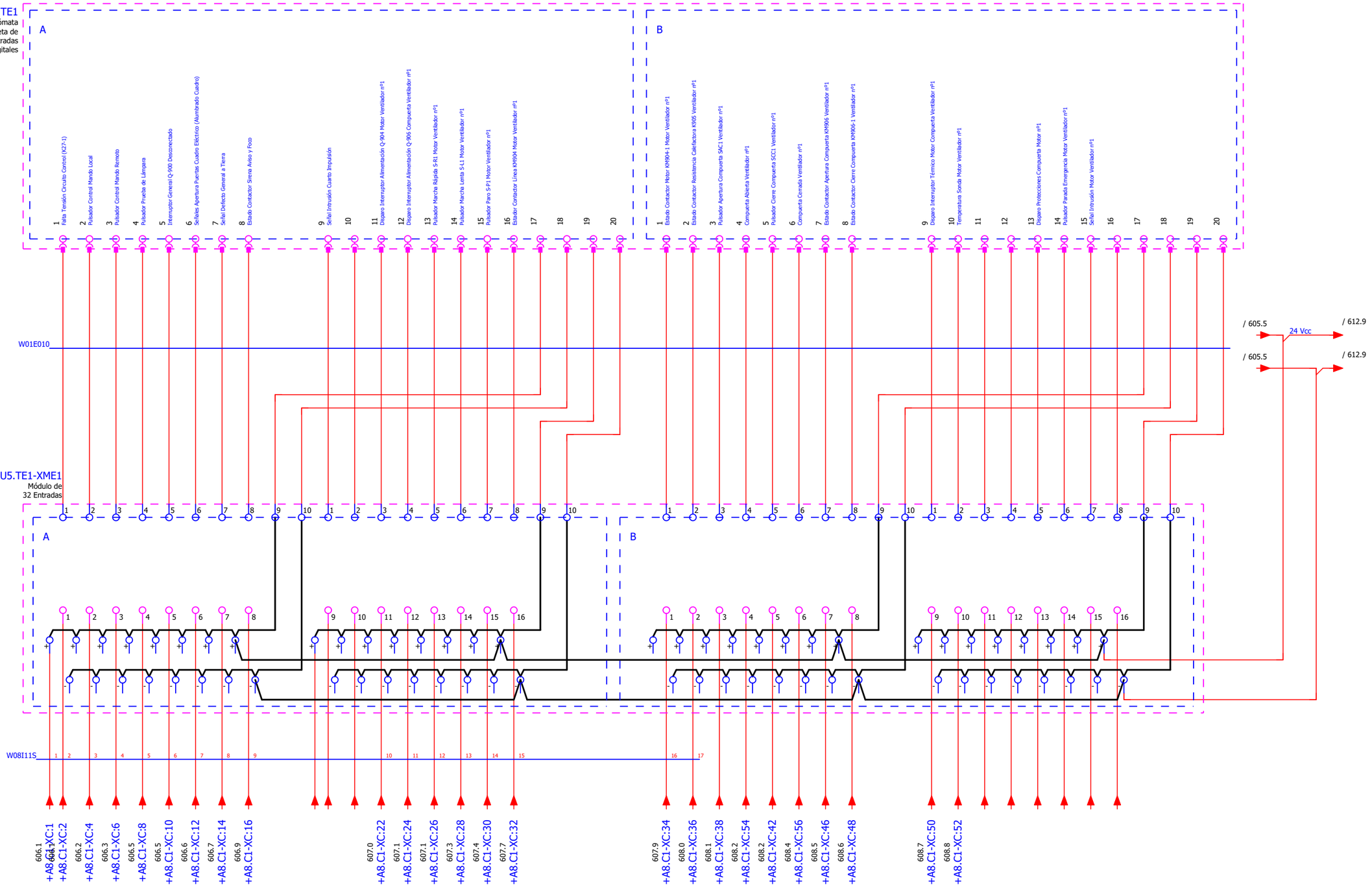

OHARRAK:
NOTAS:

REV.	CLASE DE MODIFICACION	FECHA	NOMBRE	COMP	OBRA
A	PRIMERA EMISIÓN	JUN 24	BIR		

BERRIKUSPENAK / REVISIONES

AHOLKULARIA/ CONSULTOR
TURNKEY ENGINEERING

INGENIARI EGILEA
INGENIERO AUTOR
Colegiado Nº 4534

AHOLKULARIAREN ERREFERENTZIA
REFERENCIA CONSULTOR
TTE-II-21004ETS-IEE611

ERREFENTZIA
REFERENCIA
MDIAG-22-611 -A

EUSKO JAURLARITZA GOBIERNO VASCO
EKONOMIAREN GARAPEN ETA AZPIEGITURA SAILA
DEPARTAMENTO DE DESARROLLO ECONÓMICO E INFRAESTRUCTURAS

euskal trenbide sarea
PROIEKTUAREN IKUSKAPENA ETA ZUZENDARITZA
INSPECCION Y DIRECCION DEL PROYECTO

ESKALA ORIGINALA
ESCALA ORIGINAL
SE
EN DIN A1

ESKALA GRAFIKOA
ESCALA GRAFICA

PROIEKTUAREN IZENBURUA
TITULO DEL PROYECTO
ALTZA-GALTZARABORDA TARTEKO INSTALAZIO ELEKTRIKOEN ETA EKIPOEN PROIEKTUA
PROYECTO DE INSTALACIONES ELÉCTRICAS Y EQUIPOS DEL TRAMO DE ALTZA - GALTZARABORDA

PLANOAREN IZENBURUA
TITULO DEL PLANO
ESTACION PASAIA
CUADRO VENTILACION EBA
ENTRADAS PLC_1

PLANO ZK./ N. PLANO
611

ORRIA / HOJA
611/ 668

0	1	2	3	4	5	6	7	8	9

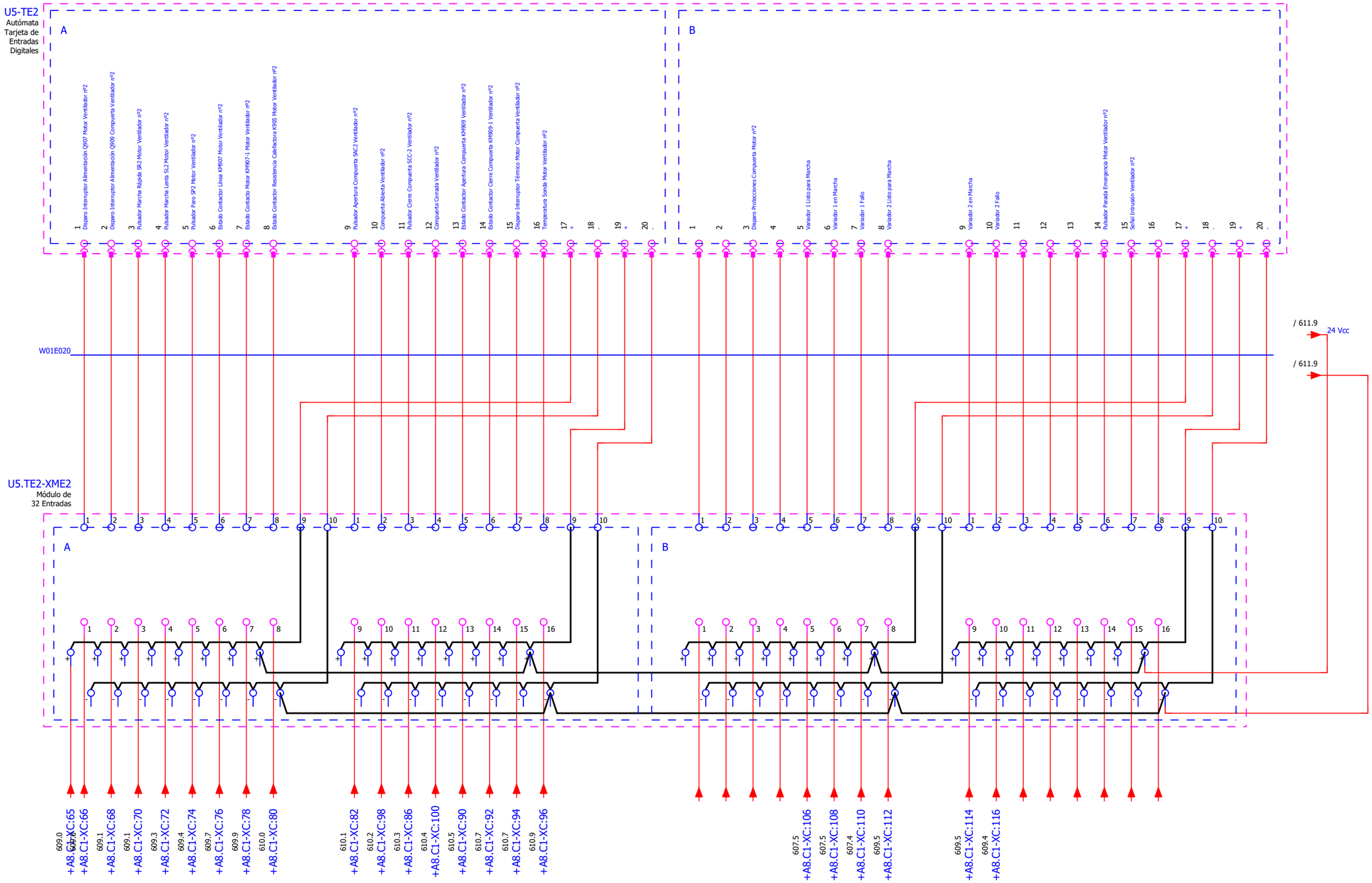

OHARRAK:
NOTAS:

REV.	CLASE DE MODIFICACION	FECHA	NOMBRE	COMP	OBRA
A	PRIMERA EMISIÓN	JUN 24	BIR		

BERRIKUSPENAK / REVISIONES

AHOLKULARIA / CONSULTOR
CAF TURNKEY ENGINEERING

INGENIARI EGILEA
INGENIERO AUTOR
Colegiado Nº 4534

AHOLKULARIAREN ERREFERENTZIA
REFERENCIA CONSULTOR
TTE-II-21004ETS-IEE612

ERREFENTZIA
REFERENCIA
MDIAG-22-612 -A

EUSKO JAURLARITZA GOBIERNO VASCO
EKONOMIAREN GARAPEN ETA AZPIEGITURA SAILA
DEPARTAMENTO DE DESARROLLO ECONÓMICO E INFRAESTRUCTURAS

euskal trenbide sarea
PROIEKTUAREN IKUSKAPENA ETA ZUZENDARITZA
INSPECCION Y DIRECCION DEL PROYECTO

ESKALA ORIGINALA
ESCALA ORIGINAL
SE
EN DIN A1

ESKALA GRAFIKOA
ESCALA GRAFICA

PROIEKTUAREN IZENBURUA
TITULO DEL PROYECTO
ALTZA-GALTZARABORDA TARTEKO INSTALAZIO ELEKTRIKOEN ETA EKIPOEN PROIEKTUA
PROYECTO DE INSTALACIONES ELÉCTRICAS Y EQUIPOS DEL TRAMO DE ALTZA - GALTZARABORDA

PLANOAREN IZENBURUA
TITULO DEL PLANO
ESTACION PASAIA
CUADRO VENTILACION EBA
ENTRADAS PLC_2

PLANO ZK./ N. PLANO
612

ORRIA / HOJA
612/ 668

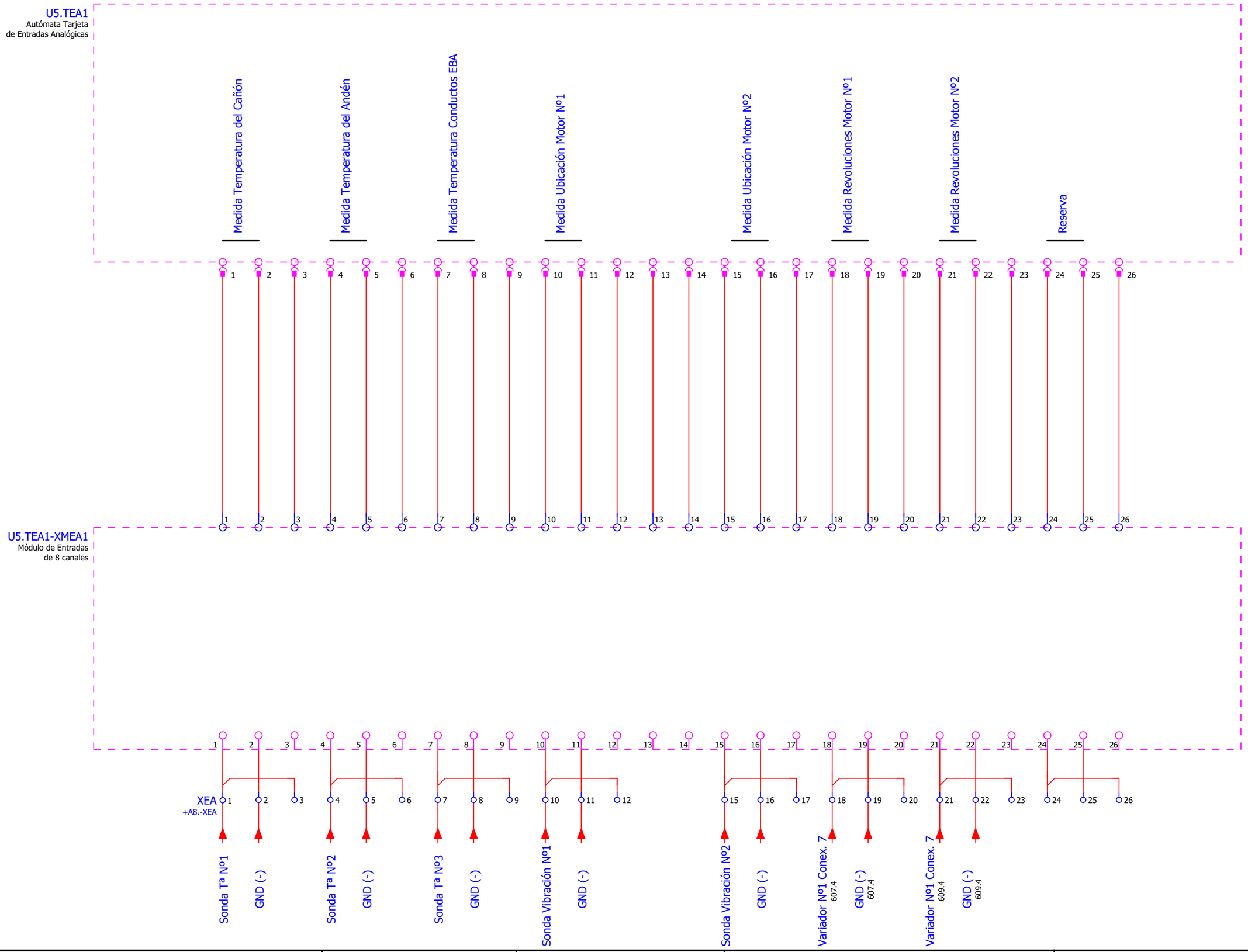

OHARRAK:
NOTAS:

REV.	CLASE DE MODIFICACION	FECHA	NOMBRE	COMP	OBRA
A	PRIMERA EMISIÓN	JUN 24	BIR		

BERRIKUSPENAK / REVISIONES

AHOLKULARIA / CONSULTOR
CAF TURNKEY ENGINEERING

INGENIARI EGILEA
INGENIERO AUTOR
Colegiado Nº 4534

AHOLKULARIAREN ERREFERENTZIA
REFERENCIA CONSULTOR
TTE-II-21004ETS-IEE613

ERREFENTZIA
REFERENCIA
MDIAG-22-613 -A

EUSKO JAURLARITZA GOBIERNO VASCO
EKONOMIAREN GARAPEN ETA AZPIEGITURA SAILA
DEPARTAMENTO DE DESARROLLO ECONÓMICO E INFRAESTRUCTURAS

euskal trenbide sarea
PROIEKTUAREN IKUSKAPENA ETA ZUZENDARITZA
INSPECCION Y DIRECCION DEL PROYECTO

ESKALA ORIGINALA
ESCALA ORIGINAL
SE
EN DIN A1

ESKALA GRAFIKOA
ESCALA GRAFICA

PROIEKTUAREN IZENBURUA
TITULO DEL PROYECTO
ALTZA-GALTZARABORDA TARTEKO INSTALAZIO ELEKTRIKOEN ETA EKIPOEN PROIEKTUA
PROYECTO DE INSTALACIONES ELÉCTRICAS Y EQUIPOS DEL TRAMO DE ALTZA - GALTZARABORDA

PLANOAREN IZENBURUA
TITULO DEL PLANO
ESTACION PASAIA
CUADRO VENTILACION EBA
ENTRADAS PLC_3

PLANO ZK./ N. PLANO
613

ORRIA / HOJA
613/ 668

0	1	2	3	4	5	6	7	8	9

OHARRAK:
NOTAS:

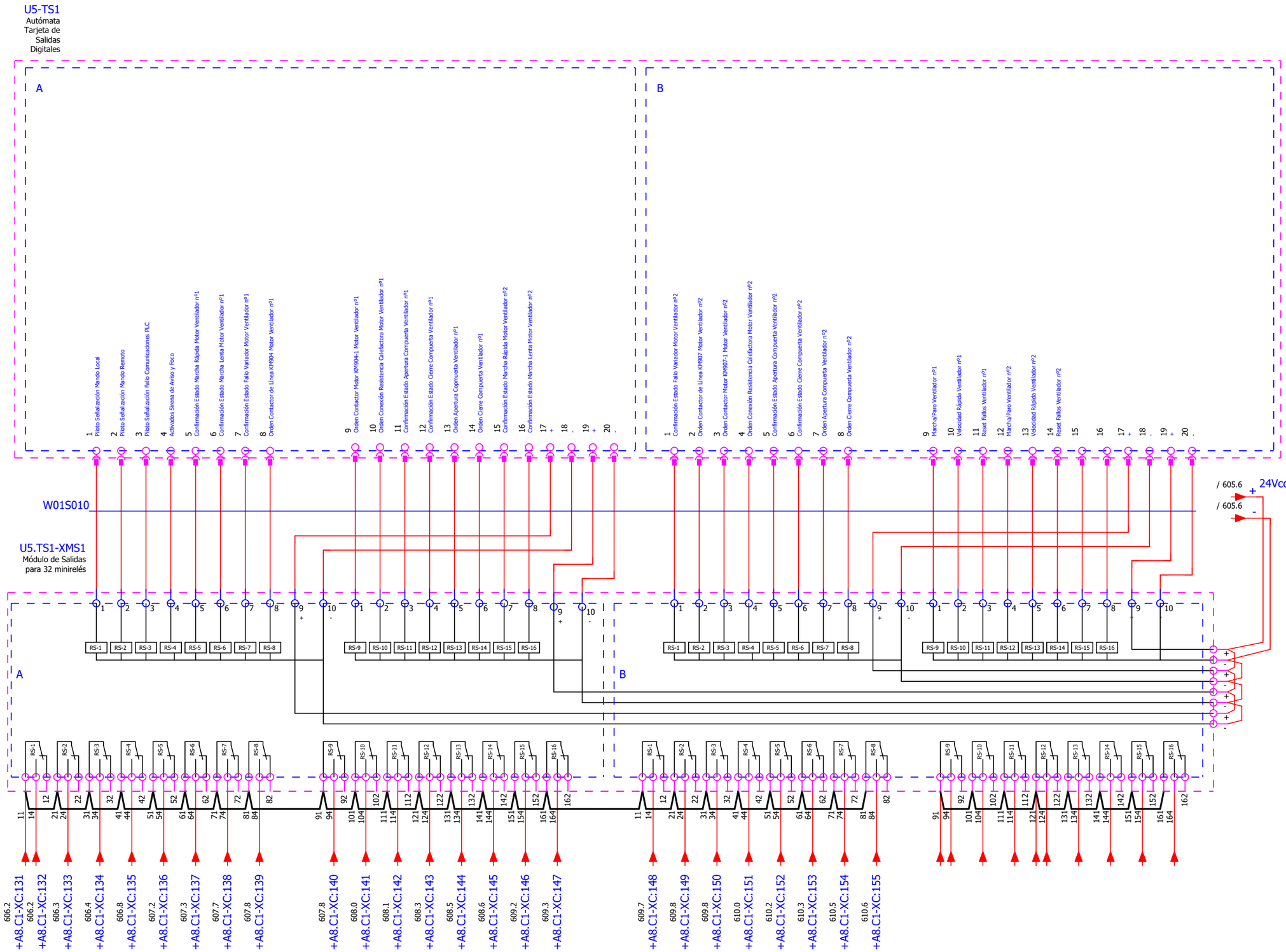

REV.	CLASE DE MODIFICACION	FECHA	NOMBRE	COMP	OBRA
A	PRIMERA EMISIÓN	JUN 24	BIR		

BERRIKUSPENAK / REVISIONES

AHOLKULARIA / CONSULTOR
CAF TURNKEY ENGINEERING

INGENIARI EGILEA
INGENIERO AUTOR
Colegiado Nº 4534

AHOLKULARIAREN ERREFERENTZIA
REFERENCIA CONSULTOR
TTE-II-21004ETS-IEE614

ERREFENTZIA
REFERENCIA
MDIAG-22-614 -A

EUSKO JAURLARITZA GOBIERNO VASCO
EKONOMIAREN GARAPEN ETA AZPIEGITURA SAILA
DEPARTAMENTO DE DESARROLLO ECONÓMICO E INFRAESTRUCTURAS

euskal trenbide sarea
PROIEKTUAREN IKUSKAPENA ETA ZUZENDARITZA
INSPECCION Y DIRECCION DEL PROYECTO

ESKALA ORIGINALA
ESCALA ORIGINAL
SE
EN DIN A1

ESKALA GRAFIKOA
ESCALA GRAFICA

PROIEKTUAREN IZENBURUA
TITULO DEL PROYECTO
ALTZA-GALTZARABORDA TARTEKO INSTALAZIO ELEKTRIKOEN ETA EKIPOEN PROIEKTUA
PROYECTO DE INSTALACIONES ELÉCTRICAS Y EQUIPOS DEL TRAMO DE ALTZA - GALTZARABORDA

PLANOAREN IZENBURUA
TITULO DEL PLANO
ESTACION PASAIA
CUADRO VENTILACION EBA
SALIDAS PLC_1

PLANO ZK./ N. PLANO
614

ORRIA / HOJA
614/ 668

Plano de bornes

Regleta +A8.C1-XA

Nombre de cable	Punto de conexión	Designación de destino	Puente	Borne	Punto de conexión	Designación de destino
			-	900		
			-	900N	19N	+A2.C9-XA9
			-	900R	19R	+A2.C9-XA9
			-	900S	19S	+A2.C9-XA9
			-	900T	19T	+A2.C9-XA9
	2-4-6	-KM904-1	-	904		
	2	-KM904-1	-	904R		-F3-M1
	4	-KM904-1	-	904S		-F3-M1
	6	-KM904-1	-	904T		-F3-M1
	2-4	-K905	-	905		
			-	906		
			-	906R		-F3-MC1
			-	906S		-F3-MC1
			-	906T		-F3-MC1
	2-4-6	-KM907-1	-	907		
	2	-KM907-1	-	907R		-F3-M2
	4	-KM907-1	-	907S		-F3-M2
	-6	-KM907-1	-	907T		-F3-M2
	2-4	-K908	-	908		
			-	909		
			-	909R		-F3-MC2
			-	909S		-F3-MC2
			-	909T		-F3-MC2
			-	911		
	2	-Q911	-	911T	1	-G8N-T4-CB
	4	-Q911	-	911T	2	-G8N-T4-CB
			-	914		
			-	922		
	2	-K923	-	923F	x1	-H8-A8
	4	-K923	-	923N	x2	-H8-A8
			-	928		

| Nombre de cable | | |

Plano de bornes

Regleta
+A8.C1-XC

Nombre de cable	Punto de conexión	Designación de destino	Puente	Borne	Punto de conexión	Designación de destino
	13	-K27-1	●	1	+	-U5.TE1-XME1-A
	14	-K27-1	-	2	1	-U5.TE1-XME1-A
	13	-SML	●	3		
	14	-SML	-	4	2	-U5.TE1-XME1-A
	13	-SMR	●	5		
	14	-SMR	-	6	3	-U5.TE1-XME1-A
	13	-SPL	●	7		
	14	-SPL	-	8	4	-U5.TE1-XME1-A
	11	-Q900	●	9		
	14	-Q900	-	10	5	-U5.TE1-XME1-A
	13	-S913-1	●	11		
	14	-S913-2	-	12	6	-U5.TE1-XME1-A
	1	-RGU-10	●	13		
	3	-RGU-10	-	14	7	-U5.TE1-XME1-A
	11	-K923	●	15		
	14	-K923	-	16	8	-U5.TE1-XME1-A
	11	-Q904	●	21		
	14	-Q904	-	22	11	-U5.TE1-XME1-A
	11	-Q906	●	23		
	14	-Q906	-	24	12	-U5.TE1-XME1-A
	13	-SR1	●	25		
	14	-SR1	-	26	13	-U5.TE1-XME1-A
	13	-SL1	●	27		
	14	-SL1	-	28	14	-U5.TE1-XME1-A
	13	-SP1	●	29		
	14	-SP1	-	30	15	-U5.TE1-XME1-A
	13	-KM904	●	31		
	14	-KM904	-	32	16	-U5.TE1-XME1-A
	13	-KM904-1	●	33		
	14	-KM904-1	-	34	1	-U5.TE1-XME1-B
	13	-K905	●	35		
	14	-K905	-	36	2	-U5.TE1-XME1-B
	13	-SAC1	●	37		
	14	-SAC1	-	38	3	-U5.TE1-XME1-B

Nombre de cable	
-W08I11S	1 2 3 4 5 6 7 8 9 10 11 12 13 14 15 16 17

OHARRAK:
NOTAS:

REV.	CLASE DE MODIFICACION	FECHA	NOMBRE	COMP	OBRA
A	PRIMERA EMISIÓN	JUN 24	BIR		

BERRIKUSPENAK / REVISIONES

AHOLKULARIA/ CONSULTOR: CAF TURNKEY ENGINEERING

INGENIARI EGILEA INGENIERO AUTOR

Colegiado Nº 4534

AHOLKULARIAREN ERREFERENTZIA REFERENCIA CONSULTOR: TTE-II-21004ETS-IEE616

ERREFENTZIA REFERENCIA: **MDIAG-22-616 -A**

EUSKO JAURLARITZA GOBIERNO VASCO
EKONOMIAREN GARAPEN ETA AZPIEGITURA SAILA
DEPARTAMENTO DE DESARROLLO ECONÓMICO E INFRAESTRUCTURAS

euskal trenbide sarea
PROIEKTUAREN IKUSKAPENA ETA ZUZENDARITZA
INSPECCION Y DIRECCION DEL PROYECTO

ESKALA ORIGINALA ESCALA ORIGINAL: **SE**

EN DIN A1

ESKALA GRAFIKOA ESCALA GRAFICA

PROIEKTUAREN IZENBURUA TITULO DEL PROYECTO:
ALTZA-GALTZARABORDA TARTEKO INSTALAZIO ELEKTRIKOEN ETA EKIPOEN PROIEKTUA
PROYECTO DE INSTALACIONES ELÉCTRICAS Y EQUIPOS DEL TRAMO DE ALTZA - GALTZARABORDA

PLANOAREN IZENBURUA TITULO DEL PLANO:
ESTACION PASAIA
CUADRO VENTILACION EBA
BORNERO DE FUERZA

PLANO ZK./ N. PLANO: 616

ORRIA / HOJA: 616/ 668

Plano de bornes

Regleta
+A8.C1-XC

Nombre de cable	Punto de conexión	Designación de destino	Puente	Borne	Punto de conexión	Designación de destino	Nombre de cable
	13	-SCC1	●	41		-U5.TE1-XME1-B	
	14	-SCC1	-	42	5	-U5.TE1-XME1-B	
	13	-KM906	●	45		-U5.TE1-XME1-B	
	14	-KM906	-	46	7	-U5.TE1-XME1-B	
	13	-KM906-1	●	47		-U5.TE1-XME1-B	
	14	-KM906-1	-	48	8	-U5.TE1-XME1-B	
	11	-KA906	●	49		-U5.TE1-XME1-B	
	14	-KA906	-	50	9	-U5.TE1-XME1-B	
	11	-KSM-1	●	51		-U5.TE1-XME1-B	
	14	-KSM-1	-	52	10	-U5.TE1-XME1-B	
	13	-SFCCA1	●	53		-U5.TE1-XME1-B	
	14	-SFCCA1	-	54	4	-U5.TE1-XME1-B	
	13	-SFCCC1	●	55		-U5.TE1-XME1-B	
	14	-SFCCC1	-	56	6	-U5.TE1-XME1-B	
	11	-Q906	●	57		-U5.TE1-XME1-B	
	12	-Q906	-	58	x2	-HCC1	
					A2	-KM906	
	11	-Q907	●	65		-U5.TE2-XME2-A	
	14	-Q907	-	66	1	-U5.TE2-XME2-A	
	11	-Q909	●	67		-U5.TE2-XME2-A	
	14	-Q909	-	68	2	-U5.TE2-XME2-A	
	13	-SR2	●	69		-U5.TE2-XME2-A	
	14	-SR2	-	70	3	-U5.TE2-XME2-A	
	13	-SL2	●	71		-U5.TE2-XME2-A	
	14	-SL2	-	72	4	-U5.TE2-XME2-A	
	13	-SP2	●	73		-U5.TE2-XME2-A	
	14	-SP2	-	74	5	-U5.TE2-XME2-A	
	13	-KM907	●	75		-U5.TE2-XME2-A	
	14	-KM907	-	76	6	-U5.TE2-XME2-A	
	13	-KM907-1	●	77		-U5.TE2-XME2-A	
	14	-KM907-1	-	78	7	-U5.TE2-XME2-A	
	13	-K908	●	79		-U5.TE2-XME2-A	
	14	-K908	-	80	8	-U5.TE2-XME2-A	
	13	-SAC2	●	81		-U5.TE2-XME2-A	

OHARRAK:
NOTAS:

REV.	CLASE DE MODIFICACION	FECHA	NOMBRE	COMP	OBRA
A	PRIMERA EMISIÓN	JUN 24	BIR		

BERRIKUSPENAK / REVISIONES

AHOLKULARIA / CONSULTOR
CAF TURNKEY ENGINEERING

INGENIARI EGILEA
INGENIERO AUTOR
Colegiado Nº 4534

AHOLKULARIAREN ERREFERENTZIA
REFERENCIA CONSULTOR
TTE-II-21004ETS-IEE617

ERREFENTZIA
REFERENCIA
MDIAG-22-617 -A

EUSKO JAURLARITZA GOBIERNO VASCO
EKONOMIAREN GARAPEN ETA AZPIEGITURA SAILA
DEPARTAMENTO DE DESARROLLO ECONÓMICO E INFRAESTRUCTURAS

euskal trenbide sarea
PROIEKTUAREN IKUSKAPENA ETA ZUZENDARITZA
INSPECCION Y DIRECCION DEL PROYECTO

ESKALA ORIGINALA
ESCALA ORIGINAL
SE
EN DIN A1

ESKALA GRAFIKOA
ESCALA GRAFICA

PROIEKTUAREN IZENBURUA
TITULO DEL PROYECTO
ALTZA-GALTZARABORDA TARTEKO INSTALAZIO ELEKTRIKOEN ETA EKIPOEN PROIEKTUA
PROYECTO DE INSTALACIONES ELÉCTRICAS Y EQUIPOS DEL TRAMO DE ALTZA - GALTZARABORDA

PLANOAREN IZENBURUA
TITULO DEL PLANO
ESTACION PASAIA
CUADRO VENTILACION EBA
BORNERO DE FUERZA

PLANO ZK./ N. PLANO
617

ORRIA / HOJA
617/ 668

Plano de bornes

Regleta
+A8.C1-XC

Nombre de cable	Punto de conexión	Designación de destino	Puente	Borne	Punto de conexión	Designación de destino
	14	-SAC2	-	82	9	-U5.TE2-XME2-A
	13	-SCC2	•	85		
	14	-SCC2	-	86	11	-U5.TE2-XME2-A
	13	-KM909	•	89		
	14	-KM909	-	90	13	-U5.TE2-XME2-A
	13	-KM909-1	•	91		
	14	-KM909-1	-	92	14	-U5.TE2-XME2-A
	11	-KA909	•	93		
	13	-SFCCC2	•	94		
	14	-KA909	-	94	15	-U5.TE2-XME2-A
	11	-KSM-2	•	95		
	14	-KSM-2	-	96	16	-U5.TE2-XME2-A
	13	-SFCCA2	•	97		
	14	-SFCCA2	-	98	10	-U5.TE2-XME2-A
	14	-SFCCC2	-	100	12	-U5.TE2-XME2-A
	11	-Q909	•	101		
	12	-Q909	-	102	x2	-HCC2
					A2	-KM909
	B	-U904	-	106	5	-U5.TE2-XME2-B
	B	-U904	-	108	6	-U5.TE2-XME2-B
	B	-U904	-	110	7	-U5.TE2-XME2-B
	B	-U907	-	112	8	-U5.TE2-XME2-B
	B	-U907	-	114	9	-U5.TE2-XME2-B
	B	-U907	-	116	10	-U5.TE2-XME2-B
			-	131	11	-U5.TS1-XMS1-A
	x1	-HML	-	132	14	-U5.TS1-XMS1-A
	x1	-HMR	-	133	24	-U5.TS1-XMS1-A
	x1	-H-FC	-	134	34	-U5.TS1-XMS1-A
	A1	-K923	-	135	44	-U5.TS1-XMS1-A
	x1	-HR1	-	136	54	-U5.TS1-XMS1-A
	x1	-HL1	-	137	64	-U5.TS1-XMS1-A
	x1	-HF1	-	138	74	-U5.TS1-XMS1-A
	A1	-KM904	-	139	84	-U5.TS1-XMS1-A
	A1	-KM904-1	-	140	94	-U5.TS1-XMS1-A

Nombre de cable

OHARRAK:
NOTAS:

REV.	CLASE DE MODIFICACION	FECHA	NOMBRE	COMP	OBRA
A	PRIMERA EMISIÓN	JUN 24	BIR		

BERRIKUSPENAK / REVISIONES

AHOLKULARIA/ CONSULTOR
CAF TURNKEY ENGINEERING

INGENIARI EGILEA
INGENIERO AUTOR
Colegiado Nº 4534

AHOLKULARIAREN ERREFERENTZIA
REFERENCIA CONSULTOR
TTE-II-21004ETS-IEE618

ERREFENTZIA
REFERENCIA
MDIAG-22-618 -A

EUSKO JAURLARITZA GOBIERNO VASCO
EKONOMIAREN GARAPEN ETA AZPIEGITURA SAILA
DEPARTAMENTO DE DESARROLLO ECONÓMICO E INFRAESTRUCTURAS

euskal trenbide sarea
PROIEKTUAREN IKUSKAPENA ETA ZUZENDARITZA
INSPECCION Y DIRECCION DEL PROYECTO

ESKALA ORIGINALA
ESCALA ORIGINAL
SE
EN DIN A1

ESKALA GRAFIKOA
ESCALA GRAFICA

PROIEKTUAREN IZENBURUA
TITULO DEL PROYECTO
ALTZA-GALTZARABORDA TARTEKO INSTALAZIO ELEKTRIKOEN ETA EKIPOEN PROIEKTUA
PROYECTO DE INSTALACIONES ELÉCTRICAS Y EQUIPOS DEL TRAMO DE ALTZA - GALTZARABORDA

PLANOAREN IZENBURUA
TITULO DEL PLANO
ESTACION PASAIA
CUADRO VENTILACION EBA
BORNERO DE FUERZA

PLANO ZK./ N. PLANO
618

ORRIA / HOJA
618/ 668

Plano de bornes

Regleta
+A8.C1-XC

Nombre de cable	Punto de conexión	Designación de destino	Puente	Borne	Punto de conexión	Designación de destino
	A1	-K905	-	141	104	-U5.TS1-XMS1-A
	x1	-HAC1	-	142	114	-U5.TS1-XMS1-A
	x1	-HCC1	-	143	124	-U5.TS1-XMS1-A
	21	-KA906	-	144	134	-U5.TS1-XMS1-A
	31	-KA906	-	145	144	-U5.TS1-XMS1-A
	x1	-HR2	-	146	154	-U5.TS1-XMS1-A
	x1	-HL2	-	147	164	-U5.TS1-XMS1-A
	x1	-HF2	-	148	14	-U5.TS1-XMS1-B
	A1	-KM907	-	149	24	-U5.TS1-XMS1-B
	A1	-KM907-1	-	150	34	-U5.TS1-XMS1-B
	A1	-K908	-	151	44	-U5.TS1-XMS1-B
	x1	-HAC2	-	152	54	-U5.TS1-XMS1-B
	x1	-HCC2	-	153	64	-U5.TS1-XMS1-B
	21	-KA909	-	154	74	-U5.TS1-XMS1-B
	31	-KA909	-	155	84	-U5.TS1-XMS1-B
	+24V	-U904	-	156		
	LI1	-U904	-	157		
	LI4	-U904	-	158		
	LI6	-U904	-	159		
	+24V	-U907	-	160		
	LI1	-U907	-	161		
	LI4	-U907	-	162		
	LI6	-U907	-	163		

Nombre de cable

OHARRAK:
NOTAS:

REV.	CLASE DE MODIFICACION	FECHA	NOMBRE	COMP	OBRA
A	PRIMERA EMISIÓN	JUN 24	BIR		

BERRIKUSPENAK / REVISIONES

AHOLKULARIA/ CONSULTOR
CAF TURNKEY ENGINEERING

INGENIARI EGILEA
INGENIERO AUTOR
Colegiado Nº 4534

AHOLKULARIAREN ERREFERENTZIA
REFERENCIA CONSULTOR
TTE-II-21004ETS-IEE619

ERREFENTZIA
REFERENCIA
MDIAG-22-619 -A

EUSKO JAURLARITZA GOBIERNO VASCO
EKONOMIAREN GARAPEN ETA AZPIEGITURA SAILA
DEPARTAMENTO DE DESARROLLO ECONÓMICO E INFRAESTRUCTURAS

euskal trenbide sarea
PROIEKTUAREN IKUSKAPENA ETA ZUZENDARITZA
INSPECCION Y DIRECCION DEL PROYECTO

ESKALA ORIGINALA
ESCALA ORIGINAL
SE
EN DIN A1

ESKALA GRAFIKOA
ESCALA GRAFICA

PROIEKTUAREN IZENBURUA
TITULO DEL PROYECTO
ALTZA-GALTZARABORDA TARTEKO INSTALAZIO ELEKTRIKOEN ETA EKIPOEN PROIEKTUA
PROYECTO DE INSTALACIONES ELÉCTRICAS Y EQUIPOS DEL TRAMO DE ALTZA - GALTZARABORDA

PLANOAREN IZENBURUA
TITULO DEL PLANO
ESTACION PASAIA
CUADRO VENTILACION EBA
BORNERO DE FUERZA

PLANO ZK./ N. PLANO
619

ORRIA / HOJA
619/ 668

Plano de bornes

Regleta +A8.-XEA

Nombre de cable	Punto de conexión	Designación de destino	Puente	Borne	Punto de conexión	Designación de destino
	1	-U5.TEA1-XMEA1	.	1		
	2	-U5.TEA1-XMEA1	.	2		
			.	3		
	4	-U5.TEA1-XMEA1	.	4		
	5	-U5.TEA1-XMEA1	.	5		
			.	6		
	7	-U5.TEA1-XMEA1	.	7		
	8	-U5.TEA1-XMEA1	.	8		
			.	9		
	10	-U5.TEA1-XMEA1	.	10		
	11	-U5.TEA1-XMEA1	.	11		
			.	12		
	15	-U5.TEA1-XMEA1	.	15		
	16	-U5.TEA1-XMEA1	.	16		
			.	17		
	18	-U5.TEA1-XMEA1	.	18	7	-U904
	19	-U5.TEA1-XMEA1	.	19	9	-U904
			.	20		
	21	-U5.TEA1-XMEA1	.	21	7	-U907
	22	-U5.TEA1-XMEA1	.	22	9	-U907
			.	23		
	24	-U5.TEA1-XMEA1	.	24		
	25	-U5.TEA1-XMEA1	.	25		
			.	26		
	22	-U904	.	97		
	22	-U907	.	111		

Nombre de cable

OHARRAK:
NOTAS:

REV.	CLASE DE MODIFICACION	FECHA	NOMBRE	COMP	OBRA
A	PRIMERA EMISIÓN	JUN 24	BIR		

BERRIKUSPENAK / REVISIONES

AHOLKULARIA/ CONSULTOR
CAF TURNKEY ENGINEERING

INGENIARI EGILEA
INGENIERO AUTOR
Colegiado Nº 4534

AHOLKULARIAREN ERREFERENTZIA
REFERENCIA CONSULTOR
TTE-II-21004ETS-IEE620

ERREFENTZIA
REFERENCIA
MDIAG-22-620 -A

EUSKO JAURLARITZA GOBIERNO VASCO
EKONOMIAREN GARAPEN ETA AZPIEGITURA SAILA
DEPARTAMENTO DE DESARROLLO ECONÓMICO E INFRAESTRUCTURAS

euskal trenbide sarea
PROIEKTUAREN IKUSKAPENA ETA ZUZENDARITZA
INSPECCION Y DIRECCION DEL PROYECTO

ESKALA ORIGINALA
ESCALA ORIGINAL
SE
EN DIN A1

ESKALA GRAFIKOA
ESCALA GRAFICA

PROIEKTUAREN IZENBURUA
TITULO DEL PROYECTO
ALTZA-GALTZARABORDA TARTEKO INSTALAZIO ELEKTRIKOEN ETA EKIPOEN PROIEKTUA
PROYECTO DE INSTALACIONES ELÉCTRICAS Y EQUIPOS DEL TRAMO DE ALTZA - GALTZARABORDA

PLANOAREN IZENBURUA
TITULO DEL PLANO
ESTACION PASAIA
CUADRO VENTILACION EBA
BORNERO DE FUERZA

PLANO ZK./ N. PLANO
620

ORRIA / HOJA
620/ 668

Resumen de cables

Nombre de cable	Potencia [kW]	Origen (de)	Destino (hasta)	Tipo de cable	Sección [mm]	Longitud [m]	Rutado Conducciones
-F904		+A8.C1-XA:904	F3-M1				
-F906		+A8.C1-XA:906	F3-MC1				
-F907		+A8.C1-XA:907	F3-M2				
-F909		+A8.C1-XA:909	F3-MC2				
-FA923		+A8.C1-XA:923	H8-A8	0,6/1 kV Cu			
-W01E010			U5.TE1-XME1-A				
-W01E020			U5.TE2-XME2-A				
-W01S010			U5-TS1-A				
-W08I11S		+A8.C1-XC:08I11S	U5.TE1-XME1-A				
		+A8.C1-XC:08I11S					

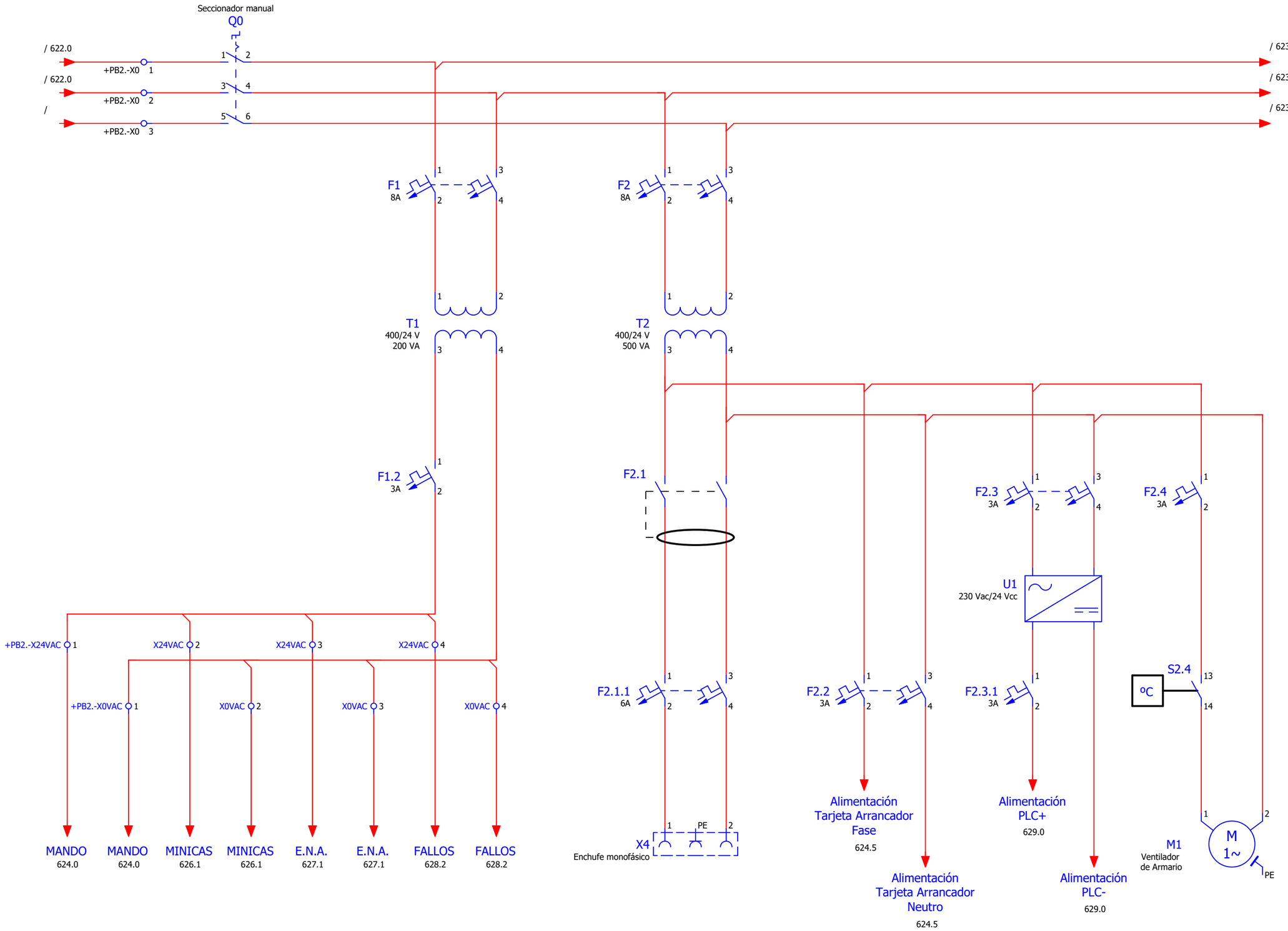

OHARRAK:
NOTAS:

REV.	CLASE DE MODIFICACION	FECHA	NOMBRE	COMP	OBRA
A	PRIMERA EMISIÓN	JUN 24	BIR		

BERRIKUSPENAK / REVISIONES

AHOLKULARIA / CONSULTOR
CAF TURNKEY ENGINEERING

INGENIARI EGILEA
INGENIERO AUTOR
Colegiado Nº 4534

AHOLKULARIAREN ERREFERENTZIA
REFERENCIA CONSULTOR
TTE-II-21004ETS-IEE622

ERREFENTZIA
REFERENCIA
MDIAG-22-622 -A

ALIMENTACIÓN 24 Vdc

ALIMENTACIÓN 230 Vac

EUSKO JAURLARITZA GOBIERNO VASCO
EKONOMIAREN GARAPEN ETA AZPIEGITURA SAILA
DEPARTAMENTO DE DESARROLLO ECONÓMICO E INFRAESTRUCTURAS

euskal trenbide sarea
PROIEKTUAREN IKUSKAPENA ETA ZUZENDARITZA
INSPECCION Y DIRECCION DEL PROYECTO

ESKALA ORIGINALA
ESCALA ORIGINAL
SE
EN DIN A1

ESKALA GRAFIKOA
ESCALA GRAFICA

PROIEKTUAREN IZENBURUA
TITULO DEL PROYECTO
ALTZA-GALTZARABORDA TARTEKO INSTALAZIO ELEKTRIKOEN ETA EKIPOEN PROIEKTUA
PROYECTO DE INSTALACIONES ELÉCTRICAS Y EQUIPOS DEL TRAMO DE ALTZA - GALTZARABORDA

PLANOAREN IZENBURUA
TITULO DEL PLANO
ESTACION PASAIA
POZO DE BOMBEO 2 BOMBAS
ESQUEMA_1

PLANO ZK./ N. PLANO
622

ORRIA / HOJA
622/ 668

OHARRAK:
NOTAS:

/ 622.9
/ 622.9
/ 622.9

Q1
1 3 5
I> I> I>
2 4 6

Q2
1 3 5
I> I> I>
2 4 6

F3
1 3 5
2 4 6

F4
1 3 5
2 4 6

A1

A2

+PB2.-X1 1 X1 2 X1 3

+PB2.-X1 4 X1 5 X1 6

U1 V1 W1
M
3~
M2
PE

U1 V1 W1
M
3~
M3
PE

BOMBA 1

BOMBA 2

REV.	CLASE DE MODIFICACION	FECHA	NOMBRE	COMP	OBRA
A	PRIMERA EMISIÓN	JUN 24	BIR		

BERRIKUSPENAK / REVISIONES

AHOLKULARIA / CONSULTOR
CAF TURNKEY ENGINEERING

INGENIARI EGILEA
INGENIERO AUTOR
Colegiado Nº 4534

AHOLKULARIAREN ERREFERENTZIA
REFERENCIA CONSULTOR
TTE-II-21004ETS-IEE623

ERREFENTZIA
REFERENCIA
MDIAG-22-623 -A

EUSKO JAURLARITZA GOBIERNO VASCO
EKONOMIAREN GARAPEN ETA AZPIEGITURA SAILA
DEPARTAMENTO DE DESARROLLO ECONÓMICO E INFRAESTRUCTURAS

euskal trenbide sarea
PROIEKTUAREN IKUSKAPENA ETA ZUZENDARITZA
INSPECCION Y DIRECCION DEL PROYECTO

ESKALA ORIGINALA
ESCALA ORIGINAL
SE
EN DIN A1

ESKALA GRAFIKOA
ESCALA GRAFICA

PROIEKTUAREN IZENBURUA
TITULO DEL PROYECTO
ALTZA-GALTZARABORDA TARTEKO INSTALAZIO ELEKTRIKOEN ETA EKIPOEN PROIEKTUA
PROYECTO DE INSTALACIONES ELÉCTRICAS Y EQUIPOS DEL TRAMO DE ALTZA - GALTZARABORDA

PLANOAREN IZENBURUA
TITULO DEL PLANO
ESTACION PASAIA
POZO DE BOMBEO 2 BOMBAS
ESQUEMA_2

PLANO ZK./ N. PLANO
623

ORRIA / HOJA
623/ 668

0	1	2	3	4	5	6	7	8	9

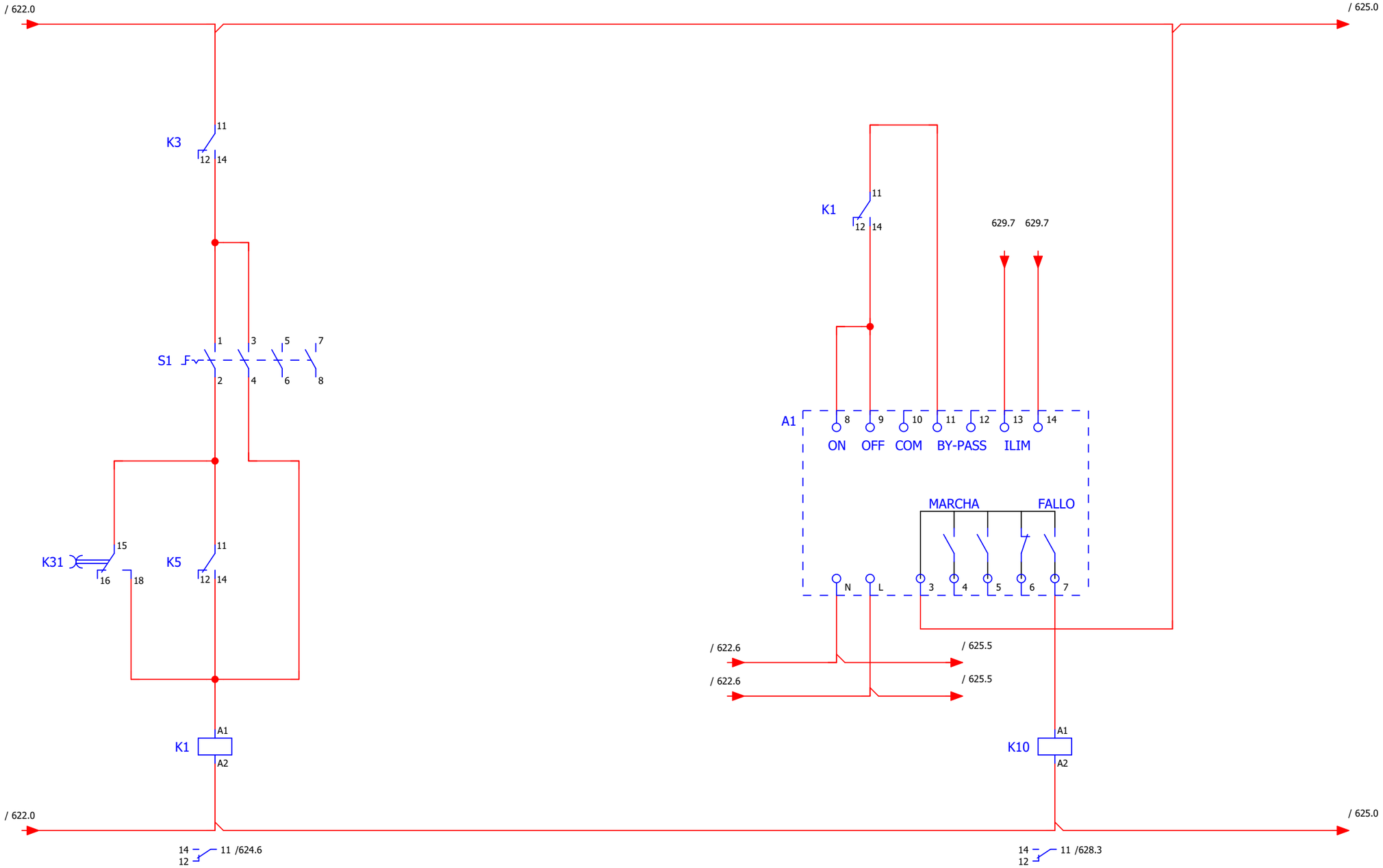

MANDO BOMBA 1

OHARRAK:
NOTAS:

REV.	CLASE DE MODIFICACION	FECHA	NOMBRE	COMP	OBRA
A	PRIMERA EMISIÓN	JUN 24	BIR		

BERRIKUSPENAK / REVISIONES

AHOLKULARIA / CONSULTOR
CAF TURNKEY ENGINEERING

INGENIARI EGILEA
INGENIERO AUTOR
Colegiado Nº 4534

AHOLKULARIAREN ERREFERENTZIA
REFERENCIA CONSULTOR
TTE-II-21004ETS-IEE624

ERREFENTZIA
REFERENCIA
MDIAG-22-624 -A

EUSKO JAURLARITZA GOBIERNO VASCO
EKONOMIAREN GARAPEN ETA AZPIEGITURA SAILA
DEPARTAMENTO DE DESARROLLO ECONÓMICO E INFRAESTRUCTURAS

etS euskal trenbide sarea
PROIEKTUAREN IKUSKAPENA ETA ZUZENDARITZA
INSPECCION Y DIRECCION DEL PROYECTO

ESKALA ORIGINALA
ESCALA ORIGINAL
SE
EN DIN A1

ESKALA GRAFIKOA
ESCALA GRAFICA

PROIEKTUAREN IZENBURUA
TITULO DEL PROYECTO
ALTZA-GALTZARABORDA TARTEKO INSTALAZIO ELEKTRIKOEN ETA EKIPOEN PROIEKTUA
PROYECTO DE INSTALACIONES ELÉCTRICAS Y EQUIPOS DEL TRAMO DE ALTZA - GALTZARABORDA

PLANOAREN IZENBURUA
TITULO DEL PLANO
ESTACION PASAIA
POZO DE BOMBEO 2 BOMBAS
ESQUEMA_3

PLANO ZK./ N. PLANO
624

ORRIA / HOJA
624/ 668

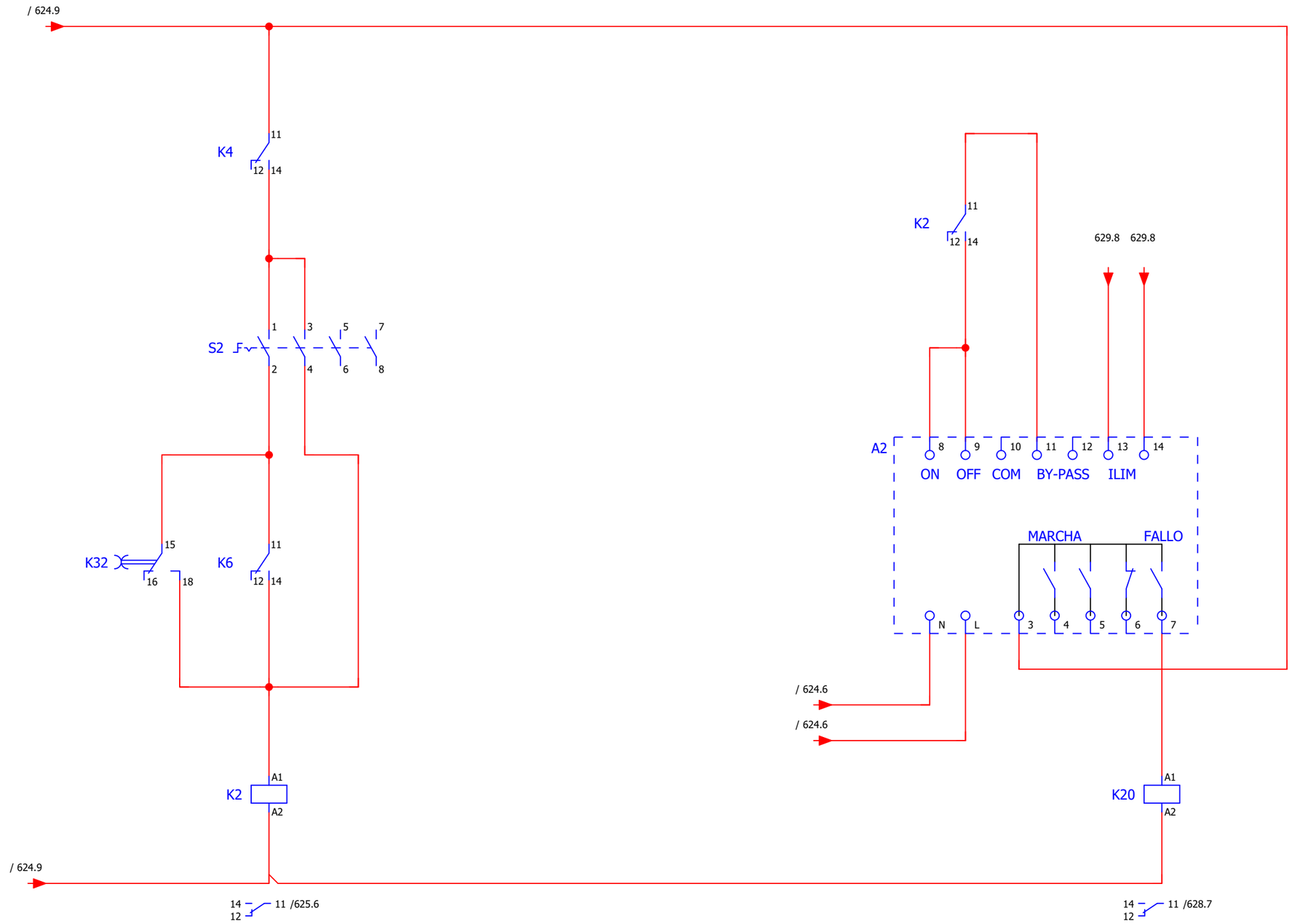

MANDO BOMBA 2

OHARRAK:
NOTAS:

REV.	CLASE DE MODIFICACION	FECHA	NOMBRE	COMP	OBRA
A	PRIMERA EMISIÓN	JUN 24	BIR		

BERRIKUSPENAK / REVISIONES

AHOLKULARIA / CONSULTOR
CAF TURNKEY ENGINEERING

INGENIARI EGILEA
INGENIERO AUTOR
Colegiado Nº 4534

AHOLKULARIAREN ERREFERENTZIA
REFERENCIA CONSULTOR
TTE-II-21004ETS-IEE625

ERREFENTZIA
REFERENCIA
MDIAG-22-625 -A

EUSKO JAURLARITZA GOBIERNO VASCO
EKONOMIAREN GARAPEN ETA AZPIEGITURA SAILA
DEPARTAMENTO DE DESARROLLO ECONÓMICO E INFRAESTRUCTURAS

euskal trenbide sarea
PROIEKTUAREN IKUSKAPENA ETA ZUZENDARITZA
INSPECCION Y DIRECCION DEL PROYECTO

ESKALA ORIGINALA
ESCALA ORIGINAL
SE
EN DIN A1

ESKALA GRAFIKOA
ESCALA GRAFICA

PROIEKTUAREN IZENBURUA
TITULO DEL PROYECTO
ALTZA-GALTZARABORDA TARTEKO INSTALAZIO ELEKTRIKOEN ETA EKIPOEN PROIEKTUA
PROYECTO DE INSTALACIONES ELÉCTRICAS Y EQUIPOS DEL TRAMO DE ALTZA - GALTZARABORDA

PLANOAREN IZENBURUA
TITULO DEL PLANO
ESTACION PASAIA
POZO DE BOMBEO 2 BOMBAS
ESQUEMA_4

PLANO ZK./ N. PLANO
625

ORRIA / HOJA
625/ 668

0	1	2	3	4	5	6	7	8	9

OHARRAK:
NOTAS:

PROTECCIÓN DE BOMBAS POR MINICAS

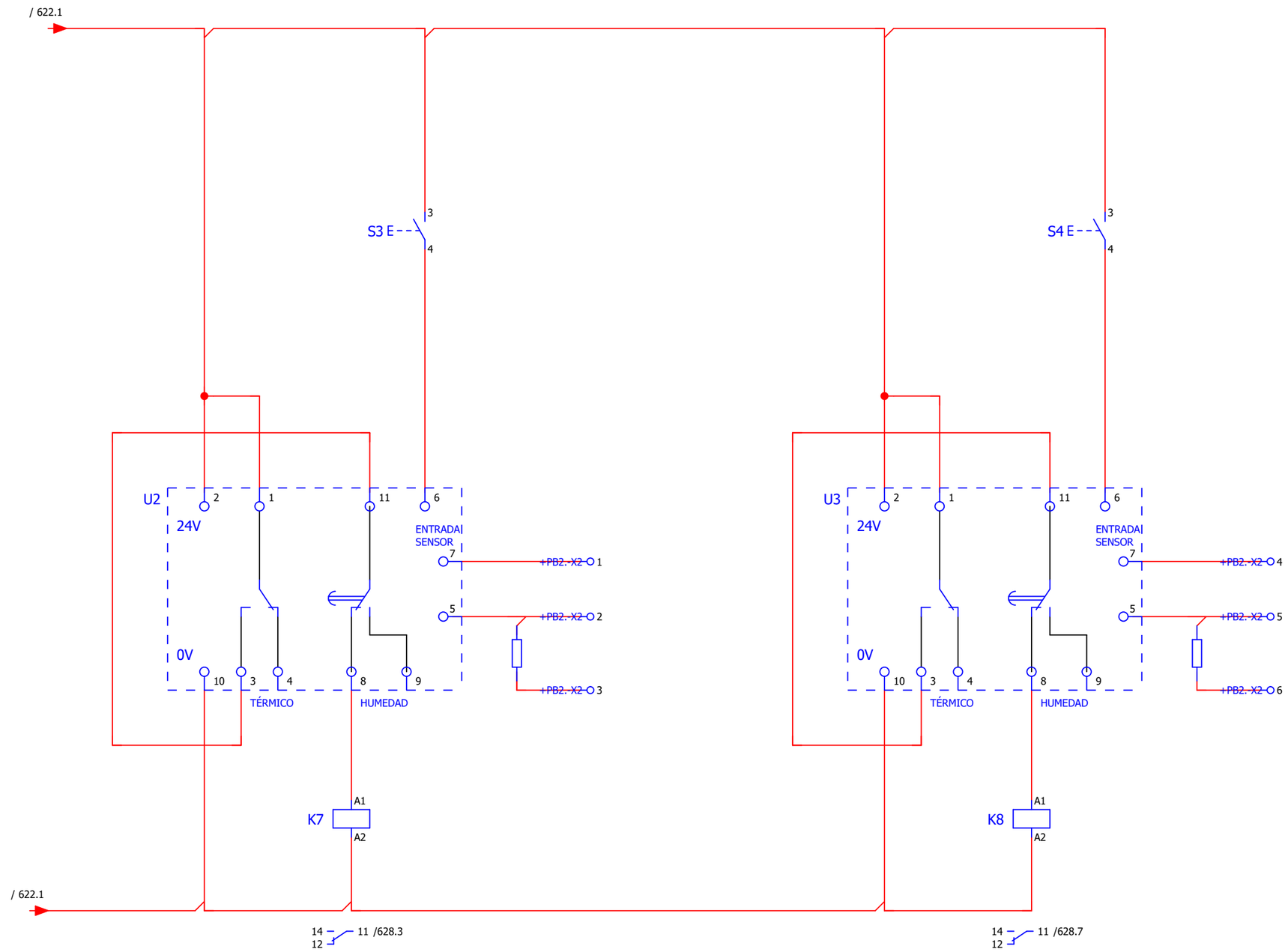

BOMBA 1

BOMBA 2

REV.	CLASE DE MODIFICACION	FECHA	NOMBRE	COMP	OBRA
A	PRIMERA EMISIÓN	JUN 24	BIR		

BERRIKUSPENAK / REVISIONES

AHOLKULARIA / CONSULTOR
CAF TURNKEY ENGINEERING

INGENIARI EGILEA
INGENIERO AUTOR
Colegiado Nº 4534

AHOLKULARIAREN ERREFERENTZIA / REFERENCIA CONSULTOR	ERREFENTZIA / REFERENCIA
TTE-II-21004ETS-IEE626	**MDIAG-22-626 -A**

EUSKO JAURLARITZA GOBIERNO VASCO
EKONOMIAREN GARAPEN ETA AZPIEGITURA SAILA
DEPARTAMENTO DE DESARROLLO ECONÓMICO E INFRAESTRUCTURAS

euskal trenbide sarea
PROIEKTUAREN IKUSKAPENA ETA ZUZENDARITZA
INSPECCION Y DIRECCION DEL PROYECTO

ESKALA ORIGINALA
ESCALA ORIGINAL
SE
EN DIN A1

ESKALA GRAFIKOA
ESCALA GRAFICA

PROIEKTUAREN IZENBURUA
TITULO DEL PROYECTO
ALTZA-GALTZARABORDA TARTEKO INSTALAZIO ELEKTRIKOEN ETA EKIPOEN PROIEKTUA
PROYECTO DE INSTALACIONES ELÉCTRICAS Y EQUIPOS DEL TRAMO DE ALTZA - GALTZARABORDA

PLANOAREN IZENBURUA
TITULO DEL PLANO
ESTACION PASAIA
POZO DE BOMBEO 2 BOMBAS
ESQUEMA_5

PLANO ZK./ N. PLANO
626

ORRIA / HOJA
626/ 668

0	1	2	3	4	5	6	7	8	9

OHARRAK:
NOTAS:

ALARMA NIVEL

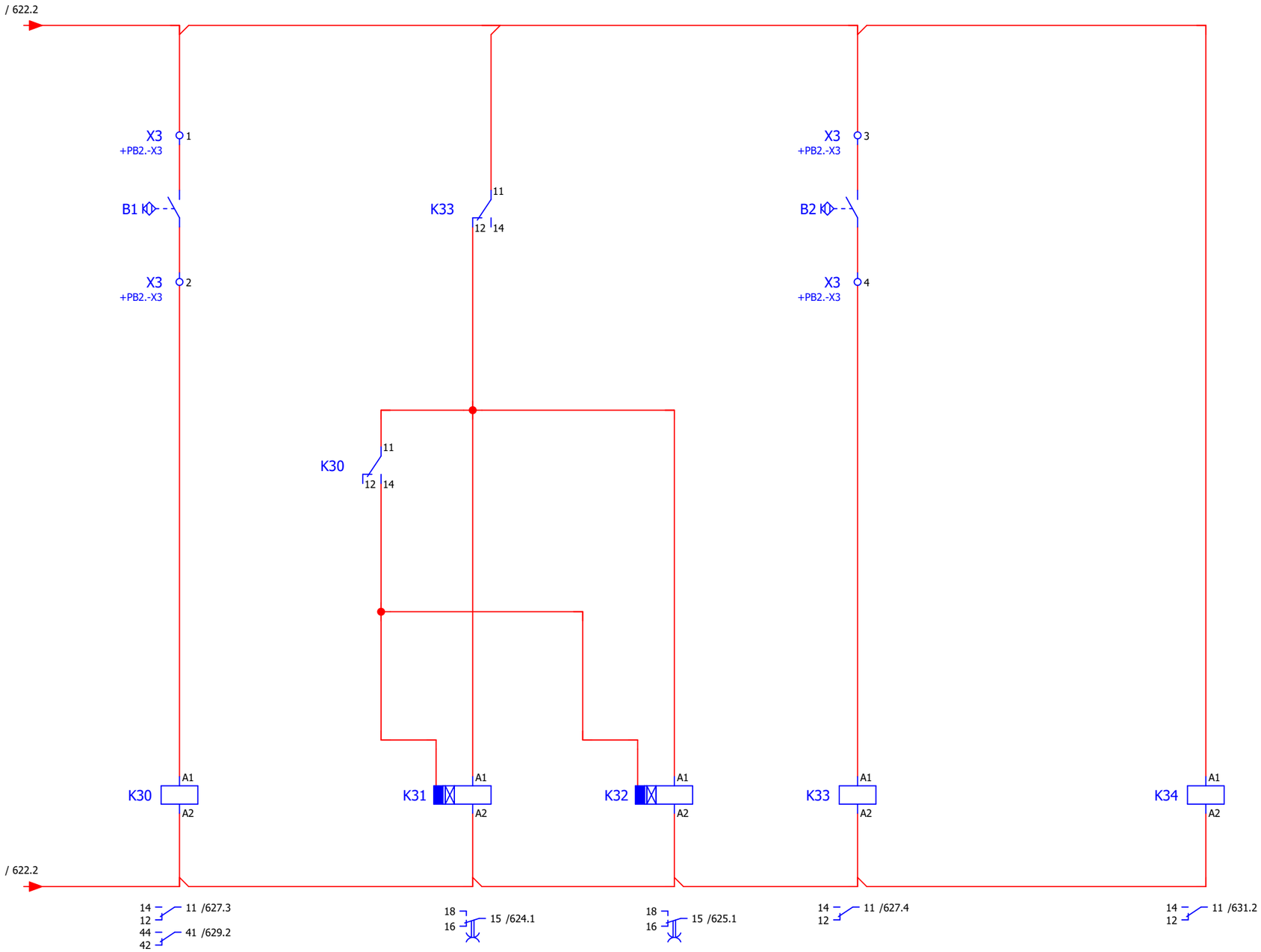

NIVEL ALTO	B1-2	NIVEL BAJO	EN TENSIÓN

REV.	CLASE DE MODIFICACION	FECHA	NOMBRE	COMP	OBRA
A	PRIMERA EMISIÓN	JUN 24	BIR		

BERRIKUSPENAK / REVISIONES

AHOLKULARIA / CONSULTOR
CAF TURNKEY ENGINEERING

INGENIARI EGILEA
INGENIERO AUTOR
Colegiado Nº 4534

AHOLKULARIAREN ERREFERENTZIA
REFERENCIA CONSULTOR
TTE-II-21004ETS-IEE627

ERREFENTZIA
REFERENCIA
MDIAG-22-627 -A

EUSKO JAURLARITZA GOBIERNO VASCO
EKONOMIAREN GARAPEN ETA AZPIEGITURA SAILA
DEPARTAMENTO DE DESARROLLO ECONÓMICO E INFRAESTRUCTURAS

euskal trenbide sarea
PROIEKTUAREN IKUSKAPENA ETA ZUZENDARITZA
INSPECCION Y DIRECCION DEL PROYECTO

ESKALA ORIGINALA
ESCALA ORIGINAL
SE
EN DIN A1

ESKALA GRAFIKOA
ESCALA GRAFICA

PROIEKTUAREN IZENBURUA
TITULO DEL PROYECTO
ALTZA-GALTZARABORDA TARTEKO INSTALAZIO ELEKTRIKOEN ETA EKIPOEN PROIEKTUA
PROYECTO DE INSTALACIONES ELÉCTRICAS Y EQUIPOS DEL TRAMO DE ALTZA - GALTZARABORDA

PLANOAREN IZENBURUA
TITULO DEL PLANO
ESTACION PASAIA
POZO DE BOMBEO 2 BOMBAS
ESQUEMA_6

PLANO ZK./ N. PLANO
627

ORRIA / HOJA
627/ 668

0	1	2	3	4	5	6	7	8	9

OHARRAK:
NOTAS:

RESUMEN DE FALLOS

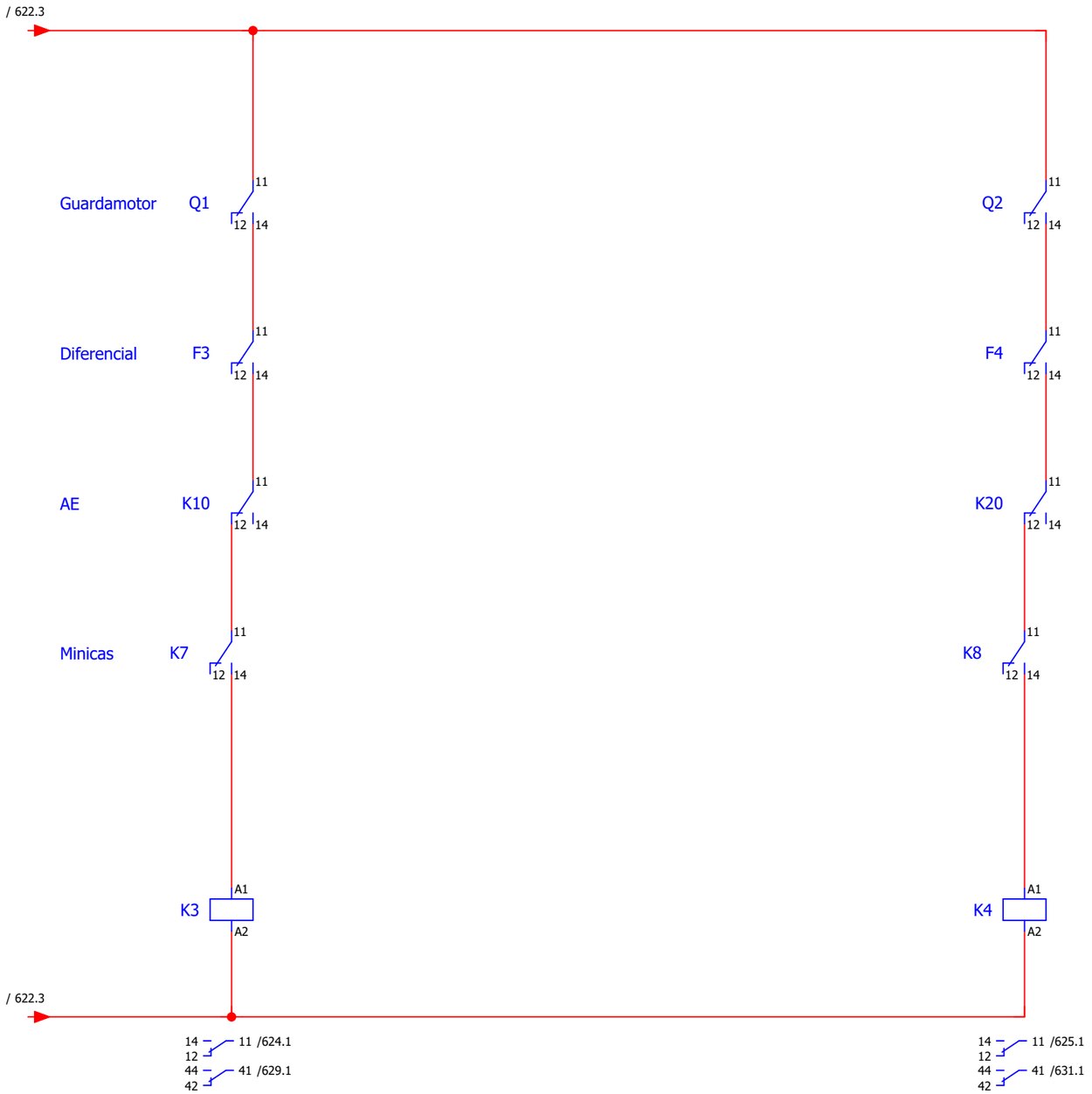

BOMBA 1

BOMBA 2

REV.	CLASE DE MODIFICACION	FECHA	NOMBRE	COMP	OBRA
A	PRIMERA EMISIÓN	JUN 24	BIR		

BERRIKUSPENAK / REVISIONES

AHOLKULARIA / CONSULTOR
CAF TURNKEY ENGINEERING

INGENIARI EGILEA
INGENIERO AUTOR
Colegiado Nº 4534

AHOLKULARIAREN ERREFERENTZIA
REFERENCIA CONSULTOR
TTE-II-21004ETS-IEE628

ERREFENTZIA
REFERENCIA
MDIAG-22-628 -A

EUSKO JAURLARITZA GOBIERNO VASCO
EKONOMIAREN GARAPEN ETA AZPIEGITURA SAILA
DEPARTAMENTO DE DESARROLLO ECONÓMICO E INFRAESTRUCTURAS

euskal trenbide sarea
PROIEKTUAREN IKUSKAPENA ETA ZUZENDARITZA
INSPECCION Y DIRECCION DEL PROYECTO

ESKALA ORIGINALA
ESCALA ORIGINAL
SE
EN DIN A1

ESKALA GRAFIKOA
ESCALA GRAFICA

PROIEKTUAREN IZENBURUA
TITULO DEL PROYECTO
ALTZA-GALTZARABORDA TARTEKO INSTALAZIO ELEKTRIKOEN ETA EKIPOEN PROIEKTUA
PROYECTO DE INSTALACIONES ELÉCTRICAS Y EQUIPOS DEL TRAMO DE ALTZA - GALTZARABORDA

PLANOAREN IZENBURUA
TITULO DEL PLANO
ESTACION PASAIA
POZO DE BOMBEO 2 BOMBAS
ESQUEMA_7

PLANO ZK./ N. PLANO
628

ORRIA / HOJA
628/ 668

0	1	2	3	4	5	6	7	8	9

OHARRAK:
NOTAS:

BOMBA 1

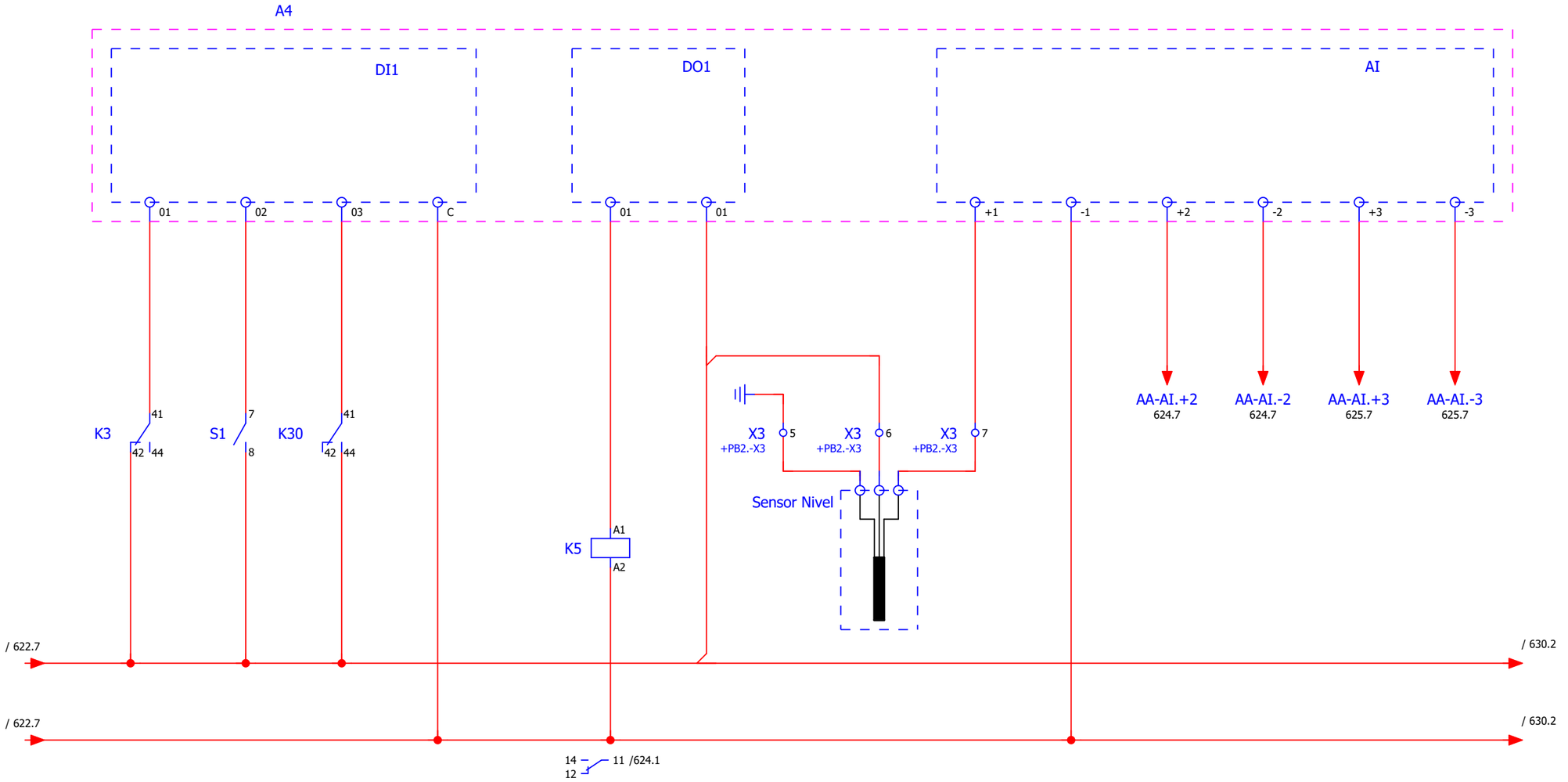

FALLO	POS. 0	NIVEL ALTO	MARCHA	Sensor de nivel	ILIM B1	ILIM B2

A	PRIMERA EMISIÓN	JUN 24	BIR			
REV.	**CLASE DE MODIFICACION**	**FECHA**	**NOMBRE**	**COMP**	**OBRA**	

BERRIKUSPENAK / REVISIONES

AHOLKULARIA / CONSULTOR
CAF TURNKEY ENGINEERING

INGENIARI EGILEA
INGENIERO AUTOR
Colegiado Nº 4534

AHOLKULARIAREN ERREFERENTZIA
REFERENCIA CONSULTOR
TTE-II-21004ETS-IEE629

ERREFENTZIA
REFERENCIA
MDIAG-22-629 -A

EUSKO JAURLARITZA GOBIERNO VASCO
EKONOMIAREN GARAPEN ETA AZPIEGITURA SAILA
DEPARTAMENTO DE DESARROLLO ECONÓMICO E INFRAESTRUCTURAS

euskal trenbide sarea
PROIEKTUAREN IKUSKAPENA ETA ZUZENDARITZA
INSPECCION Y DIRECCION DEL PROYECTO

ESKALA ORIGINALA
ESCALA ORIGINAL
SE
EN DIN A1

ESKALA GRAFIKOA
ESCALA GRAFICA

PROIEKTUAREN IZENBURUA
TITULO DEL PROYECTO
ALTZA-GALTZARABORDA TARTEKO INSTALAZIO ELEKTRIKOEN ETA EKIPOEN PROIEKTUA
PROYECTO DE INSTALACIONES ELÉCTRICAS Y EQUIPOS DEL TRAMO DE ALTZA - GALTZARABORDA

PLANOAREN IZENBURUA
TITULO DEL PLANO
ESTACION PASAIA
POZO DE BOMBEO 2 BOMBAS
ESQUEMA_8

PLANO ZK./ N. PLANO
629

ORRIA / HOJA
629/ 668

0	1	2	3	4	5	6	7	8	9

OHARRAK:
NOTAS:

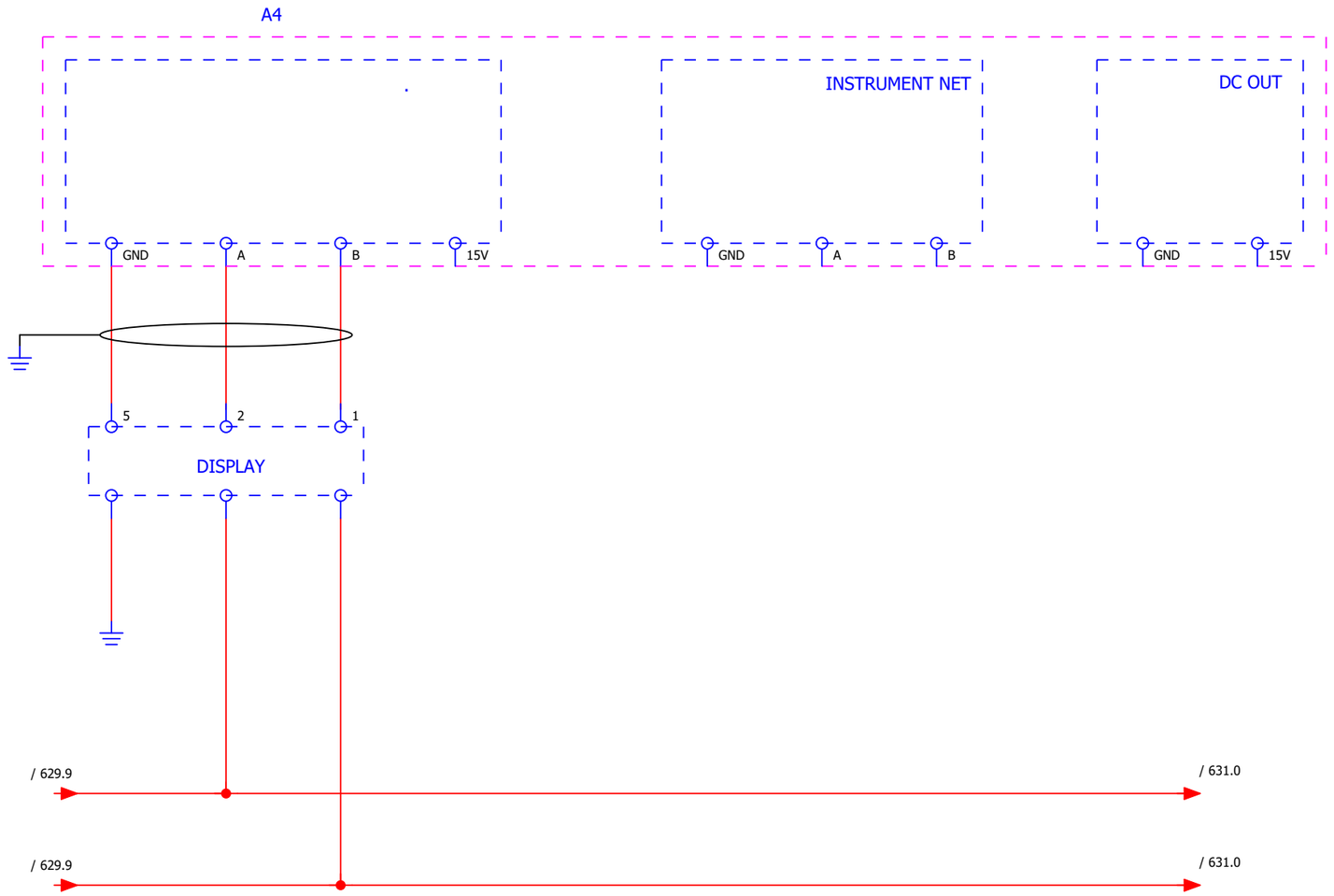

DISPLAY

REV.	CLASE DE MODIFICACION	FECHA	NOMBRE	COMP	OBRA
A	PRIMERA EMISIÓN	JUN 24	BIR		

BERRIKUSPENAK / REVISIONES

AHOLKULARIA / CONSULTOR
CAF TURNKEY ENGINEERING

INGENIARI EGILEA
INGENIERO AUTOR
Colegiado Nº 4534

AHOLKULARIAREN ERREFERENTZIA
REFERENCIA CONSULTOR
TTE-II-21004ETS-IEE630

ERREFENTZIA
REFERENCIA
MDIAG-22-630 -A

EUSKO JAURLARITZA GOBIERNO VASCO
EKONOMIAREN GARAPEN ETA AZPIEGITURA SAILA
DEPARTAMENTO DE DESARROLLO ECONÓMICO E INFRAESTRUCTURAS

etS euskal trenbide sarea
PROIEKTUAREN IKUSKAPENA ETA ZUZENDARITZA
INSPECCION Y DIRECCION DEL PROYECTO

ESKALA ORIGINALA
ESCALA ORIGINAL
SE
EN DIN A1

ESKALA GRAFIKOA
ESCALA GRAFICA

PROIEKTUAREN IZENBURUA
TITULO DEL PROYECTO
ALTZA-GALTZARABORDA TARTEKO INSTALAZIO ELEKTRIKOEN ETA EKIPOEN PROIEKTUA
PROYECTO DE INSTALACIONES ELÉCTRICAS Y EQUIPOS DEL TRAMO DE ALTZA - GALTZARABORDA

PLANOAREN IZENBURUA
TITULO DEL PLANO
ESTACION PASAIA
POZO DE BOMBEO 2 BOMBAS
ESQUEMA_9

PLANO ZK./ N. PLANO
630

ORRIA / HOJA
630/ 668

0	1	2	3	4	5	6	7	8	9

OHARRAK:
NOTAS:

BOMBA 2

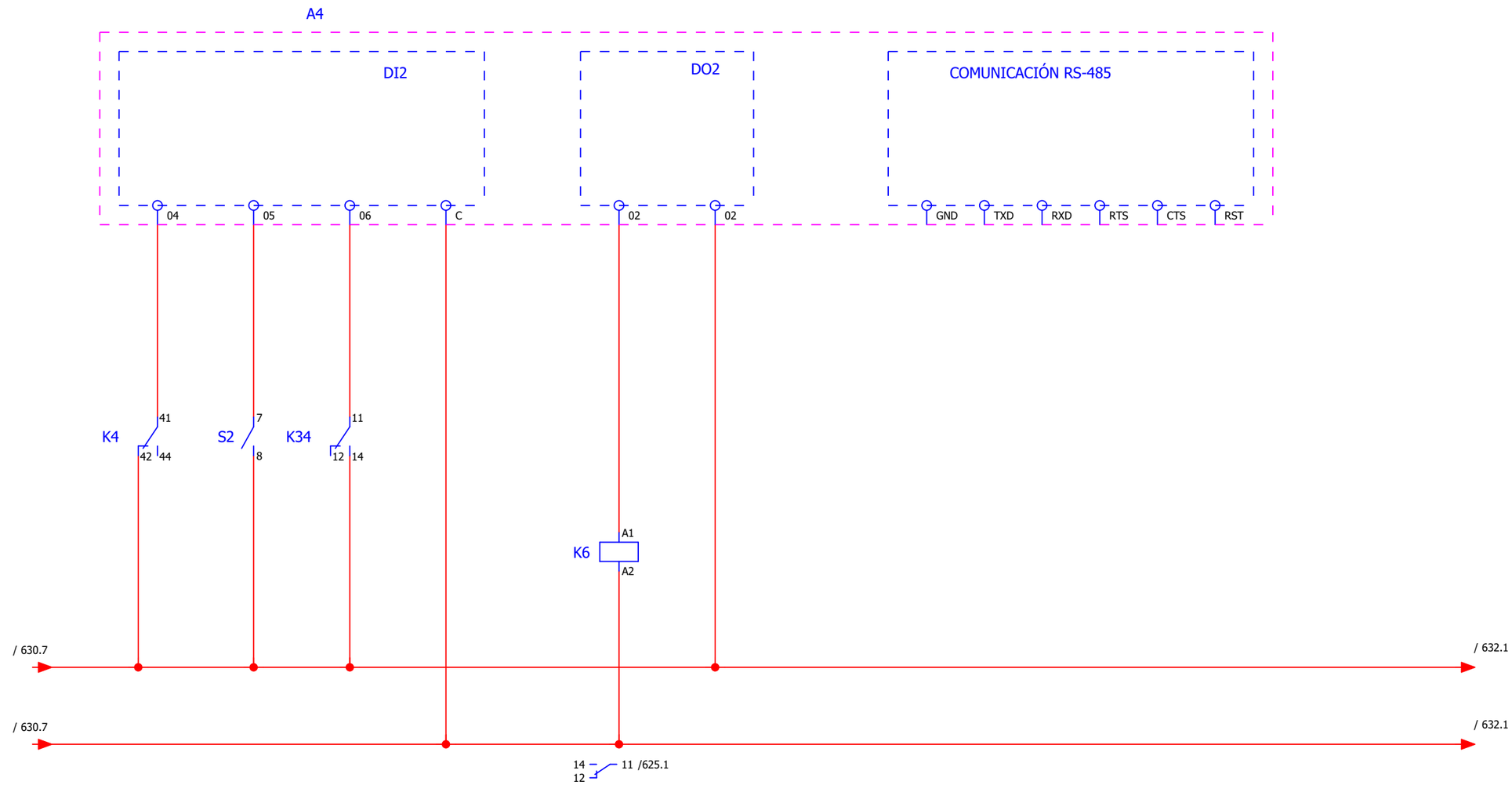

FALLO	POS. 0	FALLO ALIM.	MARCHA

REV.	CLASE DE MODIFICACION	FECHA	NOMBRE	COMP	OBRA
A	PRIMERA EMISIÓN	JUN 24	BIR		

BERRIKUSPENAK / REVISIONES

AHOLKULARIA / CONSULTOR
CAF TURNKEY ENGINEERING

INGENIARI EGILEA
INGENIERO AUTOR
Colegiado Nº 4534

AHOLKULARIAREN ERREFERENTZIA
REFERENCIA CONSULTOR
TTE-II-21004ETS-IEE631

ERREFENTZIA
REFERENCIA
MDIAG-22-631 -A

EUSKO JAURLARITZA GOBIERNO VASCO
EKONOMIAREN GARAPEN ETA AZPIEGITURA SAILA
DEPARTAMENTO DE DESARROLLO ECONÓMICO E INFRAESTRUCTURAS

euskal trenbide sarea
PROIEKTUAREN IKUSKAPENA ETA ZUZENDARITZA
INSPECCION Y DIRECCION DEL PROYECTO

ESKALA ORIGINALA
ESCALA ORIGINAL
SE
EN DIN A1

ESKALA GRAFIKOA
ESCALA GRAFICA

PROIEKTUAREN IZENBURUA
TITULO DEL PROYECTO
ALTZA-GALTZARABORDA TARTEKO INSTALAZIO ELEKTRIKOEN ETA EKIPOEN PROIEKTUA
PROYECTO DE INSTALACIONES ELÉCTRICAS Y EQUIPOS DEL TRAMO DE ALTZA - GALTZARABORDA

PLANOAREN IZENBURUA
TITULO DEL PLANO
ESTACION PASAIA
POZO DE BOMBEO 2 BOMBAS
ESQUEMA_10

PLANO ZK./ N. PLANO
631

ORRIA / HOJA
631/ 668

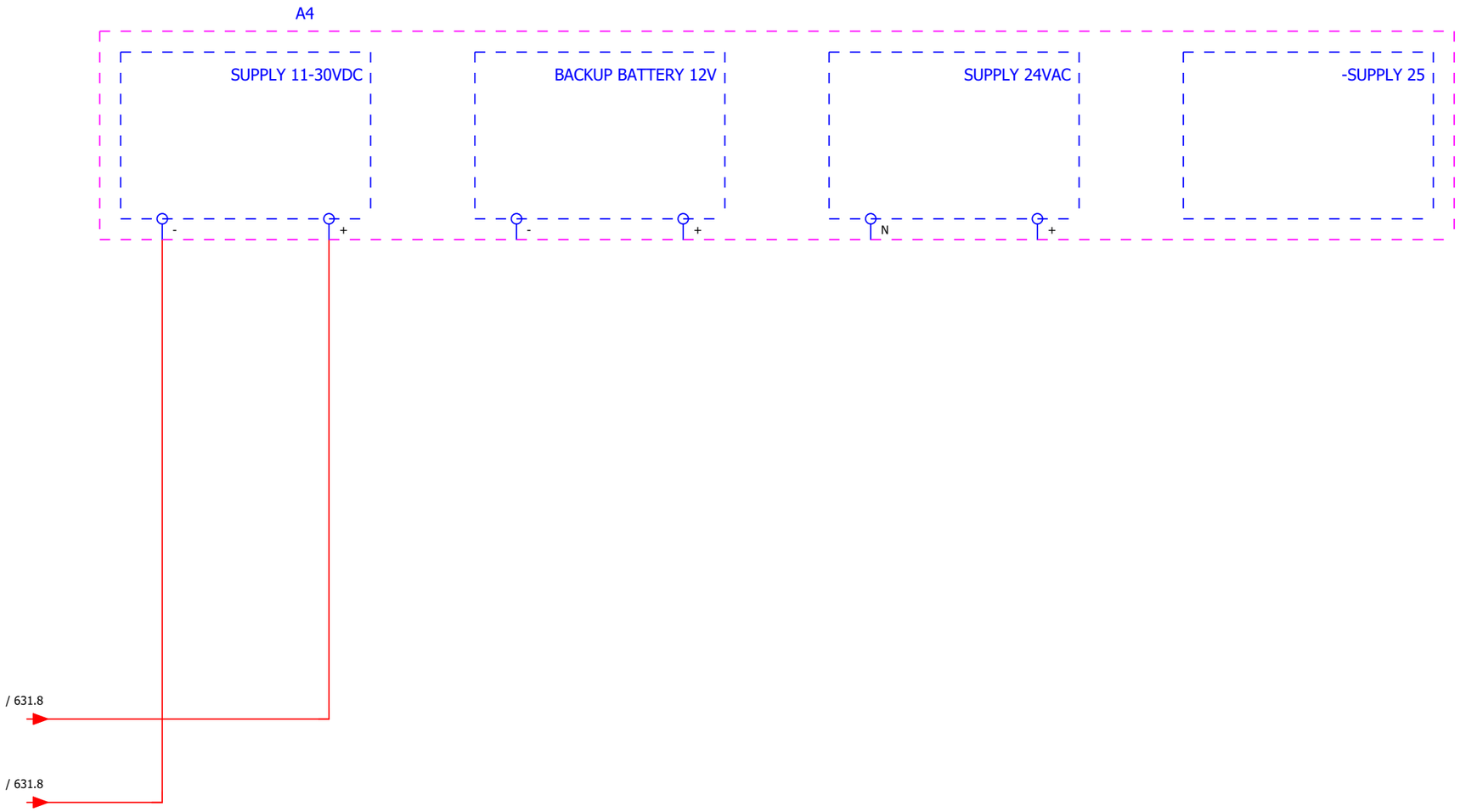

VOEDING 24 VDC

VOEDING 24 VAC

OHARRAK:
NOTAS:

REV.	CLASE DE MODIFICACION	FECHA	NOMBRE	COMP	OBRA
A	PRIMERA EMISIÓN	JUN 24	BIR		

BERRIKUSPENAK / REVISIONES

AHOLKULARIA / CONSULTOR
CAF TURNKEY ENGINEERING

INGENIARI EGILEA
INGENIERO AUTOR
Colegiado Nº 4534

AHOLKULARIAREN ERREFERENTZIA
REFERENCIA CONSULTOR
TTE-II-21004ETS-IEE632

ERREFENTZIA
REFERENCIA
MDIAG-22-632 -A

EUSKO JAURLARITZA GOBIERNO VASCO
EKONOMIAREN GARAPEN ETA AZPIEGITURA SAILA
DEPARTAMENTO DE DESARROLLO ECONÓMICO E INFRAESTRUCTURAS

etS euskal trenbide sarea
PROIEKTUAREN IKUSKAPENA ETA ZUZENDARITZA
INSPECCION Y DIRECCION DEL PROYECTO

ESKALA ORIGINALA
ESCALA ORIGINAL
SE
EN DIN A1

ESKALA GRAFIKOA
ESCALA GRAFICA

PROIEKTUAREN IZENBURUA
TITULO DEL PROYECTO
ALTZA-GALTZARABORDA TARTEKO INSTALAZIO ELEKTRIKOEN ETA EKIPOEN PROIEKTUA
PROYECTO DE INSTALACIONES ELÉCTRICAS Y EQUIPOS DEL TRAMO DE ALTZA - GALTZARABORDA

PLANOAREN IZENBURUA
TITULO DEL PLANO
ESTACION PASAIA
POZO DE BOMBEO 2 BOMBAS
ESQUEMA_11

PLANO ZK./ N. PLANO
632

ORRIA / HOJA
632/ 668

OHARRAK:
NOTAS:

Plano de bornes

Regleta
+PB2.-X0

| | | |

0	1	2	3	4	5	6	7	8	9

OHARRAK:
NOTAS:

Plano de bornes

Regleta +PB2.-X0VAC

| | | |

0	1	2	3	4	5	6	7	8	9

OHARRAK:
NOTAS:

Plano de bornes

Regleta +PB2.-X1

| Nombre de cable | | |

OHARRAK:
NOTAS:

Plano de bornes

Regleta +PB2.-X2

| | | |

OHARRAK:
NOTAS:

Plano de bornes

Regleta +PB2.-X3

| Nombre de cable | | |

OHARRAK:
NOTAS:

Plano de bornes

Regleta
+PB2.-X24VAC

| | | |

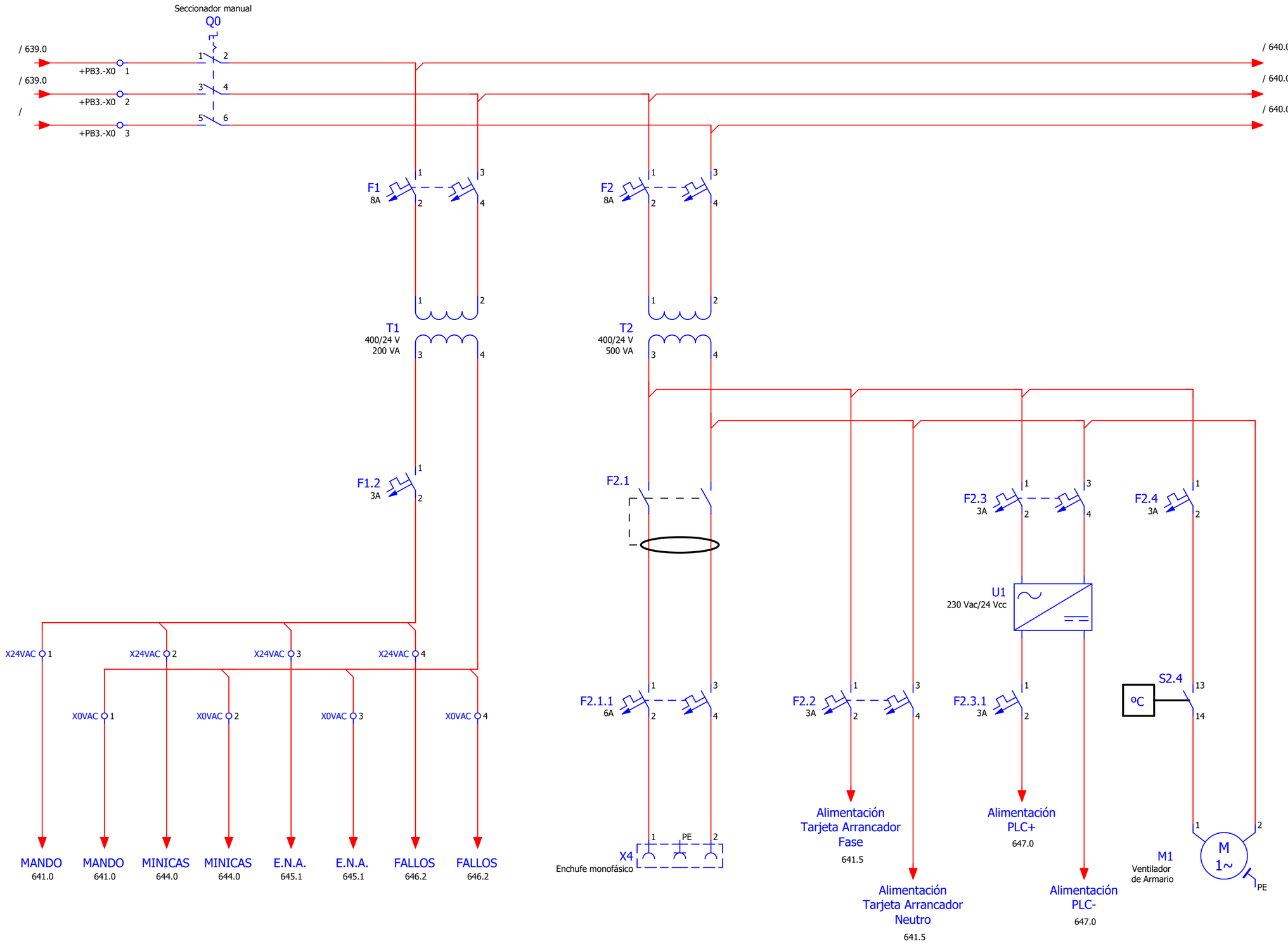

ALIMENTACIÓN 24 Vdc

ALIMENTACIÓN 230 Vac

OHARRAK:
NOTAS:

REV.	CLASE DE MODIFICACION	FECHA	NOMBRE	COMP	OBRA
A	PRIMERA EMISIÓN	JUN 24	BIR		

BERRIKUSPENAK / REVISIONES

AHOLKULARIA / CONSULTOR
CAF TURNKEY ENGINEERING

INGENIARI EGILEA
INGENIERO AUTOR
Colegiado Nº 4534

AHOLKULARIAREN ERREFERENTZIA
REFERENCIA CONSULTOR
TTE-II-21004ETS-IEE639

ERREFENTZIA
REFERENCIA
MDIAG-22-639 -A

EUSKO JAURLARITZA GOBIERNO VASCO
EKONOMIAREN GARAPEN ETA AZPIEGITURA SAILA
DEPARTAMENTO DE DESARROLLO ECONÓMICO E INFRAESTRUCTURAS

euskal trenbide sarea
PROIEKTUAREN IKUSKAPENA ETA ZUZENDARITZA
INSPECCION Y DIRECCION DEL PROYECTO

ESKALA ORIGINALA
ESCALA ORIGINAL
SE
EN DIN A1

ESKALA GRAFIKOA
ESCALA GRAFICA

PROIEKTUAREN IZENBURUA
TITULO DEL PROYECTO
ALTZA-GALTZARABORDA TARTEKO INSTALAZIO ELEKTRIKOEN ETA EKIPOEN PROIEKTUA
PROYECTO DE INSTALACIONES ELÉCTRICAS Y EQUIPOS DEL TRAMO DE ALTZA - GALTZARABORDA

PLANOAREN IZENBURUA
TITULO DEL PLANO
ESTACION PASAIA
POZO DE BOMBEO 3 BOMBAS
ESQUEMA_1

PLANO ZK./ N. PLANO
639

ORRIA / HOJA
639/ 668

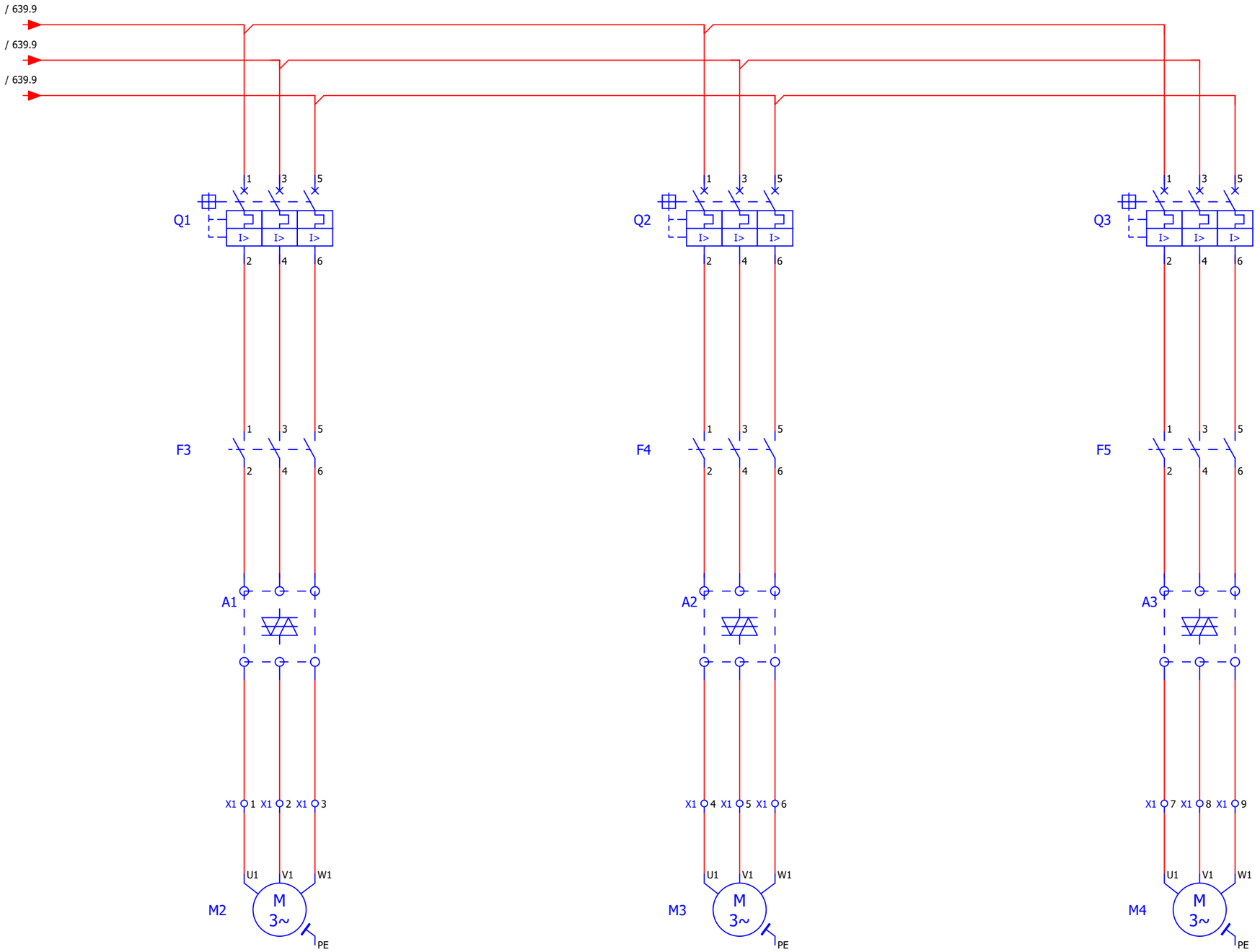

BOMBA 1 | BOMBA 2 | BOMBA 3

OHARRAK:
NOTAS:

REV.	CLASE DE MODIFICACION	FECHA	NOMBRE	COMP	OBRA
A	PRIMERA EMISIÓN	JUN 24	BIR		

BERRIKUSPENAK / REVISIONES

AHOLKULARIA / CONSULTOR
CAF TURNKEY ENGINEERING

INGENIARI EGILEA
INGENIERO AUTOR
Colegiado Nº 4534

AHOLKULARIAREN ERREFERENTZIA
REFERENCIA CONSULTOR
TTE-II-21004ETS-IEE640

ERREFENTZIA
REFERENCIA
MDIAG-22-640 -A

EUSKO JAURLARITZA GOBIERNO VASCO
EKONOMIAREN GARAPEN ETA AZPIEGITURA SAILA
DEPARTAMENTO DE DESARROLLO ECONÓMICO E INFRAESTRUCTURAS

euskal trenbide sarea
PROIEKTUAREN IKUSKAPENA ETA ZUZENDARITZA
INSPECCION Y DIRECCION DEL PROYECTO

ESKALA ORIGINALA
ESCALA ORIGINAL
SE
EN DIN A1

ESKALA GRAFIKOA
ESCALA GRAFICA

PROIEKTUAREN IZENBURUA
TITULO DEL PROYECTO
ALTZA-GALTZARABORDA TARTEKO INSTALAZIO ELEKTRIKOEN ETA EKIPOEN PROIEKTUA
PROYECTO DE INSTALACIONES ELÉCTRICAS Y EQUIPOS DEL TRAMO DE ALTZA - GALTZARABORDA

PLANOAREN IZENBURUA
TITULO DEL PLANO
ESTACION PASAIA
POZO DE BOMBEO 3 BOMBAS
ESQUEMA_2

PLANO ZK./ N. PLANO
640

ORRIA / HOJA
640/ 668

0	1	2	3	4	5	6	7	8	9

OHARRAK:
NOTAS:

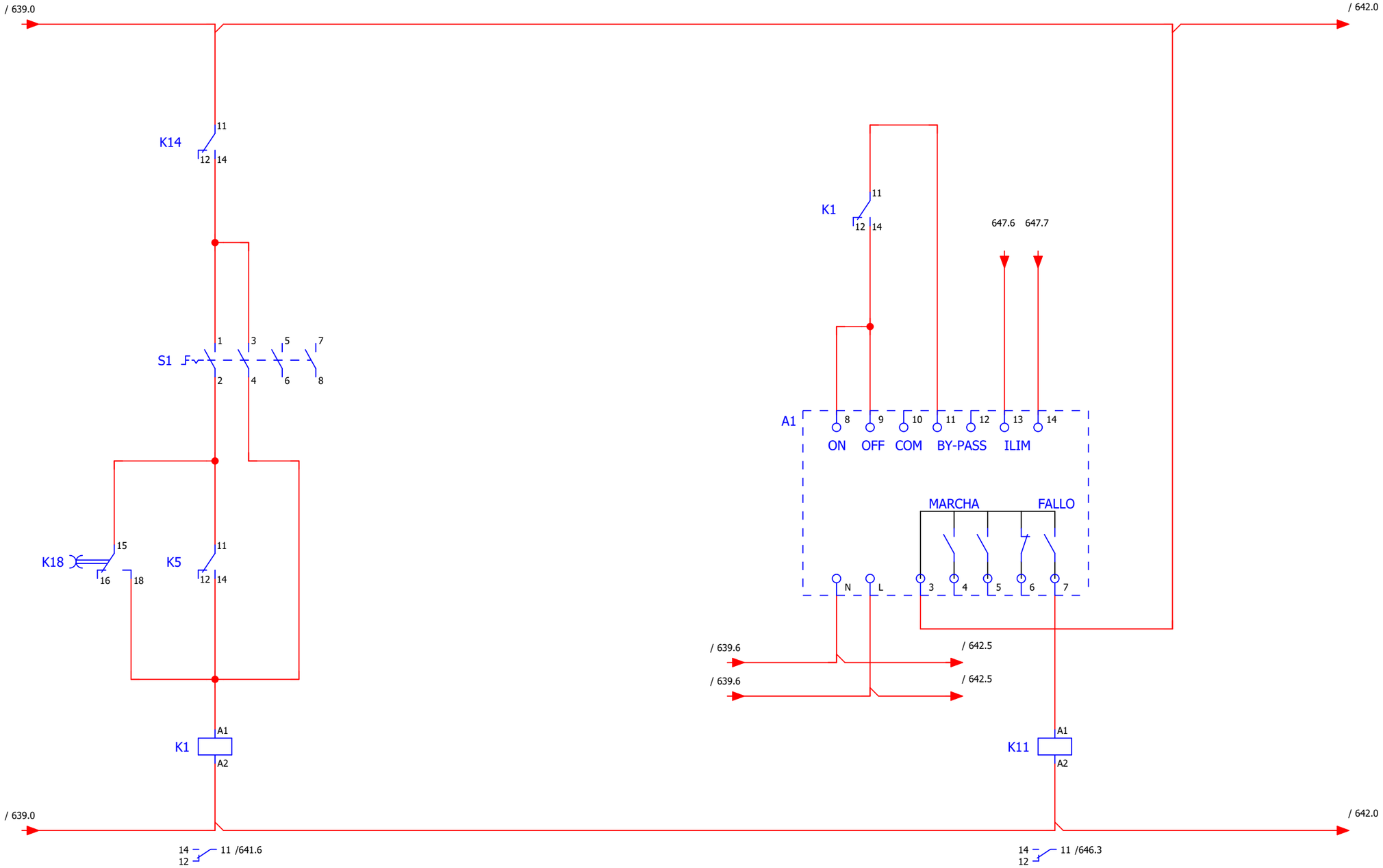

MANDO BOMBA 1

REV.	CLASE DE MODIFICACION	FECHA	NOMBRE	COMP	OBRA
A	PRIMERA EMISIÓN	JUN 24	BIR		

BERRIKUSPENAK / REVISIONES

AHOLKULARIA / CONSULTOR
CAF TURNKEY ENGINEERING

INGENIARI EGILEA
INGENIERO AUTOR
Colegiado Nº 4534

AHOLKULARIAREN ERREFERENTZIA
REFERENCIA CONSULTOR
TTE-II-21004ETS-IEE641

ERREFENTZIA
REFERENCIA
MDIAG-22-641 -A

EUSKO JAURLARITZA GOBIERNO VASCO
EKONOMIAREN GARAPEN ETA AZPIEGITURA SAILA
DEPARTAMENTO DE DESARROLLO ECONÓMICO E INFRAESTRUCTURAS

euskal trenbide sarea
PROIEKTUAREN IKUSKAPENA ETA ZUZENDARITZA
INSPECCION Y DIRECCION DEL PROYECTO

ESKALA ORIGINALA
ESCALA ORIGINAL
SE
EN DIN A1

ESKALA GRAFIKOA
ESCALA GRAFICA

PROIEKTUAREN IZENBURUA
TITULO DEL PROYECTO
ALTZA-GALTZARABORDA TARTEKO INSTALAZIO ELEKTRIKOEN ETA EKIPOEN PROIEKTUA
PROYECTO DE INSTALACIONES ELÉCTRICAS Y EQUIPOS DEL TRAMO DE ALTZA - GALTZARABORDA

PLANOAREN IZENBURUA
TITULO DEL PLANO
ESTACION PASAIA
POZO DE BOMBEO 3 BOMBAS
ESQUEMA_3

PLANO ZK./ N. PLANO
641

ORRIA / HOJA
641/ 668

0	1	2	3	4	5	6	7	8	9

OHARRAK:
NOTAS:

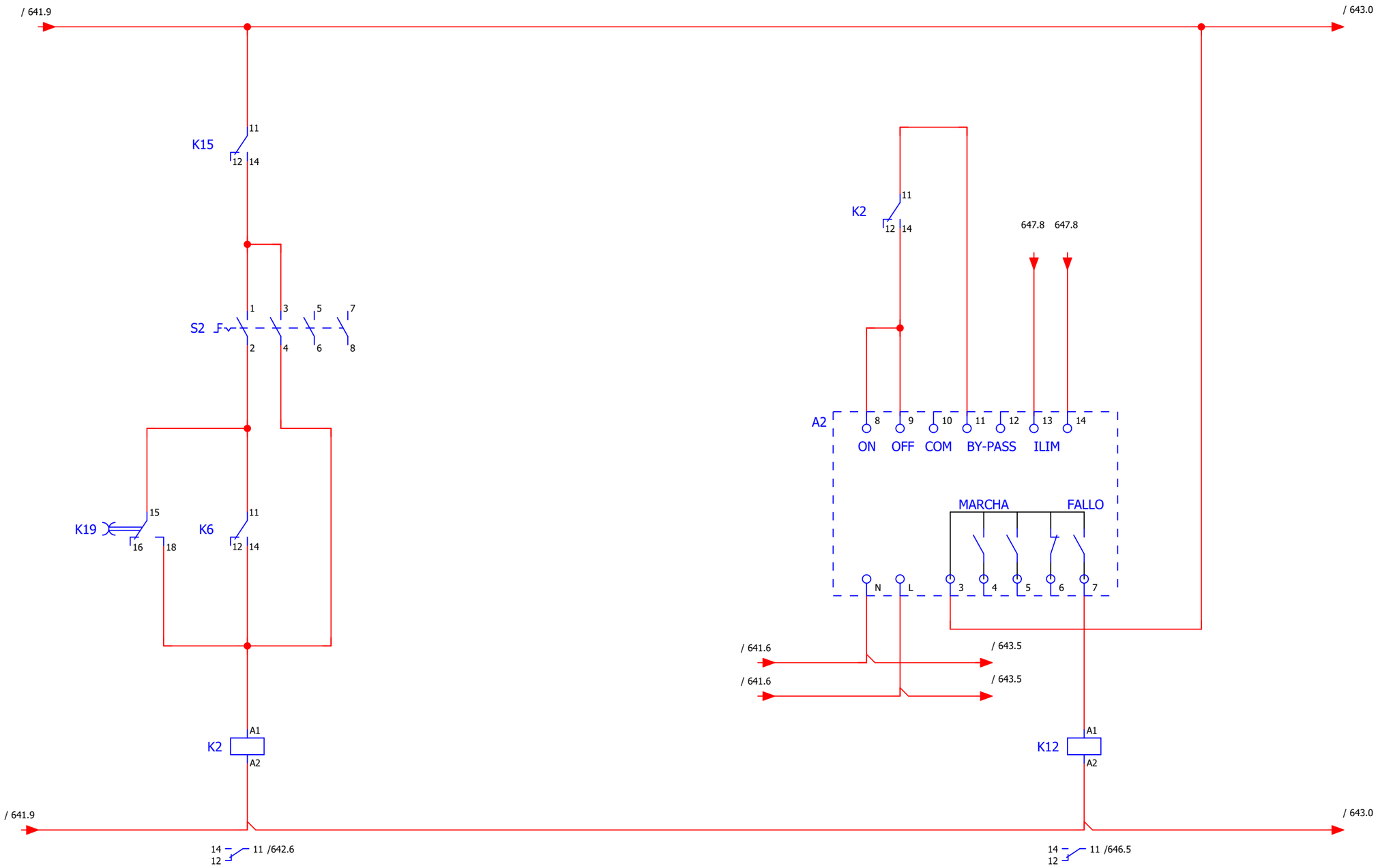

MANDO BOMBA 2

REV.	CLASE DE MODIFICACION	FECHA	NOMBRE	COMP	OBRA
A	PRIMERA EMISIÓN	JUN 24	BIR		

BERRIKUSPENAK / REVISIONES

AHOLKULARIA / CONSULTOR
CAF TURNKEY ENGINEERING

INGENIARI EGILEA
INGENIERO AUTOR
Colegiado Nº 4534

AHOLKULARIAREN ERREFERENTZIA
REFERENCIA CONSULTOR
TTE-II-21004ETS-IEE642

ERREFENTZIA
REFERENCIA
MDIAG-22-642 -A

EUSKO JAURLARITZA GOBIERNO VASCO
EKONOMIAREN GARAPEN ETA AZPIEGITURA SAILA
DEPARTAMENTO DE DESARROLLO ECONÓMICO E INFRAESTRUCTURAS

euskal trenbide sarea
PROIEKTUAREN IKUSKAPENA ETA ZUZENDARITZA
INSPECCION Y DIRECCION DEL PROYECTO

ESKALA ORIGINALA
ESCALA ORIGINAL
SE
EN DIN A1

ESKALA GRAFIKOA
ESCALA GRAFICA

PROIEKTUAREN IZENBURUA
TITULO DEL PROYECTO
ALTZA-GALTZARABORDA TARTEKO INSTALAZIO ELEKTRIKOEN ETA EKIPOEN PROIEKTUA
PROYECTO DE INSTALACIONES ELÉCTRICAS Y EQUIPOS DEL TRAMO DE ALTZA - GALTZARABORDA

PLANOAREN IZENBURUA
TITULO DEL PLANO
ESTACION PASAIA
POZO DE BOMBEO 3 BOMBAS
ESQUEMA_4

PLANO ZK./ N. PLANO
642

ORRIA / HOJA
642/ 668

OHARRAK:
NOTAS:

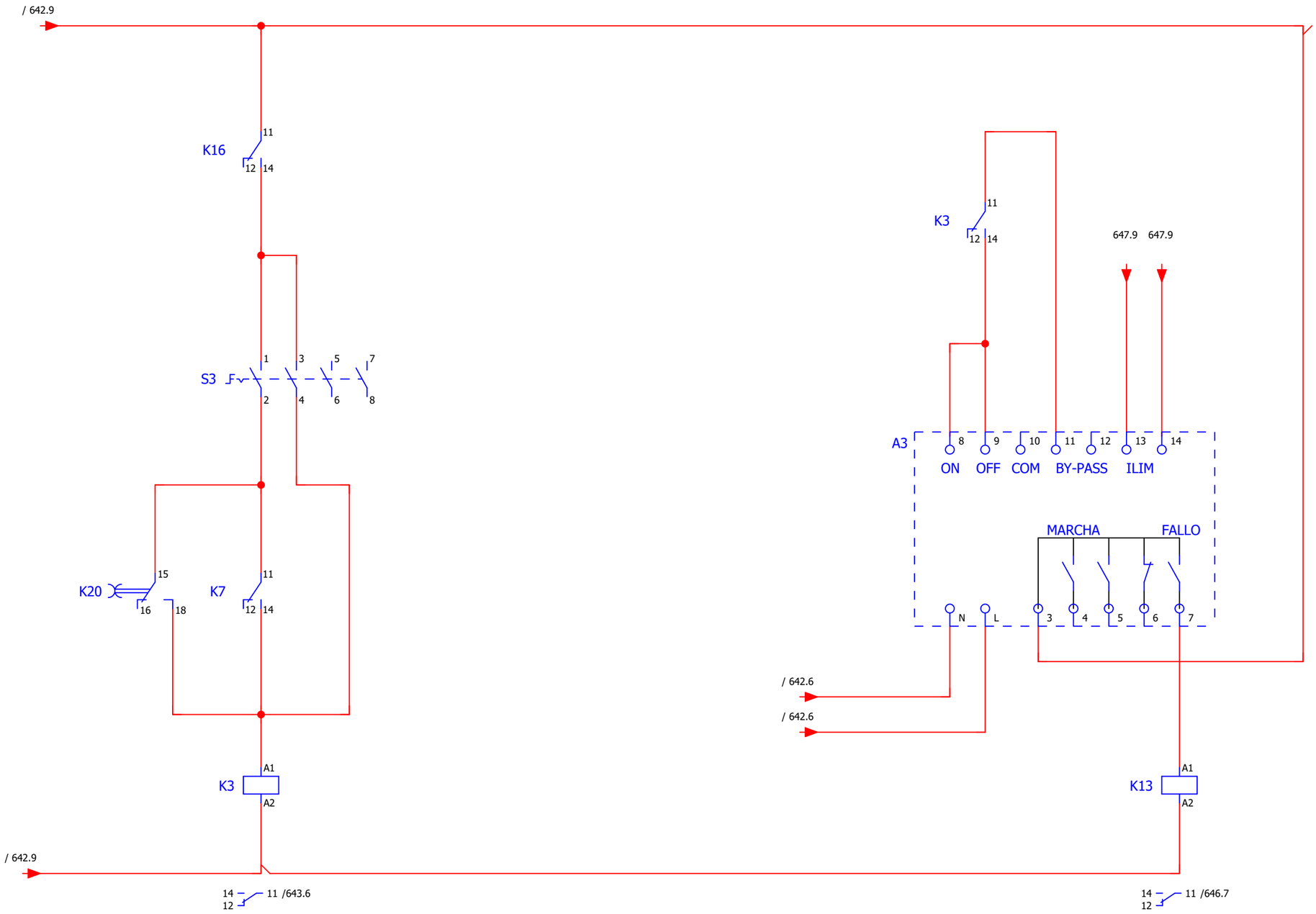

MANDO BOMBA 3

REV.	CLASE DE MODIFICACION	FECHA	NOMBRE	COMP	OBRA
A	PRIMERA EMISIÓN	JUN 24	BIR		

BERRIKUSPENAK / REVISIONES

AHOLKULARIA / CONSULTOR
CAF TURNKEY ENGINEERING

INGENIARI EGILEA
INGENIERO AUTOR
Colegiado Nº 4534

AHOLKULARIAREN ERREFERENTZIA
REFERENCIA CONSULTOR
TTE-II-21004ETS-IEE643

ERREFENTZIA
REFERENCIA
MDIAG-22-643 -A

EUSKO JAURLARITZA GOBIERNO VASCO
EKONOMIAREN GARAPEN ETA AZPIEGITURA SAILA
DEPARTAMENTO DE DESARROLLO ECONÓMICO E INFRAESTRUCTURAS

euskal trenbide sarea
PROIEKTUAREN IKUSKAPENA ETA ZUZENDARITZA
INSPECCION Y DIRECCION DEL PROYECTO

ESKALA ORIGINALA
ESCALA ORIGINAL
SE
EN DIN A1

ESKALA GRAFIKOA
ESCALA GRAFICA

PROIEKTUAREN IZENBURUA
TITULO DEL PROYECTO
ALTZA-GALTZARABORDA TARTEKO INSTALAZIO ELEKTRIKOEN ETA EKIPOEN PROIEKTUA
PROYECTO DE INSTALACIONES ELÉCTRICAS Y EQUIPOS DEL TRAMO DE ALTZA - GALTZARABORDA

PLANOAREN IZENBURUA
TITULO DEL PLANO
ESTACION PASAIA
POZO DE BOMBEO 3 BOMBAS
ESQUEMA_5

PLANO ZK./ N. PLANO
643

ORRIA / HOJA
643/ 668

0	1	2	3	4	5	6	7	8	9

OHARRAK:
NOTAS:

PROTECCIÓN DE BOMBAS POR MINICAS

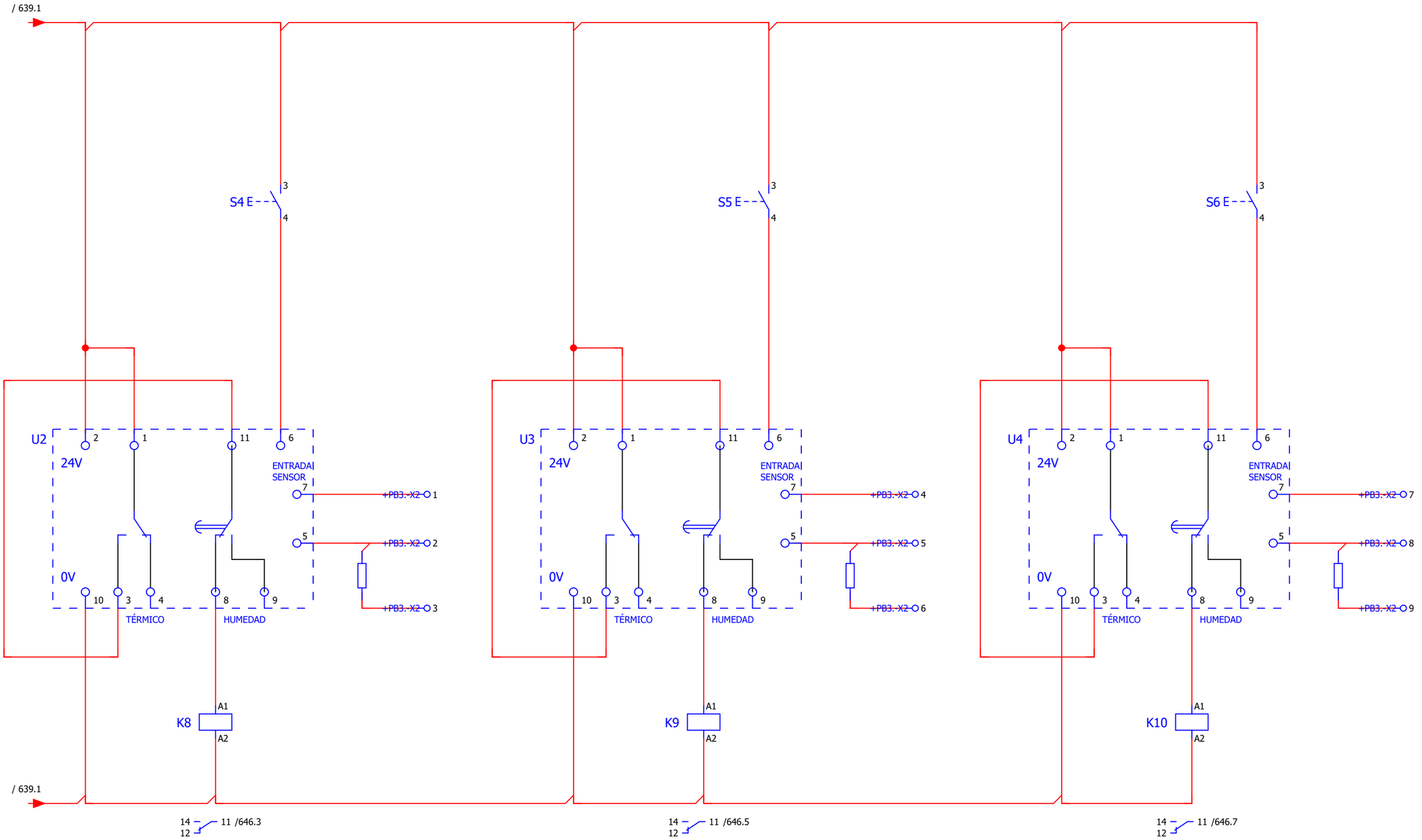

BOMBA 1 | BOMBA 2 | BOMBA 3

REV.	CLASE DE MODIFICACION	FECHA	NOMBRE	COMP	OBRA
A	PRIMERA EMISIÓN	JUN 24	BIR		

BERRIKUSPENAK / REVISIONES

AHOLKULARIA / CONSULTOR
CAF TURNKEY ENGINEERING

INGENIARI EGILEA
INGENIERO AUTOR
Colegiado Nº 4534

AHOLKULARIAREN ERREFERENTZIA
REFERENCIA CONSULTOR
TTE-II-21004ETS-IEE644

ERREFENTZIA
REFERENCIA
MDIAG-22-644 -A

EUSKO JAURLARITZA GOBIERNO VASCO
EKONOMIAREN GARAPEN ETA AZPIEGITURA SAILA
DEPARTAMENTO DE DESARROLLO ECONÓMICO E INFRAESTRUCTURAS

euskal trenbide sarea
PROIEKTUAREN IKUSKAPENA ETA ZUZENDARITZA
INSPECCION Y DIRECCION DEL PROYECTO

ESKALA ORIGINALA
ESCALA ORIGINAL
SE
EN DIN A1

ESKALA GRAFIKOA
ESCALA GRAFICA

PROIEKTUAREN IZENBURUA
TITULO DEL PROYECTO
ALTZA-GALTZARABORDA TARTEKO INSTALAZIO ELEKTRIKOEN ETA EKIPOEN PROIEKTUA
PROYECTO DE INSTALACIONES ELÉCTRICAS Y EQUIPOS DEL TRAMO DE ALTZA - GALTZARABORDA

PLANOAREN IZENBURUA
TITULO DEL PLANO
ESTACION PASAIA
POZO DE BOMBEO 3 BOMBAS
ESQUEMA_6

PLANO ZK./ N. PLANO
644

ORRIA / HOJA
644/ 668

0	1	2	3	4	5	6	7	8	9

OHARRAK:
NOTAS:

ALARMA NIVEL

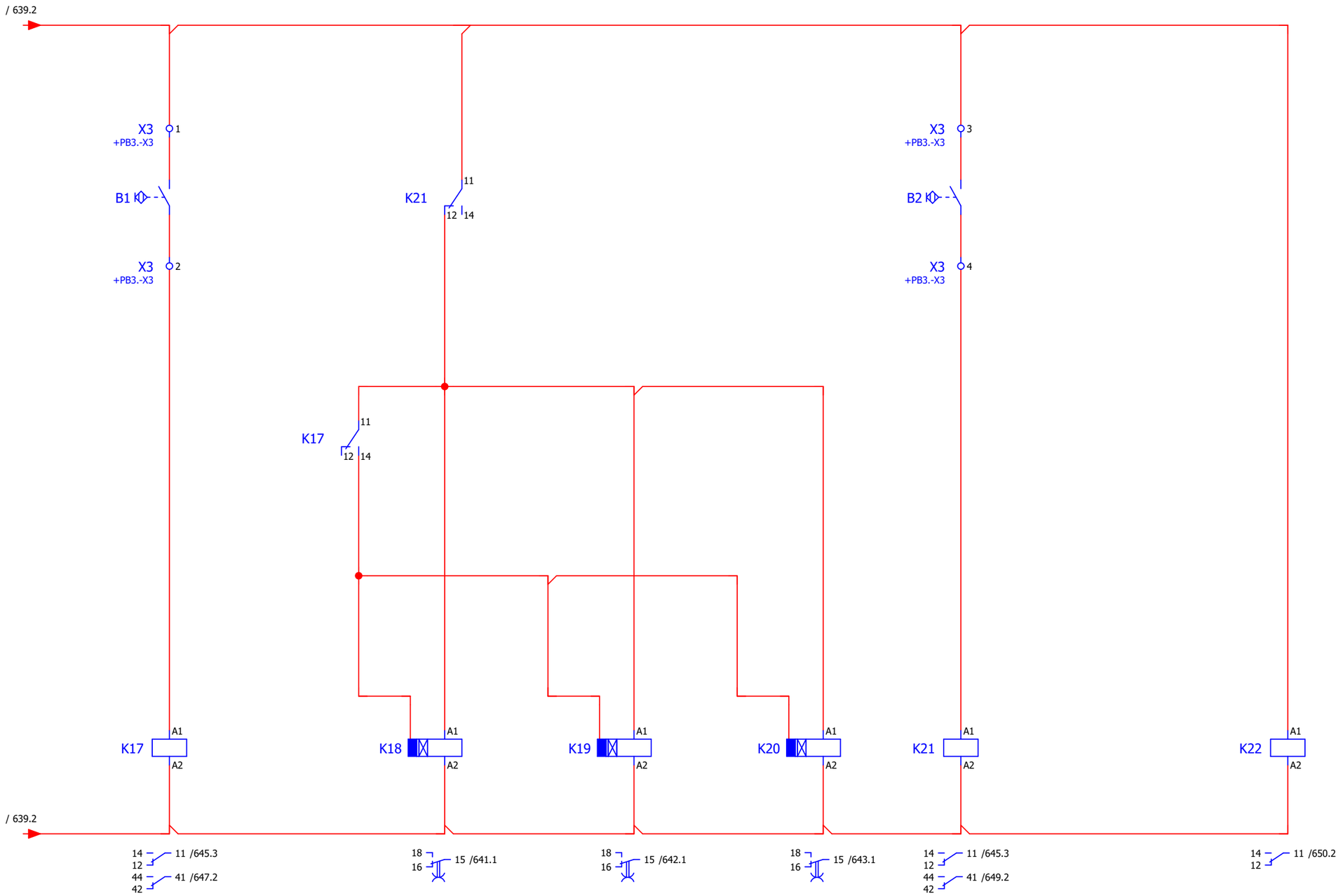

NIVEL ALTO	B1-2-3	NIVEL BAJO	EN TENSIÓN

REV.	CLASE DE MODIFICACION	FECHA	NOMBRE	COMP	OBRA
A	PRIMERA EMISIÓN	JUN 24	BIR		

BERRIKUSPENAK / REVISIONES

AHOLKULARIA/ CONSULTOR
CAF TURNKEY ENGINEERING

INGENIARI EGILEA
INGENIERO AUTOR
Colegiado Nº 4534

AHOLKULARIAREN ERREFERENTZIA
REFERENCIA CONSULTOR
TTE-II-21004ETS-IEE645

ERREFENTZIA
REFERENCIA
MDIAG-22-645 -A

EUSKO JAURLARITZA GOBIERNO VASCO
EKONOMIAREN GARAPEN ETA AZPIEGITURA SAILA
DEPARTAMENTO DE DESARROLLO ECONÓMICO E INFRAESTRUCTURAS

euskal trenbide sarea
PROIEKTUAREN IKUSKAPENA ETA ZUZENDARITZA
INSPECCION Y DIRECCION DEL PROYECTO

ESKALA ORIGINALA
ESCALA ORIGINAL
SE
EN DIN A1

ESKALA GRAFIKOA
ESCALA GRAFICA

PROIEKTUAREN IZENBURUA
TITULO DEL PROYECTO
ALTZA-GALTZARABORDA TARTEKO INSTALAZIO ELEKTRIKOEN ETA EKIPOEN PROIEKTUA
PROYECTO DE INSTALACIONES ELÉCTRICAS Y EQUIPOS DEL TRAMO DE ALTZA - GALTZARABORDA

PLANOAREN IZENBURUA
TITULO DEL PLANO
ESTACION PASAIA
POZO DE BOMBEO 3 BOMBAS
ESQUEMA_7

PLANO ZK./ N. PLANO
645

ORRIA / HOJA
645/ 668

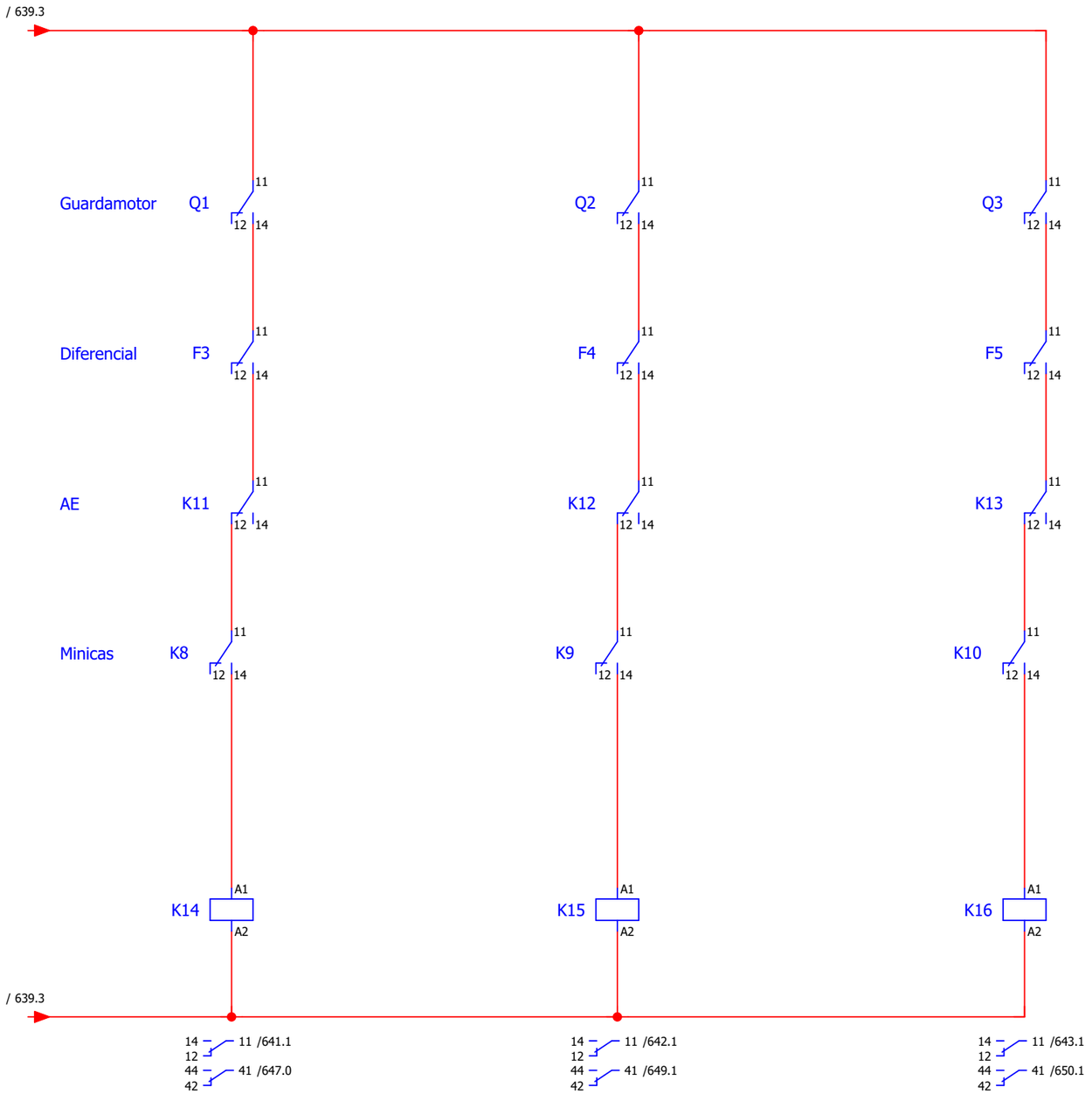

BOMBA 1 | BOMBA 2 | BOMBA 3

OHARRAK:
NOTAS:

REV.	CLASE DE MODIFICACION	FECHA	NOMBRE	COMP	OBRA
A	PRIMERA EMISIÓN	JUN 24	BIR		

BERRIKUSPENAK / REVISIONES

AHOLKULARIA / CONSULTOR
CAF TURNKEY ENGINEERING

INGENIARI EGILEA
INGENIERO AUTOR
Colegiado Nº 4534

AHOLKULARIAREN ERREFERENTZIA
REFERENCIA CONSULTOR
TTE-II-21004ETS-IEE646

ERREFENTZIA
REFERENCIA
MDIAG-22-646 -A

EUSKO JAURLARITZA GOBIERNO VASCO
EKONOMIAREN GARAPEN ETA AZPIEGITURA SAILA
DEPARTAMENTO DE DESARROLLO ECONÓMICO E INFRAESTRUCTURAS

etS euskal trenbide sarea
PROIEKTUAREN IKUSKAPENA ETA ZUZENDARITZA
INSPECCION Y DIRECCION DEL PROYECTO

ESKALA ORIGINALA
ESCALA ORIGINAL
SE
EN DIN A1

ESKALA GRAFIKOA
ESCALA GRAFICA

PROIEKTUAREN IZENBURUA
TITULO DEL PROYECTO
ALTZA-GALTZARABORDA TARTEKO INSTALAZIO ELEKTRIKOEN ETA EKIPOEN PROIEKTUA
PROYECTO DE INSTALACIONES ELÉCTRICAS Y EQUIPOS DEL TRAMO DE ALTZA - GALTZARABORDA

PLANOAREN IZENBURUA
TITULO DEL PLANO
ESTACION PASAIA
POZO DE BOMBEO 3 BOMBAS
ESQUEMA_8

PLANO ZK./ N. PLANO
646

ORRIA / HOJA
646/ 668

0	1	2	3	4	5	6	7	8	9

OHARRAK:
NOTAS:

BOMBA 1

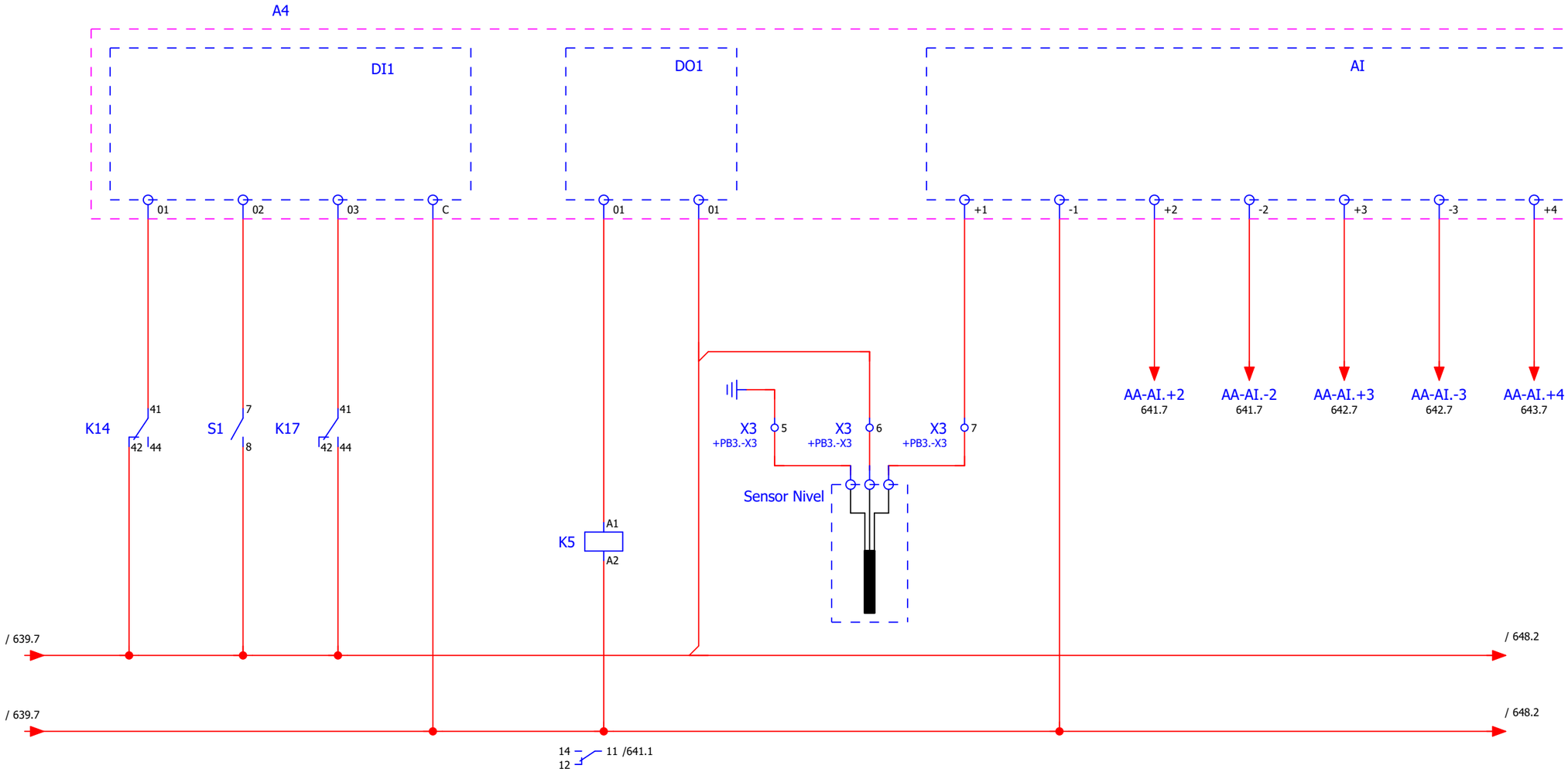

FALLO	POS. 0	NIVEL ALTO	MARCHA	Sensor de nivel	ILIM B1	ILIM B2

A	PRIMERA EMISIÓN	JUN 24	BIR			
REV.	**CLASE DE MODIFICACION**	**FECHA**	**NOMBRE**	**COMP**	**OBRA**	

BERRIKUSPENAK / REVISIONES

AHOLKULARIA / CONSULTOR
CAF TURNKEY ENGINEERING

INGENIARI EGILEA
INGENIERO AUTOR

AHOLKULARIAREN ERREFERENTZIA
REFERENCIA CONSULTOR
TTE-II-21004ETS-IEE647

ERREFENTZIA
REFERENCIA
MDIAG-22-647 -A

EUSKO JAURLARITZA GOBIERNO VASCO
EKONOMIAREN GARAPEN ETA AZPIEGITURA SAILA
DEPARTAMENTO DE DESARROLLO ECONÓMICO E INFRAESTRUCTURAS

euskal trenbide sarea
PROIEKTUAREN IKUSKAPENA ETA ZUZENDARITZA
INSPECCION Y DIRECCION DEL PROYECTO

ESKALA ORIGINALA
ESCALA ORIGINAL
SE
EN DIN A1

ESKALA GRAFIKOA
ESCALA GRAFICA

PROIEKTUAREN IZENBURUA
TITULO DEL PROYECTO
ALTZA-GALTZARABORDA TARTEKO INSTALAZIO ELEKTRIKOEN ETA EKIPOEN PROIEKTUA
PROYECTO DE INSTALACIONES ELÉCTRICAS Y EQUIPOS DEL TRAMO DE ALTZA - GALTZARABORDA

PLANOAREN IZENBURUA
TITULO DEL PLANO
ESTACION PASAIA
POZO DE BOMBEO 3 BOMBAS
ESQUEMA_9

PLANO ZK./ N. PLANO
647

ORRIA / HOJA
647/ 668

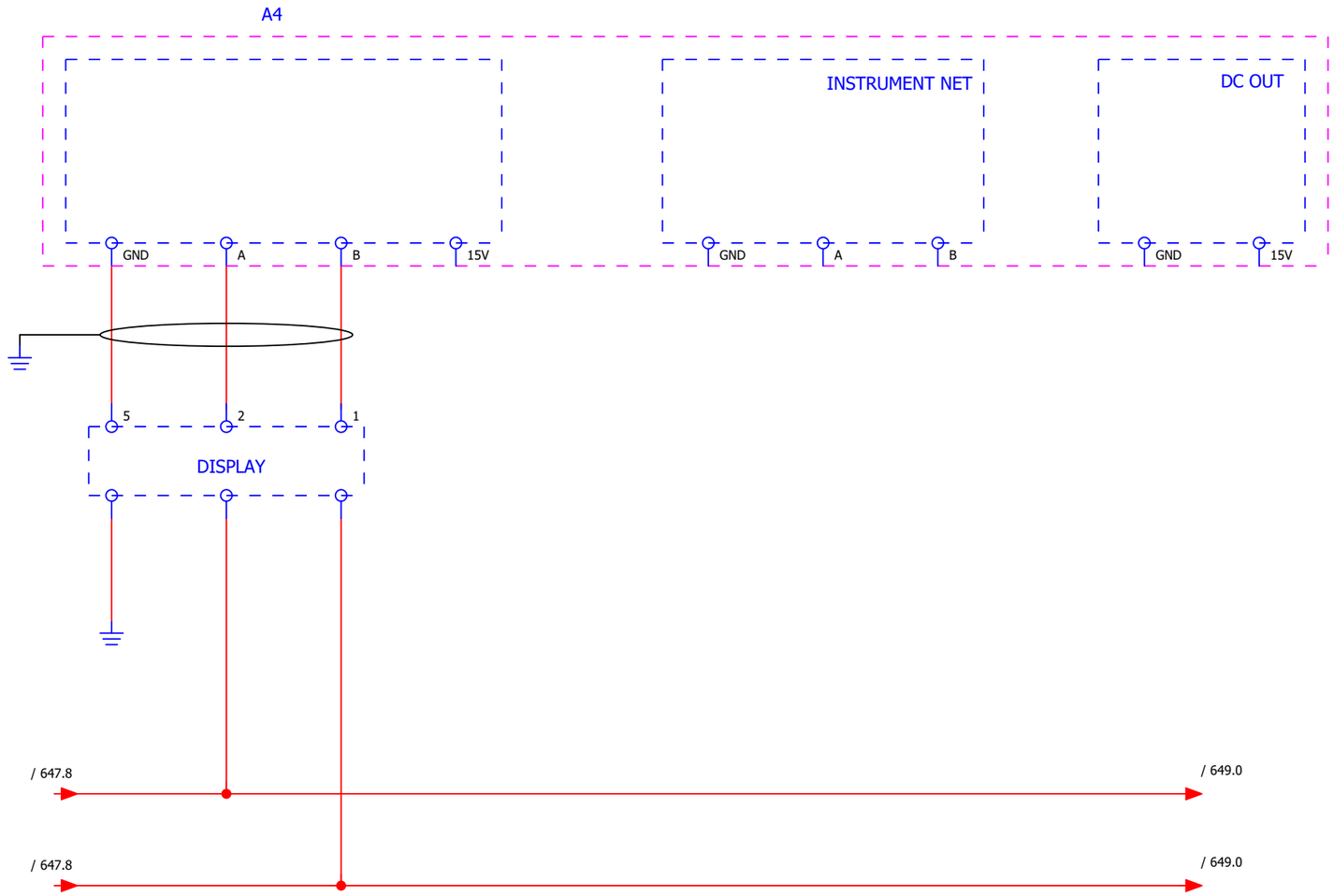

DISPLAY

OHARRAK:
NOTAS:

REV.	CLASE DE MODIFICACION	FECHA	NOMBRE	COMP	OBRA
A	PRIMERA EMISIÓN	JUN 24	BIR		

BERRIKUSPENAK / REVISIONES

AHOLKULARIA / CONSULTOR
CAF TURNKEY ENGINEERING

INGENIARI EGILEA
INGENIERO AUTOR
Colegiado Nº 4534

AHOLKULARIAREN ERREFERENTZIA
REFERENCIA CONSULTOR
TTE-II-21004ETS-IEE648

ERREFENTZIA
REFERENCIA
MDIAG-22-648 -A

EUSKO JAURLARITZA GOBIERNO VASCO
EKONOMIAREN GARAPEN ETA AZPIEGITURA SAILA
DEPARTAMENTO DE DESARROLLO ECONÓMICO E INFRAESTRUCTURAS

etS euskal trenbide sarea
PROIEKTUAREN IKUSKAPENA ETA ZUZENDARITZA
INSPECCION Y DIRECCION DEL PROYECTO

ESKALA ORIGINALA
ESCALA ORIGINAL
SE
EN DIN A1

ESKALA GRAFIKOA
ESCALA GRAFICA

PROIEKTUAREN IZENBURUA
TITULO DEL PROYECTO
ALTZA-GALTZARABORDA TARTEKO INSTALAZIO ELEKTRIKOEN ETA EKIPOEN PROIEKTUA
PROYECTO DE INSTALACIONES ELÉCTRICAS Y EQUIPOS DEL TRAMO DE ALTZA - GALTZARABORDA

PLANOAREN IZENBURUA
TITULO DEL PLANO
ESTACION PASAIA
POZO DE BOMBEO 3 BOMBAS
ESQUEMA_10

PLANO ZK./ N. PLANO
648

ORRIA / HOJA
648/ 668

0	1	2	3	4	5	6	7	8	9

OHARRAK:
NOTAS:

BOMBA 2

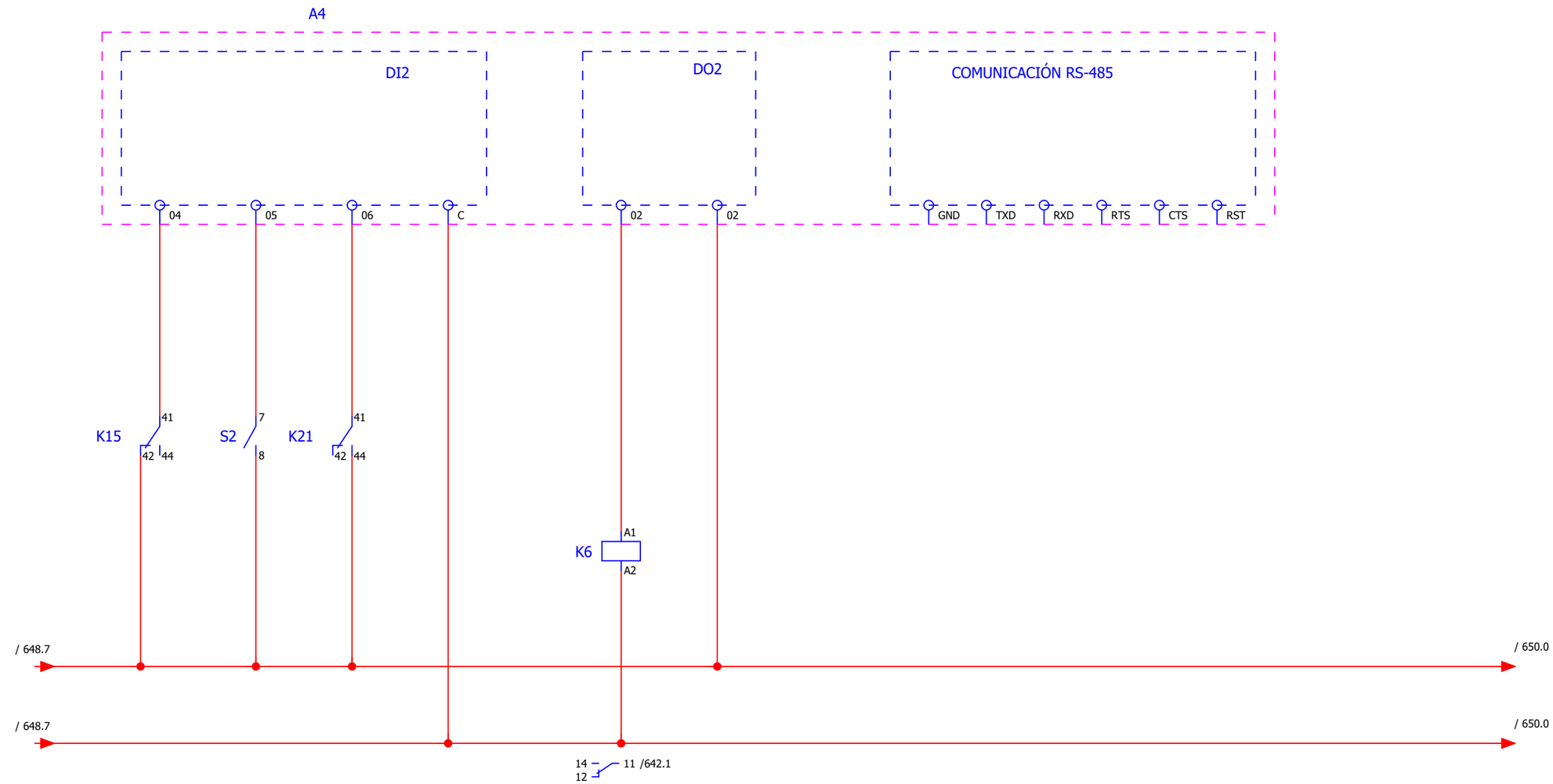

FALLO	POS. 0	NIVEL BAJO	MARCHA

REV.	CLASE DE MODIFICACION	FECHA	NOMBRE	COMP	OBRA
A	PRIMERA EMISIÓN	JUN 24	BIR		

BERRIKUSPENAK / REVISIONES

AHOLKULARIA / CONSULTOR
CAF TURNKEY ENGINEERING

INGENIARI EGILEA
INGENIERO AUTOR
Colegiado Nº 4534

AHOLKULARIAREN ERREFERENTZIA
REFERENCIA CONSULTOR
TTE-II-21004ETS-IEE649

ERREFENTZIA
REFERENCIA
MDIAG-22-649 -A

EUSKO JAURLARITZA GOBIERNO VASCO
EKONOMIAREN GARAPEN ETA AZPIEGITURA SAILA
DEPARTAMENTO DE DESARROLLO ECONÓMICO E INFRAESTRUCTURAS

euskal trenbide sarea
PROIEKTUAREN IKUSKAPENA ETA ZUZENDARITZA
INSPECCION Y DIRECCION DEL PROYECTO

ESKALA ORIGINALA
ESCALA ORIGINAL
SE
EN DIN A1

ESKALA GRAFIKOA
ESCALA GRAFICA

PROIEKTUAREN IZENBURUA
TITULO DEL PROYECTO
ALTZA-GALTZARABORDA TARTEKO INSTALAZIO ELEKTRIKOEN ETA EKIPOEN PROIEKTUA
PROYECTO DE INSTALACIONES ELÉCTRICAS Y EQUIPOS DEL TRAMO DE ALTZA - GALTZARABORDA

PLANOAREN IZENBURUA
TITULO DEL PLANO
ESTACION PASAIA
POZO DE BOMBEO 3 BOMBAS
ESQUEMA_11

PLANO ZK./ N. PLANO
649

ORRIA / HOJA
649/ 668

0	1	2	3	4	5	6	7	8	9

OHARRAK:
NOTAS:

BOMBA 3

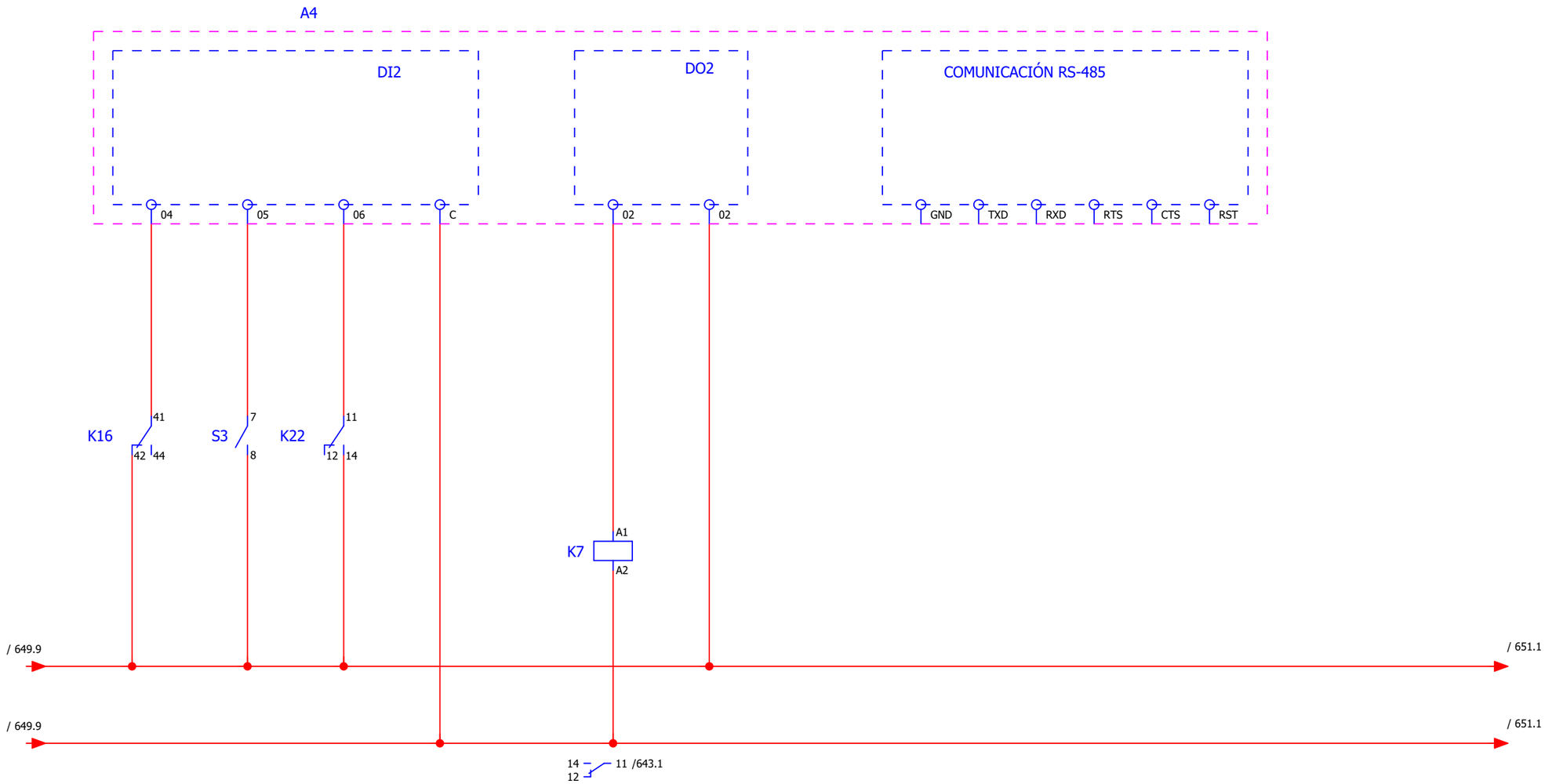

FALLO	POS. 0	FALLO ALIM.	MARCHA

REV.	CLASE DE MODIFICACION	FECHA	NOMBRE	COMP	OBRA
A	PRIMERA EMISIÓN	JUN 24	BIR		

BERRIKUSPENAK / REVISIONES

AHOLKULARIA / CONSULTOR
CAF TURNKEY ENGINEERING

INGENIARI EGILEA
INGENIERO AUTOR
Colegiado Nº 4534

AHOLKULARIAREN ERREFERENTZIA
REFERENCIA CONSULTOR
TTE-II-21004ETS-IEE650

ERREFENTZIA
REFERENCIA
MDIAG-22-650 -A

EUSKO JAURLARITZA GOBIERNO VASCO
EKONOMIAREN GARAPEN ETA AZPIEGITURA SAILA
DEPARTAMENTO DE DESARROLLO ECONÓMICO E INFRAESTRUCTURAS

etS euskal trenbide sarea
PROIEKTUAREN IKUSKAPENA ETA ZUZENDARITZA
INSPECCION Y DIRECCION DEL PROYECTO

ESKALA ORIGINALA
ESCALA ORIGINAL
SE
EN DIN A1

ESKALA GRAFIKOA
ESCALA GRAFICA

PROIEKTUAREN IZENBURUA
TITULO DEL PROYECTO
ALTZA-GALTZARABORDA TARTEKO INSTALAZIO ELEKTRIKOEN ETA EKIPOEN PROIEKTUA
PROYECTO DE INSTALACIONES ELÉCTRICAS Y EQUIPOS DEL TRAMO DE ALTZA - GALTZARABORDA

PLANOAREN IZENBURUA
TITULO DEL PLANO
ESTACION PASAIA
POZO DE BOMBEO 3 BOMBAS
ESQUEMA_12

PLANO ZK./ N. PLANO
650

ORRIA / HOJA
650/ 668

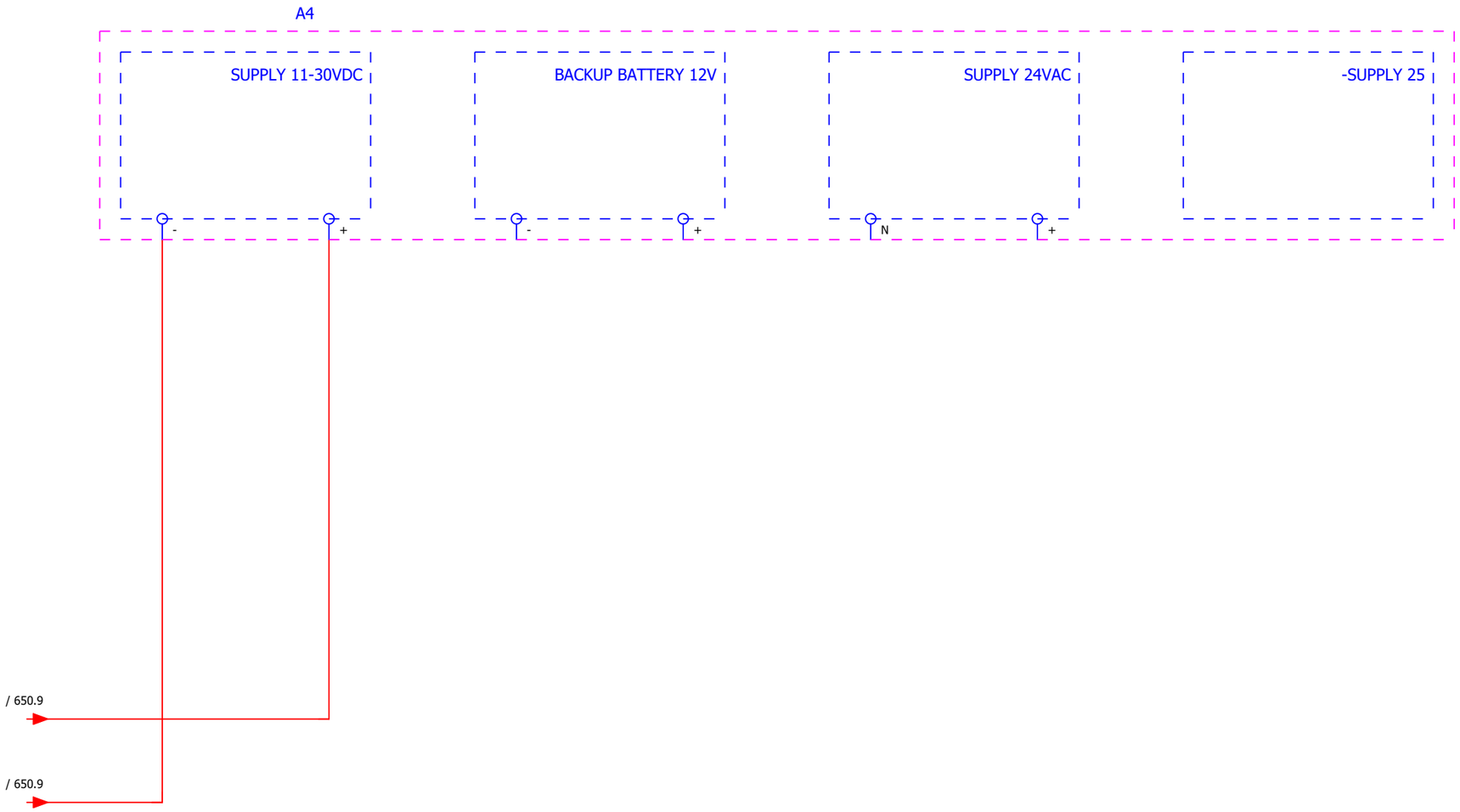

VOEDING 24 VDC

VOEDING 24 VAC

OHARRAK:
NOTAS:

REV.	CLASE DE MODIFICACION	FECHA	NOMBRE	COMP	OBRA
A	PRIMERA EMISIÓN	JUN 24	BIR		

BERRIKUSPENAK / REVISIONES

AHOLKULARIA / CONSULTOR
CAF TURNKEY ENGINEERING

INGENIARI EGILEA
INGENIERO AUTOR
Colegiado Nº 4534

AHOLKULARIAREN ERREFERENTZIA
REFERENCIA CONSULTOR
TTE-II-21004ETS-IEE651

ERREFENTZIA
REFERENCIA
MDIAG-22-651 -A

EUSKO JAURLARITZA GOBIERNO VASCO
EKONOMIAREN GARAPEN ETA AZPIEGITURA SAILA
DEPARTAMENTO DE DESARROLLO ECONÓMICO E INFRAESTRUCTURAS

euskal trenbide sarea
PROIEKTUAREN IKUSKAPENA ETA ZUZENDARITZA
INSPECCION Y DIRECCION DEL PROYECTO

ESKALA ORIGINALA
ESCALA ORIGINAL
SE
EN DIN A1

ESKALA GRAFIKOA
ESCALA GRAFICA

PROIEKTUAREN IZENBURUA
TITULO DEL PROYECTO
ALTZA-GALTZARABORDA TARTEKO INSTALAZIO ELEKTRIKOEN ETA EKIPOEN PROIEKTUA
PROYECTO DE INSTALACIONES ELÉCTRICAS Y EQUIPOS DEL TRAMO DE ALTZA - GALTZARABORDA

PLANOAREN IZENBURUA
TITULO DEL PLANO
ESTACION PASAIA
POZO DE BOMBEO 3 BOMBAS
ESQUEMA_13

PLANO ZK./ N. PLANO
651

ORRIA / HOJA
651/ 668

0	1	2	3	4	5	6	7	8	9

OHARRAK:
NOTAS:

Plano de bornes

Regleta +PB3.-X0

| | | |

0	1	2	3	4	5	6	7	8	9

OHARRAK:
NOTAS:

Plano de bornes

Regleta

| Nombre de cable | | |

0	1	2	3	4	5	6	7	8	9

OHARRAK:
NOTAS:

Plano de bornes

Regleta +PB3.-X1

Nombre de cable																																			
Punto de conexión	U1	V1	W1	U1	V1	W1	U1	V1	W1																										
Designación de destino	-M2	-M2	-M2	-M3	-M3	-M3	-M4	-M4	-M4																										
Puente	-	-	-	-	-	-	-	-	-																										
Borne	1	2	3	4	5	6	7	8	9																										
Punto de conexión																																			
Designación de destino	-A1	-A1	-A1	-A2	-A2	-A2	-A3	-A3	-A3																										
Nombre de cable																																			

A	PRIMERA EMISIÓN	JUN 24	BIR		
REV.	**CLASE DE MODIFICACION**	**FECHA**	**NOMBRE**	**COMP**	**OBRA**

BERRIKUSPENAK / REVISIONES

AHOLKULARIA / CONSULTOR
CAF TURNKEY ENGINEERING

INGENIARI EGILEA
INGENIERO AUTOR
Colegiado Nº 4534

AHOLKULARIAREN ERREFERENTZIA
REFERENCIA CONSULTOR
TTE-II-21004ETS-IEE654

ERREFENTZIA
REFERENCIA
MDIAG-22-654 -A

EUSKO JAURLARITZA GOBIERNO VASCO
EKONOMIAREN GARAPEN ETA AZPIEGITURA SAILA
DEPARTAMENTO DE DESARROLLO ECONÓMICO E INFRAESTRUCTURAS

etS euskal trenbide sarea
PROIEKTUAREN IKUSKAPENA ETA ZUZENDARITZA
INSPECCION Y DIRECCION DEL PROYECTO

ESKALA ORIGINALA
ESCALA ORIGINAL
SE
EN DIN A1

ESKALA GRAFIKOA
ESCALA GRAFICA

PROIEKTUAREN IZENBURUA
TITULO DEL PROYECTO
ALTZA-GALTZARABORDA TARTEKO INSTALAZIO ELEKTRIKOEN ETA EKIPOEN PROIEKTUA
PROYECTO DE INSTALACIONES ELÉCTRICAS Y EQUIPOS DEL TRAMO DE ALTZA - GALTZARABORDA

PLANOAREN IZENBURUA
TITULO DEL PLANO
ESTACION PASAIA
POZO DE BOMBEO 3 BOMBAS
BORNERO DE FUERZA

PLANO ZK./ N. PLANO
654

ORRIA / HOJA
654/ 668

Plano de bornes

Regleta +PB3.-X2

| | | |

Plano de bornes

Regleta +PB3.-X3

| Nombre de cable | | |

Plano de bornes

Regleta +PB3.-X24VAC

| | | |

0	1	2	3	4	5	6	7	8	9

OHARRAK:
NOTAS:

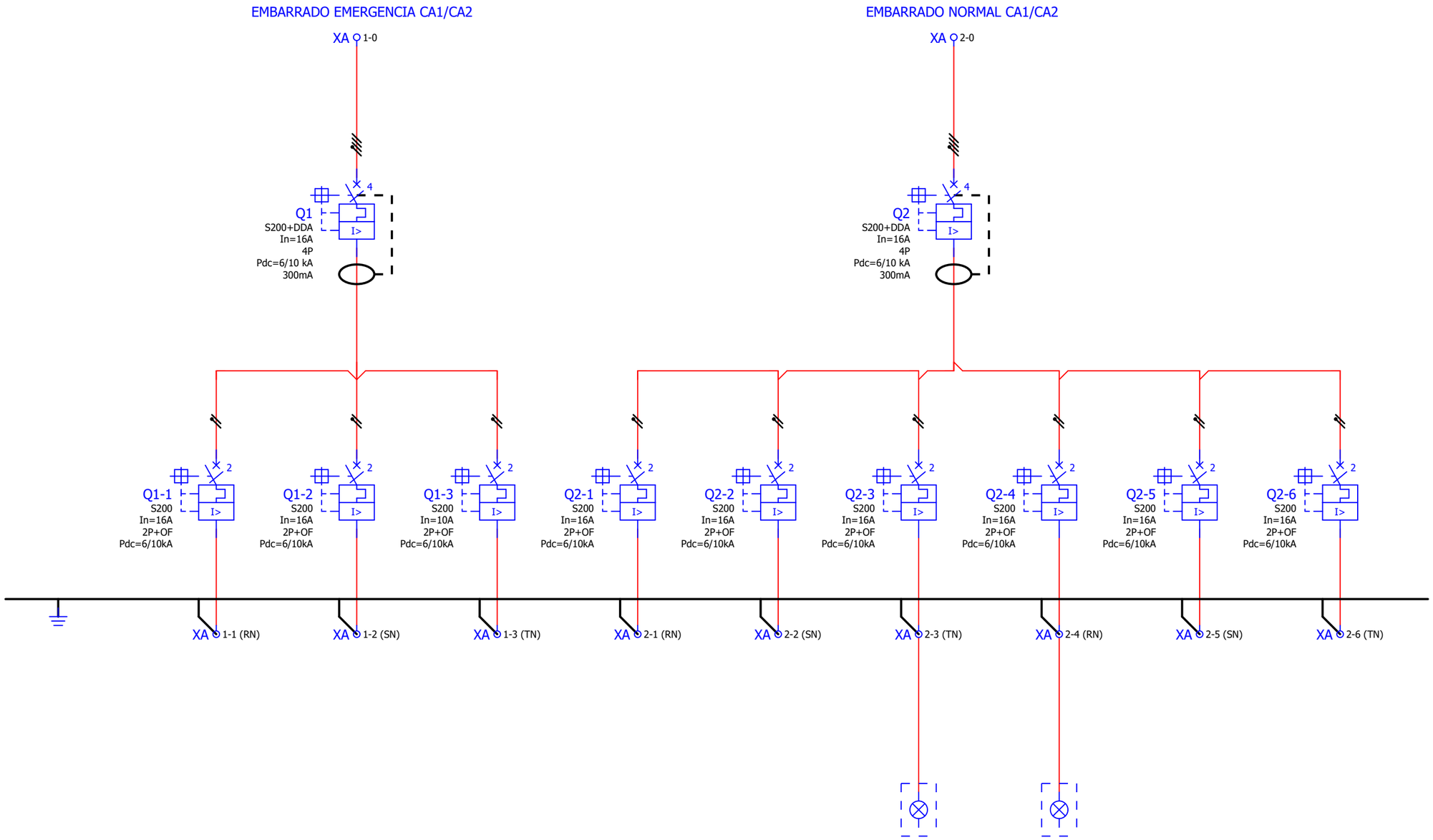

ENCHUFES	Reserva	Reserva	AIRE ACONDICIONADO	ENCHUFES	ALUMBRADO	ALUMB. EMERG/ EVAC	Reserva	Reserva

EMBARRADO ALIMENTACIÓN EMERGENCIA DESDE CA1/CA2

EMBARRADO ALIMENTACIÓN NORMAL DESDE CA1/CA2

REV.	CLASE DE MODIFICACION	FECHA	NOMBRE	COMP	OBRA
A	PRIMERA EMISIÓN	JUN 24	BIR		

BERRIKUSPENAK / REVISIONES

AHOLKULARIA / CONSULTOR
CAF TURNKEY ENGINEERING

INGENIARI EGILEA
INGENIERO AUTOR
Colegiado Nº 4534

AHOLKULARIAREN ERREFERENTZIA
REFERENCIA CONSULTOR
TTE-II-21004ETS-IEE658

ERREFENTZIA
REFERENCIA
MDIAG-22-658 -A

EUSKO JAURLARITZA GOBIERNO VASCO
EKONOMIAREN GARAPEN ETA AZPIEGITURA SAILA
DEPARTAMENTO DE DESARROLLO ECONÓMICO E INFRAESTRUCTURAS

euskal trenbide sarea
PROIEKTUAREN IKUSKAPENA ETA ZUZENDARITZA
INSPECCION Y DIRECCION DEL PROYECTO

ESKALA ORIGINALA
ESCALA ORIGINAL
SE
EN DIN A1

ESKALA GRAFIKOA
ESCALA GRAFICA

PROIEKTUAREN IZENBURUA
TITULO DEL PROYECTO
ALTZA-GALTZARABORDA TARTEKO INSTALAZIO ELEKTRIKOEN ETA EKIPOEN PROIEKTUA
PROYECTO DE INSTALACIONES ELÉCTRICAS Y EQUIPOS DEL TRAMO DE ALTZA - GALTZARABORDA

PLANOAREN IZENBURUA
TITULO DEL PLANO
ESTACION PASAIA
CUADRO EUSKOTREN
ESQUEMA UNIFILAR_1

PLANO ZK./ N. PLANO
658

ORRIA / HOJA
658/ 668

0	1	2	3	4	5	6	7	8	9

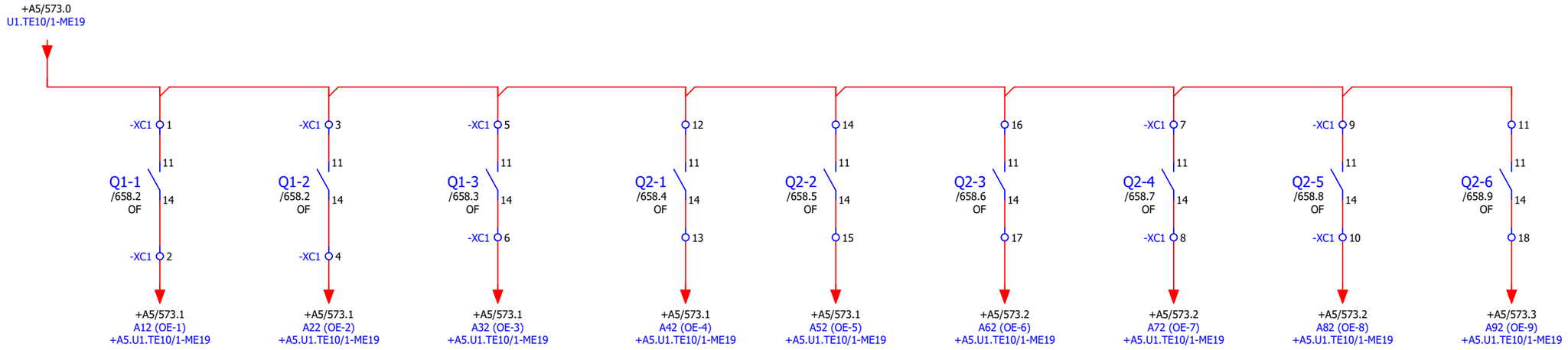

Disp. Interrup. Enchufes | Reserva | Reserva | Disp. Interrup. Aire Acondicionado | Disp. Interrup. Enchufes | Disp. Interrup. Alumbrado | Disp. Interrup. Alumbrado Emergencia Evacuacion | Reserva | Reserva

EMBARRADO ALIMENTACIÓN EMERGENCIA DESDE CA1/CA2

EMBARRADO ALIMENTACIÓN NORMAL DESDE CA1/CA2

OHARRAK:
NOTAS:

REV.	CLASE DE MODIFICACION	FECHA	NOMBRE	COMP	OBRA
A	PRIMERA EMISIÓN	JUN 24	BIR		

BERRIKUSPENAK / REVISIONES

AHOLKULARIA / CONSULTOR
CAF TURNKEY ENGINEERING

INGENIARI EGILEA
INGENIERO AUTOR
Colegiado Nº 4534

AHOLKULARIAREN ERREFERENTZIA
REFERENCIA CONSULTOR
TTE-II-21004ETS-IEE659

ERREFENTZIA
REFERENCIA
MDIAG-22-659 -A

EUSKO JAURLARITZA GOBIERNO VASCO
EKONOMIAREN GARAPEN ETA AZPIEGITURA SAILA
DEPARTAMENTO DE DESARROLLO ECONÓMICO E INFRAESTRUCTURAS

etS euskal trenbide sarea
PROIEKTUAREN IKUSKAPENA ETA ZUZENDARITZA
INSPECCION Y DIRECCION DEL PROYECTO

ESKALA ORIGINALA
ESCALA ORIGINAL
SE
EN DIN A1

ESKALA GRAFIKOA
ESCALA GRAFICA

PROIEKTUAREN IZENBURUA
TITULO DEL PROYECTO
ALTZA-GALTZARABORDA TARTEKO INSTALAZIO ELEKTRIKOEN ETA EKIPOEN PROIEKTUA
PROYECTO DE INSTALACIONES ELÉCTRICAS Y EQUIPOS DEL TRAMO DE ALTZA - GALTZARABORDA

PLANOAREN IZENBURUA
TITULO DEL PLANO
ESTACION PASAIA
CUADRO EUSKOTREN
ESQUEMA DE CONTROL

PLANO ZK./ N. PLANO
659

ORRIA / HOJA
659/ 668

0	1	2	3	4	5	6	7	8	9

OHARRAK:
NOTAS:

EMBARRADO ALIMENTACIÓN EMERGENCIA

+A2.C1-XA1:69

XA 2-0

Q0
Seccionador
In=25A
4P
Pdc=6/10 kA

Q1
In=25A
2P
Pdc=6/10 kA
300mA

Q2
S200+DA
In=25A
4P
Pdc=6/10 kA
300mA

Q1-1
S200
In=10A
2P
Pdc=6/10kA

Q1-2
S200
In=10A
2P
Pdc=6/10kA

Q1-3
S200
In=16A
2P
Pdc=6/10kA

Q2-1
S200
In=32A
2P
Pdc=6/10kA

Q2-2
S200
In=20A
2P
Pdc=6/10kA

Q2-3
S200
In=32A
2P
Pdc=6/10kA

Q2-4
S200
In=32A
2P
Pdc=6/10kA

XA 1-1 (RN)

XA 1-2 (RN)

XA 1-3 (RN)

XA 2-1 (SN)

XA 2-2 (TN)

XA 2-3 (RN)

XA 2-4 (SN)

EMBARRADO SAI SEÑ & COMS

XA 1-0

Q3
S200+DA
In=16A
2P
Pdc=6/10 kA
300mA

Q3-1
S200
In=16A
2P
Pdc=6/10kA

Q3-2
S200
In=16A
2P
Pdc=6/10kA

XA 3-1

XA 3-2

ALUMB. NORMAL	ALUMB EVAC./ EMERGENCIA	ENCHUFES	COMS TETRA ITELAZPI	OPERADORES	GOBIERNO INTERIOR	Reserva		TOMA CUADRO TETRA	Reserva

EMBARRADO ALIMENTACIÓN EMERGENCIA DESDE CGBT

EMBARRADO ESENCIAL
DESDE SAI SEÑALIZACIÓN Y COMUNICACIONES

REV.	CLASE DE MODIFICACION	FECHA	NOMBRE	COMP	OBRA
A	PRIMERA EMISIÓN	JUN 24	BIR		

BERRIKUSPENAK / REVISIONES

AHOLKULARIA / CONSULTOR
CAF TURNKEY ENGINEERING

INGENIARI EGILEA
INGENIERO AUTOR
Colegiado Nº 4534

AHOLKULARIAREN ERREFERENTZIA
REFERENCIA CONSULTOR
TTE-II-21004ETS-IEE660

ERREFENTZIA
REFERENCIA
MDIAG-22-660 -A

EUSKO JAURLARITZA GOBIERNO VASCO
EKONOMIAREN GARAPEN ETA AZPIEGITURA SAILA
DEPARTAMENTO DE DESARROLLO ECONÓMICO E INFRAESTRUCTURAS

euskal trenbide sarea
PROIEKTUAREN IKUSKAPENA ETA ZUZENDARITZA
INSPECCION Y DIRECCION DEL PROYECTO

ESKALA ORIGINALA
ESCALA ORIGINAL
SE
EN DIN A1

ESKALA GRAFIKOA
ESCALA GRAFICA

PROIEKTUAREN IZENBURUA
TITULO DEL PROYECTO
ALTZA-GALTZARABORDA TARTEKO INSTALAZIO ELEKTRIKOEN ETA EKIPOEN PROIEKTUA
PROYECTO DE INSTALACIONES ELÉCTRICAS Y EQUIPOS DEL TRAMO DE ALTZA - GALTZARABORDA

PLANOAREN IZENBURUA
TITULO DEL PLANO
ESTACION PASAIA
CUADRO DE OPERADORES MOVILES
ESQUEMA UNIFILAR_1

PLANO ZK./ N. PLANO
660

ORRIA / HOJA
660/ 668

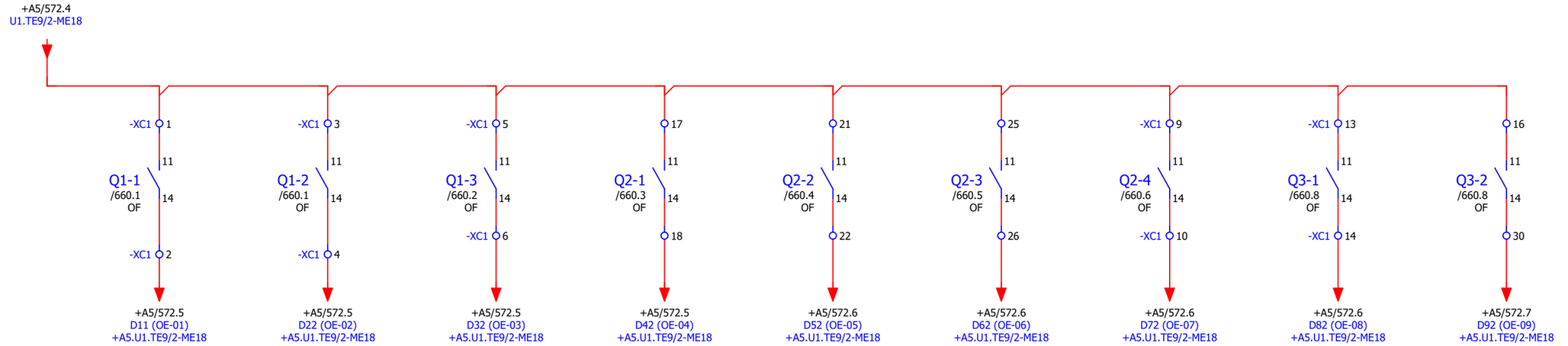

Disp. Interrup. Alumbrado Normal

Disp.Interrup. Alumbrado EVAC./ Emergencia

Disp. Interrup. Enchufes

Disp. Interrup. COMS TETRA ITELAZPI

Disp. Interrup. Operadores

Disp. Interrup. Gobierno Interior

Reserva

Disp. Interrup. Toma Cuadro TETRA

Reserva

EMBARRADO ALIMENTACIÓN EMERGENCIA DESDE CGBT

EMBARRADO ESENCIAL
DESDE SAI SEÑALIZACIÓN Y COMUNICACIONES

OHARRAK:
NOTAS:

REV.	CLASE DE MODIFICACION	FECHA	NOMBRE	COMP	OBRA
A	PRIMERA EMISIÓN	JUN 24	BIR		

BERRIKUSPENAK / REVISIONES

AHOLKULARIA / CONSULTOR
CAF TURNKEY ENGINEERING

INGENIARI EGILEA
INGENIERO AUTOR
Colegiado Nº 4534

AHOLKULARIAREN ERREFERENTZIA
REFERENCIA CONSULTOR
TTE-II-21004ETS-IEE661

ERREFENTZIA
REFERENCIA
MDIAG-22-661 -A

EUSKO JAURLARITZA GOBIERNO VASCO
EKONOMIAREN GARAPEN ETA AZPIEGITURA SAILA
DEPARTAMENTO DE DESARROLLO ECONÓMICO E INFRAESTRUCTURAS

etS euskal trenbide sarea
PROIEKTUAREN IKUSKAPENA ETA ZUZENDARITZA
INSPECCION Y DIRECCION DEL PROYECTO

ESKALA ORIGINALA
ESCALA ORIGINAL
SE
EN DIN A1

ESKALA GRAFIKOA
ESCALA GRAFICA

PROIEKTUAREN IZENBURUA
TITULO DEL PROYECTO
ALTZA-GALTZARABORDA TARTEKO INSTALAZIO ELEKTRIKOEN ETA EKIPOEN PROIEKTUA
PROYECTO DE INSTALACIONES ELÉCTRICAS Y EQUIPOS DEL TRAMO DE ALTZA - GALTZARABORDA

PLANOAREN IZENBURUA
TITULO DEL PLANO
ESTACION PASAIA
CUADRO DE OPERADORES MOVILES
ESQUEMA DE CONTROL

PLANO ZK./ N. PLANO
661

ORRIA / HOJA
661/ 668

0	1	2	3	4	5	6	7	8	9

OHARRAK:
NOTAS:

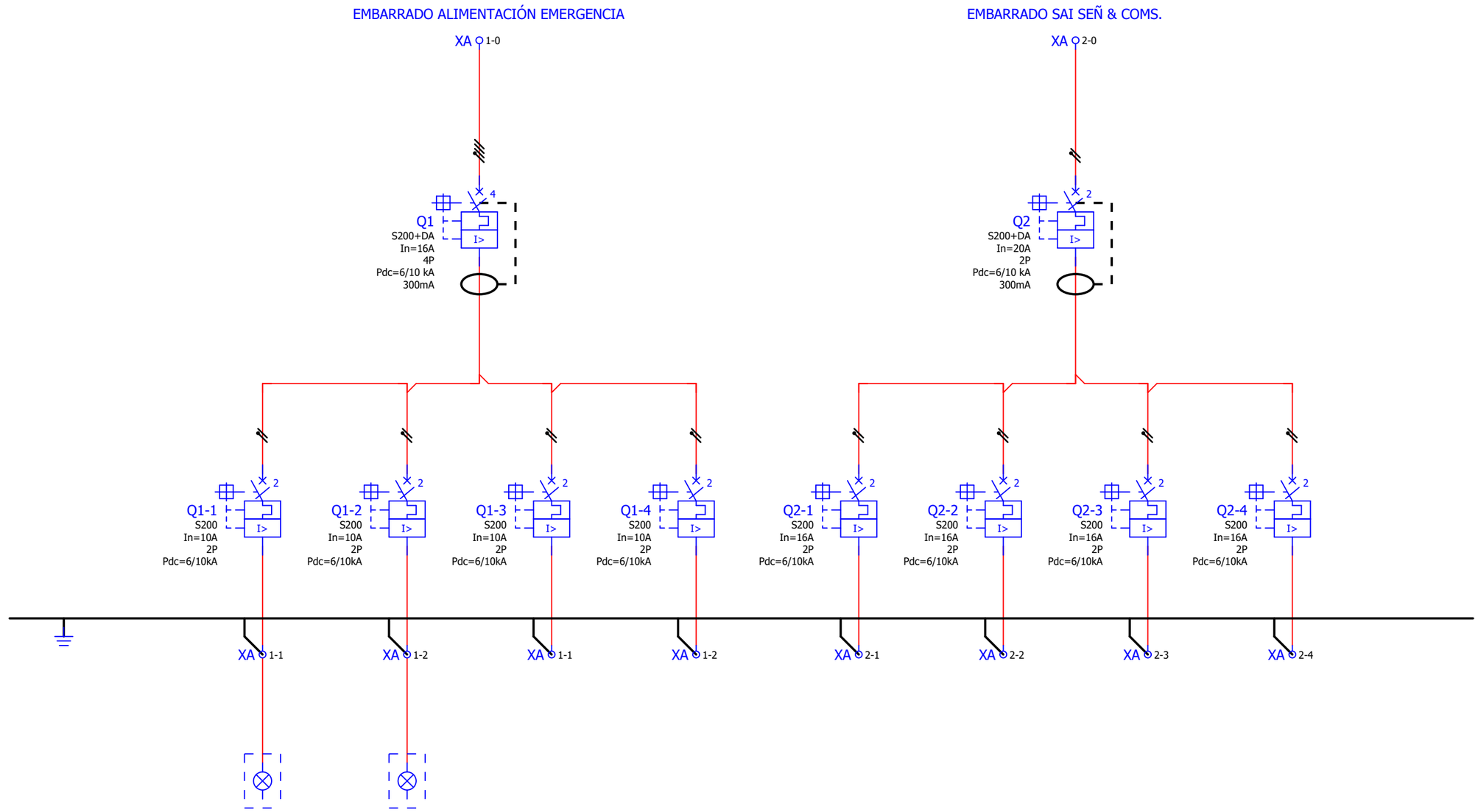

	ALUMB. NORMAL	ALUMB. EVAC./ EMERGENCIA	ENCHUFES	Reserva	CDO. AUXILIAR	CDO. EUSKOTREN	CDO CAÑÓN XXX	Reserva

EMBARRADO ALIMENTACIÓN EMERGENCIA DESDE CA1/CA2

EMBARRADO ESENCIAL DESDE SAI SEÑALIZACIÓN Y COMUNICACIONES

REV.	CLASE DE MODIFICACION	FECHA	NOMBRE	COMP	OBRA
A	PRIMERA EMISIÓN	JUN 24	BIR		

BERRIKUSPENAK / REVISIONES

AHOLKULARIA / CONSULTOR
CAF TURNKEY ENGINEERING

INGENIARI EGILEA
INGENIERO AUTOR
Colegiado Nº 4534

AHOLKULARIAREN ERREFERENTZIA
REFERENCIA CONSULTOR
TTE-II-21004ETS-IEE662

ERREFENTZIA
REFERENCIA
MDIAG-22-662 -A

EUSKO JAURLARITZA GOBIERNO VASCO
EKONOMIAREN GARAPEN ETA AZPIEGITURA SAILA
DEPARTAMENTO DE DESARROLLO ECONÓMICO E INFRAESTRUCTURAS

euskal trenbide sarea
PROIEKTUAREN IKUSKAPENA ETA ZUZENDARITZA
INSPECCION Y DIRECCION DEL PROYECTO

ESKALA ORIGINALA
ESCALA ORIGINAL
SE
EN DIN A1

ESKALA GRAFIKOA
ESCALA GRAFICA

PROIEKTUAREN IZENBURUA
TITULO DEL PROYECTO
ALTZA-GALTZARABORDA TARTEKO INSTALAZIO ELEKTRIKOEN ETA EKIPOEN PROIEKTUA
PROYECTO DE INSTALACIONES ELÉCTRICAS Y EQUIPOS DEL TRAMO DE ALTZA - GALTZARABORDA

PLANOAREN IZENBURUA
TITULO DEL PLANO
ESTACION PASAIA
CUADRO AUXILIAR DE COMUNICACIONES
ESQUEMA UNIFILAR_1

PLANO ZK./ N. PLANO
662

ORRIA / HOJA
662/ 668

OHARRAK:
NOTAS:

SAI SEÑALIZACIÓN Y COMUNICACIONES

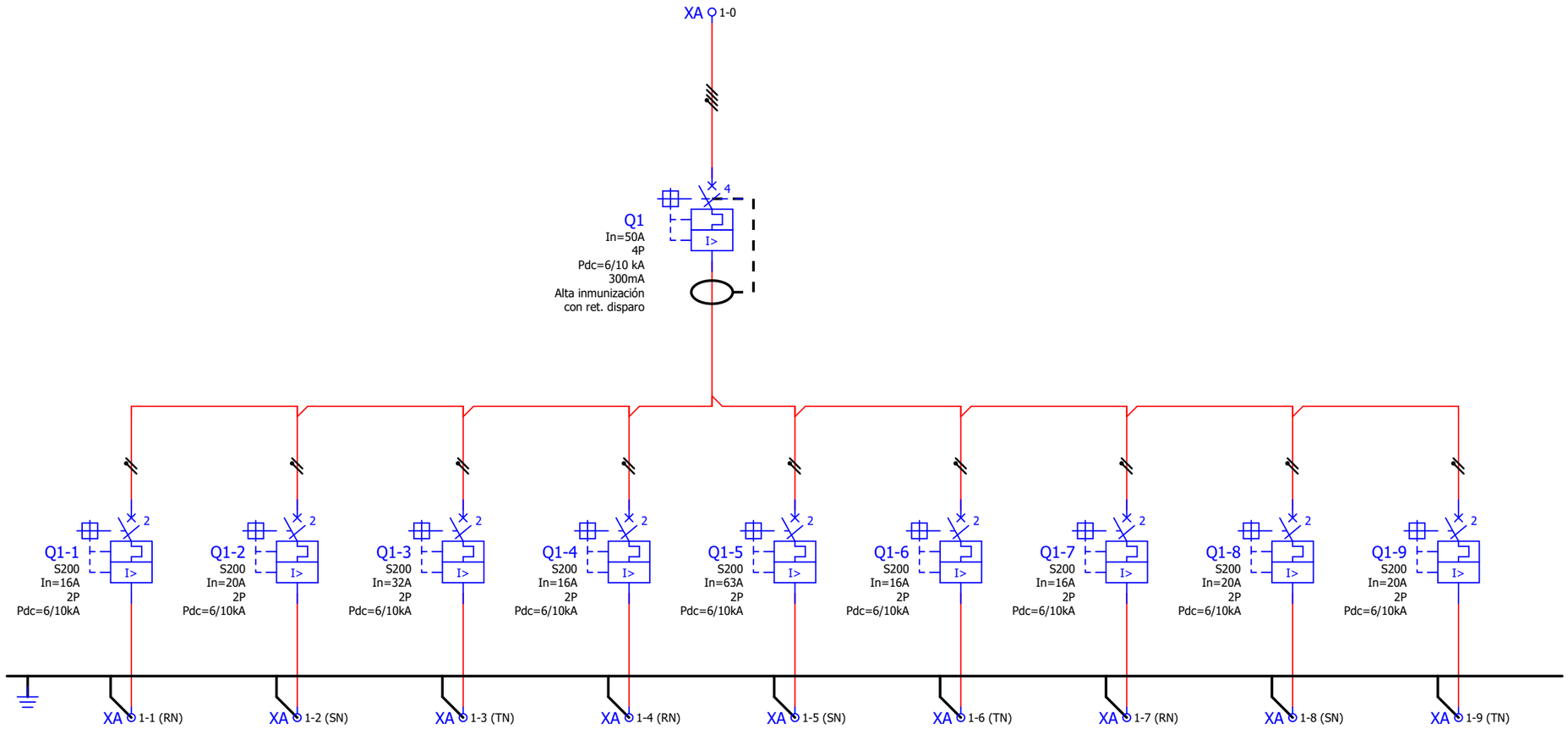

CUADRO RED	CDO. SEGURIDAD	CUADRO SIST. INFORMACIÓN	CUADRO CAÑÓN ZUMAIA	CUADRO ENCLAVAMIENTO	CUADRO TÉCNICO DE RED	CDO TETRA EN CTO. OP. MÓVILES	CUADRO AUX. COMUNICACIONES	Reserva

EMBARRADO ALIMENTACIÓN ESENCIALES DESDE SAI SEÑALIZACIÓN Y COMUNICACIONES

REV.	CLASE DE MODIFICACION	FECHA	NOMBRE	COMP	OBRA
A	PRIMERA EMISIÓN	JUN 24	BIR		

BERRIKUSPENAK / REVISIONES

AHOLKULARIA/ CONSULTOR
CAF TURNKEY ENGINEERING

INGENIARI EGILEA
INGENIERO AUTOR
Colegiado Nº 4534

AHOLKULARIAREN ERREFERENTZIA
REFERENCIA CONSULTOR
TTE-II-21004ETS-IEE663

ERREFENTZIA
REFERENCIA
MDIAG-22-663 -A

EUSKO JAURLARITZA GOBIERNO VASCO
EKONOMIAREN GARAPEN ETA AZPIEGITURA SAILA
DEPARTAMENTO DE DESARROLLO ECONÓMICO E INFRAESTRUCTURAS

euskal trenbide sarea
PROIEKTUAREN IKUSKAPENA ETA ZUZENDARITZA
INSPECCION Y DIRECCION DEL PROYECTO

ESKALA ORIGINALA
ESCALA ORIGINAL
SE
EN DIN A1

ESKALA GRAFIKOA
ESCALA GRAFICA

PROIEKTUAREN IZENBURUA
TITULO DEL PROYECTO
ALTZA-GALTZARABORDA TARTEKO INSTALAZIO ELEKTRIKOEN ETA EKIPOEN PROIEKTUA
PROYECTO DE INSTALACIONES ELÉCTRICAS Y EQUIPOS DEL TRAMO DE ALTZA - GALTZARABORDA

PLANOAREN IZENBURUA
TITULO DEL PLANO
ESTACION PASAIA
CUADRO DE SEÑALIZACION Y COMUNICACIONES
ESQUEMA UNIFILAR_1

PLANO ZK./ N. PLANO
663

ORRIA / HOJA
663/ 668

0	1	2	3	4	5	6	7	8	9

OHARRAK:
NOTAS:

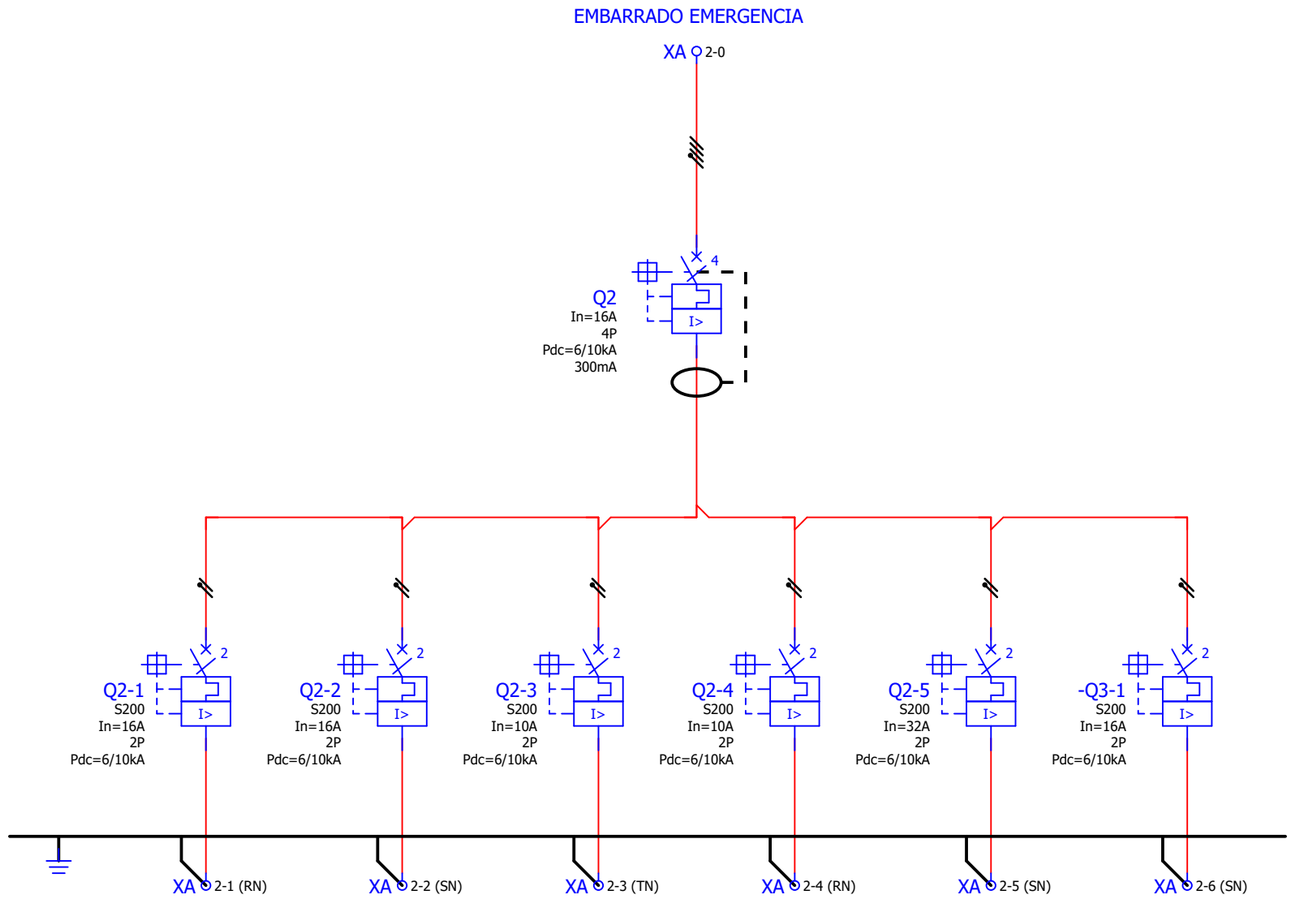

	AIRE ACONDICIONADO	ENCHUFES	ALUMBRADO	ALUMBRADO EMERG. EVAC.	CDO. COMUNIC. TETRA	RESERVA

EMBARRADO ALIMENTACIÓN EMERGENCIA DESDE CGBT

REV.	CLASE DE MODIFICACION	FECHA	NOMBRE	COMP	OBRA
A	PRIMERA EMISIÓN	JUN 24	BIR		

BERRIKUSPENAK / REVISIONES

AHOLKULARIA / CONSULTOR
CAF TURNKEY ENGINEERING

INGENIARI EGILEA
INGENIERO AUTOR
Colegiado Nº 4534

AHOLKULARIAREN ERREFERENTZIA
REFERENCIA CONSULTOR
TTE-II-21004ETS-IEE664

ERREFENTZIA
REFERENCIA
MDIAG-22-664 -A

EUSKO JAURLARITZA GOBIERNO VASCO
EKONOMIAREN GARAPEN ETA AZPIEGITURA SAILA
DEPARTAMENTO DE DESARROLLO ECONÓMICO E INFRAESTRUCTURAS

euskal trenbide sarea
PROIEKTUAREN IKUSKAPENA ETA ZUZENDARITZA
INSPECCION Y DIRECCION DEL PROYECTO

ESKALA ORIGINALA
ESCALA ORIGINAL
SE
EN DIN A1

ESKALA GRAFIKOA
ESCALA GRAFICA

PROIEKTUAREN IZENBURUA
TITULO DEL PROYECTO
ALTZA-GALTZARABORDA TARTEKO INSTALAZIO ELEKTRIKOEN ETA EKIPOEN PROIEKTUA
PROYECTO DE INSTALACIONES ELÉCTRICAS Y EQUIPOS DEL TRAMO DE ALTZA - GALTZARABORDA

PLANOAREN IZENBURUA
TITULO DEL PLANO
ESTACION PASAIA
CUADRO DE SEÑALIZACION Y COMUNICACIONES
ESQUEMA UNIFILAR_2

PLANO ZK./ N. PLANO
664

ORRIA / HOJA
664/ 668

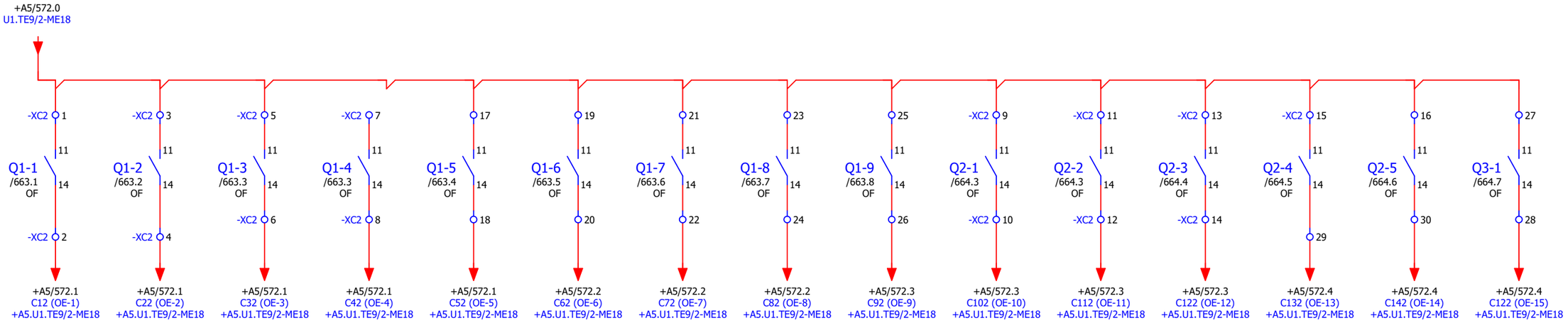

Disp. Interrup. Cuadro de Red | Disp.Interrup. CDO. Seguridad | Disp. Interrup. Cuadro Sist. Informacion | Disp. Interrup. Cuadro Cañon Zumaia | Disp. Interrup. Cuadro Enclavamiento | Disp. Interrup. Cuadro Tecnico de Red | Disp. Interrup. CDO Tetra en CTO.OP.Moviles | Disp. Interrup. Cuadro Aux. Comunicaciones | Reserva | Disp. Interrup. Aire Acondicionado | Disp. Interrup. Enchufes | Disp. Interrup. Alumbrado | Disp. Interrup. Alumbrado Emerg. Evac. | Disp. Interrup. CDO. Comunic. TETRA | Reserva

EMBARRADO ALIMENTACIÓN ESENCIALES DESDE SAI SEÑALIZACIÓN Y COMUNICACIONES

OHARRAK:
NOTAS:

REV.	CLASE DE MODIFICACION	FECHA	NOMBRE	COMP	OBRA
A	PRIMERA EMISIÓN	JUN 24	BIR		

BERRIKUSPENAK / REVISIONES

AHOLKULARIA / CONSULTOR: CAF TURNKEY ENGINEERING

INGENIARI EGILEA INGENIERO AUTOR

AHOLKULARIAREN ERREFERENTZIA REFERENCIA CONSULTOR: TTE-II-21004ETS-IEE665

ERREFENTZIA REFERENCIA: **MDIAG-22-665 -A**

EUSKO JAURLARITZA GOBIERNO VASCO
EKONOMIAREN GARAPEN ETA AZPIEGITURA SAILA
DEPARTAMENTO DE DESARROLLO ECONÓMICO E INFRAESTRUCTURAS

etS euskal trenbide sarea
PROIEKTUAREN IKUSKAPENA ETA ZUZENDARITZA
INSPECCION Y DIRECCION DEL PROYECTO

ESKALA ORIGINALA ESCALA ORIGINAL: **SE**
EN DIN A1
ESKALA GRAFIKOA ESCALA GRAFICA

PROIEKTUAREN IZENBURUA TITULO DEL PROYECTO
ALTZA-GALTZARABORDA TARTEKO INSTALAZIO ELEKTRIKOEN ETA EKIPOEN PROIEKTUA
PROYECTO DE INSTALACIONES ELÉCTRICAS Y EQUIPOS DEL TRAMO DE ALTZA - GALTZARABORDA

PLANOAREN IZENBURUA TITULO DEL PLANO
ESTACION PASAIA
CUADRO DE SEÑALIZACION Y COMUNICACIONES
ESQUEMA DE CONTROL

PLANO ZK./ N. PLANO: 665

ORRIA / HOJA: 665/ 668

0	1	2	3	4	5	6	7	8	9

OHARRAK:
NOTAS:

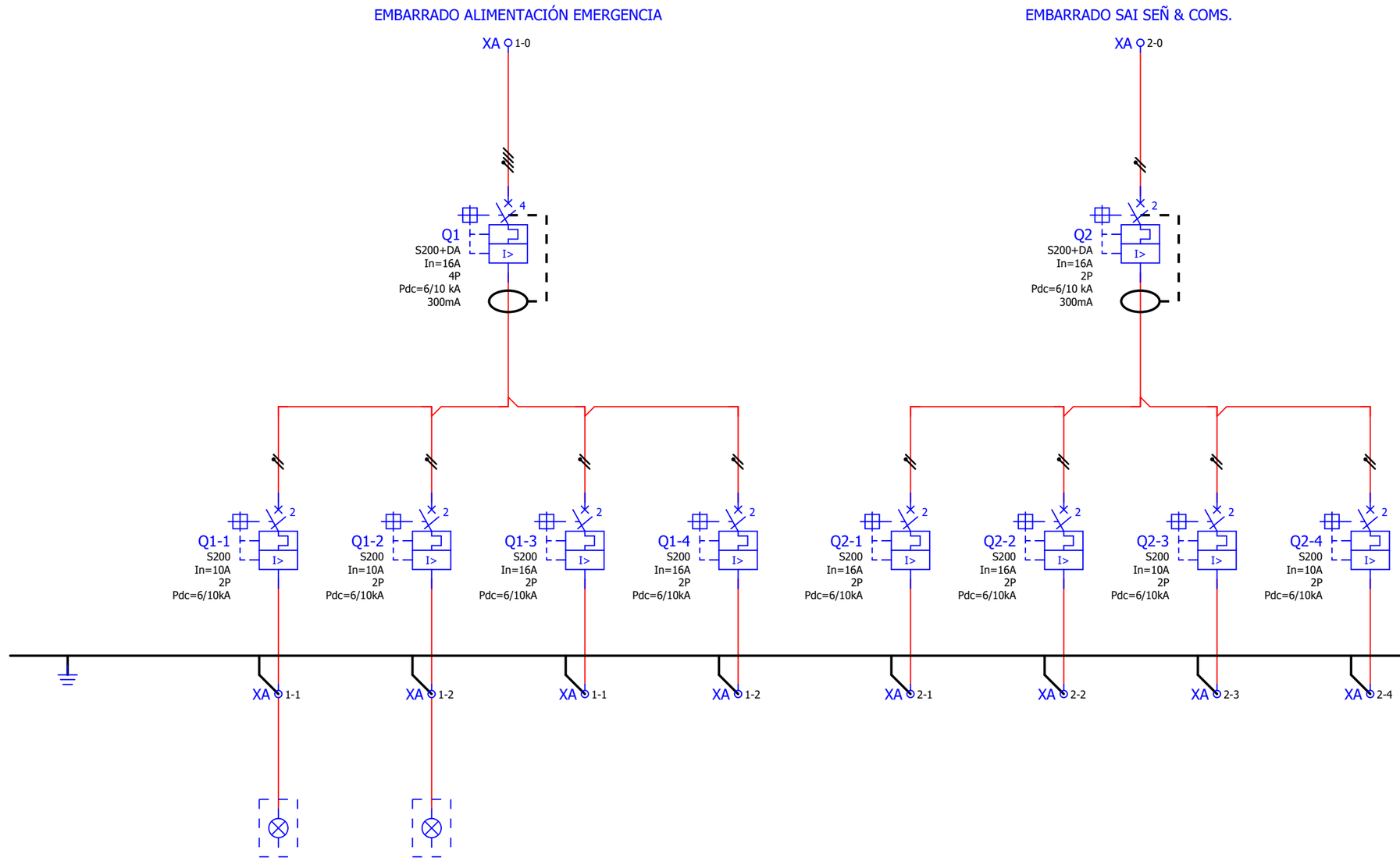

	ALUMB. NORMAL	ALUMB. EVAC./ EMERGENCIA	ENCHUFES	Reserva	ENCHUFES	COMUNICACIONES	Reserva	Reserva

EMBARRADO ALIMENTACIÓN EMERGENCIA DESDE CA1/CA2

EMBARRADO ESENCIAL DESDE SAI SEÑALIZACIÓN Y COMUNICACIONES

REV.	CLASE DE MODIFICACION	FECHA	NOMBRE	COMP	OBRA
A	PRIMERA EMISIÓN	JUN 24	BIR		

BERRIKUSPENAK / REVISIONES

AHOLKULARIA / CONSULTOR
CAF TURNKEY ENGINEERING

INGENIARI EGILEA
INGENIERO AUTOR
Colegiado Nº 4534

AHOLKULARIAREN ERREFERENTZIA
REFERENCIA CONSULTOR
TTE-II-21004ETS-IEE666

ERREFENTZIA
REFERENCIA
MDIAG-22-666 -A

EUSKO JAURLARITZA GOBIERNO VASCO
EKONOMIAREN GARAPEN ETA AZPIEGITURA SAILA
DEPARTAMENTO DE DESARROLLO ECONÓMICO E INFRAESTRUCTURAS

euskal trenbide sarea
PROIEKTUAREN IKUSKAPENA ETA ZUZENDARITZA
INSPECCION Y DIRECCION DEL PROYECTO

ESKALA ORIGINALA
ESCALA ORIGINAL
SE
EN DIN A1

ESKALA GRAFIKOA
ESCALA GRAFICA

PROIEKTUAREN IZENBURUA
TITULO DEL PROYECTO
ALTZA-GALTZARABORDA TARTEKO INSTALAZIO ELEKTRIKOEN ETA EKIPOEN PROIEKTUA
PROYECTO DE INSTALACIONES ELÉCTRICAS Y EQUIPOS DEL TRAMO DE ALTZA - GALTZARABORDA

PLANOAREN IZENBURUA
TITULO DEL PLANO
ESTACION PASAIA
CUADRO TECNICO DE RED
ESQUEMA UNIFILAR_1

PLANO ZK./ N. PLANO
666

ORRIA / HOJA
666/ 668

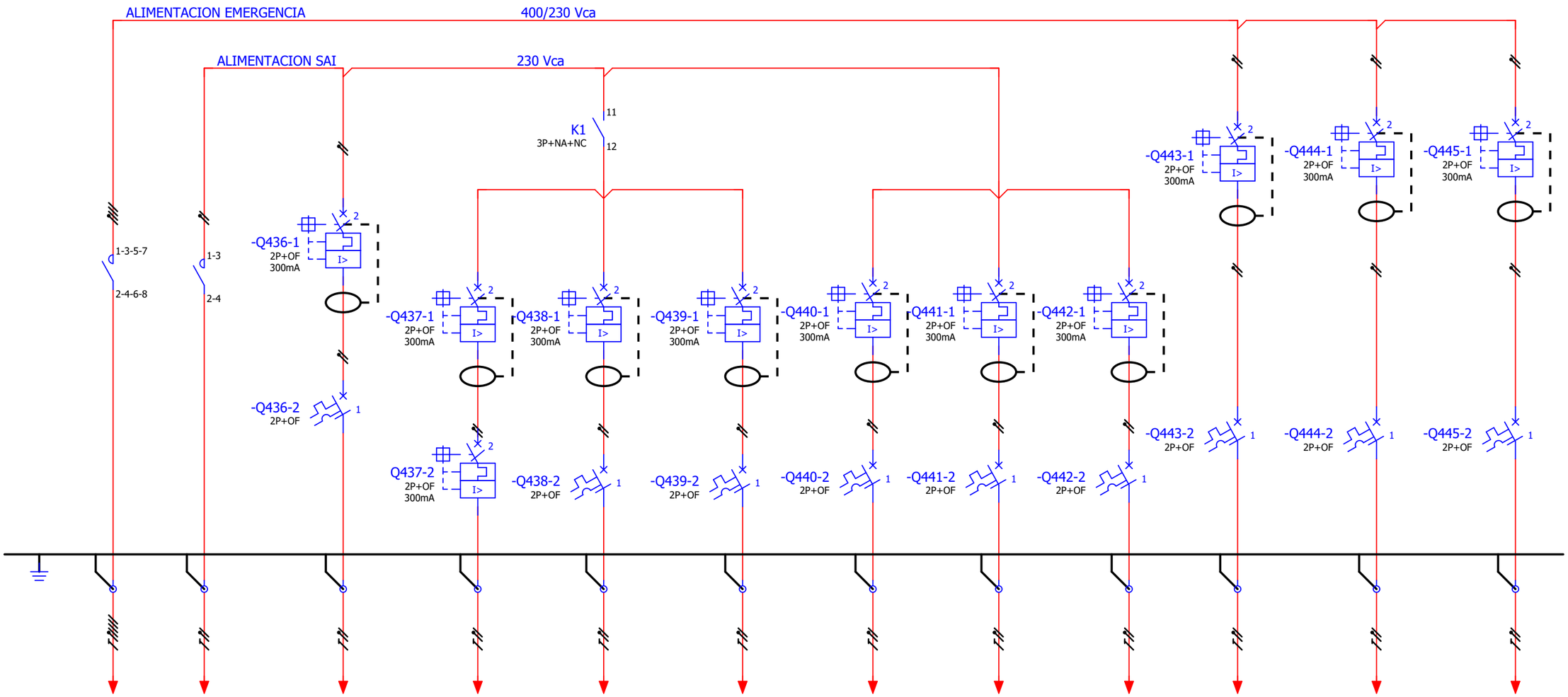

ALIMENTACION EMERGENCIA ARMARIO TICKETING	ALIMENTACION SAI ARMARIO TICKETING	CONTROL MANIOBRA ANTIPANICO	VALIDADORAS 1 y 2	VALIDADORAS 3 y 4	RESERVA VALIDADORAS	VALIDADORAS 1 y 2	VALIDADORAS 3 y 4	RESERVA VALIDADORAS	EXPENDEDORA 1	EXPENDEDORA 2	RESERVA EXPENDEDORA
			ALIMENTACION FLAPS VALIDADORAS (Siempre una mas de reserva)			ALIMENTACION ELECTRONICA VALIDADORAS (Siempre una mas de reserva)			ALIMENTACION EXPENDEDORAS (Siempre una mas de reserva)		

CUADRO DE TICKETING

OHARRAK:
NOTAS:

REV.	CLASE DE MODIFICACION	FECHA	NOMBRE	COMP	OBRA
A	PRIMERA EMISIÓN	JUN 24	BIR		

BERRIKUSPENAK / REVISIONES

AHOLKULARIA/ CONSULTOR
CAF TURNKEY ENGINEERING

INGENIARI EGILEA
INGENIERO AUTOR
Colegiado Nº 4534

AHOLKULARIAREN ERREFERENTZIA
REFERENCIA CONSULTOR
TTE-II-21004ETS-IEE667

ERREFENTZIA
REFERENCIA
MDIAG-22-667 -A

EUSKO JAURLARITZA GOBIERNO VASCO
EKONOMIAREN GARAPEN ETA AZPIEGITURA SAILA
DEPARTAMENTO DE DESARROLLO ECONÓMICO E INFRAESTRUCTURAS

euskal trenbide sarea
PROIEKTUAREN IKUSKAPENA ETA ZUZENDARITZA
INSPECCION Y DIRECCION DEL PROYECTO

ESKALA ORIGINALA
ESCALA ORIGINAL
SE
EN DIN A1

ESKALA GRAFIKOA
ESCALA GRAFICA

PROIEKTUAREN IZENBURUA
TITULO DEL PROYECTO
ALTZA-GALTZARABORDA TARTEKO INSTALAZIO ELEKTRIKOEN ETA EKIPOEN PROIEKTUA
PROYECTO DE INSTALACIONES ELÉCTRICAS Y EQUIPOS DEL TRAMO DE ALTZA - GALTZARABORDA

PLANOAREN IZENBURUA
TITULO DEL PLANO
ESTACION PASAIA
CUADRO TICKETING SIN ASCENSOR
ESQUEMA UNIFILAR_1

PLANO ZK./ N. PLANO
667

ORRIA / HOJA
667/ 668

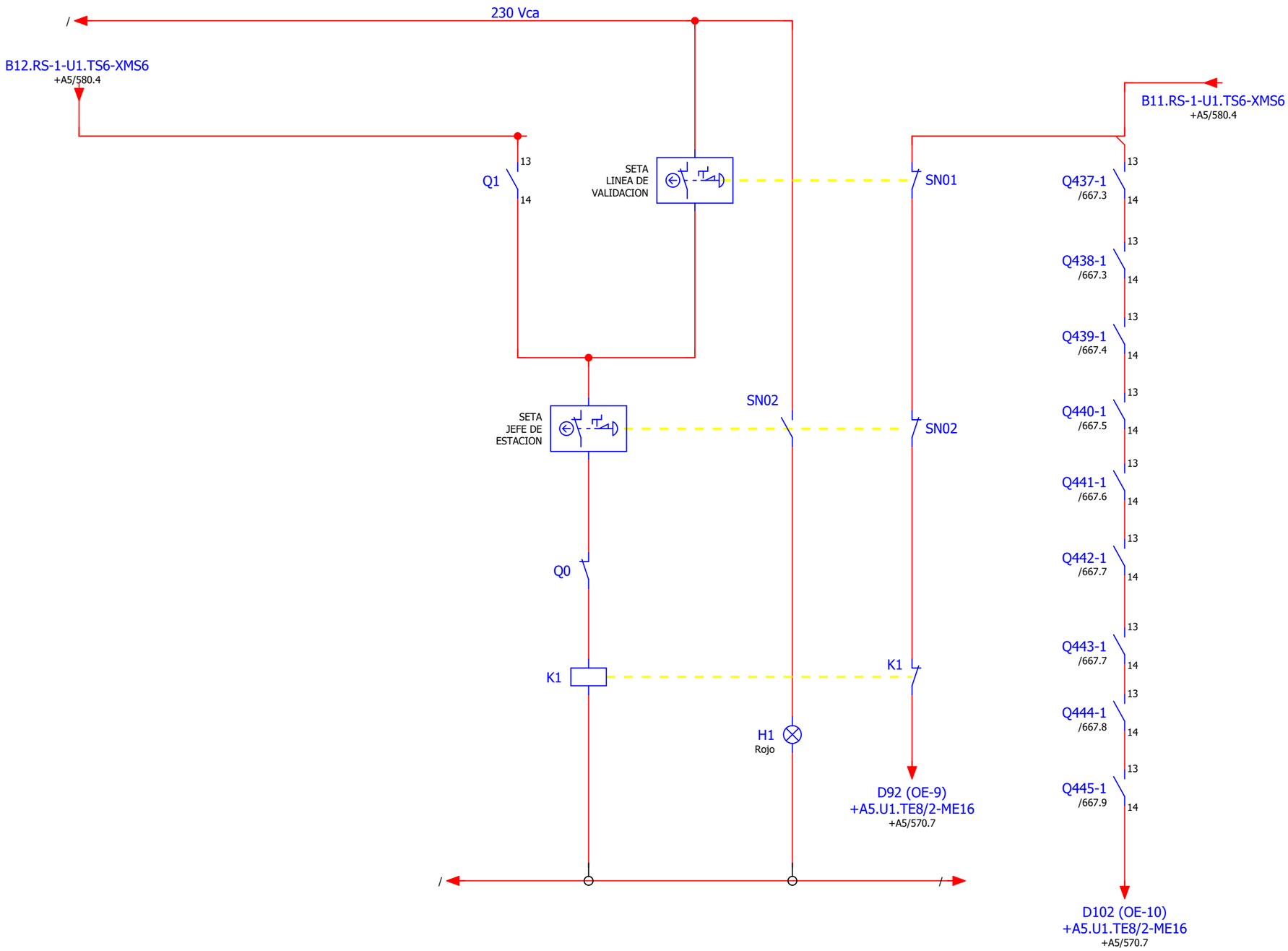

	INHABILITAR SETA APERTURA DE VALIDADORA	ABRIR ALIMENTACION CANCELADORAS	SETA APERTURA DE VALIDADORAS	SEÑALIZACION ESTADO SETA JEFE E ESTACION	SEÑAL A PLC DE ESTADO DE SETAS	INT.DISPARADO
	ESTACION CON LOCAL DE JEFE DE ESTACION					
	CUADRO DE SAI DE ENERGIA					

OHARRAK:
NOTAS:

REV.	CLASE DE MODIFICACION	FECHA	NOMBRE	COMP	OBRA
A	PRIMERA EMISIÓN	JUN 24	BIR		

BERRIKUSPENAK / REVISIONES

AHOLKULARIA/ CONSULTOR
CAF TURNKEY ENGINEERING

INGENIARI EGILEA
INGENIERO AUTOR
Colegiado Nº 4534

AHOLKULARIAREN ERREFERENTZIA
REFERENCIA CONSULTOR
TTE-II-21004ETS-IEE668

ERREFENTZIA
REFERENCIA
MDIAG-22-668 -A

EUSKO JAURLARITZA GOBIERNO VASCO
EKONOMIAREN GARAPEN ETA AZPIEGITURA SAILA
DEPARTAMENTO DE DESARROLLO ECONÓMICO E INFRAESTRUCTURAS

euskal trenbide sarea
PROIEKTUAREN IKUSKAPENA ETA ZUZENDARITZA
INSPECCION Y DIRECCION DEL PROYECTO

ESKALA ORIGINALA
ESCALA ORIGINAL
SE
EN DIN A1

ESKALA GRAFIKOA
ESCALA GRAFICA

PROIEKTUAREN IZENBURUA
TITULO DEL PROYECTO
ALTZA-GALTZARABORDA TARTEKO INSTALAZIO ELEKTRIKOEN ETA EKIPOEN PROIEKTUA
PROYECTO DE INSTALACIONES ELÉCTRICAS Y EQUIPOS DEL TRAMO DE ALTZA - GALTZARABORDA

PLANOAREN IZENBURUA
TITULO DEL PLANO
ESTACION PASAIA
CUADRO TICKETING SIN ASCENSOR
ESQUEMA UNIFILAR_1

PLANO ZK./ N. PLANO
668

ORRIA / HOJA
668/ 668