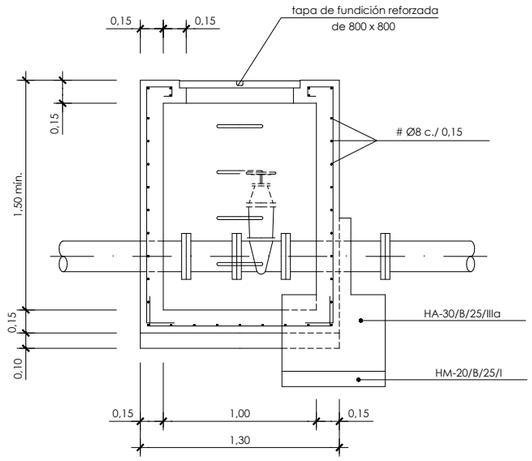

sección A-A

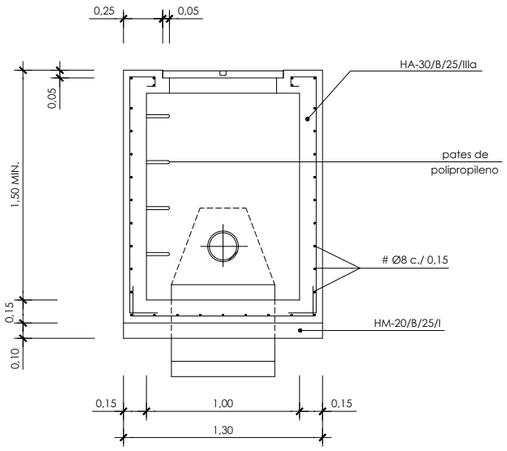

sección B-B

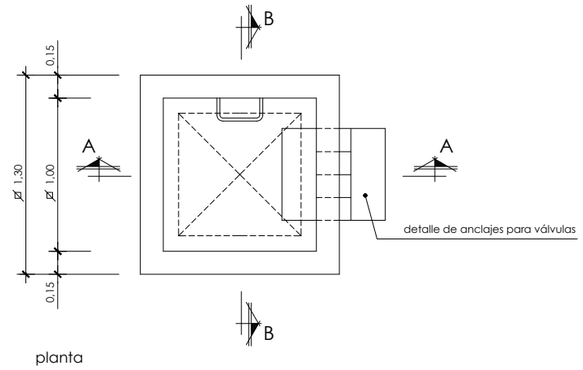

planta

arqueta para válvulas

escala 1/20

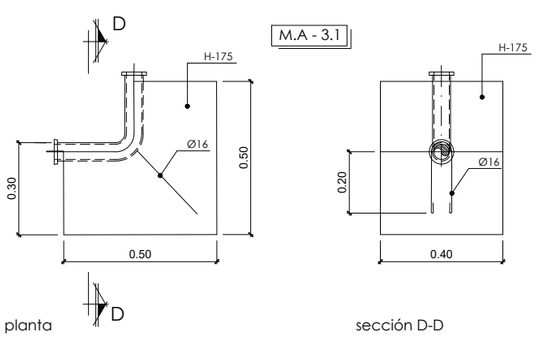

planta

sección D-D

macizo de anclaje para codos de 90° y D ≤ 75

escala 1/10

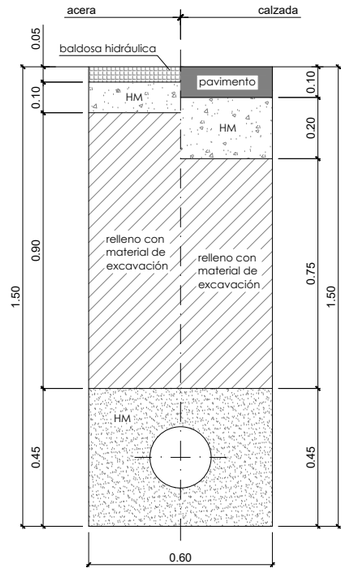

zanja en zona urbanizada

escala 1/10

OHARRAK :

NOTAS :

REV.	CLASE DE MODIFICACION	FECHA	NOMBRE	COMP.	OBRA
A	PRIMERA EMISION	Mar. 23	NCF	ETS	

BERRIKUSPENAK / REVISIONES

AHOLKULARIA / CONSULTOR

FULCRUM

INGENIARI EGILEA
INGENIERO AUTOR

AHOLKULARIAREN ERREFERENTZIA
REFERENCIA CONSULTOR

ERREFERENTZIA
REFERENCIA

MDRM-23-100-A

EUSKO JAURLARITZA GOBIERNO VASCO
LURRALDE PLANGINTZA, ETXEBIZITZA ETA GARRAIO SAILA
DEPARTAMENTO DE PLANIFICACIÓN TERRITORIAL, VIVIENDA Y TRANSPORTES

PROIEKTUAREN IKUSKAPENA ETA ZUZENDARITZA
INSPECCION Y DIRECCION DEL PROYECTO

ESKALA ORIGINALA
ESCALA ORIGINAL
INDICADAS
EN DIN A1

0

ESKALA GRAFIKOA
ESCALA GRAFICA

PROIEKTUAREN IZENBURUA
TITULO DEL PROYECTO

MORLANSEKO ERREKASTOA BERRITZEAREN ERAIKUNTZA PROIEKTUA

PROYECTO DE CONSTRUCCIÓN DE LA REPOSICIÓN DE LA REGATA DE MORLANS

PLANOAREN IZENBURUA
TITULO DEL PLANO

Eragindako zerbitzuak
Xehetasunak
Ur-hornikuntzaren
Servicios afectados
Detalles
Abastecimiento

PLANO ZK. / N. PLANO
9.3.1

ORRIA / HOJA
1 Sigue FIN

P:\PROYECTOSVIVCS2\X00002651\02 VIGENTES\PLANOS_PLANOS REGATA\09_SERVICIOS AFECTADOS\MDRM-23-100-A.DWG - 29/03/2023

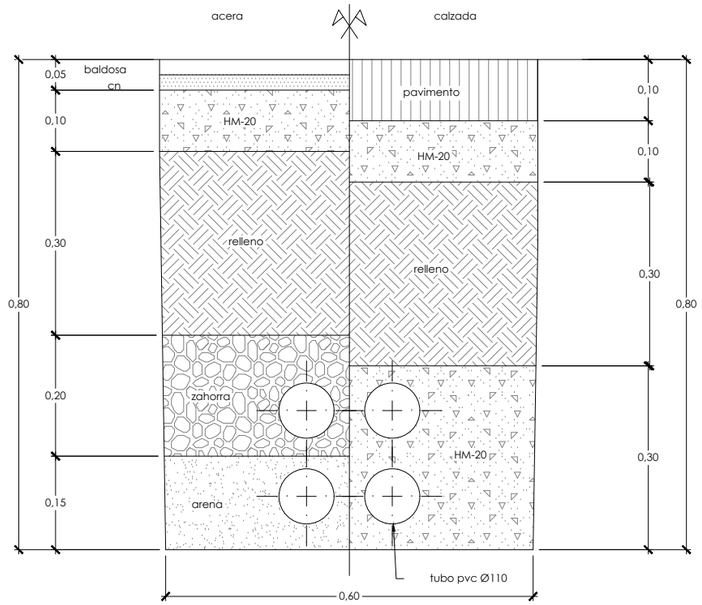

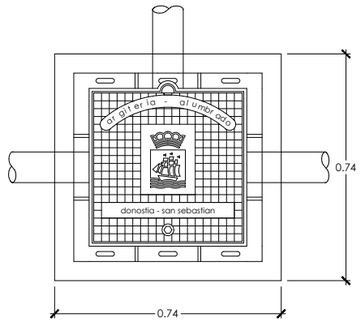

planta

notas:
- la arqueta irá colocada sobre una capa de 20 cm. de grava

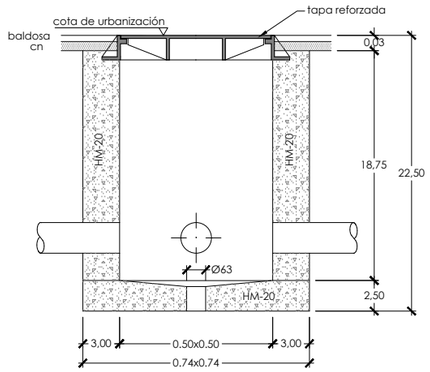

sección

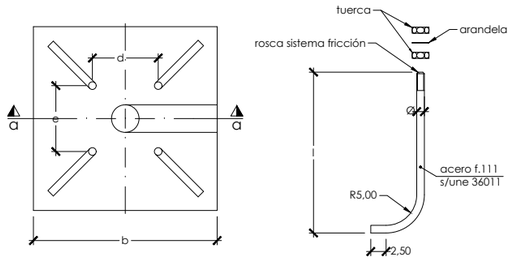

planta

perno de anclaje

notas:
- los pernos se colocarán según la plantilla
- cotas en cm.

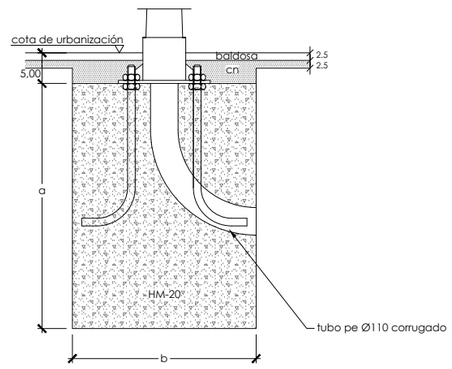

sección a-a

h columna (metros)	a	b	l	d	e	ø
4-5	80	60	50	21.5	21.5	1.4"
6-8	100	80	70	28.5	28.5	2"
9-12	120	80	70	28.5	28.5	2"
13-15	180	160	100	28.5	28.5	1"
16-18	180	160	100	35	35	1"

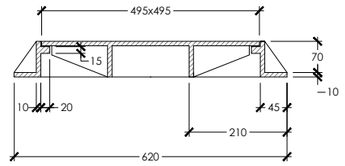

alzado



planta

nota:
-cotas en milímetros

OHARRAK :
NOTAS :

- LA ALTURA MINIMA DE LA BASE DEL REGISTRO SOBRE EL NIVEL DEL PAVIMENTO DEBE SER 300 mm.

REV.	CLASE DE MODIFICACION	FECHA	NOMBRE	COMP.	OBRA
A	PRIMERA EMISION	Mar. 23	NCF	ETS	

BERRIKUSPENAK / REVISIONES

AHOLKULARIA / CONSULTOR
FULCRUM

INGENIARI EGILEA
INGENIERO AUTOR

AHOLKULARIAREN ERREFERENTZIA
REFERENCIA CONSULTOR

ERREFERENTZIA
REFERENCIA
MDRM-23-101-A

EUSKO JAURLARITZA GOBIERNO VASCO
LURRALDE PLANGINTZA, ETXEBIZITZA ETA GARRAIO SAILA
DEPARTAMENTO DE PLANIFICACIÓN TERRITORIAL, VIVIENDA Y TRANSPORTES

PROIEKTUAREN IKUSKAPENA ETA ZUZENDARITZA
INSPECCION Y DIRECCION DEL PROYECTO

ESKALA ORIGINALA / ESCALA ORIGINAL
S/E
EN DIN A1

0

ESKALA GRAFIKOA / ESCALA GRAFICA

PROIEKTUAREN IZENBURUA / TITULO DEL PROYECTO
MORLANSEKO ERREKASTOA BERRITZEAREN ERAIKUNTZA PROIEKTUA
PROYECTO DE CONSTRUCCIÓN DE LA REPOSICIÓN DE LA REGATA DE MORLANS

PLANOAREN IZENBURUA / TITULO DEL PLANO
Eragindako zerbitzuak
Xehetasunak
Argiteri eta semaforizazio
Argiteria
Servicios afectados
Detalles
Alumbrado y semaforización
Alumbrado

PLANO ZK. / N. PLANO
9.3.2

ORRIA / HOJA
1 Sigue 2

P:\PROYECTOSVIVOS2\X0000265\02 VIGENTES\PLANOS_PLANOS REGATA\09_SERVICIOS AFECTADOS\MDRM-23-101-A.DWG - 29/03/2023

modelo txistu

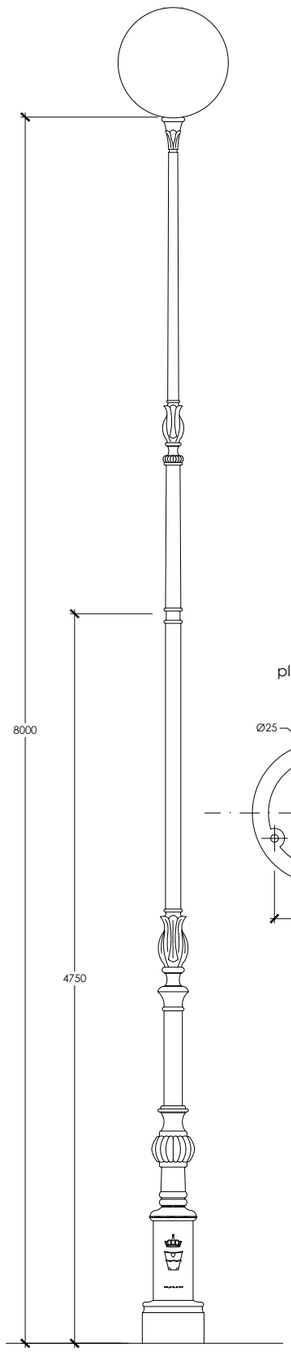

modelo san sebastián

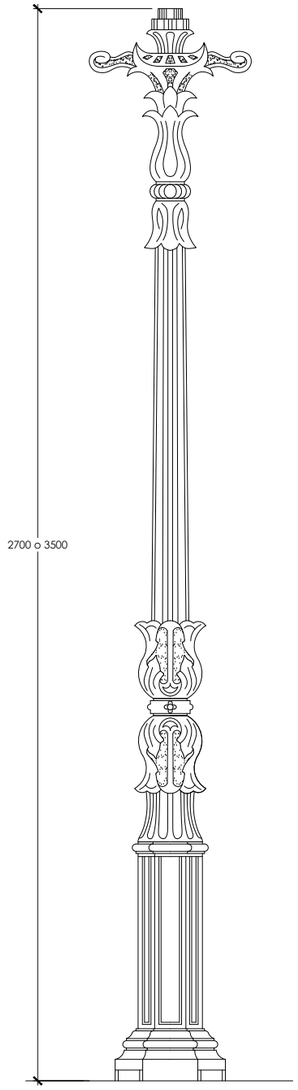

placa de asiento

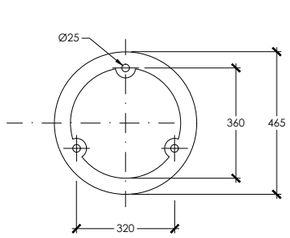

placa de asiento

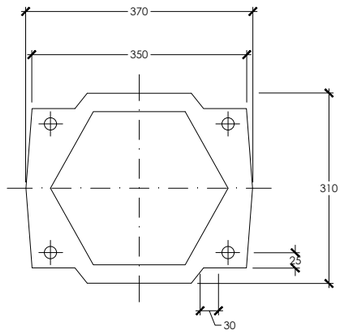

columna

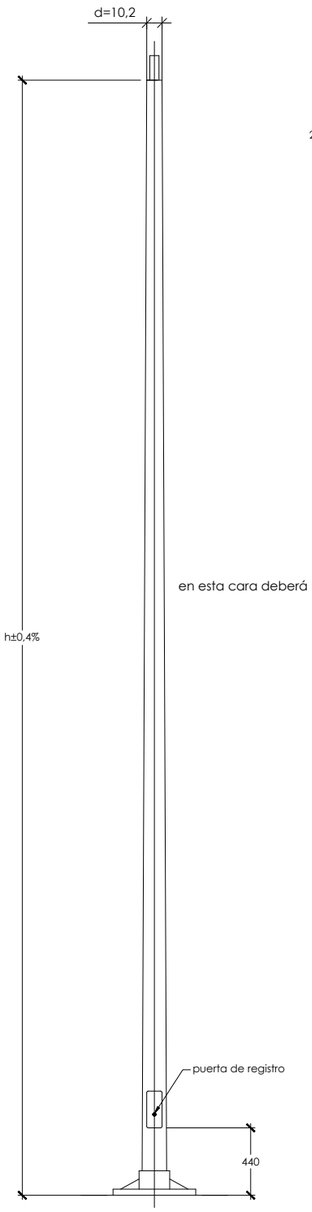

puerta de registro

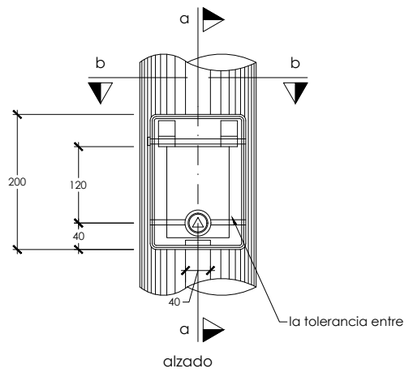

alzado

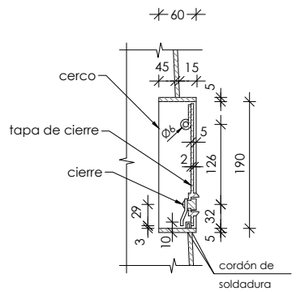

sección a-a

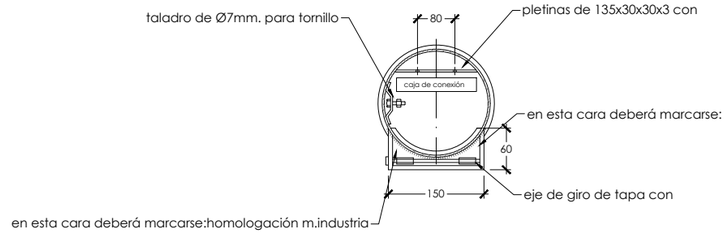

sección b-b

placa de asiento

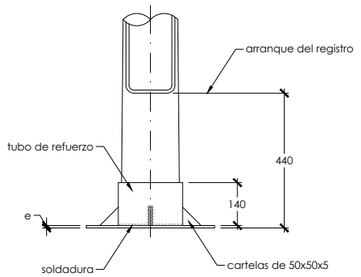

alzado

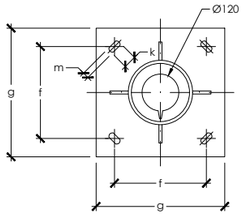

planta

h (m)	e (mm)	f (mm)	g (mm)	k (mm)	m (mm)
8	8	285	400	50	25
9	8	285	400	50	25
10	10	285	400	50	25
12	10	285	400	50	25
14	20	285	400	50	25
16	20	350	500	60	30
18	20	350	500	60	30

notas:

-la altura mínima de la base del registro sobre sobre el nivel del pavimento debe ser 300mm. las cotas son en mm.

OHARRAK :
NOTAS :

REV.	CLASE DE MODIFICACION	FECHA	NOMBRE	COMP.	OBRA
A	PRIMERA EMISION	Mar. 23	NCF	ETS	

BERRIKUSPENAK / REVISIONES

AHOLKULARIA / CONSULTOR
FULCRUM

INGENIARI EGILEA
INGENIERO AUTOR

AHOLKULARIAREN ERREFERENTZIA
REFERENCIA CONSULTOR

ERREFERENTZIA
REFERENCIA
MDRM-23-102-A

EUSKO JAURLARITZA GOBIERNO VASCO
LURRALDE PLANGINTZA, ETXEBIZITZA ETA GARRAIO SAILA
DEPARTAMENTO DE PLANIFICACIÓN TERRITORIAL, VIVIENDA Y TRANSPORTES

PROIEKTUAREN IKUSKAPENA ETA ZUZENDARITZA
INSPECCION Y DIRECCION DEL PROYECTO

ESKALA ORIGINALA
ESCALA ORIGINAL
S/E
EN DIN A1

0

ESKALA GRAFIKOA
ESCALA GRAFICA

PROIEKTUAREN IZENBURUA
TITULO DEL PROYECTO
MORLANSEKO ERREKASTOA BERRITZEAREN ERAIKUNTZA PROIEKTUA
PROYECTO DE CONSTRUCCIÓN DE LA REPOSICIÓN DE LA REGATA DE MORLANS

PLANOAREN IZENBURUA
TITULO DEL PLANO
Eragindako zerbitzuak
Xehetasunak
Argiteri eta semaforizazio
Argiteria
Servicios afectados
Detalles
Alumbrado y semaforización
Alumbrado

PLANO ZK. / N. PLANO
9.3.2

ORRIA / HOJA
2 Sigue 3

P:\PROYECTOSVIVO52\X0000265\02 VIGENTES\PLANOS_PLANOS REGATA\09_SERVICIOS AFECTADOS\MDRM-23-102-A.DWG - 29/03/2023

placa de asiento

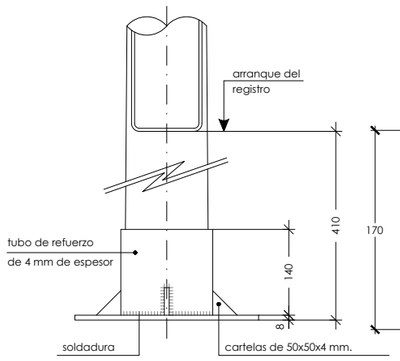

alzado

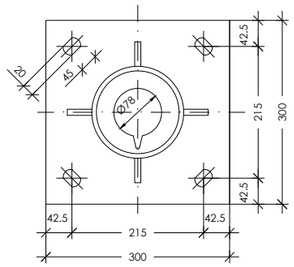

planta

columna

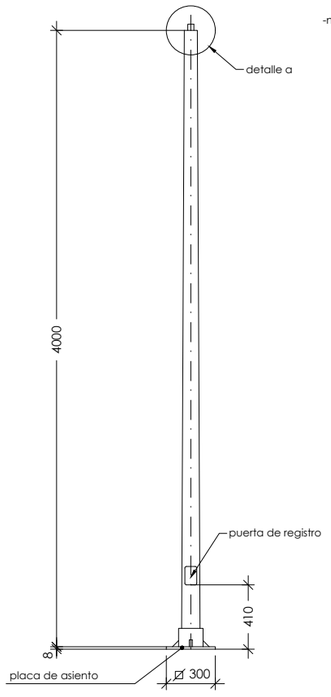

puerta de registro

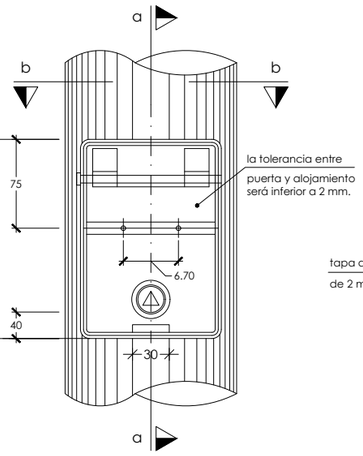

alzado

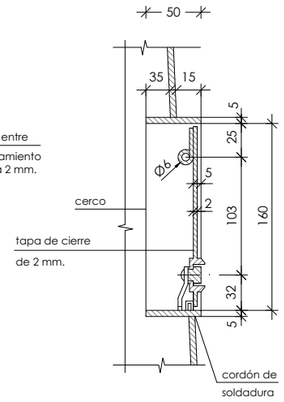

sección a-a

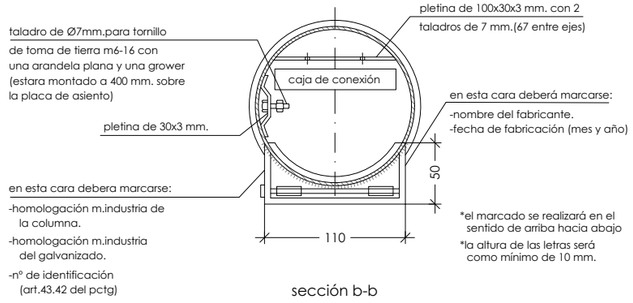

sección b-b

detalle a

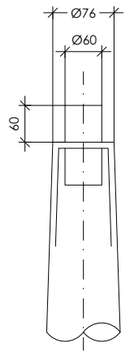

notas:

-la altura mínima de la base del registro sobre sobre el nivel del pavimento será 300 mm. las cotas son en mm.

* la sección del conductor de salida de pica, ser como mínimo 35 mm. CU^2

* la sección de los conductores de unión de báculos de columnas y centro de mando, desde la soldadura de derivación, estarán de acuerdo con mibt 039.

* se instalarán una pica al final de cada circuito y en el centro de mando.

* la resistencia máxima del sistema ser igual o inferior a 10 ohmios.

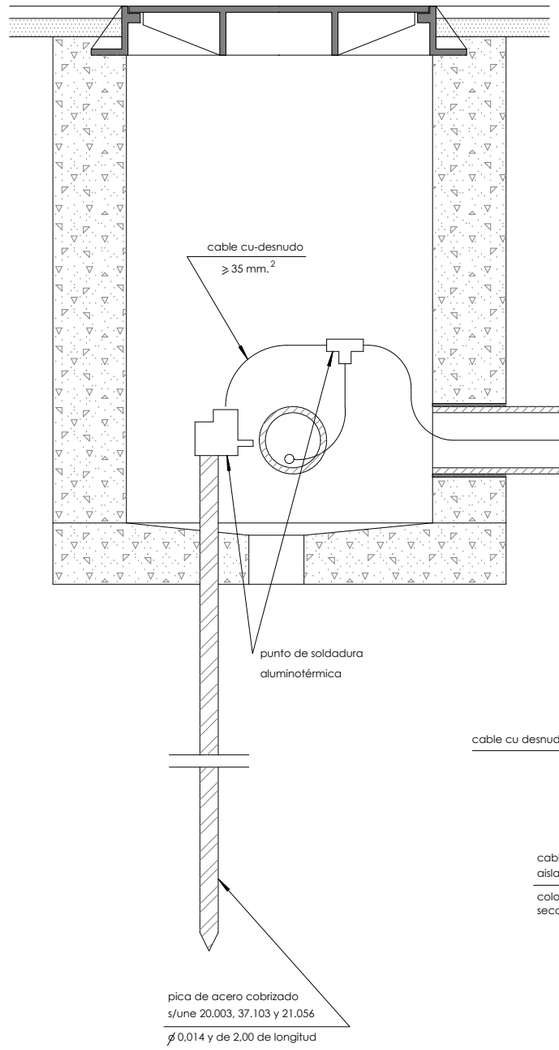

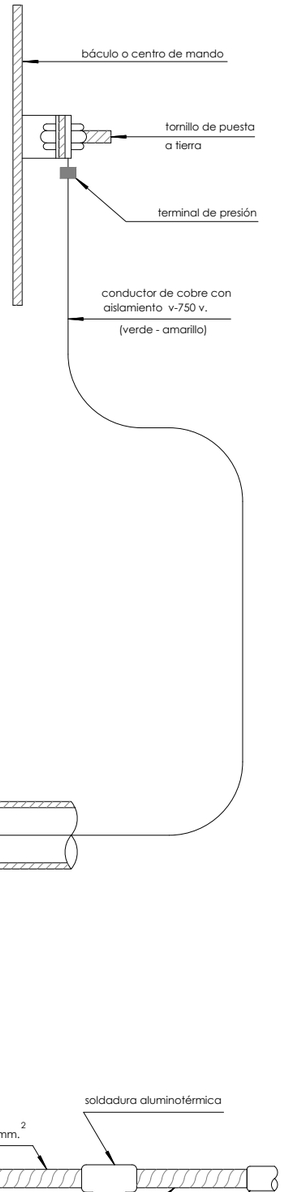

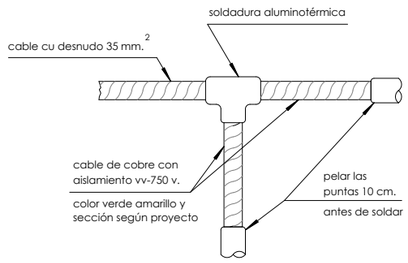

OHARRAK :
NOTAS :

REV.	CLASE DE MODIFICACION	FECHA	NOMBRE	COMP.	OBRA
A	PRIMERA EMISION	Mar. 23	NCF	ETS	

BERRIKUSPENAK / REVISIONES

AHOLKULARIA / CONSULTOR
FUICRUM

INGENIARI EGILEA
INGENIERO AUTOR

AHOLKULARIAREN ERREFERENTZIA
REFERENCIA CONSULTOR

ERREFERENTZIA
REFERENCIA

MDRM-23-103-A

EUSKO JAURLARITZA GOBIERNO VASCO
LURRALDE PLANGINTZA, ETXEBIZITZA ETA GARRAIO SAILA
DEPARTAMENTO DE PLANIFICACIÓN TERRITORIAL, VIVIENDA Y TRANSPORTES

PROIEKTUAREN IKUSKAPENA ETA ZUZENDARITZA
INSPECCION Y DIRECCION DEL PROYECTO

ESKALA ORIGINALA
ESCALA ORIGINAL
S/E
EN DIN A1

0

ESKALA GRAFIKOA
ESCALA GRAFICA

PROIEKTUAREN IZENBURUA
TITULO DEL PROYECTO

MORLANSEKO ERREKASTOA BERRITZEAREN ERAIKUNTZA PROIEKTUA
PROYECTO DE CONSTRUCCIÓN DE LA REPOSICIÓN DE LA REGATA DE MORLANS

PLANOAREN IZENBURUA
TITULO DEL PLANO

Eragindako zerbitzuak
Xehetasunak
Argiteri eta semaforizazio
Argiteria
Servicios afectados
Detalles
Alumbrado y semaforización
Alumbrado

PLANO ZK. / N. PLANO
9.3.2

ORRIA / HOJA
3 Sigue 4

P:\PROYECTOSVIVO52\X0000265\02 VIGENTES\PLANOS_PLANOS REGATA\09_SERVICIOS AFECTADOS\MDRM-23-103-A.DWG - 29/03/2023

ZANJAS TIPO
E 1/10

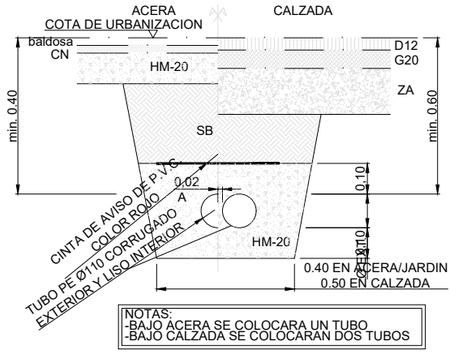

NOTAS:
-BAJO ACERA SE COLOCARA UN TUBO
-BAJO CALZADA SE COLOCARAN DOS TUBOS

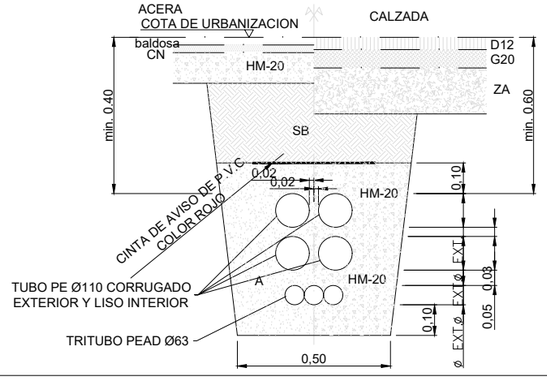

NOTAS:
- LOS MATERIALES DE FIRMES Y RELLENO DE ZANJAS APARECEN ESPECIFICADOS EN EL CAPITULO DE FIRMES
- PARA LA CONEXION DE LAS ESPIRALES MAGNETICAS CON LA ARQUETA DE RED SE UTILIZARAN TUBOS DE Ø63
- EN ZONA URBANIZADA SE CORTARA EL PAVIMENTO CON SIERRA DE DISCO

ARQUETA TIPO
E 1/10

PLANTA

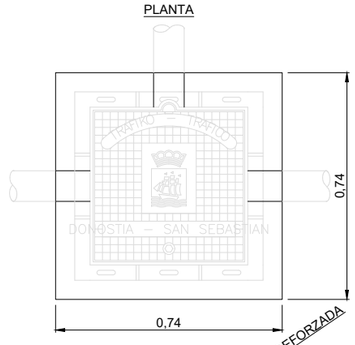

SECCION

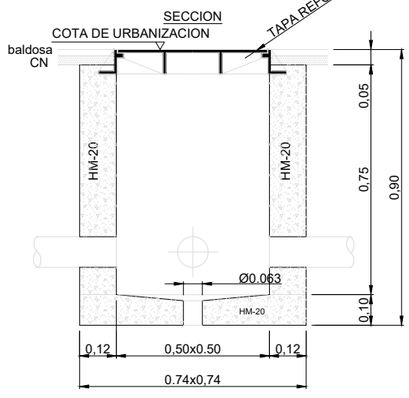

TAPA CUADRADA NORMAL
E 1/10

ALZADO

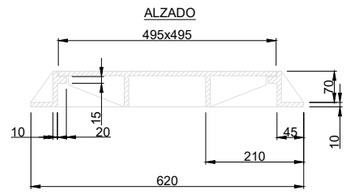

PLANTA



NOTA:
-COTAS EN MILIMETROS

OHARRAK :
NOTAS :

REV.	CLASE DE MODIFICACION	FECHA	NOMBRE	COMP.	OBRA
A	PRIMERA EMISION	Mar. 23	NCF	ETS	

BERRIKUSPENAK / REVISIONES

AHOLKULARIA / CONSULTOR
FULCRUM

INGENIARI EGILEA
INGENIERO AUTOR

AHOLKULARIAREN ERREFERENTZIA
REFERENCIA CONSULTOR

ERREFERENTZIA
REFERENCIA
MDRM-23-104-A

EUSKO JAURLARITZA GOBIERNO VASCO
LURRALDE PLANGINTZA, ETXEBIZITZA ETA GARRAIO SAILA
DEPARTAMENTO DE PLANIFICACIÓN TERRITORIAL, VIVIENDA Y TRANSPORTES

PROIEKTUAREN IKUSKAPENA ETA ZUZENDARITZA
INSPECCION Y DIRECCION DEL PROYECTO

ESKALA ORIGINALA
ESCALA ORIGINAL
S/E
EN DIN A1

0

ESKALA GRAFIKOA
ESCALA GRAFICA

PROIEKTUAREN IZENBURUA
TITULO DEL PROYECTO
MORLANSEKO ERREKASTOA BERRITZEAREN ERAIKUNTZA PROIEKTUA
PROYECTO DE CONSTRUCCIÓN DE LA REPOSICIÓN DE LA REGATA DE MORLANS

PLANOAREN IZENBURUA
TITULO DEL PLANO
Eragindako zerbitzuak
Xehetasunak
Argiteri eta semaforizazio
Semaforizazioa
Servicios afectados
Detalles
Alumbrado y semaforización
Semaforización

PLANO ZK. / N. PLANO
9.3.2
ORRIA / HOJA
4 Sigue FIN

P:\PROYECTOSVIVOS2\X0000265\02 VIGENTES\PLANOS_PLANOS REGATA\09_SERVICIOS AFECTADOS\MDRM-23-104-A.DWG - 29/03/2023

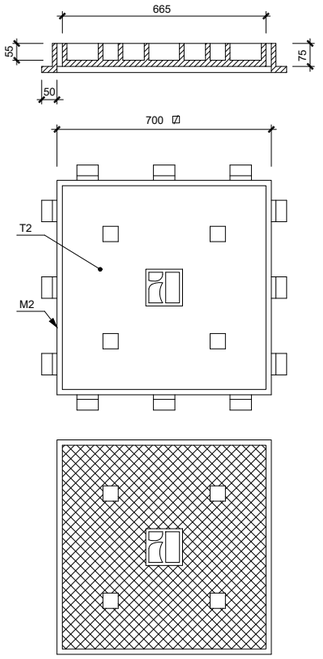

MARCO-TAPA DE FUNDICION
M2-T2 (ACERAS/JARDINES)
ESCALA 1/10

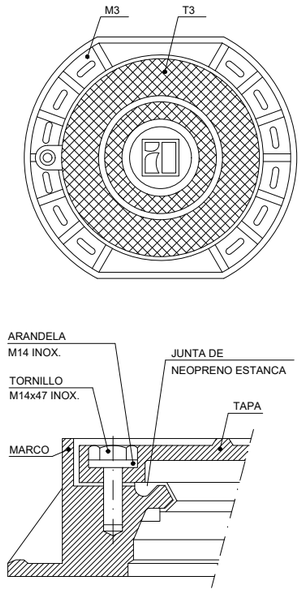

DETALLE A
S/E

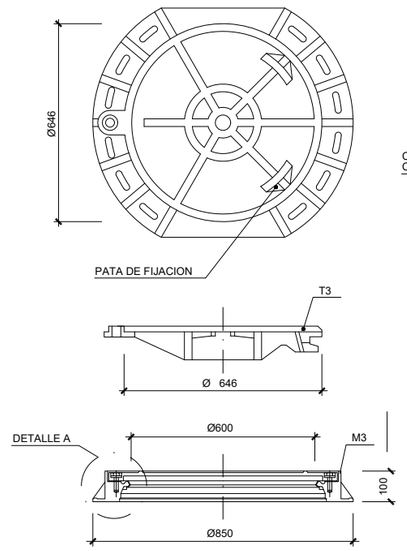

MARCO-TAPA DE FUNDICION
M3-T3 (CALZADA)
ESCALA 1/10

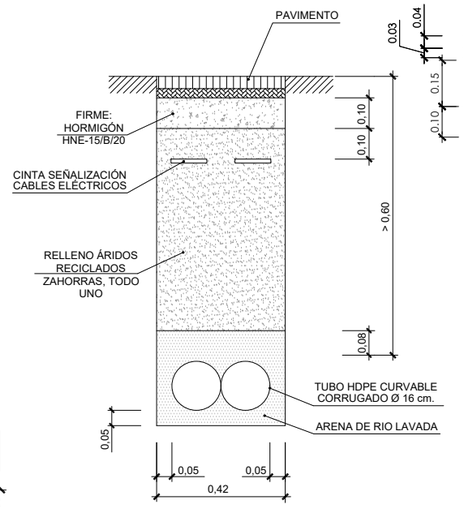

ZANJA A-2 (PAVIMENTO)
ESCALA 1/10

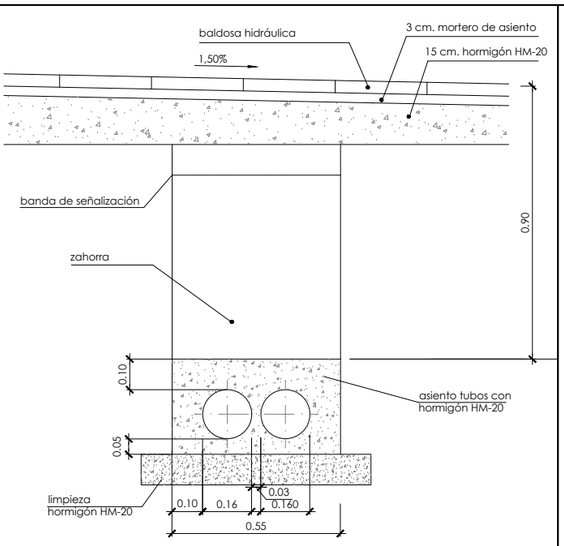

ZANJA C-2 (ACERA)
ESCALA 1/10

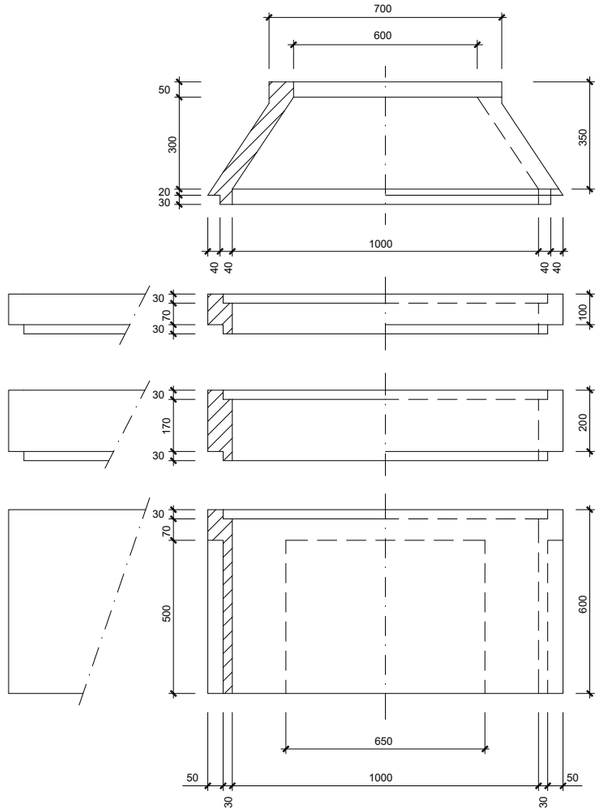

ARQUETA REGISTRABLE MODULAR
MARCO-TAPA M2/T2 Y M3/T3
ESCALA 1/10

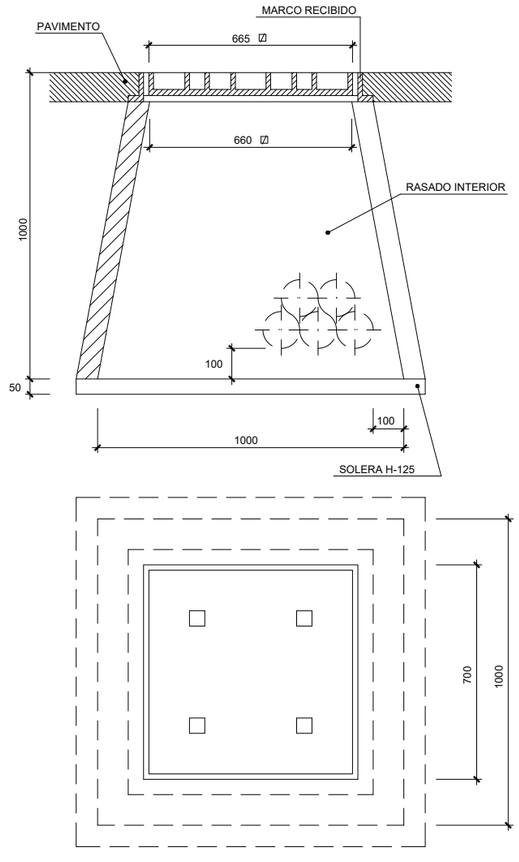

ARQUETA REGISTRABLE "IN SITU"
TIPO AG MARCO-TAPA M2/T2
ESCALA 1/10

OHARRAK :
NOTAS :

REV.	CLASE DE MODIFICACION	FECHA	NOMBRE	COMP.	OBRA
A	PRIMERA EMISION	Mar. 23	NCF	ETS	

BERRIKUSPENAK / REVISIONES

AHOLKULARIA / CONSULTOR
FULCRUM

INGENIARI EGILEA
INGENIERO AUTOR

AHOLKULARIAREN ERREFERENTZIA
REFERENCIA CONSULTOR

ERREFERENTZIA
REFERENCIA
MDRM-23-105-A

EUSKO JAURLARITZA GOBIERNO VASCO
LURRALDE PLANGINTZA, ETXEBIZITZA ETA GARRAIO SAILA
DEPARTAMENTO DE PLANIFICACIÓN TERRITORIAL, VIVIENDA Y TRANSPORTES

PROIEKTUAREN IKUSKAPENA ETA ZUZENDARITZA
INSPECCION Y DIRECCION DEL PROYECTO

ESKALA ORIGINALA
ESCALA ORIGINAL
S/E
EN DIN A1

ESKALA GRAFIKOA
ESCALA GRAFICA
0

PROIEKTUAREN IZENBURUA
TITULO DEL PROYECTO
MORLANSEKO ERREKASTOA BERRITZEAREN ERAIKUNTZA PROIEKTUA
PROYECTO DE CONSTRUCCIÓN DE LA REPOSICIÓN DE LA REGATA DE MORLANS

PLANOAREN IZENBURUA
TITULO DEL PLANO
Eragindako zerbitzuak
Xehetasunak
Argindar
Servicios afectados
Detalles
Electricidad

PLANO ZK. / N. PLANO
9.3.3
ORRIA / HOJA
1 Sigue FIN

P:\PROYECTOS\VIVOS2\,X0000265\02 VIGENTES\PLANOS_PLANOS REGATA\09_SERVICIOS AFECTADOS\MDRM-23-105-A.DWG - 30/03/2023

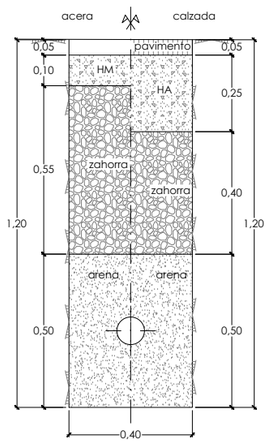

zanja tipo

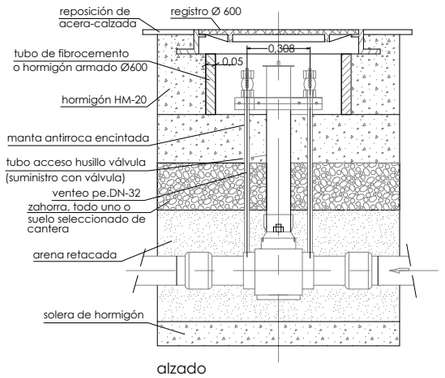

alzado

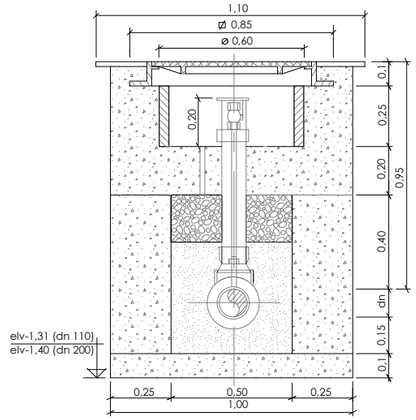

perfil

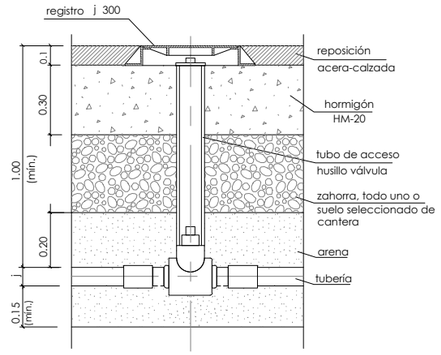

válvula línea enterrada
sin venteo dn 63, 90 y 110
bg-pm-av-01

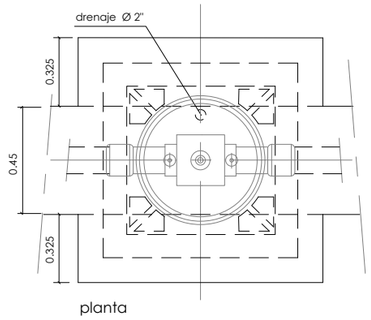

planta

válvula línea enterrada 2 venteos dDN 110 y 200
bg-pm-av-04

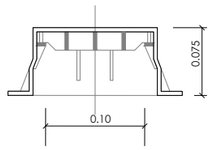

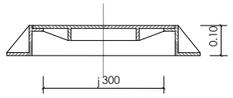

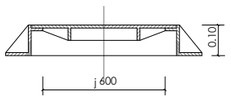

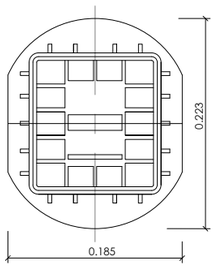

registro acometida
pe dn-32, 63, 90 y 110 mm.
bg-po-av-04

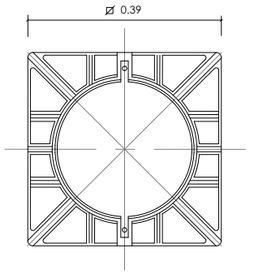

registro 0 300
válvula sin venteo
bg-go-av-01

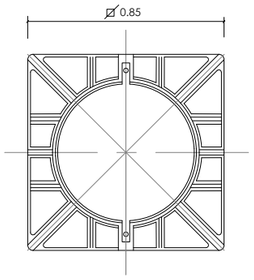

registro 0 600
válvula con venteo
bg-go-av-02

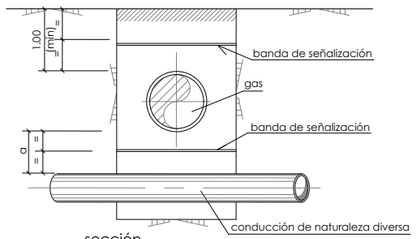

sección

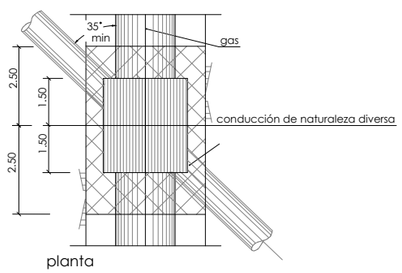

planta

	recomendado	mínimo
a (acero)	0.80	0.40
a (polietileno)	0.20	0.10

cruce con conducción
de naturaleza diversa
bg-go-cp-01



sección

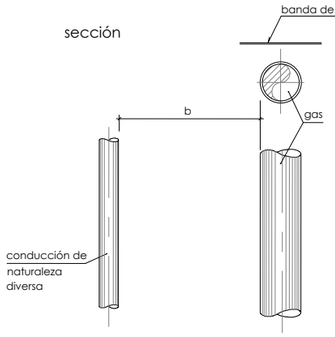

planta

	recomendado	mínimo
b (acero)	1.00	1.00
b (polietileno)	0.40	0.20

paralelismo con conducción
de naturaleza diversa
bg-go-cp-02

nota:
-cuando no pueda mantenerse la distancia mínima deberá interponerse entre ambos servicios pantallas de fibrocemento, amianto, plástico u otro material de similares características mecánicas y dieléctricas.

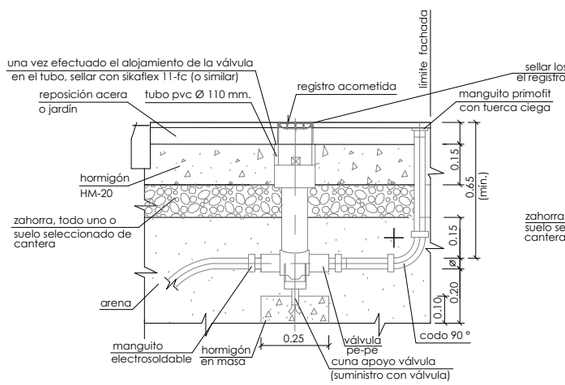

acometida de pe dn-32
bg-pm-av-05

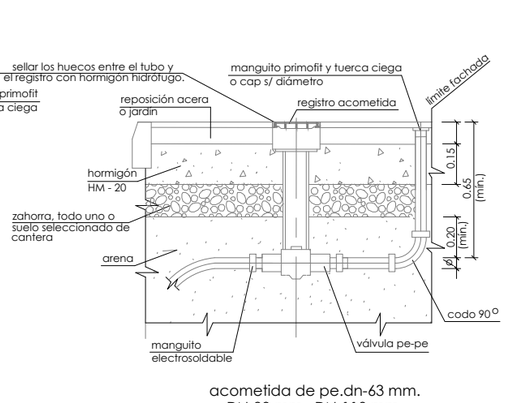

acometida de pe.dn-63 mm.
DN-90 mm., DN-110 mm.
bg-pm-av-06

OHARRAK :
NOTAS :

REV.	CLASE DE MODIFICACION	FECHA	NOMBRE	COMP.	OBRA
A	PRIMERA EMISION	Mar. 23	NCF	ETS	

BERRIKUSPENAK / REVISIONES

AHOLKULARIA / CONSULTOR
FUICRUM

INGENIARI EGILEA
INGENIERO AUTOR

AHOLKULARIAREN ERREFERENTZIA
REFERENCIA CONSULTOR

ERREFERENTZIA
REFERENCIA
MDRM-23-106-A

EUSKO JAURLARITZA GOBIERNO VASCO
LURRALDE PLANGINTZA, ETXEBIZITZA ETA GARRAIO SAILA
DEPARTAMENTO DE PLANIFICACIÓN TERRITORIAL, VIVIENDA Y TRANSPORTES

PROIEKTUAREN IKUSKAPENA ETA ZUZENDARITZA
INSPECCION Y DIRECCION DEL PROYECTO

ESKALA ORIGINALA
ESCALA ORIGINAL
S/E
EN DIN A1

0

ESKALA GRAFIKOA
ESCALA GRAFICA

PROIEKTUAREN IZENBURUA
TITULO DEL PROYECTO
MORLANSEKO ERREKASTOA BERRITZEAREN ERAIKUNTZA PROIEKTUA
PROYECTO DE CONSTRUCCIÓN DE LA REPOSICIÓN DE LA REGATA DE MORLANS

PLANOAREN IZENBURUA
TITULO DEL PLANO
Eragindako zerbitzuak
Xehetasunak
Gasa
Servicios afectados
Detalles
Gas

PLANO ZK. / N. PLANO
9.3.4
ORRIA / HOJA
1 Sigue 2

P:\PROYECTOSVIVOS2\X0000265\02 VIGENTES\PLANOS_PLANOS REGATA\09_SERVICIOS AFECTADOS\MDRM-23-106-A.DWG - 30/03/2023

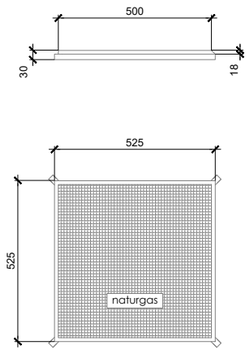

tapa para arqueta
acometida - vivienda

nota.-
1.- cotas en milímetros

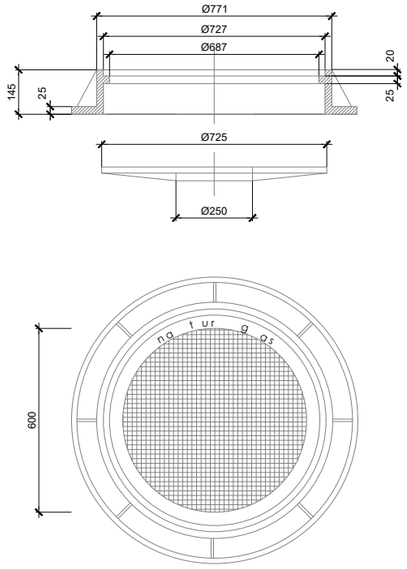

planta

tapa para arqueta
válvula

nota.-
1.- cotas en milímetros

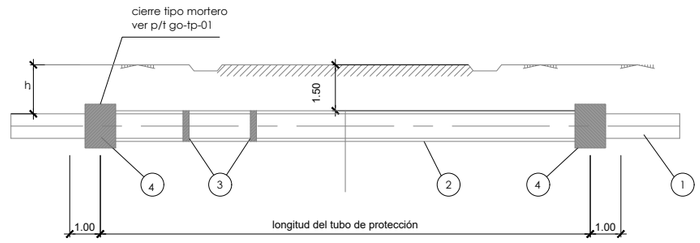

leyenda

marca	denominación	referencia
1	tubería de línea	
2	tubo de protección ----------	gm-tp-01
3	collares distanciadores aislantes	
4	cierre tipo mortero ----------	go-tp-01
h	profundidad prevista para la línea	

notas:

1. - los valores en las referencias diferentes a los del presente plano tipo no se tendrán en cuenta.
2. - antes de reponerse el cruce, se someterá este plano a las condiciones que exija el permiso correspondiente.
3. - las medidas están en metros.

cruce de carretera con trepanación
tubería de polietileno

recubrimientos de armadura	
paramento	recubrimiento nominal
toda la obra	35mm

características de los materiales	
hormigón de limpieza	HM-20
hormigón estructural	HA-25/p/20/IIa
acero en armaduras	b 500 s

nivel de control y coeficiente de seguridad de los materiales

	nivel de control	γ
hormigón	estadístico	1.50
acero	normal	1.15

nivel de control de ejecución y

coeficientes de mayoración de acciones

nivel de control : intenso

tipo de acción	estado límite último e.l.u.		estado límite servicio e.l.s.	
	favorable	desfavorable	favorable	desfavorable
permanente	1.00	1.35	1.00	1.00
permanente de valor no constante	1.00	1.50	1.00	1.00
variable	0.00	1.50	0.00	1.00

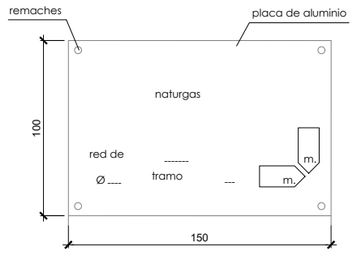

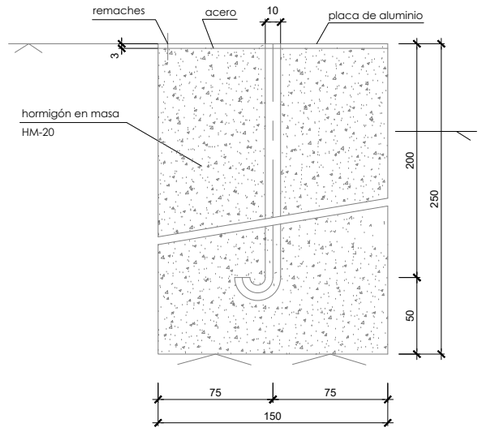

hito urbano indicador

nota.-
1.- cotas en milímetros

OHARRAK :
NOTAS :

REV.	CLASE DE MODIFICACION	FECHA	NOMBRE	COMP.	OBRA
A	PRIMERA EMISION	Mar. 23	NCF	ETS	

BERRIKUSPENAK / REVISIONES

AHOLKULARIA / CONSULTOR
FUICRUM

INGENIARI EGILEA
INGENIERO AUTOR

AHOLKULARIAREN ERREFERENTZIA
REFERENCIA CONSULTOR

ERREFERENTZIA
REFERENCIA
MDRM-23-107-A

EUSKO JAURLARITZA GOBIERNO VASCO
LURRALDE PLANGINTZA, ETXEBIZITZA ETA GARRAIO SAILA
DEPARTAMENTO DE PLANIFICACIÓN TERRITORIAL, VIVIENDA Y TRANSPORTES

PROIEKTUAREN IKUSKAPENA ETA ZUZENDARITZA
INSPECCION Y DIRECCION DEL PROYECTO

ESKALA ORIGINALA
ESCALA ORIGINAL
S/E
EN DIN A1

ESKALA GRAFIKOA
ESCALA GRAFICA
0

PROIEKTUAREN IZENBURUA
TITULO DEL PROYECTO
MORLANSEKO ERREKASTOA BERRITZEAREN ERAIKUNTZA PROIEKTUA
PROYECTO DE CONSTRUCCIÓN DE LA REPOSICIÓN DE LA REGATA DE MORLANS

PLANOAREN IZENBURUA
TITULO DEL PLANO
Eragindako zerbitzuak Xehetasunak Gasa
Servicios afectados
Detalles
Gas

PLANO ZK. / N. PLANO
9.3.4
ORRIA / HOJA
2 Sigue FIN

P:\PROYECTOSVIVOS2\K00026S\02 VIGENTES\PLANOS_PLANOS REGATA\09_SERVICIOS AFECTADOS\MDRM-23-107-A.DWG - 30/03/2023

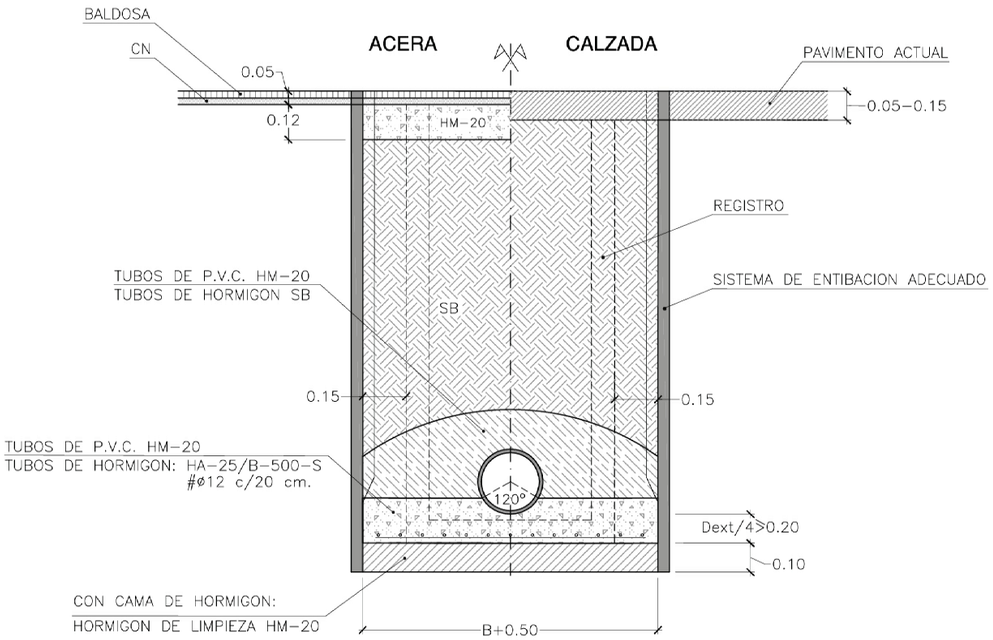

DIMENSIONES DE ZANJA (m.)	
Di.	B
300<Di.<350	0,40+De.
400<Di.<600	0,70+De.
650<Di.<900	0,80+De.
Di.>1000	0,90+De.

NOTAS:
-SB: SUBBASE GRANULAR DE TODO UNO DE CANTERA
-A: ARENA DE CANTERA
-ZA: ZAHORRA ARTIFICIAL
-SS: SUELO SELECCIONADO COMPACTADO AL %95 PN
-LA CALIDAD INDICADA PARA LOS MATERIALES DE RELLENO HA DE ENTENDERSE COMO MÍNIMA, PUDIENDO EXIGIRSE CALIDADES SUPERIORES
-EN ZONA URBANIZADA SE CORTARA EL PAVIMENTO CON SIERA DE DISCO

TUBOS DE HORMIGON
UNE-EN 127.916

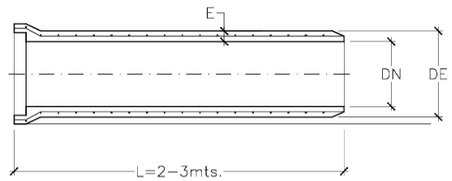

JUNTA DE GOMA TIPO LAGRIMA

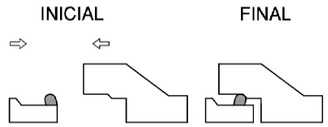

JUNTA DE GOMA TIPO DELTA
LIBRE O EMBUTIDA EN CAMPANA

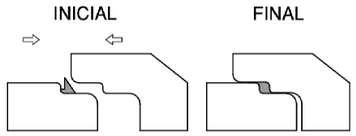

DN(mm)	HORMIGON	CLASE
500	ARMADO	IV o Superior
600	ARMADO	IV o Superior
700	ARMADO	IV o Superior
800	ARMADO	IV o Superior
1000	ARMADO	IV o Superior
1100	ARMADO	IV o Superior
1200	ARMADO	IV o Superior
1500	ARMADO	IV o Superior

TUBOS DE P.V.C.
UNE-EN 1401

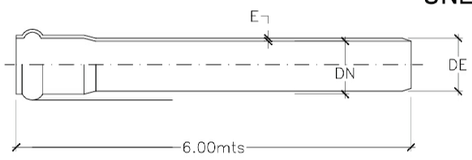

DE(mm)	CLASE
250	SN4 o Superior
315	SN4 o Superior
400	SN4 o Superior

UNION CON JUNTA ELASTICA

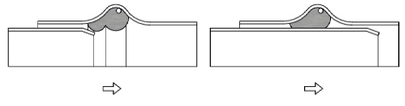

TUBOS DE FUNDICION
UNE-EN 598

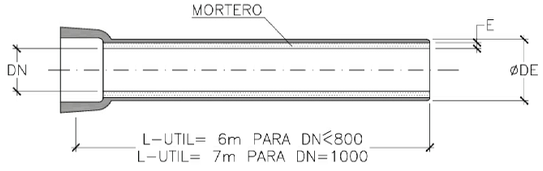

JUNTA AUTOMATICA FLEXIBLE

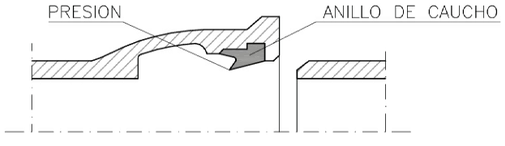

NOTAS:
- EL DIMENSIONAMIENTO DE LAS TUBERIAS SE REALIZARA TENIENDO EN CUENTA LOS CALCULOS HIDRAULICOS

OHARRAK :
NOTAS :

REV.	CLASE DE MODIFICACION	FECHA	NOMBRE	COMP.	OBRA
A	PRIMERA EMISION	Mar. 23	NCF	ETS	

BERRIKUSPENAK / REVISIONES

AHOLKULARIA / CONSULTOR: FULCRUM
INGENIARI EGILEA / INGENIERO AUTOR

AHOLKULARIAREN ERREFERENTZIA / REFERENCIA CONSULTOR
ERREFERENTZIA / REFERENCIA: MDRM-23-108-A

EUSKO JAURLARITZA GOBIERNO VASCO
LURRALDE PLANGINTZA, ETXEBIZITZA ETA GARRAIO SAILA
DEPARTAMENTO DE PLANIFICACIÓN TERRITORIAL, VIVIENDA Y TRANSPORTES

PROIEKTUAREN IKUSKAPENA ETA ZUZENDARITZA
INSPECCION Y DIRECCION DEL PROYECTO

ESKALA ORIGINALA / ESCALA ORIGINAL: INDICADAS
EN DIN A1
ESKALA GRAFIKOA / ESCALA GRAFICA: 0

PROIEKTUAREN IZENBURUA / TITULO DEL PROYECTO: MORLANSEKO ERREKASTOA BERRITZEAREN ERAIKUNTZA PROIEKTUA
PROYECTO DE CONSTRUCCIÓN DE LA REPOSICIÓN DE LA REGATA DE MORLANS

PLANOAREN IZENBURUA / TITULO DEL PLANO: Eragindako zerbitzuak Xehetasunak Saneamendu
Servicios afectados Detalles Saneamiento

PLANO ZK. / N. PLANO: 9.3.5
ORRIA / HOJA: 1 Sigue 2

P:\PROYECTOSVIV\052\X00002652\02 VIGENTES\PLANOS_PLANOS REGATA\09_SERVICIOS AFECTADOS\MDRM-23-108-A.DWG - 30/03/2023

ALZADO SECCIONADO

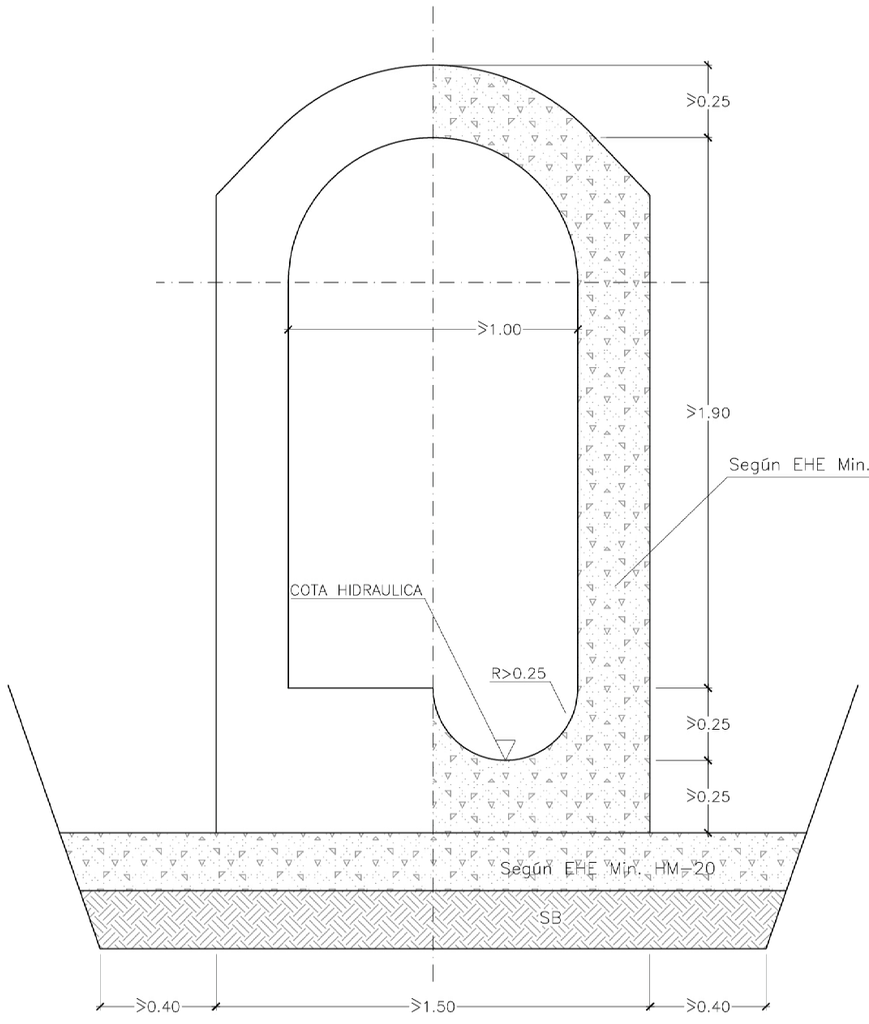

NOTAS:
- EL DIMENSIONAMIENTO DEL COLECTOR SE REALIZARA TENIENDO EN CUENTA LOS CALCULOS HIDRAULICOS

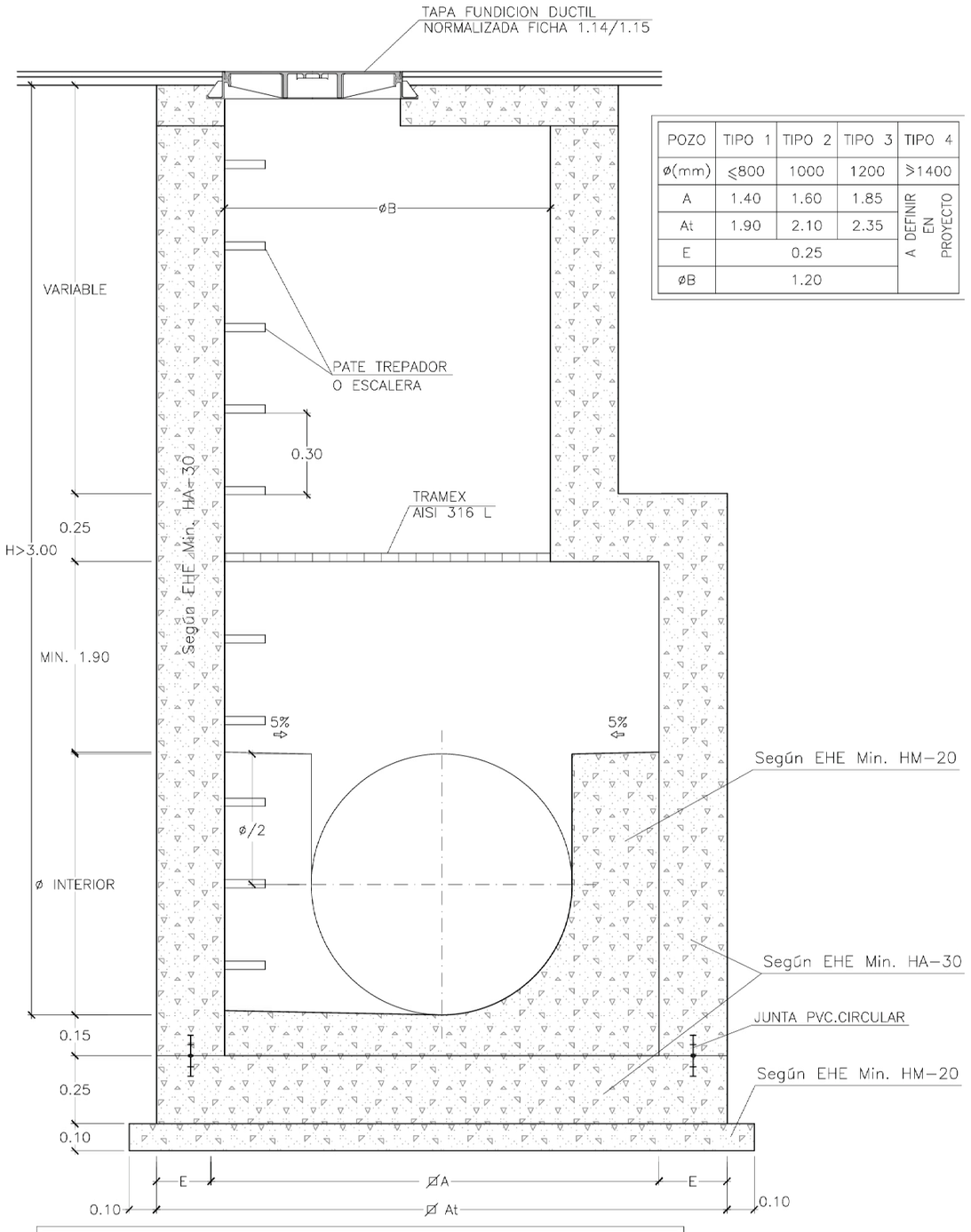

POZO	TIPO 1	TIPO 2	TIPO 3	TIPO 4
ø(mm)	≤800	1000	1200	≥1400
A	1.40	1.60	1.85	A DEFINIR EN PROYECTO
At	1.90	2.10	2.35	
E	0.25			
øB	1.20			

NOTA:
- LOS POZOS "IN SITU" DEBERAN CUMPLIR LO ESPECIFICADO EN LA VIGENTE EHE
- EL TIPO DE TAPA Y SUS DIMENSIONES SE DEFINIRA SEGUN CRITERIO DEL SERVICIO DE EXPLOTACION DE AGUAS Y SANEAMIENTO

OHARRAK :
NOTAS :

REV.	CLASE DE MODIFICACION	FECHA	NOMBRE	COMP.	OBRA
A	PRIMERA EMISION	Mar. 23	NCF	ETS	

BERRIKUSPENAK / REVISIONES

AHOLKULARIA / CONSULTOR
FUICRUM

INGENIARI EGILEA
INGENIERO AUTOR

AHOLKULARIAREN ERREFERENTZIA
REFERENCIA CONSULTOR

ERREFERENTZIA
REFERENCIA
MDRM-23-109-A

EUSKO JAURLARITZA GOBIERNO VASCO
LURRALDE PLANGINTZA, ETXEBIZITZA ETA GARRAIO SAILA
DEPARTAMENTO DE PLANIFICACIÓN TERRITORIAL, VIVIENDA Y TRANSPORTES

PROIEKTUAREN IKUSKAPENA ETA ZUZENDARITZA
INSPECCION Y DIRECCION DEL PROYECTO

ESKALA ORIGINALA ESCALA ORIGINAL: INDICADAS
EN DIN A1

0

ESKALA GRAFIKOA ESCALA GRAFICA

PROIEKTUAREN IZENBURUA TITULO DEL PROYECTO
MORLANSEKO ERREKASTOA BERRITZEAREN ERAIKUNTZA PROIEKTUA
PROYECTO DE CONSTRUCCIÓN DE LA REPOSICIÓN DE LA REGATA DE MORLANS

PLANOAREN IZENBURUA TITULO DEL PLANO
Eragindako zerbitzuak Xehetasunak Saneamendu
Servicios afectados Detalles Saneamiento

PLANO ZK. / N. PLANO
9.3.5

ORRIA / HOJA
2 Sigue 3

P:\PROYECTOS\VIVOS2\X0000265\02 VIGENTES\PLANOS_PLANOS REGATA\09_SERVICIOS AFECTADOS\MDRM-23-109-A.DWG - 30/03/2023

CONJUNTO

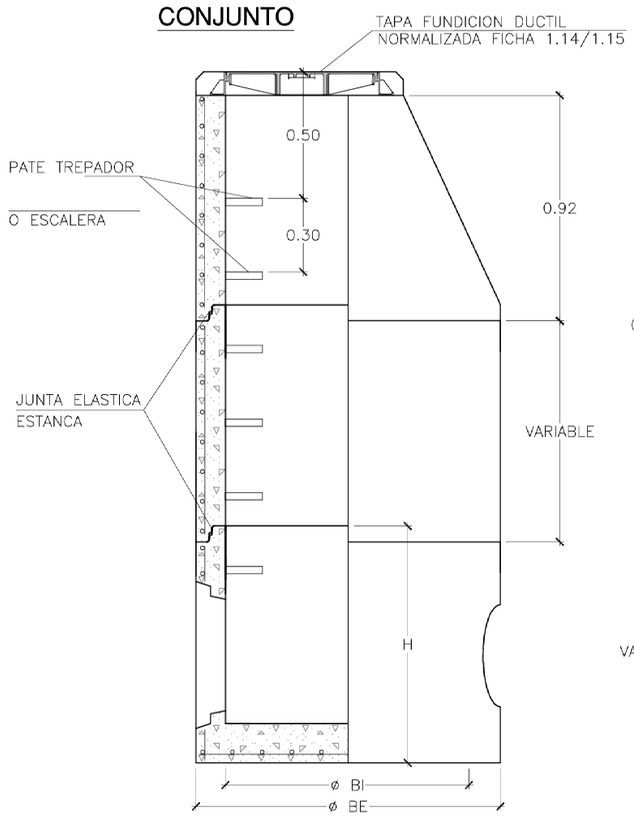

CONO

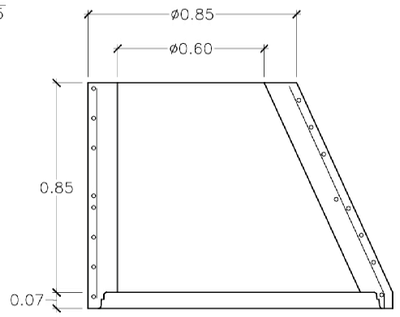

NOTA:
– NO SE PUEDE CONECTAR AL CONO DEL POZO

MODULOS DE ALTURA VARIABLE ENTRE 0.25 -1.00m.

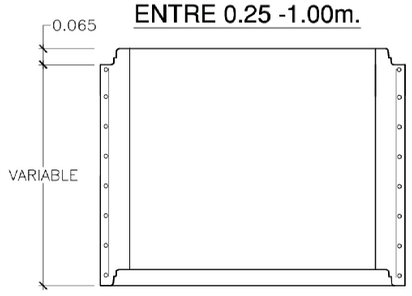

BASE POZO DE REGISTRO

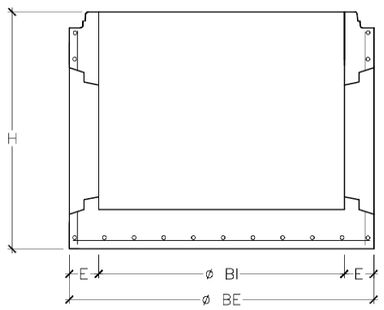

DETALLE DE JUNTA ENTRE MODULOS

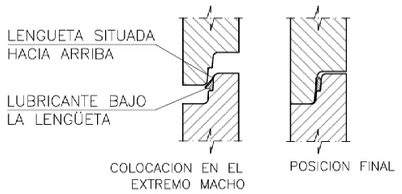

DETALLE DE JUNTA BASE-TUBO CON ORIFICIO



COTAS ORIENTATIVAS DE LOS POZOS				
TIPO	1	2		3
ø BI	1.00	1.20		1.50
ø BE	1.24	1.52	1.60	2.10
H	1.025	1.20	1.355	1.70
E	0.12	0.16	0.20	0.30

NOTA:
– LOS POZOS DE REGISTRO PREFABRICADOS DE HORMIGON ARMADO DEBERAN CUMPLIR LO ESPECIFICADO EN LAS NORMAS UNE-EN 1917 Y UNE 127.917
– EL TIPO DE TAPA Y SUS DIMENSIONES SE DEFINIRA SEGUN CRITERIO DEL SERVICIO DE EXPLOTACION DE AGUAS Y SANEAMIENTO

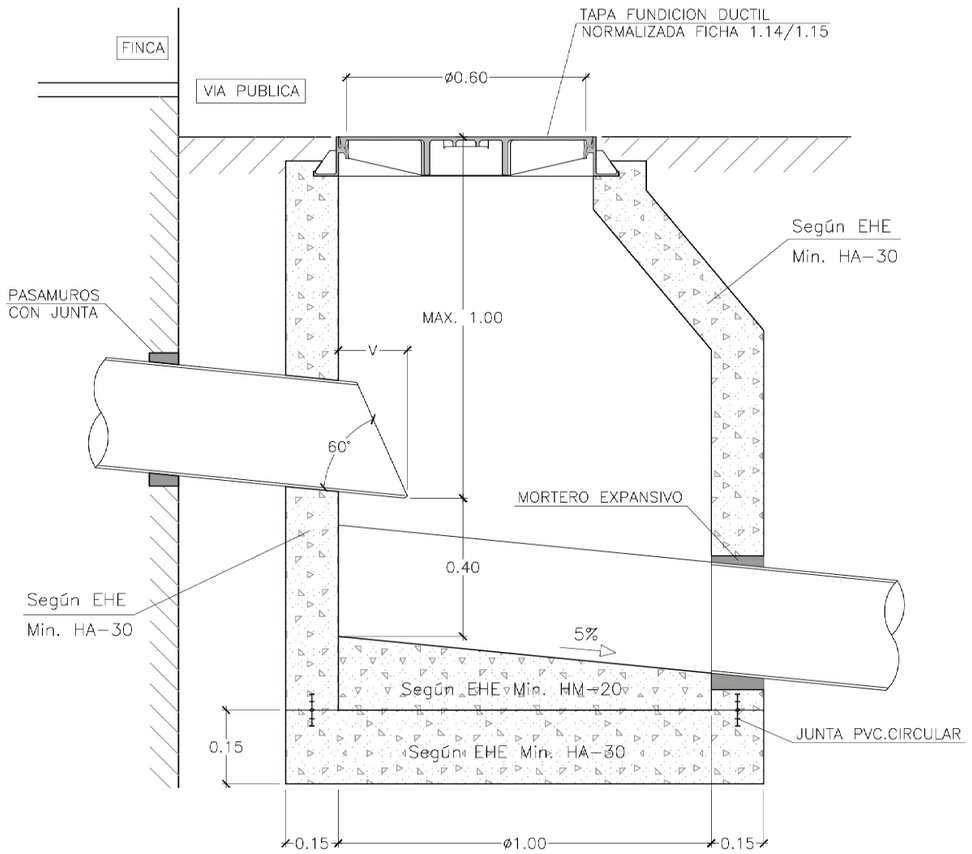

NOTAS:
– V= 0.00m. PARA ACOMETIDA DE FECALES
– V= 0.20m. PARA TOMAMUESTRAS Y AFORO
– OBLIGADO CUMPLIMIENTO EN LAS ACOMETIDAS DE LOS VERTIDOS DE ZONAS INDUSTRIALES DE ACUERDO CON LAS PRESCRIPCIONES DEL AYUNTAMIENTO DE SAN SEBASTIAN
– LAS ARQUETAS CONSTRUIDAS "IN SITU" DEBERAN CUMPLIR LO ESCIFICADO EN LA VIGENTE EHE
– EL TIPO DE TAPA Y SUS DIMENSIONES SE DEFINIRA SEGUN CRITERIO DEL SERVICIO DE EXPLOTACION DE AGUAS Y SANEAMIENTO

OHARRAK :
NOTAS :

REV.	CLASE DE MODIFICACION	FECHA	NOMBRE	COMP.	OBRA
A	PRIMERA EMISION	Mar. 23	NCF	ETS	

BERRIKUSPENAK / REVISIONES

AHOLKULARIA / CONSULTOR
FULCRUM
INGENIARI EGILEA
INGENIERO AUTOR

AHOLKULARIAREN ERREFERENTZIA
REFERENCIA CONSULTOR
ERREFERENTZIA
REFERENCIA
MDRM-23-110-A

EUSKO JAURLARITZA GOBIERNO VASCO
LURRALDE PLANGINTZA, ETXEBIZITZA ETA GARRAIO SAILA
DEPARTAMENTO DE PLANIFICACIÓN TERRITORIAL, VIVIENDA Y TRANSPORTES

PROIEKTUAREN IKUSKAPENA ETA ZUZENDARITZA
INSPECCION Y DIRECCION DEL PROYECTO

ESKALA ORIGINALA
ESCALA ORIGINAL
INDICADAS
EN DIN A1
ESKALA GRAFIKOA
ESCALA GRAFICA

PROIEKTUAREN IZENBURUA
TITULO DEL PROYECTO
MORLANSEKO ERREKASTOA BERRITZEAREN ERAIKUNTZA PROIEKTUA
PROYECTO DE CONSTRUCCIÓN DE LA REPOSICIÓN DE LA REGATA DE MORLANS

PLANOAREN IZENBURUA
TITULO DEL PLANO
Eragindako zerbitzuak
Xehetasunak
Saneamendu
Servicios afectados
Detalles
Saneamiento

PLANO ZK. / N. PLANO
9.3.5
ORRIA / HOJA
3 Sigue 4

P:\PROYECTOSVIVO52\X00002652\02 VIGENTES\PLANOS_PLANOS REGATA\09. SERVICIOS AFECTADOS\MDRM-23-110-A.DWG - 30/03/2023

SUMIDERO NORMAL O DIRECTO

PLANTA

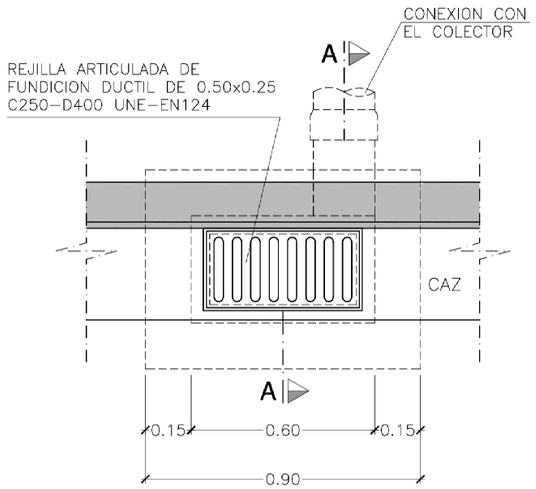

SECCION A-A

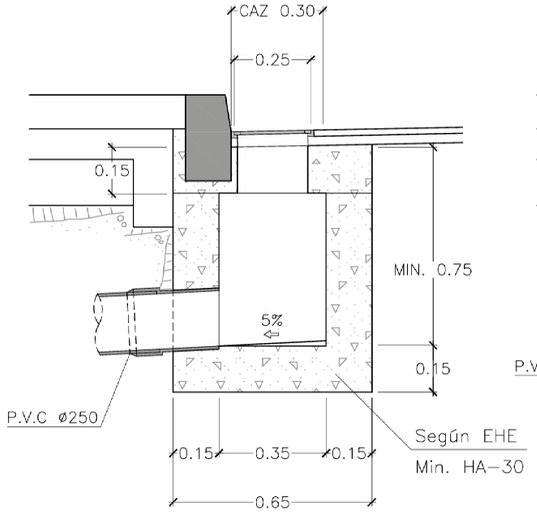

SUMIDERO SIFONICO

PLANTA

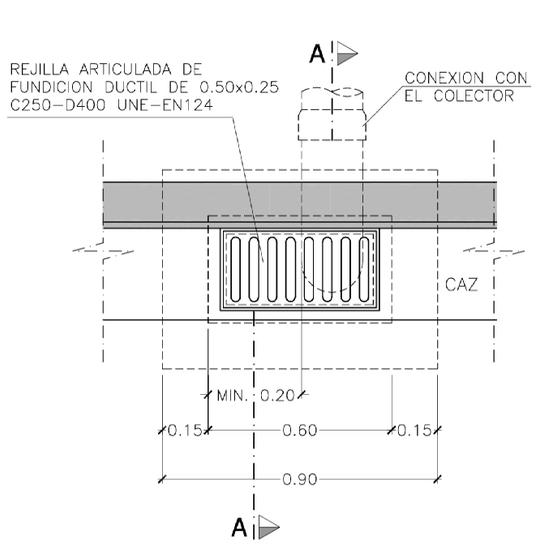

SECCION A-A

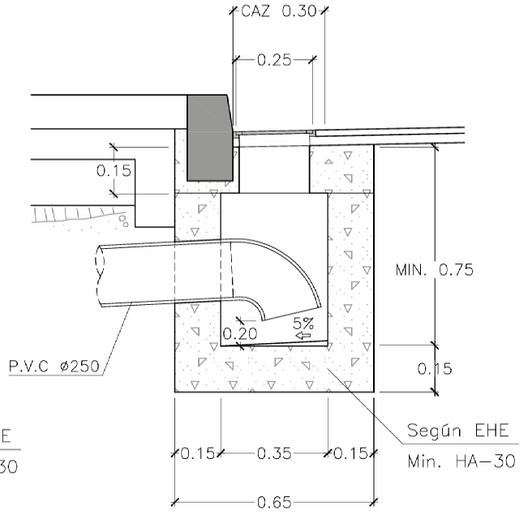

NOTA:
– LOS ARQUETAS CONSTRUIDAS "IN SITU" DEBERAN CUMPLIR LO ESPECIFICADO EN LA VIGENTE EHE

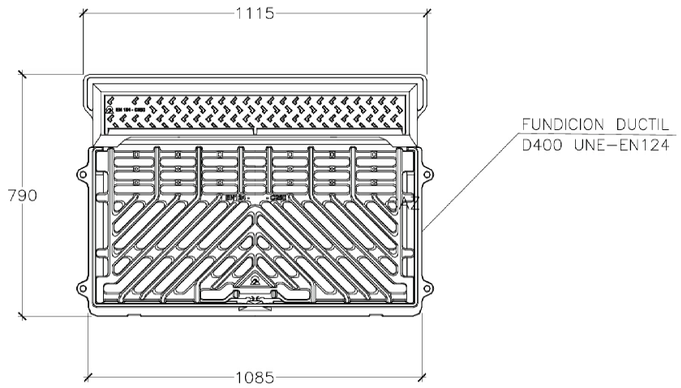

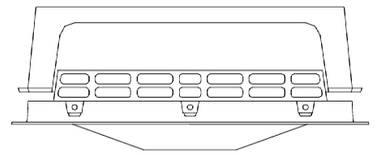

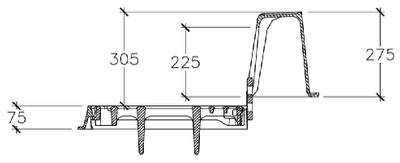

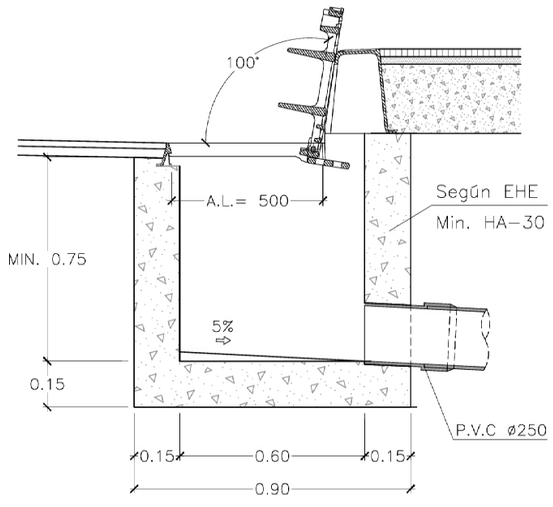

NOTA:
– LOS ARQUETAS CONSTRUIDAS "IN SITU" DEBERAN CUMPLIR LO ESPECIFICADO EN LA VIGENTE EHE

OHARRAK :
NOTAS :

REV.	CLASE DE MODIFICACION	FECHA	NOMBRE	COMP.	OBRA
A	PRIMERA EMISION	Mar. 23	NCF	ETS	

BERRIKUSPENAK / REVISIONES

AHOLKULARIA / CONSULTOR
FULCRUM

INGENIARI EGILEA
INGENIERO AUTOR

AHOLKULARIAREN ERREFERENTZIA
REFERENCIA CONSULTOR

ERREFERENTZIA
REFERENCIA

MDRM-23-111-A

EUSKO JAURLARITZA GOBIERNO VASCO
LURRALDE PLANGINTZA, ETXEBIZITZA ETA GARRAIO SAILA
DEPARTAMENTO DE PLANIFICACIÓN TERRITORIAL, VIVIENDA Y TRANSPORTES

PROIEKTUAREN IKUSKAPENA ETA ZUZENDARITZA
INSPECCION Y DIRECCION DEL PROYECTO

ESKALA ORIGINALA
ESCALA ORIGINAL
INDICADAS
EN DIN A1

0

ESKALA GRAFIKOA
ESCALA GRAFICA

PROIEKTUAREN IZENBURUA
TITULO DEL PROYECTO
MORLANSEKO ERREKASTOA BERRITZEAREN ERAIKUNTZA PROIEKTUA
PROYECTO DE CONSTRUCCIÓN DE LA REPOSICIÓN DE LA REGATA DE MORLANS

PLANOAREN IZENBURUA
TITULO DEL PLANO
Eragindako zerbitzuak
Xehetasunak
Saneamendu
Servicios afectados
Detalles
Saneamiento

PLANO ZK. / N. PLANO
9.3.5
ORRIA / HOJA
4 Sigue 5

P:\PROYECTOS\VIVOS2\,X0000265\02 VIGENTES\PLANOS_PLANOS REGATA\09 .SERVICIOS AFECTADOS\MDRM-23-111-A.DWG - 30/03/2023

PLANTA

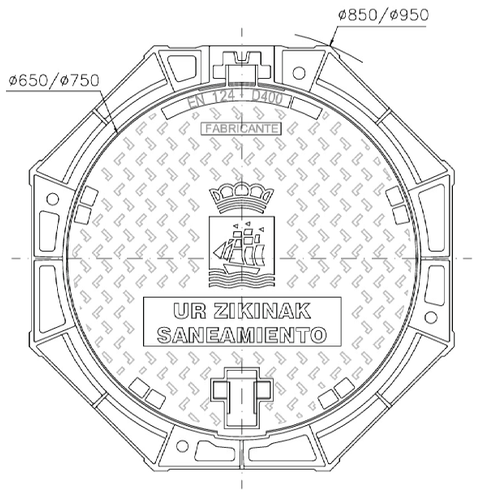

-TODAS LAS TAPAS DEBERAN LLEVAR:
- CLASIFICACION Y NORMATIVA
- CERTIFICADO DE CALIDA EN LA FABRICACION
- FABRICANTE
- LEYENDA

-LAS TAPAS DE ARQUETAS PRIVADAS NO LLEVARAN ESCUDO MUNICIPAL

PATE DE POLIPROPILENO REFORZADO CON VARILLA DE ACERO

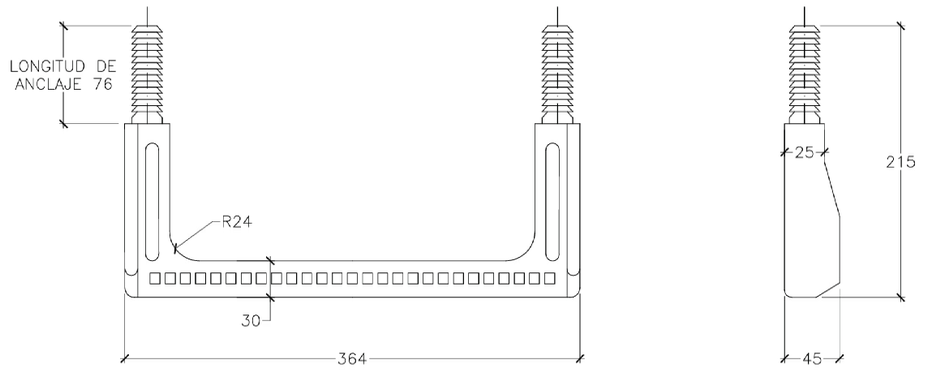

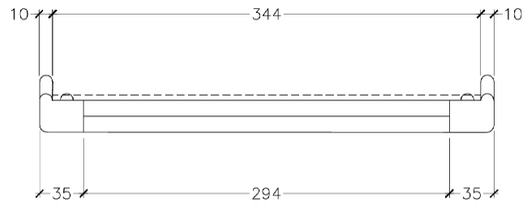

ALZADO

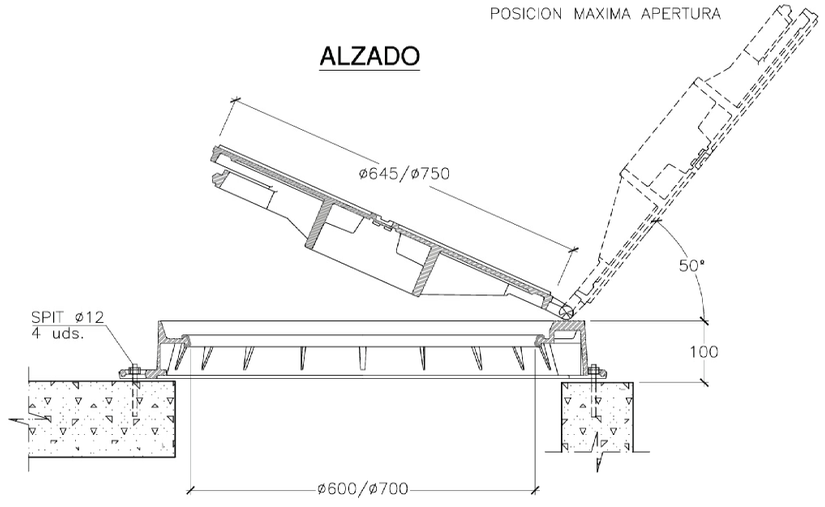

MONTAJE DEL PATE
DE POLIPROPILENO

- EJECUTAR TALADRO ø26x80mm.
- INTRODUCIR A PRESION LOS TACOS DEL PATE CON MARTILLO. UTILIZANDO UN TACO DE MADERA INTERPUESTO
- COTAS EN mm

OHARRAK :
NOTAS :

REV.	CLASE DE MODIFICACION	FECHA	NOMBRE	COMP.	OBRA
A	PRIMERA EMISION	Mar. 23	NCF	ETS	

BERRIKUSPENAK / REVISIONES

AHOLKULARIA / CONSULTOR
FULCRUM

INGENIARI EGILEA
INGENIERO AUTOR

AHOLKULARIAREN ERREFERENTZIA
REFERENCIA CONSULTOR

ERREFERENTZIA
REFERENCIA

MDRM-23-112-A

EUSKO JAURLARITZA GOBIERNO VASCO
LURRALDE PLANGINTZA, ETXEBIZITZA ETA GARRAIO SAILA
DEPARTAMENTO DE PLANIFICACIÓN TERRITORIAL, VIVIENDA Y TRANSPORTES

PROIEKTUAREN IKUSKAPENA ETA ZUZENDARITZA
INSPECCION Y DIRECCION DEL PROYECTO

ESKALA ORIGINALA / ESCALA ORIGINAL
INDICADAS
EN DIN A1

0

ESKALA GRAFIKOA / ESCALA GRAFICA

PROIEKTUAREN IZENBURUA / TITULO DEL PROYECTO
MORLANSEKO ERREKASTOA BERRITZEAREN ERAIKUNTZA PROIEKTUA
PROYECTO DE CONSTRUCCIÓN DE LA REPOSICIÓN DE LA REGATA DE MORLANS

PLANOAREN IZENBURUA / TITULO DEL PLANO
Eragindako zerbitzuak Xehetasunak Saneamendu
Servicios afectados
Detalles
Saneamiento

PLANO ZK. / N. PLANO
9.3.5

ORRIA / HOJA
5 Sigue 6

P:\PROYECTOS\VIVOS2\X0000265\02 VIGENTES\PLANOS_PLANOS REGATA\09 .SERVICIOS AFECTADOS\MDRM-23-112-A.DWG - 30/03/2023

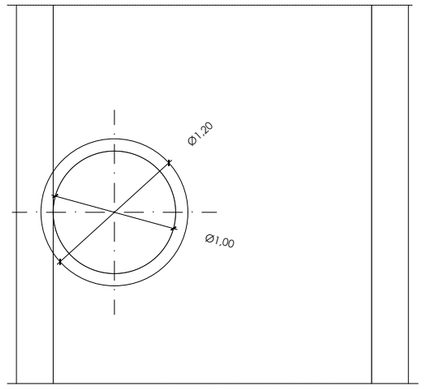

SECCIÓN A-A
ESCALA = 1/25

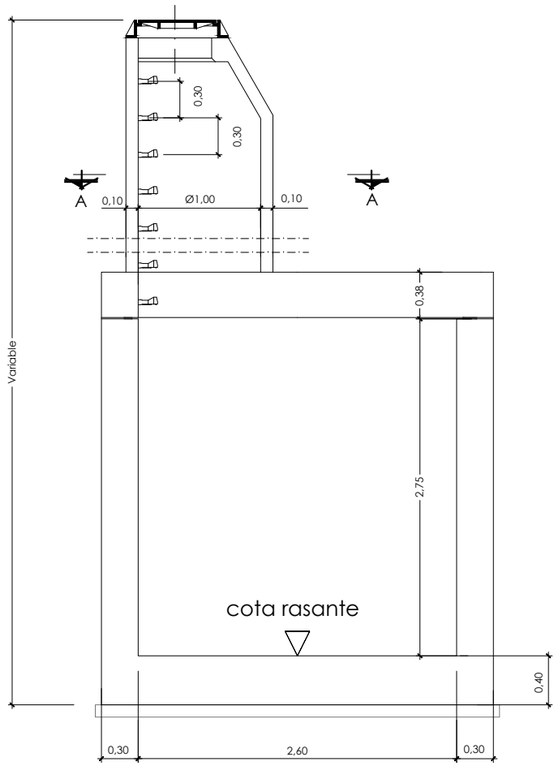

POZO DE REGISTRO SOBRE CAJÓN REGATA
ESCALA = 1/25

OHARRAK :
NOTAS :

REV.	CLASE DE MODIFICACION	FECHA	NOMBRE	COMP.	OBRA
A	PRIMERA EMISION	Mar. 23	NCF	ETS	

BERRIKUSPENAK / REVISIONES

AHOLKULARIA / CONSULTOR
FULCRUM

INGENIARI EGILEA
INGENIERO AUTOR

AHOLKULARIAREN ERREFERENTZIA
REFERENCIA CONSULTOR

ERREFERENTZIA
REFERENCIA
MDRM-23-113-A

EUSKO JAURLARITZA GOBIERNO VASCO
LURRALDE PLANGINTZA, ETXEBIZITZA ETA GARRAIO SAILA
DEPARTAMENTO DE PLANIFICACIÓN TERRITORIAL, VIVIENDA Y TRANSPORTES

PROIEKTUAREN IKUSKAPENA ETA ZUZENDARITZA
INSPECCION Y DIRECCION DEL PROYECTO

ESKALA ORIGINALA
ESCALA ORIGINAL
INDICADAS
EN DIN A1

ESKALA GRAFIKOA
ESCALA GRAFICA
0

PROIEKTUAREN IZENBURUA
TITULO DEL PROYECTO
MORLANSEKO ERREKASTOA BERRITZEAREN ERAIKUNTZA PROIEKTUA
PROYECTO DE CONSTRUCCIÓN DE LA REPOSICIÓN DE LA REGATA DE MORLANS

PLANOAREN IZENBURUA
TITULO DEL PLANO
Eragindako zerbitzuak Xehetasunak Saneamendu
Servicios afectados
Detalles
Saneamiento

PLANO ZK. / N. PLANO
9.3.5
ORRIA / HOJA
6 Sigue FIN

P:\PROYECTOSVIVOS2\X0000265\02 VIGENTES\PLANOS_PLANOS REGATA\09_SERVICIOS AFECTADOS\MDRM-23-113-A.DWG - 30/03/2023

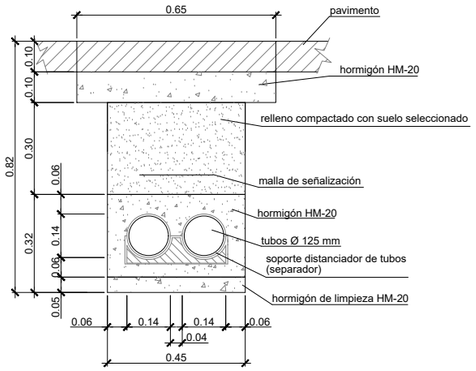

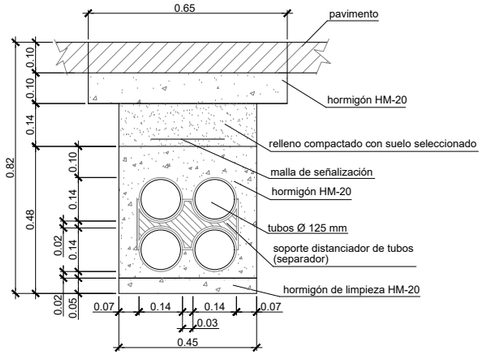

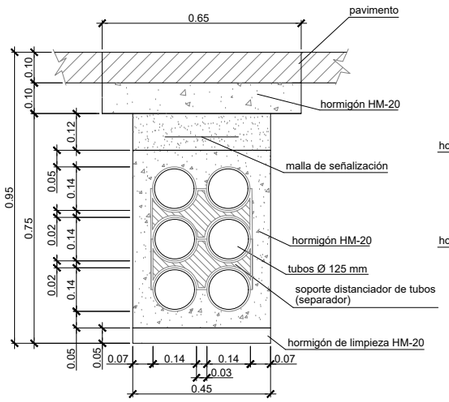

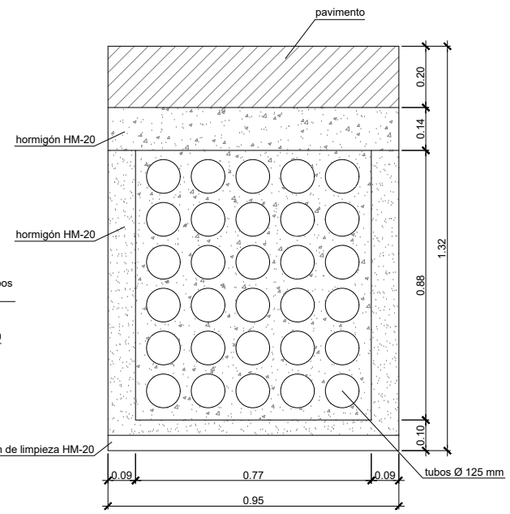

Telefónica. Secciones tipo: viales
escala 1:10

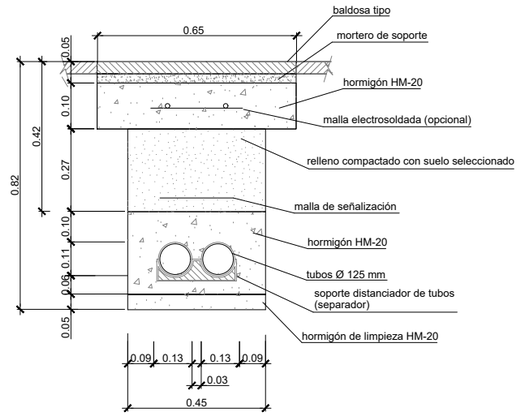

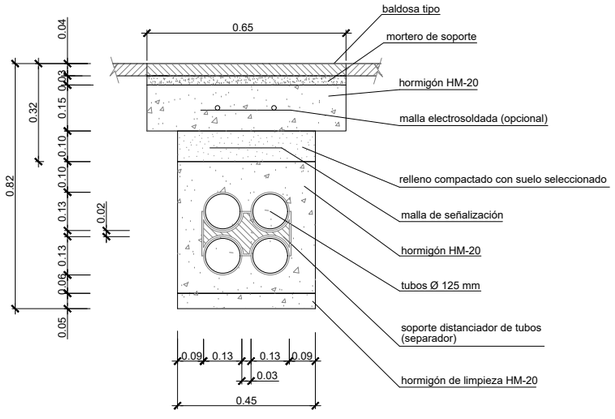

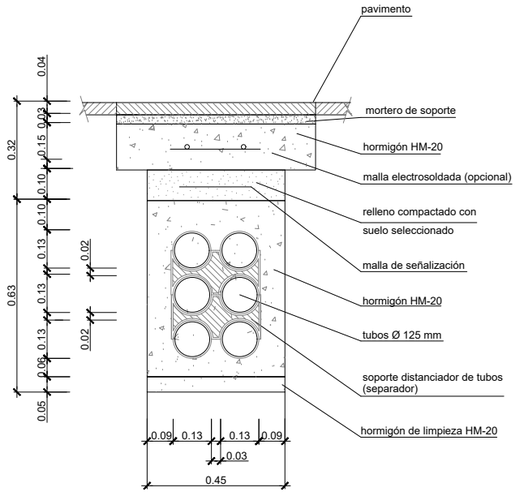

Telefónica. Secciones tipo: aceras
escala 1:10

OHARRAK :
NOTAS :

REV.	CLASE DE MODIFICACION	FECHA	NOMBRE	COMP.	OBRA
A	PRIMERA EMISION	Mar. 23	NCF	ETS	

BERRIKUSPENAK / REVISIONES

AHOLKULARIA / CONSULTOR
FUICRUM

INGENIARI EGILEA
INGENIERO AUTOR

AHOLKULARIAREN ERREFERENTZIA
REFERENCIA CONSULTOR

ERREFERENTZIA
REFERENCIA
MDRM-23-114-A

EUSKO JAURLARITZA GOBIERNO VASCO
LURRALDE PLANGINTZA, ETXEBIZITZA ETA GARRAIO SAILA
DEPARTAMENTO DE PLANIFICACIÓN TERRITORIAL, VIVIENDA Y TRANSPORTES

PROIEKTUAREN IKUSKAPENA ETA ZUZENDARITZA
INSPECCION Y DIRECCION DEL PROYECTO

ESKALA ORIGINALA
ESCALA ORIGINAL
INDICADAS
EN DIN A1

0

ESKALA GRAFIKOA
ESCALA GRAFICA

PROIEKTUAREN IZENBURUA
TITULO DEL PROYECTO
MORLANSEKO ERREKASTOA BERRITZEAREN ERAIKUNTZA PROIEKTUA
PROYECTO DE CONSTRUCCIÓN DE LA REPOSICIÓN DE LA REGATA DE MORLANS

PLANOAREN IZENBURUA
TITULO DEL PLANO
Eragindako zerbitzuak
Xehetasunak
Telefonia
Servicios afectados
Detalles
Telefonía

PLANO ZK. / N. PLANO
9.3.6
ORRIA / HOJA
1 Sigue 2

P:\PROYECTOSVIVOS2\K0000265\02 VIGENTES\PLANOS_PLANOS REGATA\09_SERVICIOS AFECTADOS\MDRM-23-114-A.DWG - 30/03/2023

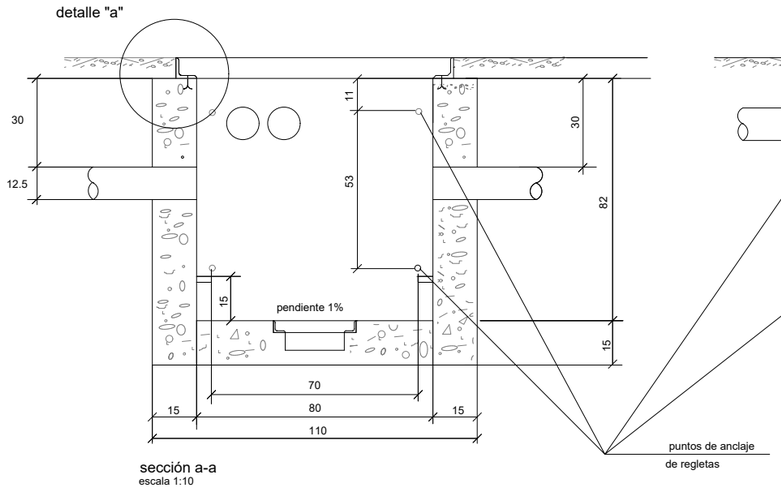

sección a-a
escala 1:10

arqueta tipo-hf

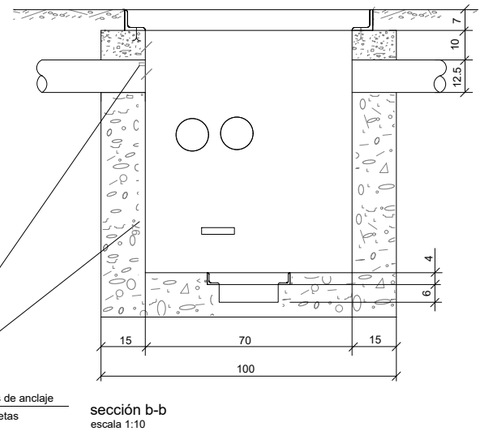

sección b-b
escala 1:10

arqueta tipo-hf

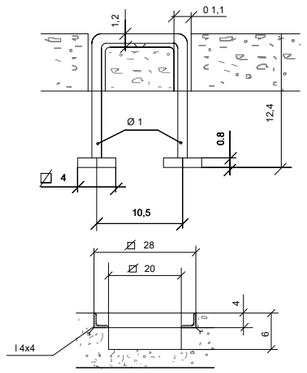

detalle pocillo
s/e

asa de levantamiento de tapa

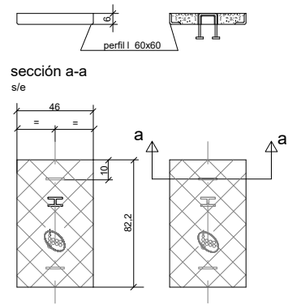

sección a-a
s/e

tapas
s/e

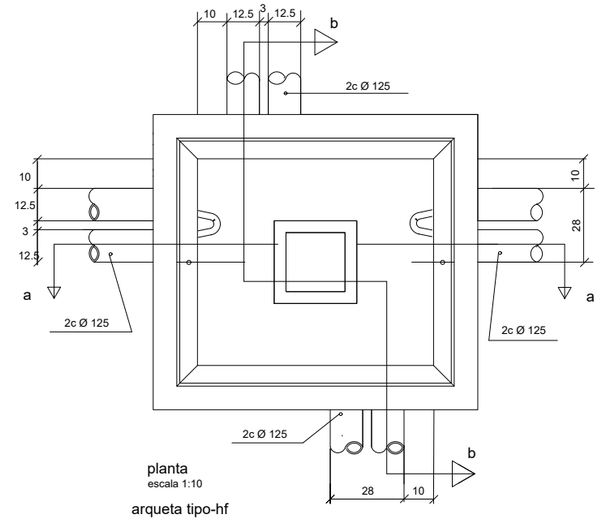

planta
escala 1:10

arqueta tipo-hf

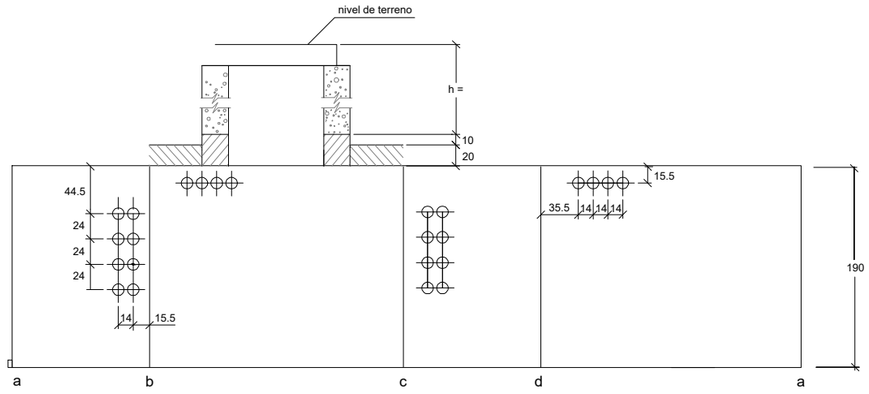

alzado en desarrollo
s/e

cámara de registro

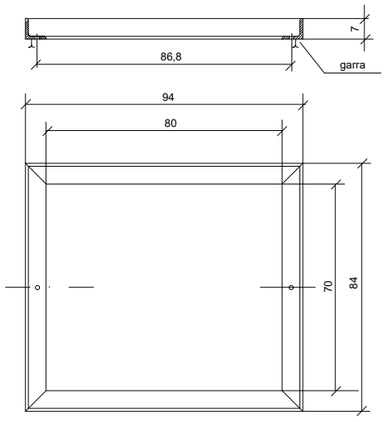

cerco de angular l 7x7
para arqueta "h" construida in situ
escala 1:10

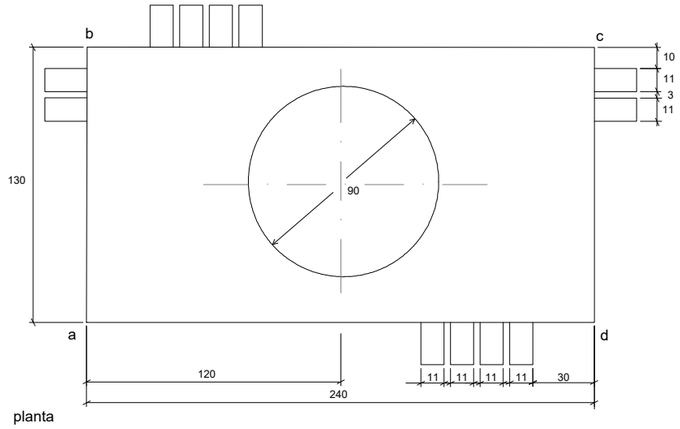

planta
s/e

cámara de registro

OHARRAK :
NOTAS :

REV.	CLASE DE MODIFICACION	FECHA	NOMBRE	COMP.	OBRA
A	PRIMERA EMISION	Mar. 23	NCF	ETS	

BERRIKUSPENAK / REVISIONES

AHOLKULARIA / CONSULTOR
FUICRUM

INGENIARI EGILEA
INGENIERO AUTOR

AHOLKULARIAREN ERREFERENTZIA
REFERENCIA CONSULTOR

ERREFERENTZIA
REFERENCIA

MDRM-23-115-A

EUSKO JAURLARITZA GOBIERNO VASCO
LURRALDE PLANGINTZA, ETXEBIZITZA ETA GARRAIO SAILA
DEPARTAMENTO DE PLANIFICACIÓN TERRITORIAL, VIVIENDA Y TRANSPORTES

PROIEKTUAREN IKUSKAPENA ETA ZUZENDARITZA
INSPECCION Y DIRECCION DEL PROYECTO

ESKALA ORIGINALA
ESCALA ORIGINAL
INDICADAS
EN DIN A1

0

ESKALA GRAFIKOA
ESCALA GRAFICA

PROIEKTUAREN IZENBURUA
TITULO DEL PROYECTO
MORLANSEKO ERREKASTOA BERRITZEAREN ERAIKUNTZA PROIEKTUA
PROYECTO DE CONSTRUCCIÓN DE LA REPOSICIÓN DE LA REGATA DE MORLANS

PLANOAREN IZENBURUA
TITULO DEL PLANO
Eragindako zerbitzuak
Xehetasunak
Telefonia
Servicios afectados
Detalles
Telefonía

PLANO ZK. / N. PLANO
9.3.6

ORRIA / HOJA
2 Sigue 3

P:\PROYECTOSVIVOS2\K0000265\02 VIGENTES\PLANOS_PLANOS REGATA\09_SERVICIOS AFECTADOS\MDRM-23-115-A.DWG - 30/03/2023

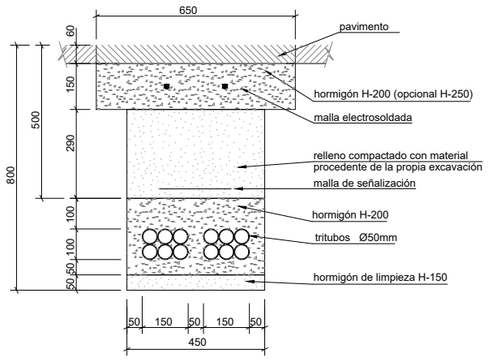

Euskaltel. Construcción de canalización en asfalto tipo 1
hasta 0,8 m de profundidad (4 tritubos de 50 mm)
escala 1:10

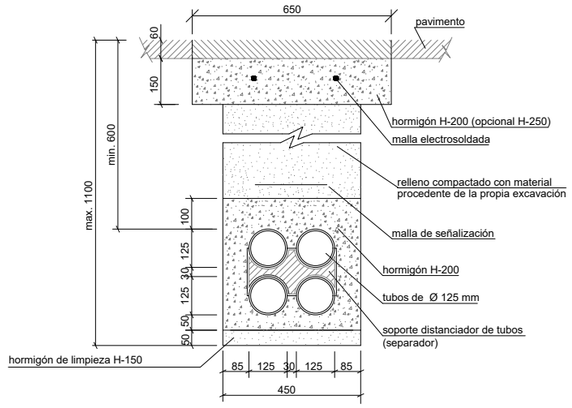

Euskaltel. Construcción de canalización tipo 25 (4 tubos tpc 125mm)
hasta 1,1 m de profundidad en asfalto
escala 1:10

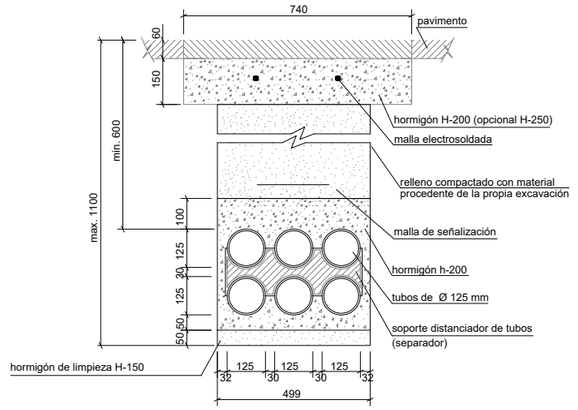

Euskaltel. Construcción de canalización tipo 22 (6 tubos tpc 125mm)
hasta 1,1 m de profundidad en asfalto
escala 1:10

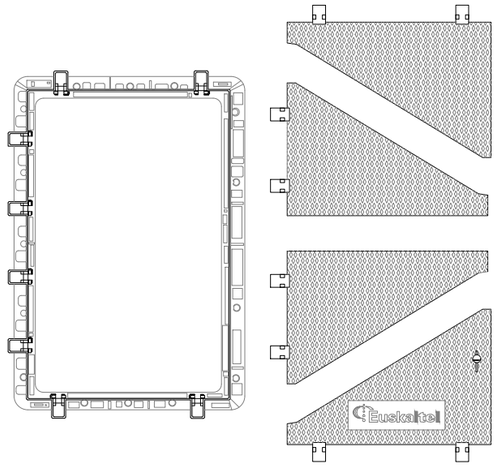

Euskaltel. Cerco y tapa de fundición
arqueta tipo df
s/e

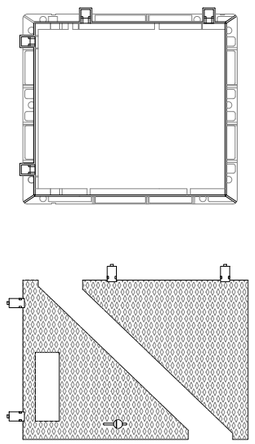

Euskaltel. Cerco y tapa de fundición
arqueta tipo hf
s/e

OHARRAK :
NOTAS :

REV.	CLASE DE MODIFICACION	FECHA	NOMBRE	COMP.	OBRA
A	PRIMERA EMISION	Mar. 23	NCF	ETS	

BERRIKUSPENAK / REVISIONES

AHOLKULARIA / CONSULTOR
FUICRUM

INGENIARI EGILEA
INGENIERO AUTOR

AHOLKULARIAREN ERREFERENTZIA
REFERENCIA CONSULTOR

ERREFERENTZIA
REFERENCIA
MDRM-23-116-A

EUSKO JAURLARITZA GOBIERNO VASCO
LURRALDE PLANGINTZA, ETXEBIZITZA ETA GARRAIO SAILA
DEPARTAMENTO DE PLANIFICACIÓN TERRITORIAL, VIVIENDA Y TRANSPORTES

PROIEKTUAREN IKUSKAPENA ETA ZUZENDARITZA
INSPECCION Y DIRECCION DEL PROYECTO

ESKALA ORIGINALA
ESCALA ORIGINAL
INDICADAS
EN DIN A1

0

ESKALA GRAFIKOA
ESCALA GRAFICA

PROIEKTUAREN IZENBURUA
TITULO DEL PROYECTO
MORLANSEKO ERREKASTOA BERRITZEAREN ERAIKUNTZA PROIEKTUA
PROYECTO DE CONSTRUCCIÓN DE LA REPOSICIÓN DE LA REGATA DE MORLANS

PLANOAREN IZENBURUA
TITULO DEL PLANO
Eragindako zerbitzuak
Xehetasunak
Telefonia
Servicios afectados
Detalles
Telefonía

PLANO ZK. / N. PLANO
9.3.6
ORRIA / HOJA
3 Sigue FIN

P:\PROYECTOSVIVOS2\X0000265\02 VIGENTES\PLANOS_PLANOS REGATA\09_SERVICIOS AFECTADOS\MDRM-23-116-A.DWG - 30/03/2023