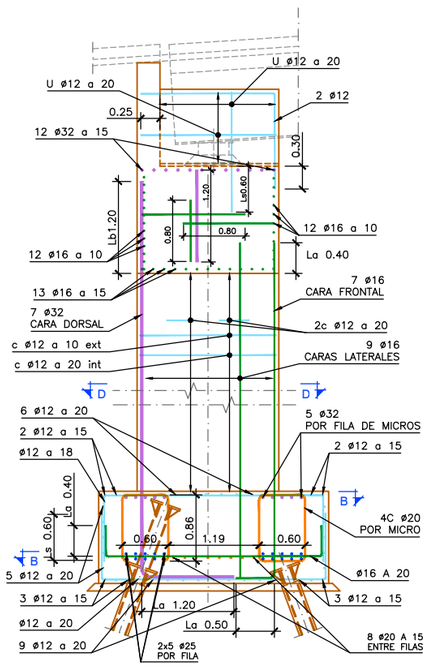

ALZADO BORDE DCHO.

ESCALA 1/40 (DIN A1)

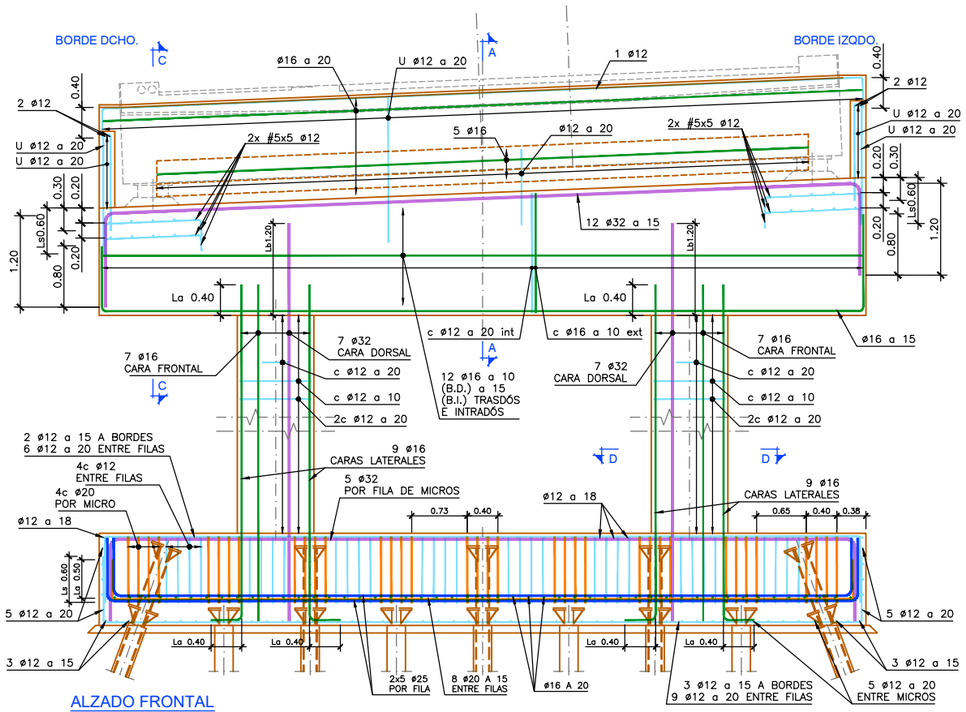

ALZADO FRONTAL

ESCALA 1/40 (DIN A1)

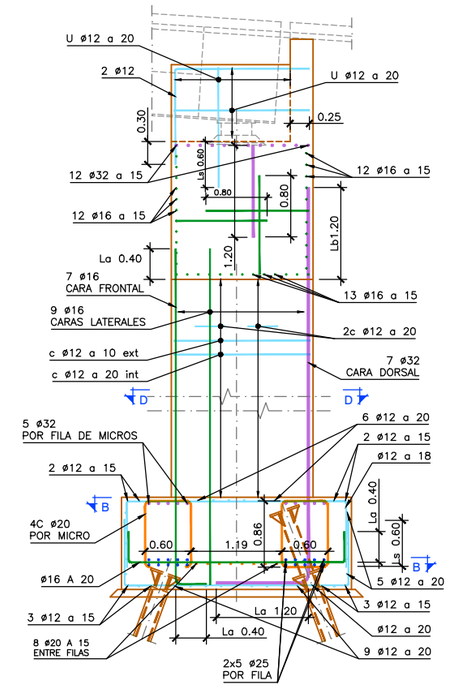

ALZADO BORDE IZQDO.

ESCALA 1/40 (DIN A1)

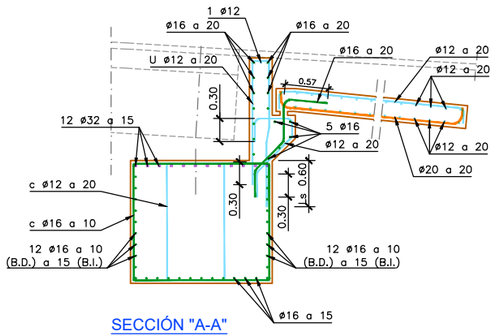

SECCIÓN "A-A"

ESCALA 1/40 (DIN A1)

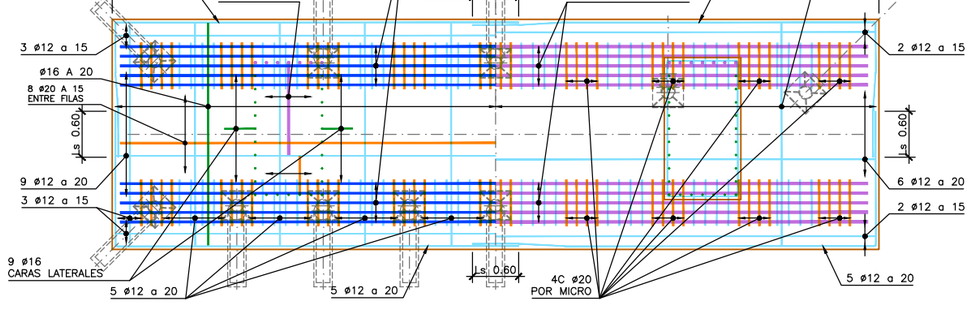

SECCIÓN B-B. PLANTA INFERIOR - SUPERIOR DE ENCEPADO

ESCALA 1/40 (DIN A1)

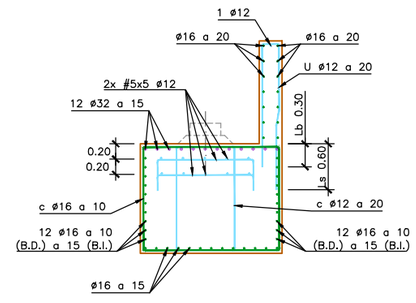

SECCIÓN C-C. APOYOS.

ESCALA 1/40 (DIN A1)

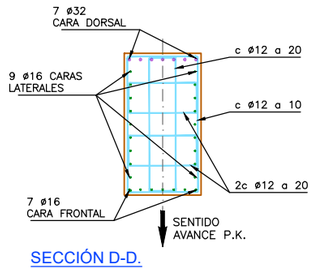

SECCIÓN D-D.
PILAS PANTALLA

ESCALA 1/40 (DIN A1)

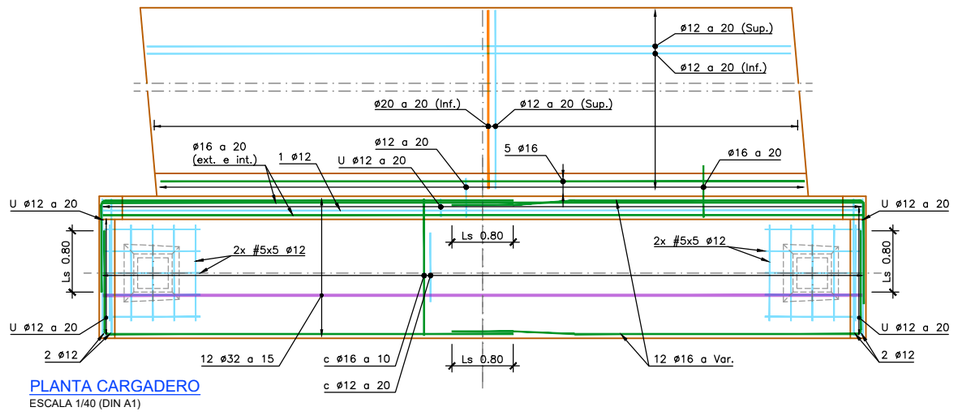

PLANTA CARGADERO

ESCALA 1/40 (DIN A1)

NOTA:

ESTE PLANO DEBERÁ SER LEÍDO CONJUNTAMENTE CON EL PLANO 0.2 "NOTAS Y ESPECIFICACIONES GENERALES".

Ø32
Ø25
Ø20
Ø16
Ø12
Ø10
Ø8

REV.	CLASE DE MODIFICACIÓN	FECHA	NOMBRE	COMP	OBRA
A	MODIFICADO 1	JUN 24	fc	ETS	SI

BERRIKUSPENAK / REVISIONES

AHOLKULARIA / CONSULTOR
ferrovial construcción

INGENIARI EGILEA
INGENIERO AUTOR
JUAN JOSÉ SÁNCHEZ
I.C.C y P COLEGIADO Nº 22045

AHOLKULARIAREN ERREFERENTZIA
REFERENCIA CONSULTOR

ERREFERENTZIA
REFERENCIA
1-SPNB-24-012-A

EUSKO JAURLARITZA GOBIERNO VASCO
MUGIKORTASUN JASANGARRIAREN SAILA
DEPARTAMENTO DE MOVILIDAD SOSTENIBLE

euskal trenbide sarea
PROIEKTUAREN IKUSKAPENA ETA ZUZENDARITZA
INSPECCION Y DIRECCION DEL PROYECTO

ESKALA ORIGINALA
ESCALA ORIGINAL
ADIERAZI
INDICADAS
DIN A1

ESKALA GRAFIKOA
ESCALA GRÁFICA

PROIEKTUAREN IZENBURUA
TITULO DEL PROYECTO
BERNABEITIAKO TRENBIDE PASAGUNEAREN KENTZEKO ERAIKUNTZA PROIEKTUA
PROYECTO DE CONSTRUCCIÓN PARA LA SUPRESIÓN DEL PASO A NIVEL DE BERNABEITIA

PLANOAREN IZENBURUA
TITULO DEL PLANO
E-1. ARMATUA
ESTRIBO 1. ARMADURAS

PLANO ZK. / Nº. PLANO
7

ORRIA / HOJA
2 Sigue 3