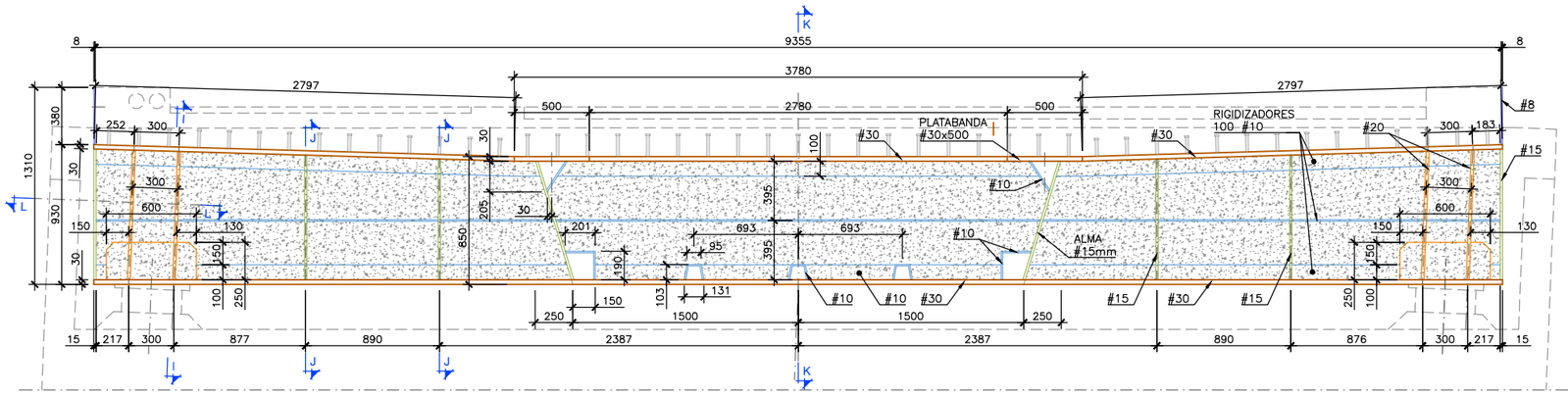

SECCIÓN "A-A"
ESCALA 1/20 (DIN A1) COTAS EN mm

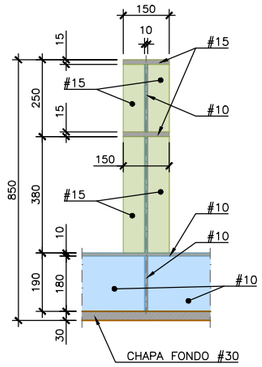

SECCIÓN "M-M"
ESCALA 1/10 (DIN A1) COTAS EN mm

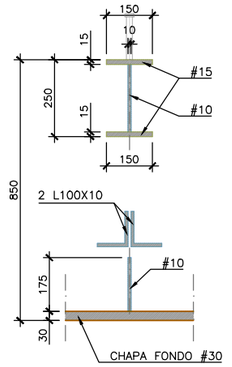

SECCIÓN "N-N"
ESCALA 1/10 (DIN A1) COTAS EN mm

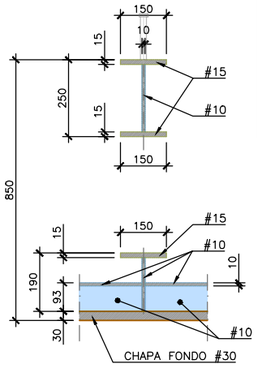

SECCIÓN "Ñ-Ñ"
ESCALA 1/10 (DIN A1) COTAS EN mm

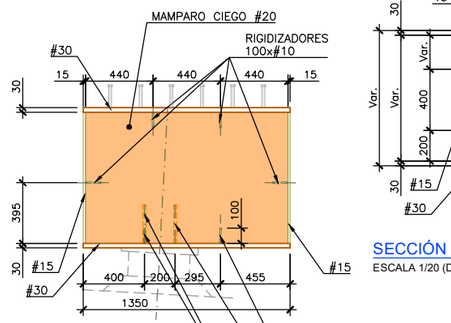

SECCIÓN "I-I"
ESCALA 1/20 (DIN A1) COTAS EN mm

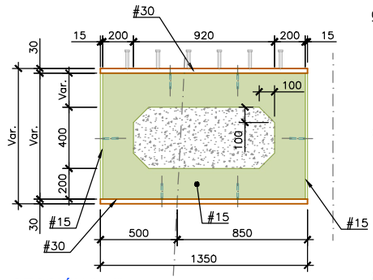

SECCIÓN "J-J"
ESCALA 1/20 (DIN A1) COTAS EN mm

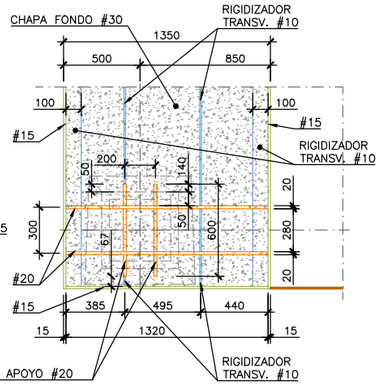

SECCIÓN "L-L"
ESCALA 1/20 (DIN A1) COTAS EN mm

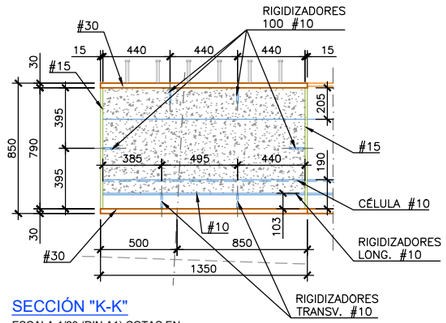

SECCIÓN "K-K"
ESCALA 1/20 (DIN A1) COTAS EN mm

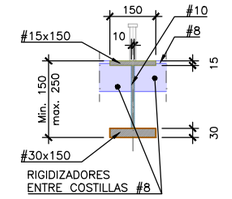

SECCIÓN "O-O". COSTILLA
ESCALA 1/10 (DIN A1) COTAS EN mm

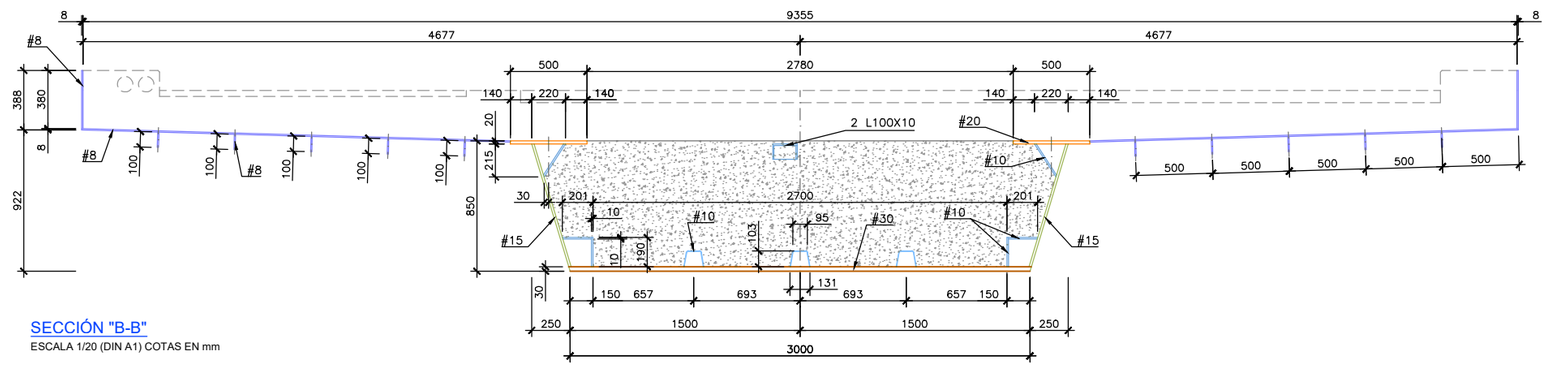

SECCIÓN "B-B"
ESCALA 1/20 (DIN A1) COTAS EN mm

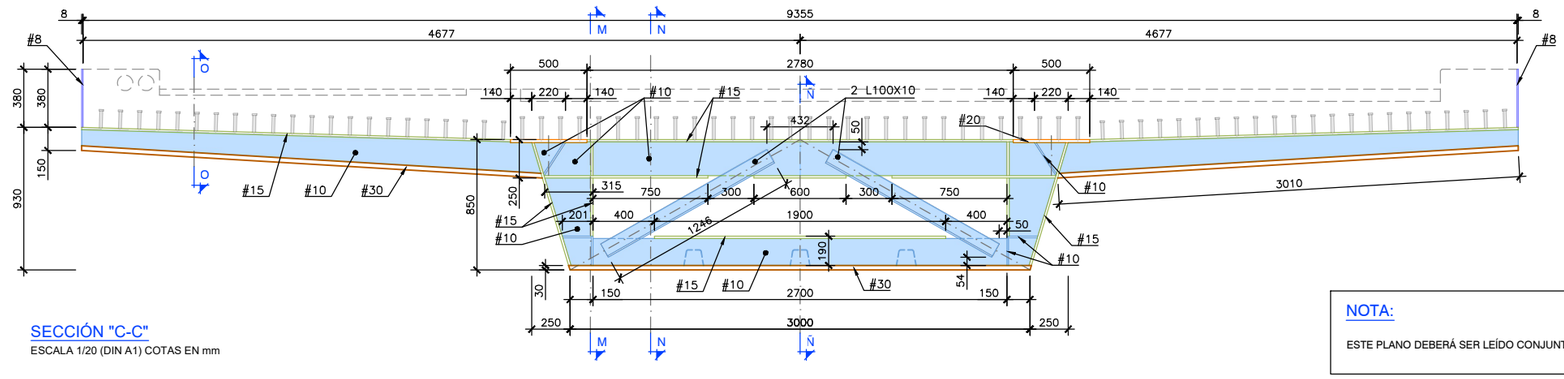

SECCIÓN "C-C"
ESCALA 1/20 (DIN A1) COTAS EN mm

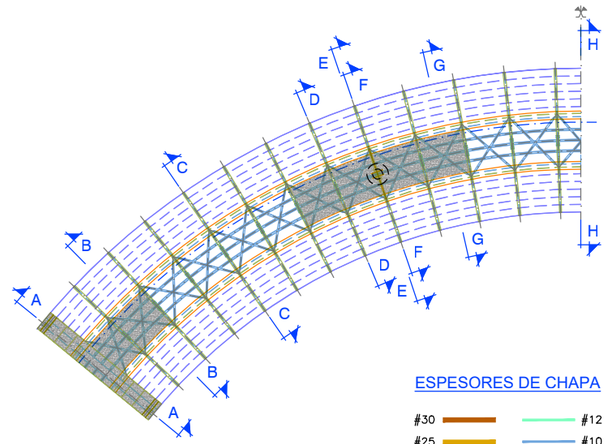

ESQUEMA SEMITABLERO
SIN ESCALA

ESPESORES DE CHAPA

#30	#12
#25	#10
#20	# 8
#15	

NOTA:

ESTE PLANO DEBERÁ SER LEÍDO CONJUNTAMENTE CON EL PLANO 0.2 "NOTAS Y ESPECIFICACIONES GENERALES".

REV.	CLASE DE MODIFICACIÓN	FECHA	NOMBRE	COMP	OBRA
A	MODIFICADO 1	JUN 24	fc	ETS	SI

BERRIKUSPENAK / REVISIONES

AHOLKULARIA / CONSULTOR: ferrovial construcción

INGENIARI EGILEA / INGENIERO AUTOR: JUAN JOSÉ SÁNCHEZ, I.C.C y P COLEGIADO Nº 22045

AHOLKULARIAREN ERREFERENTZIA / REFERENCIA CONSULTOR

ERREFERENTZIA / REFERENCIA: 1-SPNB-24-021-A

EUSKO JAURLARITZA GOBIERNO VASCO
MUGIKORTASUN JASANGARRIAREN SAILA
DEPARTAMENTO DE MOVILIDAD SOSTENIBLE

euskal trenbide sarea
PROIEKTUAREN IKUSKAPENA ETA ZUZENDARITZA
INSPECCION Y DIRECCION DEL PROYECTO

ESKALA ORIGINALA / ESCALA ORIGINAL: ADIERAZI / INDICADAS — DIN A1

ESKALA GRAFIKOA / ESCALA GRÁFICA

PROIEKTUAREN IZENBURUA / TITULO DEL PROYECTO: BERNABEITIAKO TRENBIDE PASAGUNEAREN KENTZEKO ERAIKUNTZA PROIEKTUA
PROYECTO DE CONSTRUCCIÓN PARA LA SUPRESIÓN DEL PASO A NIVEL DE BERNABEITIA

PLANOAREN IZENBURUA / TITULO DEL PLANO: ZUTABEAK. ARMATUA
TABLERO. SECCIONES Y DETALLES I

PLANO ZK. / Nº. PLANO: 8

ORRIA / HOJA: 3 Sigue 4