APOYOS DE NEOPRENO EN PILAS

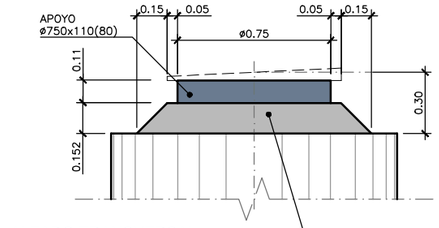

ALZADO TRANSVERSAL
ESCALA 1/15 (DIN A1)

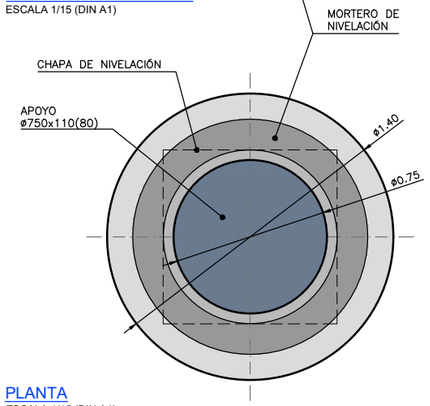

PLANTA
ESCALA 1/15 (DIN A1)

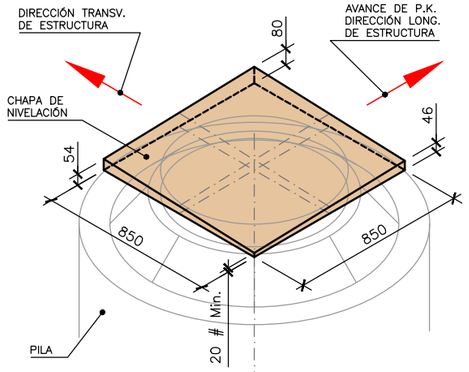

CHAPA DE NIVELACIÓN EN PILAS
ESCALA 1/15 (DIN A1) COTAS EN mm

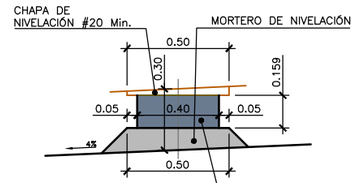

ALZADO TRANSVERSAL
ESCALA 1/15 (DIN A1)

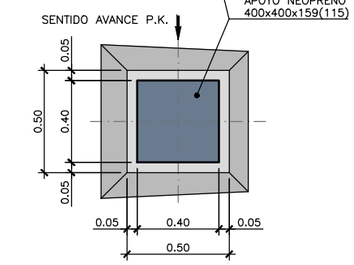

PLANTA
ESCALA 1/15 (DIN A1)

APOYOS DE NEOPRENO EN ESTRIBOS

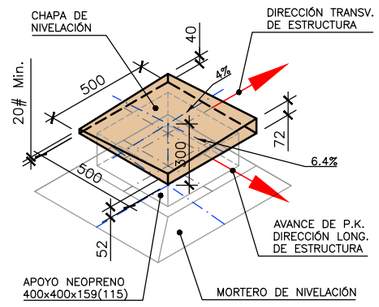

CHAPAS DE NIVELACIÓN EN ESTRIBO 1
ESCALA 1/15 (DIN A1) COTAS EN mm

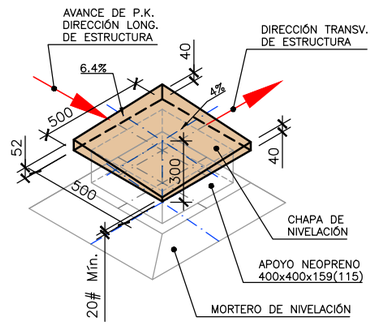

CHAPAS DE NIVELACIÓN EN ESTRIBO 2
ESCALA 1/15 (DIN A1) COTAS EN mm

		Carga permanente			Efectos diferidos (irreversibles)		
		Desp longitudinal	Desp transversal	Fuerza vertical	Desp longitudinal	Desp transversal	Fuerza vertical
		mm	mm	kN	mm	mm	kN
Estribo 1	Apoyo interior	5.0	-0.8	-730	-1.4	-1.8	-80
	Apoyo exterior	5.0	-0.8	-761	-3.2	-1.8	124
Estribo 2	Apoyo interior	-5.1	-0.9	-727	1.3	-1.9	-79
	Apoyo exterior	-5.1	-0.9	-760	2.9	-1.9	125
Pila 1	Apoyo único	-0.8	2.4	-2861	-1.7	-0.2	-43
Pila 2	Apoyo único	0.8	2.4	-2871	1.5	-0.2	-46

		Sobrecargas ELU (reversibles)					
		Desplazamiento longitudinal		Desplazamiento transversal		Fuerza vertical mín	Fuerza vertical máx
		Hacia PK-	Hacia PK+	Hacia exterior	Hacia interior	Ascendente	Descentente
		mm	mm	mm	mm	kN	kN
Estribo 1	Apoyo interior	50.3	-65.6	54.8	-31.8	647	-909
	Apoyo exterior	58.8	-76.6	54.8	-31.8	374	-1858
Estribo 2	Apoyo interior	64.5	-49.8	54.0	-32.0	647	-909
	Apoyo exterior	75.2	-58.2	54.0	-32.0	374	-1858
Pila 1	Apoyo único	41.1	-47.6	29.9	-7.4	355	-3601
Pila 2	Apoyo único	54.1	-44.3	32.0	-8.1	355	-3602

EL VALOR POSITIVO DE LOS DESPLAZAMIENTOS LONGITUDINALES ES HACIA PK-
EL VALOR POSITIVO DE LOS DESPLAZAMIENTOS TRANSVERSALES ES HACIA EL EXTERIOR

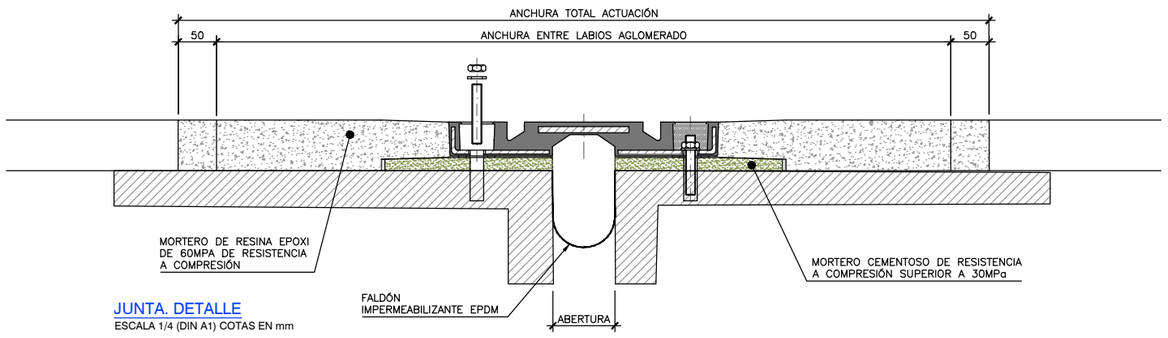

JUNTA. DETALLE
ESCALA 1/4 (DIN A1) COTAS EN mm

Movimiento permanente (mm)		Movimiento variable (mm)			
		Longitudinal		Transversal	
Longitudinal	Transversal	Hacia intradós	Hacia trasdós	Hacia el interior de la curva	Hacia el exterior de la curva
5	5	85	70	40	65

NOTA:

- ESTE PLANO DEBERÁ SER LEÍDO CONJUNTAMENTE CON EL PLANO 0.2 "NOTAS Y ESPECIFICACIONES GENERALES".

REV.	CLASE DE MODIFICACIÓN	FECHA	NOMBRE	COMP	OBRA
A	MODIFICADO 1	JUN 24	fc	ETS	SI

BERRIKUSPENAK / REVISIONES

AHOLKULARIA / CONSULTOR
ferrovial construcción

INGENIARI EGILEA
INGENIERO AUTOR
JUAN JOSÉ SÁNCHEZ
I.C.C y P COLEGIADO Nº 22045

AHOLKULARIAREN ERREFERENTZIA
REFERENCIA CONSULTOR

ERREFERENTZIA
REFERENCIA
1-SPNB-24-033-A

EUSKO JAURLARITZA GOBIERNO VASCO
MUGIKORTASUN JASANGARRIAREN SAILA
DEPARTAMENTO DE MOVILIDAD SOSTENIBLE

euskal trenbide sarea
PROIEKTUAREN IKUSKAPENA ETA ZUZENDARITZA
INSPECCION Y DIRECCION DEL PROYECTO

ESKALA ORIGINALA
ESCALA ORIGINAL
ADIERAZI
INDICADAS
DIN A1

ESKALA GRAFIKOA
ESCALA GRÁFICA

PROIEKTUAREN IZENBURUA
TITULO DEL PROYECTO
BERNABEITIAKO TRENBIDE PASAGUNEAREN KENTZEKO ERAIKUNTZA PROIEKTUA
PROYECTO DE CONSTRUCCIÓN PARA LA SUPRESIÓN DEL PASO A NIVEL DE BERNABEITIA

PLANOAREN IZENBURUA
TITULO DEL PLANO
NEOPRENOZKO EUSKARRIAK ETA ZABALKUNTZA-JUNTURA
APOYOS Y JUNTAS

PLANO ZK. / Nº. PLANO
10
ORRIA / HOJA
1 Sigue FIN