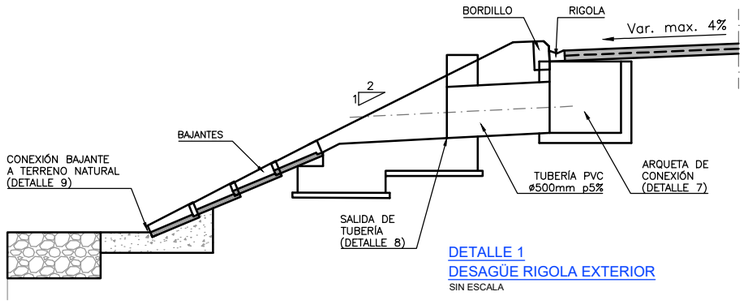

DETALLE 1
DESAGÜE RIGOLA EXTERIOR
SIN ESCALA

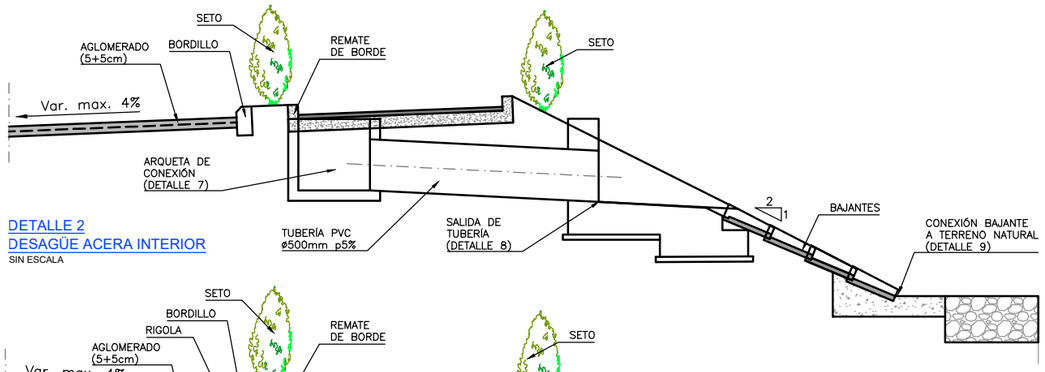

DETALLE 2
DESAGÜE ACERA INTERIOR
SIN ESCALA

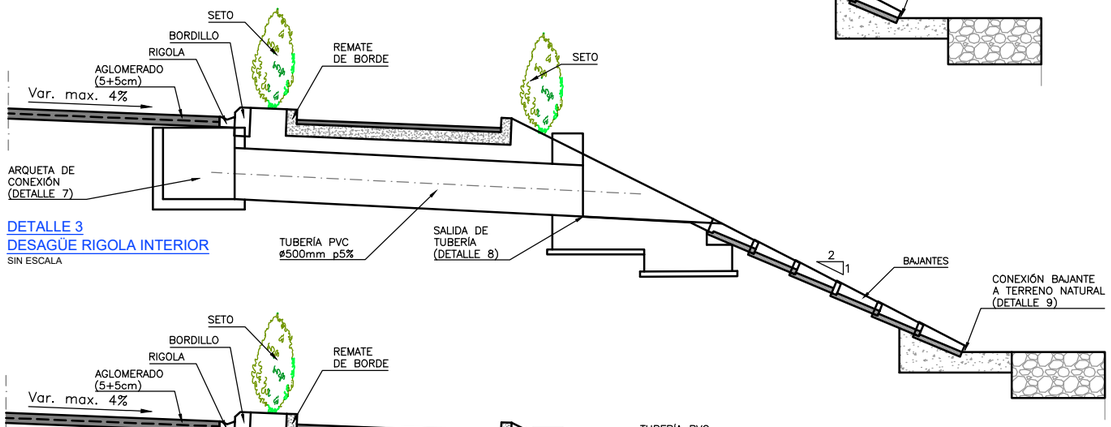

DETALLE 3
DESAGÜE RIGOLA INTERIOR
SIN ESCALA

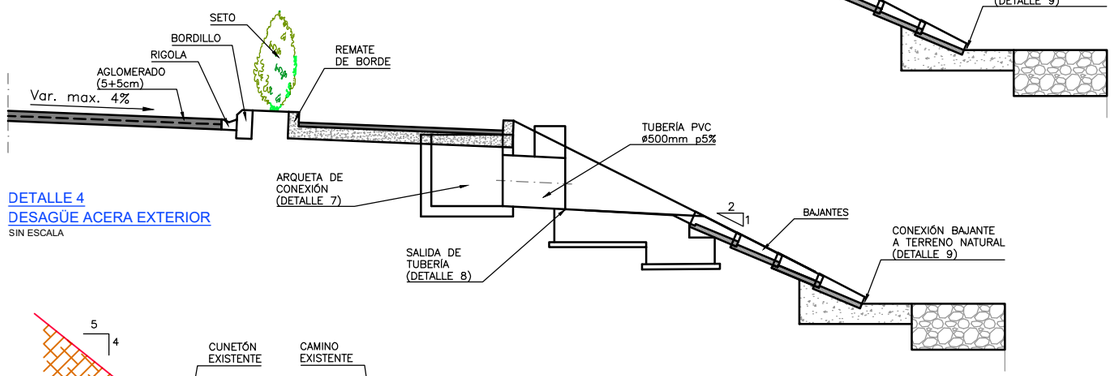

DETALLE 4
DESAGÜE ACERA EXTERIOR
SIN ESCALA

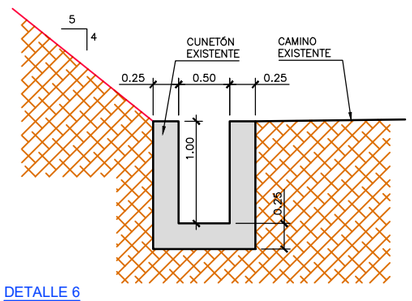

DETALLE 6
CUNETÓN EN LADERA DE CAMINO EXISTENTE
SIN ESCALA

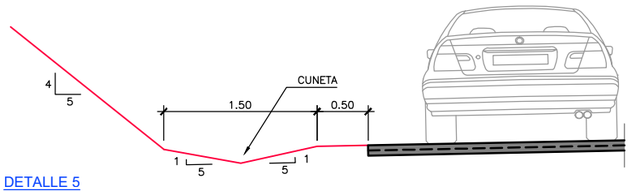

DETALLE 5
CUNETA EN PIE DE DESMONTES
SIN ESCALA

DETALLE 8
BOQUILLA DE ENTRADA EN SALIDA DE CAÑO
SIN ESCALA

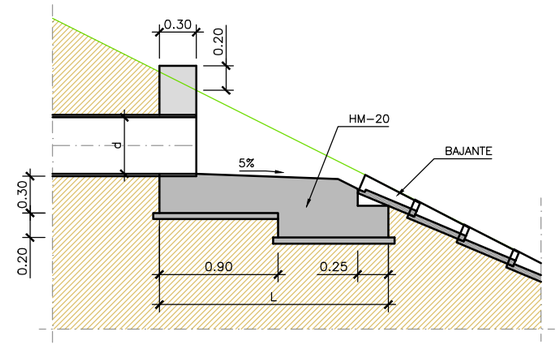

SECCIÓN A-A

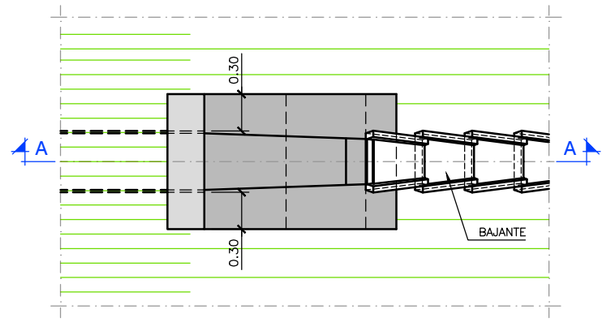

PLANTA

DETALLE 9
CONEXIÓN DE BAJANTE A TERRENO NATURAL
SIN ESCALA

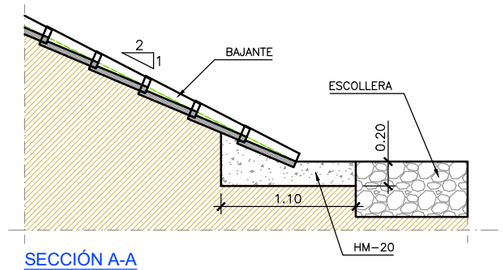

SECCIÓN A-A

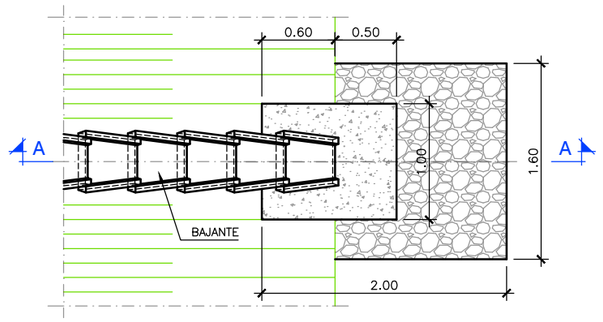

PLANTA

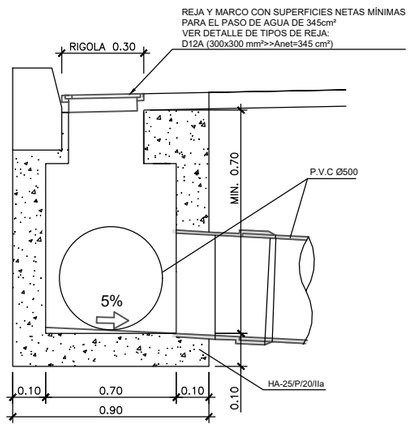

DETALLE 7
ARQUETA CONEXIÓN TUBO ENTERRADO
SIN ESCALA

NOTA:

ESTE PLANO DEBERÁ SER LEÍDO CONJUNTAMENTE CON EL PLANO 0.2 "NOTAS Y ESPECIFICACIONES GENERALES".

REV.	CLASE DE MODIFICACIÓN	FECHA	NOMBRE	COMP.	OBRA
A	MODIFICADO 1	JUN 24	fc	ETS	SI

BERRIKUSPENAK / REVISIONES

AHOLKULARIA / CONSULTOR
ferrovial construcción

INGENIARI EGILEA
INGENIERO AUTOR
JUAN JOSÉ SÁNCHEZ
I.C.C y P COLEGIADO Nº 22045

AHOLKULARIAREN ERREFERENTZIA
REFERENCIA CONSULTOR

ERREFERENTZIA
REFERENCIA
1-SPNB-24-041-A

EUSKO JAURLARITZA GOBIERNO VASCO
MUGIKORTASUN JASANGARRIAREN SAILA
DEPARTAMENTO DE MOVILIDAD SOSTENIBLE

euskal trenbide sarea
PROIEKTUAREN IKUSKAPENA ETA ZUZENDARITZA
INSPECCION Y DIRECCION DEL PROYECTO

ESKALA ORIGINALA
ESCALA ORIGINAL
ADIERAZI
INDICADAS
DIN A1

ESKALA GRAFIKOA
ESCALA GRÁFICA

PROIEKTUAREN IZENBURUA
TITULO DEL PROYECTO
BERNABEITIAKO TRENBIDE PASAGUNEAREN KENTZEKO ERAIKUNTZA PROIEKTUA
PROYECTO DE CONSTRUCCIÓN PARA LA SUPRESIÓN DEL PASO A NIVEL DE BERNABEITIA

PLANOAREN IZENBURUA
TITULO DEL PLANO
DRAINATZE. XEHETASUNAK
DRENAJE. DETALLES I

PLANO ZK. / Nº. PLANO
15
ORRIA / HOJA
2 Sigue 3