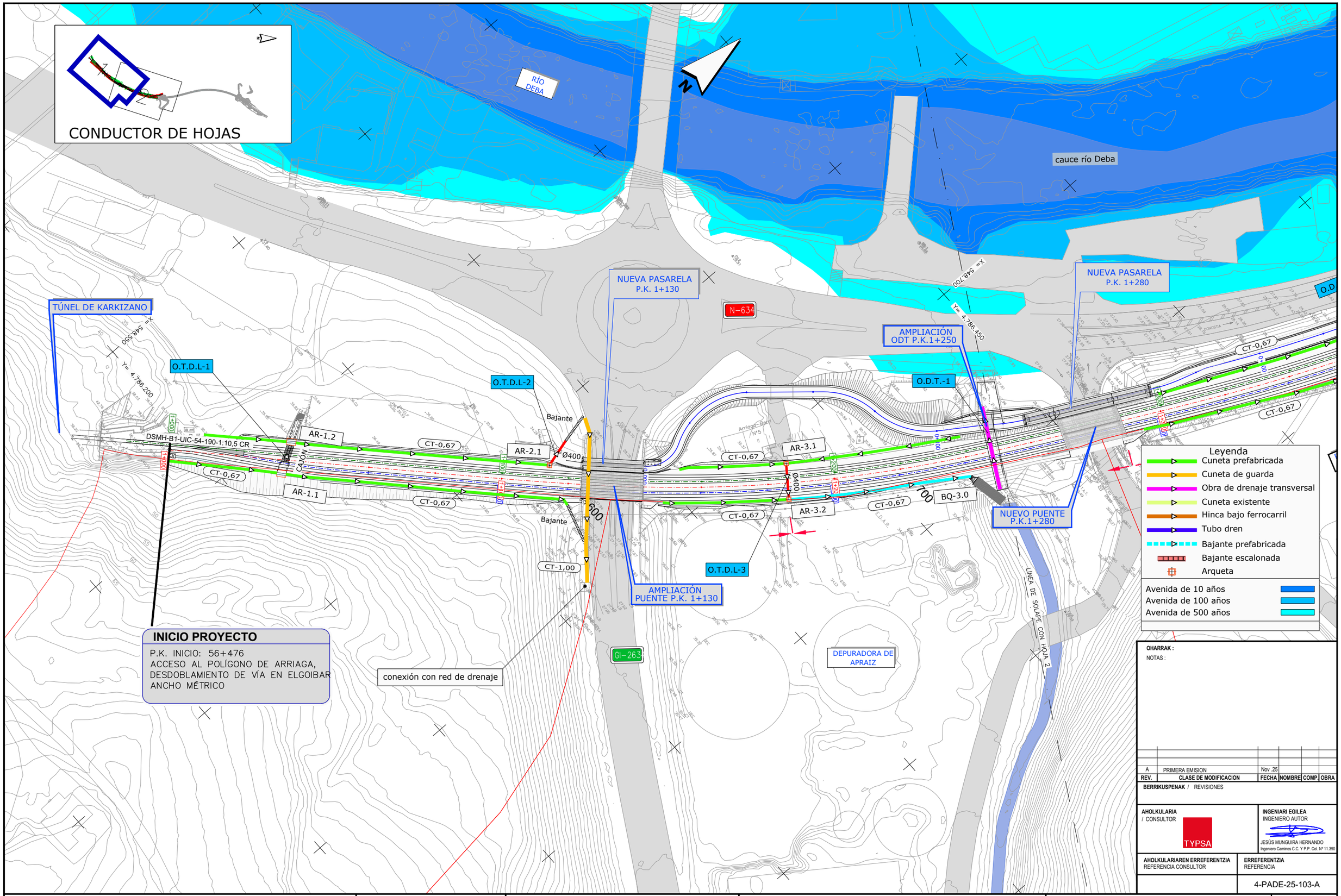

OHARRAK :
NOTAS :

REV.	CLASE DE MODIFICACION	FECHA	NOMBRE	COMP.	OBRA
A	PRIMERA EMISION	Nov .25			

BERRIKUSPENAK / REVISIONES

AHOLKULARIA / CONSULTOR: TYPSA

INGENIARI EGILEA / INGENIERO AUTOR: JESÚS MUNGUIRA HERNANDO, Ingeniero Caminos C.C. Y P.P. Col. Nº 11.390

AHOLKULARIAREN ERREFERENTZIA / REFERENCIA CONSULTOR

ERREFERENTZIA / REFERENCIA: 4-PADE-25-103-A

EUSKO JAURLARITZA / GOBIERNO VASCO
MUGIKORTASUN JASANGARRIAREN SAILA / DEPARTAMENTO DE MOVILIDAD SOSTENIBLE

euskal trenbide sarea
PROIEKTUAREN IKUSKAPENA ETA ZUZENDARITZA
INSPECCION Y DIRECCION DEL PROYECTO

ESKALA ORIGINALA / ESCALA ORIGINAL: 1:1.000
ESKALA GRAFIKOA / ESCALA GRAFICA: 10 0 10 20 30 40 50 m

PROIEKTUAREN IZENBURUA / TITULO DEL PROYECTO
ELGOIBARKO (GIPUZKOA) ARRIAGA POLIGONORA SARTZEKO ETA TRENBIDEA BIKOIZTEKO ERAIKUNTZA-PROIEKTUA EGUNERATZEA
ACTUALIZACIÓN DEL PROYECTO CONSTRUCTIVO DE ACCESO AL POLÍGONO ARRIAGA Y DESDOBLAMIENTO DE VÍA EN ELGOIBAR, GIPUZKOA

PLANOAREN IZENBURUA / TITULO DEL PLANO
DRAINATZEA
GOITIKO BISTA OROKORRA
DRENAJE
PLANTA GENERAL

PLANO ZK. / N. PLANO: 8.1
ORRIA / HOJA: 1 Sigue 2

CONDUCTOR DE HOJAS

cauce río Deba

RÍO DEBA

X= 548.700
Y= 4.786.450

X= 548.850
Y= 4.786.650

NUEVA PASARELA P.K. 1+280

NUEVO PUENTE 1+280

AMPLIACIÓN ODT P.K.1+380

PLATAFORMA FUTURO BIDEGORRI

MURO P.K. 1+434

TÚNEL DE KORTAZAR

POLÍGONO DE ARRIAGA

O.D.T.-1

O.D.T.-2

O.T.D.L.-4

N-634

CT-0,67

CT-0,50

BQ-3.0

AR-4.1

AR-4.2

AR-4.3

AR-4.4

LÍNEA DE SOLAPE CON HOJA 1

Leyenda

- Cuneta prefabricada
- Cuneta de guarda
- Obra de drenaje transversal
- Cuneta existente
- Hinca bajo ferrocarril
- Tubo dren
- Bajante prefabricada
- Bajante escalonada
- Arqueta

- Avenida de 10 años
- Avenida de 100 años
- Avenida de 500 años

FINAL PROYECTO

P.K. FINAL: 1+510
ACCESO AL POLÍGONO DE ARRIAGA, DESDOBLAMIENTO DE VÍA EN ELGOIBAR
ANCHO MÉTRICO

OHARRAK :
NOTAS :

REV.	CLASE DE MODIFICACION	FECHA	NOMBRE	COMP.	OBRA
A	PRIMERA EMISION	Nov .25			

BERRIKUSPENAK / REVISIONES

AHOLKULARIA / CONSULTOR: TYPSA

INGENIARI EGILEA INGENIERO AUTOR: JESÚS MUNGUIRA HERNANDO, Ingeniero Caminos C.C. Y P.P. Col. Nº 11.390

AHOLKULARIAREN ERREFERENTZIA REFERENCIA CONSULTOR

ERREFERENTZIA REFERENCIA: 4-PADE-25-104-A

EUSKO JAURLARITZA GOBIERNO VASCO
MUGIKORTASUN JASANGARRIAREN SAILA
DEPARTAMENTO DE MOVILIDAD SOSTENIBLE

euskal trenbide sarea
PROIEKTUAREN IKUSKAPENA ETA ZUZENDARITZA
INSPECCION Y DIRECCION DEL PROYECTO

ESKALA ORIGINALA ESCALA ORIGINAL: 1:1.000

ESKALA GRAFIKOA ESCALA GRAFICA: 10 0 10 20 30 40 50 m

PROIEKTUAREN IZENBURUA TITULO DEL PROYECTO
ELGOIBARKO (GIPUZKOA) ARRIAGA POLIGONORA SARTZEKO ETA TRENBIDEA BIKOIZTEKO ERAIKUNTZA-PROIEKTUA EGUNERATZEA
ACTUALIZACIÓN DEL PROYECTO CONSTRUCTIVO DE ACCESO AL POLÍGONO ARRIAGA Y DESDOBLAMIENTO DE VÍA EN ELGOIBAR, GIPUZKOA

PLANOAREN IZENBURUA TITULO DEL PLANO
DRAINATZEA
GOITIKO BISTA OROKORRA
DRENAJE
PLANTA GENERAL.

PLANO ZK. / N. PLANO: 8.1

ORRIA / HOJA: 2 Sigue / FIN

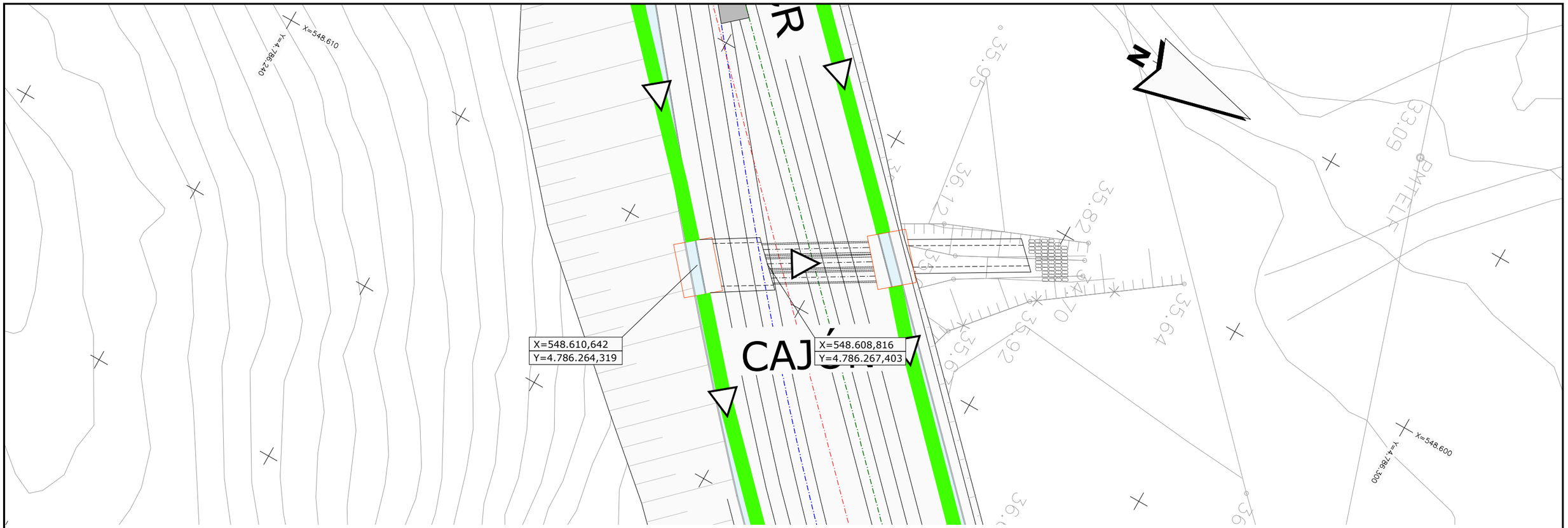

Planta
Escala 1:200

Pk=1+035

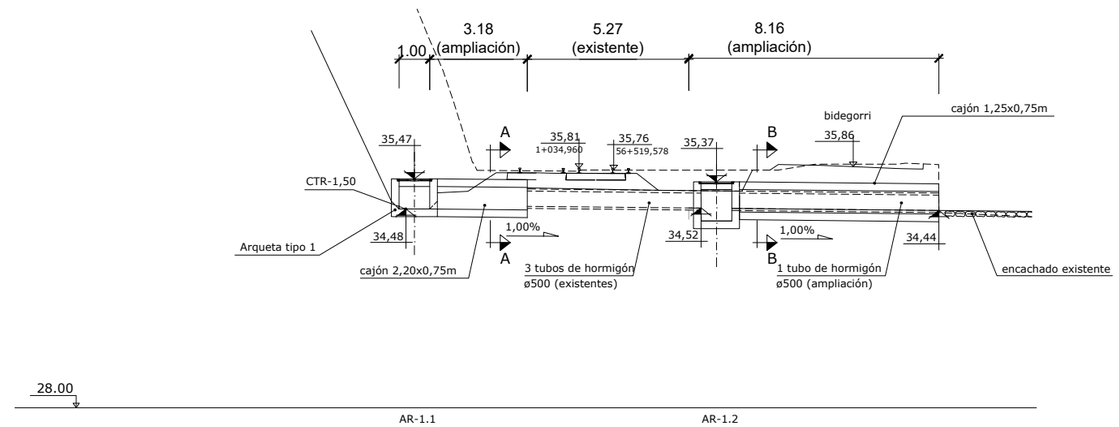

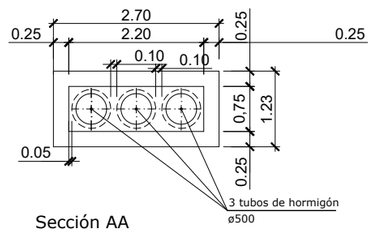

Sección AA
Cajón. Formas
Escala 1:100

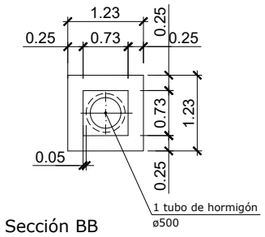

Sección BB
Cajón. Formas
Escala 1:100

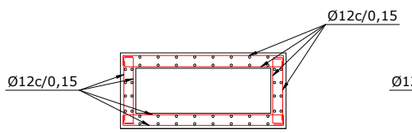

Sección AA
Cajón. Armado
Escala 1:100

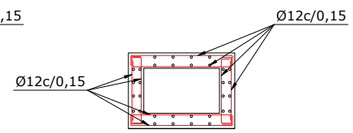

Sección BB
Cajón. Armado
Escala 1:100

Obra de drenaje OTDL-1
Escala 1:200

OHARRAK :
NOTAS :

REV.	CLASE DE MODIFICACION	FECHA	NOMBRE	COMP.	OBRA
A	PRIMERA EMISION	Nov .25			

BERRIKUSPENAK / REVISIONES

AHOLKULARIA / CONSULTOR
TYPSA

INGENIARI EGILEA
INGENIERO AUTOR
JESÚS MUNGUIRA HERNANDO
Ingeniero Caminos C.C. Y P.P. Col. Nº 11.390

AHOLKULARIAREN ERREFERENTZIA
REFERENCIA CONSULTOR

ERREFERENTZIA
REFERENCIA
4-PADE-25-105-A

EUSKO JAURLARITZA GOBIERNO VASCO
MUGIKORTASUN JASANGARRIAREN SAILA
DEPARTAMENTO DE MOVILIDAD SOSTENIBLE

euskal trenbide sarea
PROIEKTUAREN IKUSKAPENA ETA ZUZENDARITZA
INSPECCION Y DIRECCION DEL PROYECTO

ESKALA ORIGINALA
ESCALA ORIGINAL
1:100
1:200

ESKALA GRAFIKOA
ESCALA GRAFICA
1 0 1 2 3 4 5 m
5 0 5 10 m

PROIEKTUAREN IZENBURUA
TITULO DEL PROYECTO
ELGOIBARKO (GIPUZKOA) ARRIAGA POLIGONORA SARTZEKO ETA TRENBIDEA BIKOIZTEKO ERAIKUNTZA-PROIEKTUA EGUNERATZEA
ACTUALIZACIÓN DEL PROYECTO CONSTRUCTIVO DE ACCESO AL POLÍGONO ARRIAGA Y DESDOBLAMIENTO DE VÍA EN ELGOIBAR, GIPUZKOA

PLANOAREN IZENBURUA
TITULO DEL PLANO
DRAINATZEA
ZEHARKAKO DRAINATZE LANAK
DRENAJE
OBRAS DE DRENAJE TRANSVERSAL

PLANO ZK. / N. PLANO
8.2

ORRIA / HOJA
1 Sigue 2

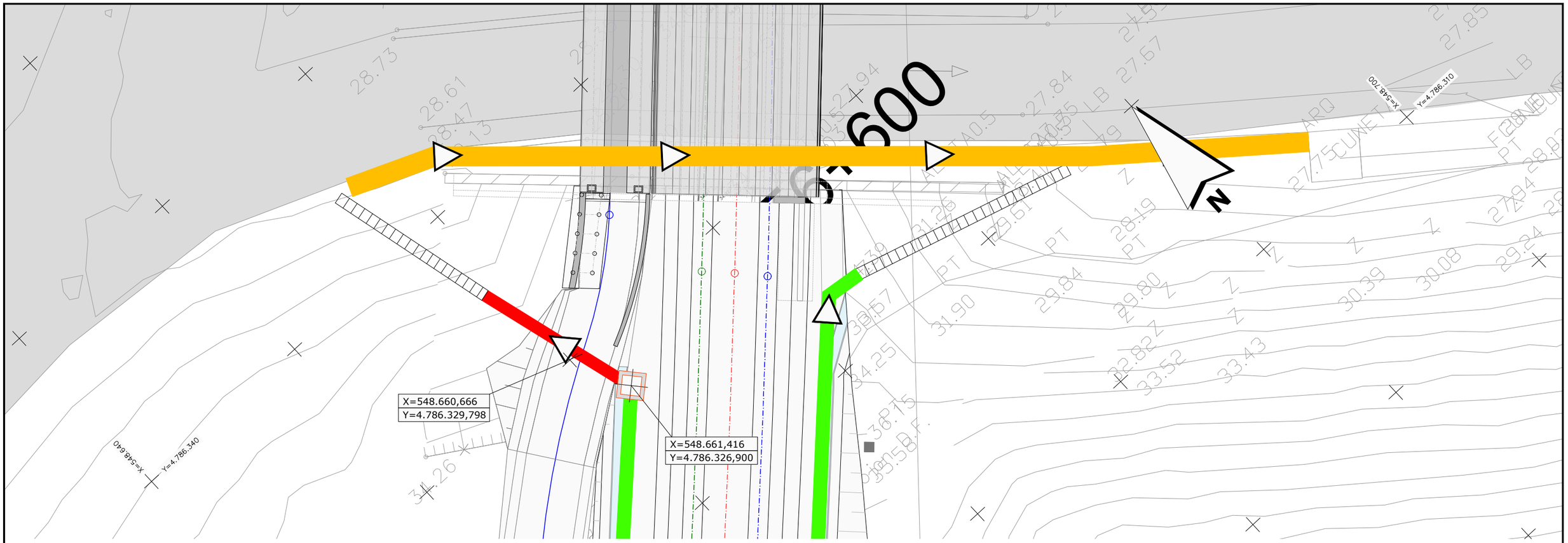

Planta
Escala 1:200

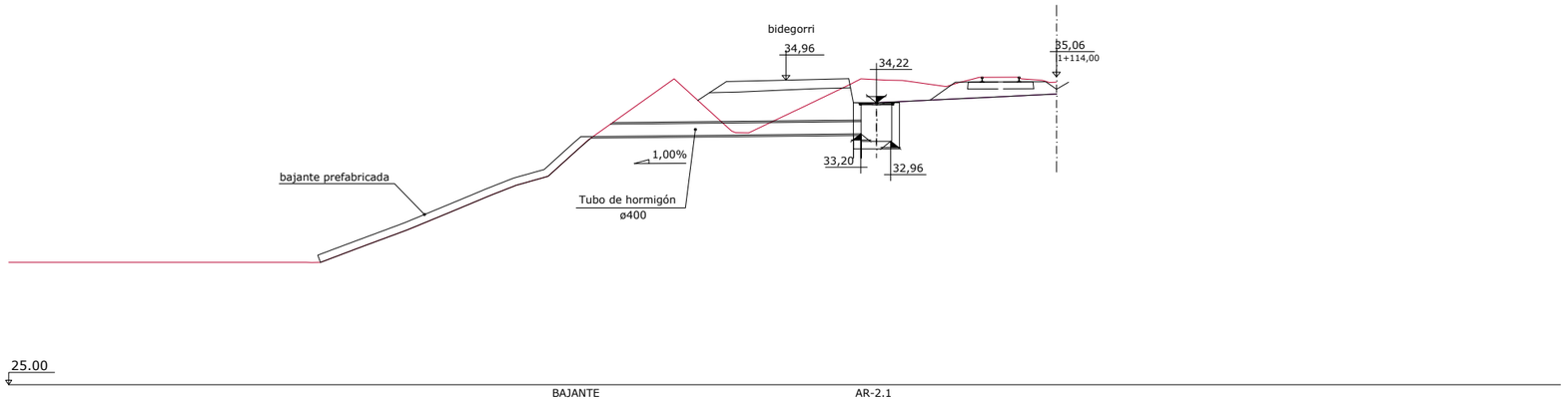

Obra de drenaje ODTL-2
Escala 1:200

OHARRAK :
NOTAS :

REV.	CLASE DE MODIFICACION	FECHA	NOMBRE	COMP.	OBRA
A	PRIMERA EMISION	Nov .25			

BERRIKUSPENAK / REVISIONES

AHOLKULARIA / CONSULTOR: TYPSA

INGENIARI EGILEA / INGENIERO AUTOR: JESÚS MUNGUIRA HERNANDO, Ingeniero Caminos C.C. Y P.P. Col. Nº 11.390

AHOLKULARIAREN ERREFERENTZIA / REFERENCIA CONSULTOR:

ERREFERENTZIA / REFERENCIA: 4-PADE-25-106-A

EUSKO JAURLARITZA GOBIERNO VASCO
MUGIKORTASUN JASANGARRIAREN SAILA
DEPARTAMENTO DE MOVILIDAD SOSTENIBLE

PROIEKTUAREN IKUSKAPENA ETA ZUZENDARITZA
INSPECCION Y DIRECCION DEL PROYECTO

ESKALA ORIGINALA / ESCALA ORIGINAL: 1:200

ESKALA GRAFIKOA / ESCALA GRAFICA: 5 0 5 10 m

PROIEKTUAREN IZENBURUA / TITULO DEL PROYECTO:
ELGOIBARKO (GIPUZKOA) ARRIAGA POLIGONORA SARTZEKO ETA TRENBIDEA BIKOIZTEKO ERAIKUNTZA-PROIEKTUA EGUNERATZEA
ACTUALIZACIÓN DEL PROYECTO CONSTRUCTIVO DE ACCESO AL POLÍGONO ARRIAGA Y DESDOBLAMIENTO DE VÍA EN ELGOIBAR, GIPUZKOA

PLANOAREN IZENBURUA / TITULO DEL PLANO:
DRAINATZEA
ZEHARKAKO DRAINATZE LANAK
DRENAJE
OBRAS DE DRENAJE TRANSVERSAL

PLANO ZK. / N. PLANO: 8.2

ORRIA / HOJA: 2 Sigue 3

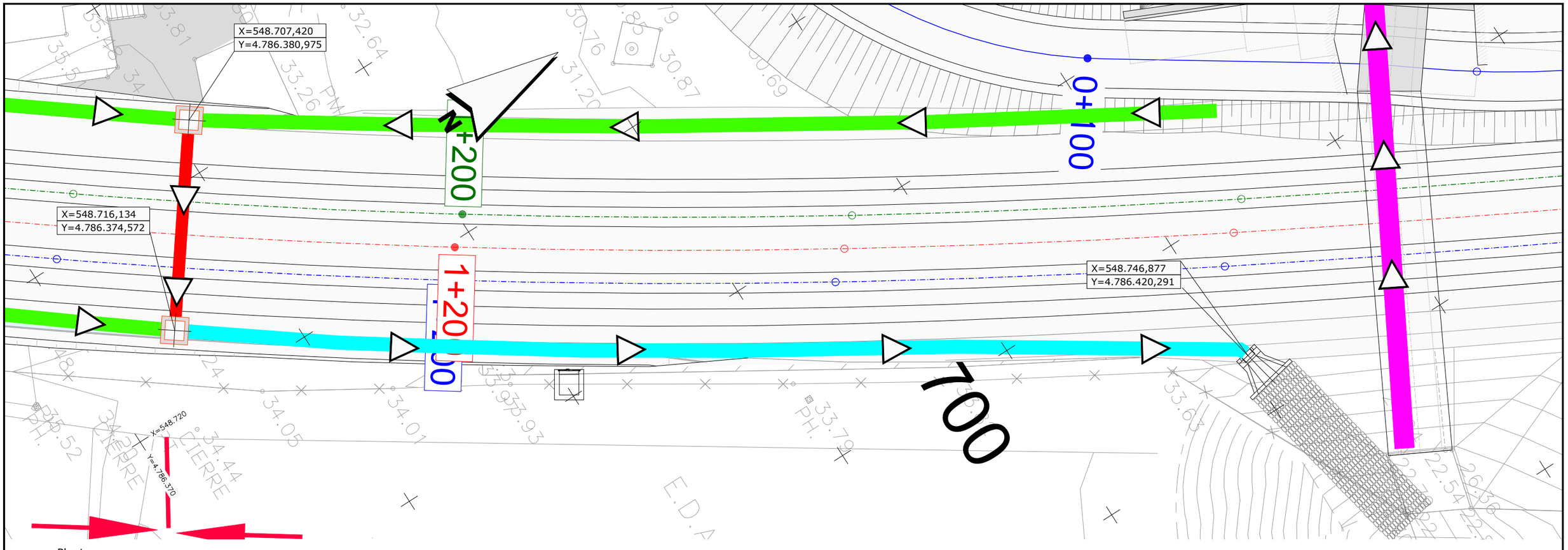

Planta
Escala 1:200

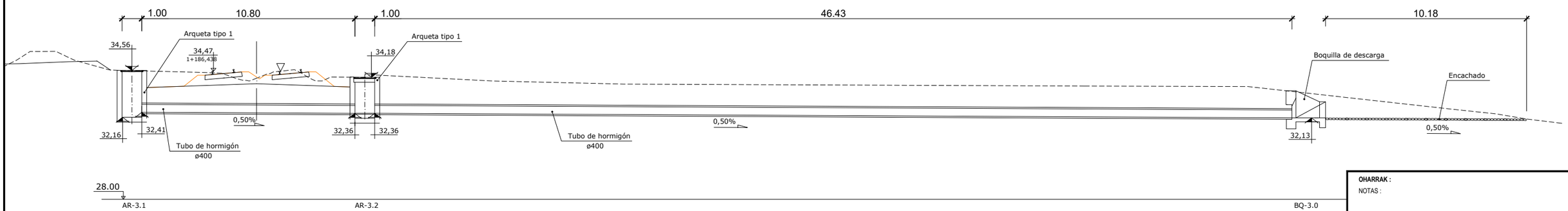

Obra de drenaje OTDL-3
Escala 1:200

OHARRAK :
NOTAS :

REV.	CLASE DE MODIFICACION	FECHA	NOMBRE	COMP.	OBRA
A	PRIMERA EMISION	Nov .25			

BERRIKUSPENAK / REVISIONES

AHOLKULARIA / CONSULTOR
TYPSA

INGENIARI EGILEA
INGENIERO AUTOR
JESÚS MUNGUIRA HERNANDO
Ingeniero Caminos C.C. Y P.P. Col. Nº 11.390

AHOLKULARIAREN ERREFERENTZIA
REFERENCIA CONSULTOR

ERREFERENTZIA
REFERENCIA
4-PADE-25-107-A

EUSKO JAURLARITZA GOBIERNO VASCO
MUGIKORTASUN JASANGARRIAREN SAILA
DEPARTAMENTO DE MOVILIDAD SOSTENIBLE

PROIEKTUAREN IKUSKAPENA ETA ZUZENDARITZA
INSPECCION Y DIRECCION DEL PROYECTO

ESKALA ORIGINALA
ESCALA ORIGINAL
1:200

5 0 5 10 m
ESKALA GRAFIKOA
ESCALA GRAFICA

PROIEKTUAREN IZENBURUA
TITULO DEL PROYECTO
ELGOIBARKO (GIPUZKOA) ARRIAGA POLIGONORA SARTZEKO ETA TRENBIDEA BIKOIZTEKO ERAIKUNTZA-PROIEKTUA EGUNERATZEA
ACTUALIZACIÓN DEL PROYECTO CONSTRUCTIVO DE ACCESO AL POLÍGONO ARRIAGA Y DESDOBLAMIENTO DE VÍA EN ELGOIBAR, GIPUZKOA

PLANOAREN IZENBURUA
TITULO DEL PLANO
DRAINATZEA
ZEHARKAKO DRAINATZE LANAK
DRENAJE
OBRAS DE DRENAJE TRANSVERSAL

PLANO ZK. / N. PLANO
8.2
ORRIA / HOJA
3 Sigue 4

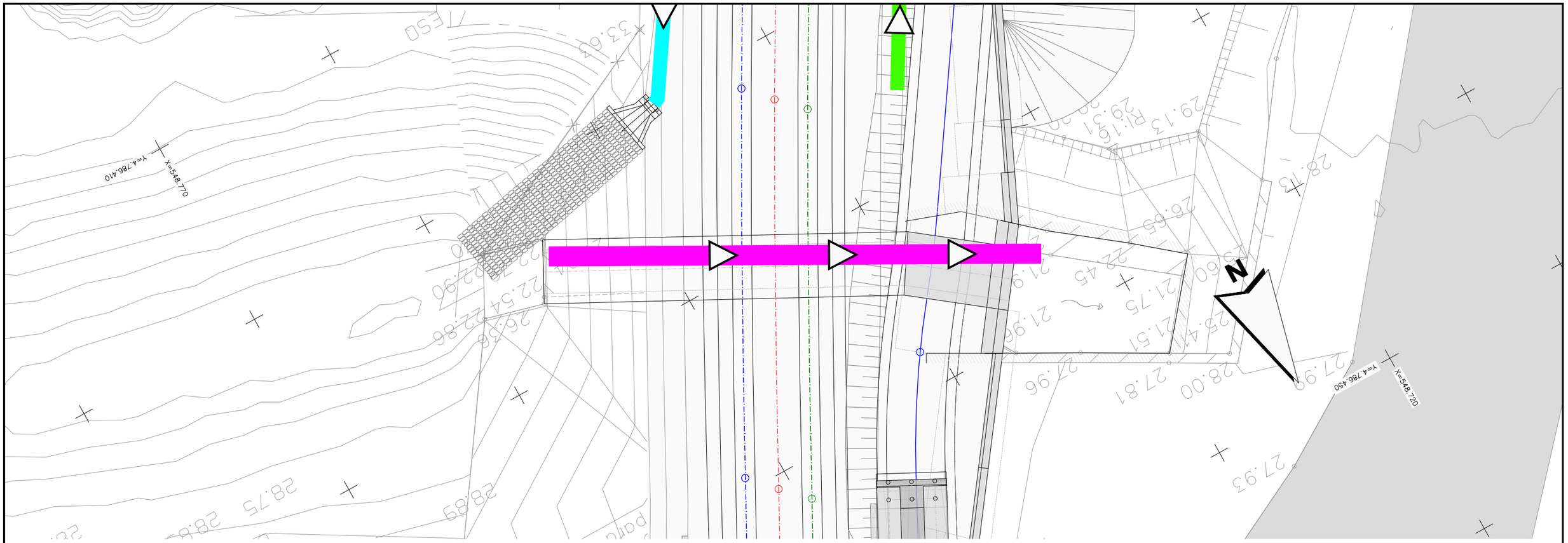

Planta
Escala 1:200

Pk=1+248

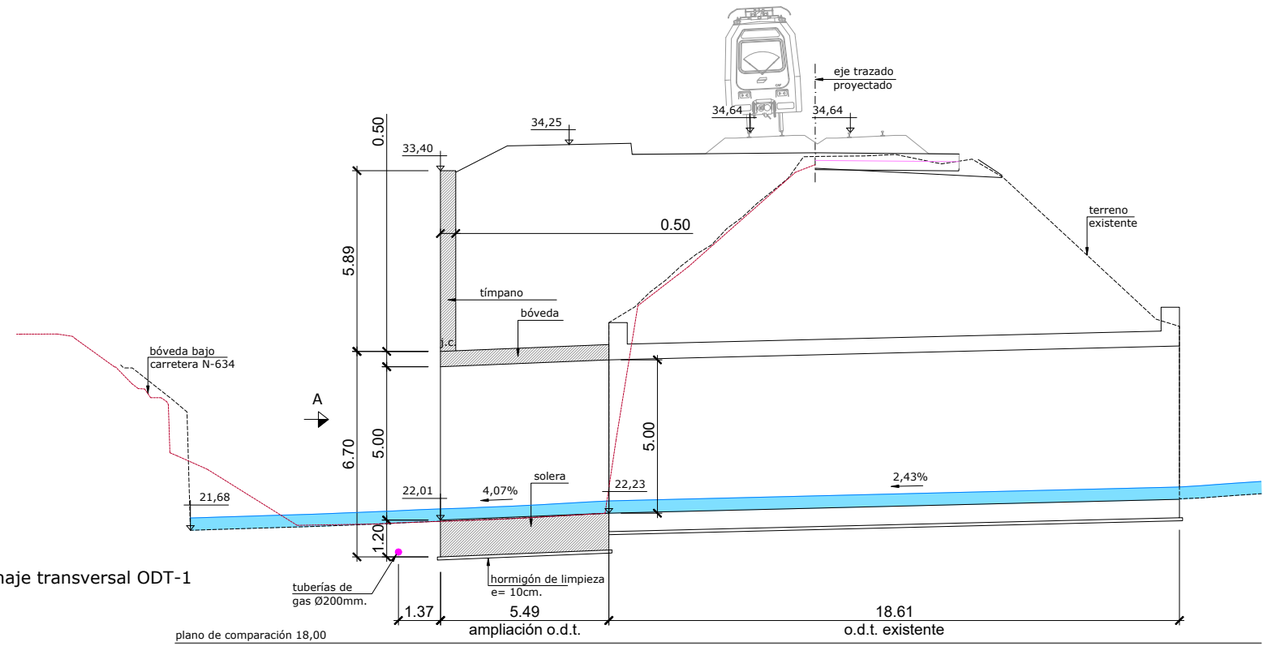

perfil longitudinal
escala 1/100

Obra de drenaje transversal ODT-1
Escala 1:200

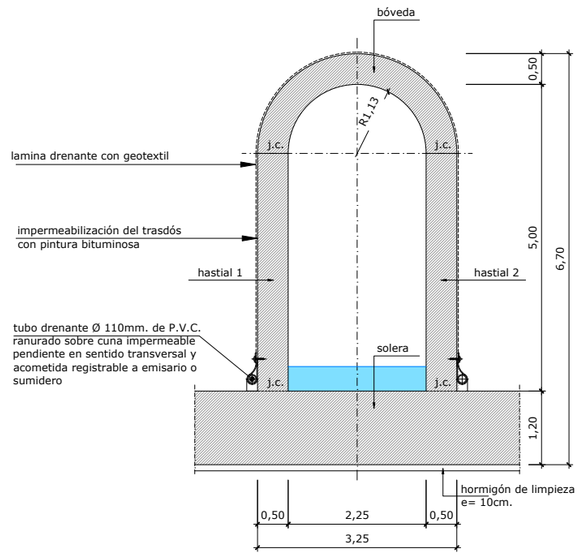

SECCION
ESCALA 1/100

OHARRAK :
NOTAS :

REV.	CLASE DE MODIFICACION	FECHA	NOMBRE	COMP.	OBRA
A	PRIMERA EMISION	Nov 25			

BERRIKUSPENAK / REVISIONES

AHOLKULARIA / CONSULTOR
TYPSA

INGENIARI EGILEA
INGENIERO AUTOR
JESÚS MUNGUIRA HERNANDO
Ingeniero Caminos C.C. Y P.P. Col. Nº 11.390

AHOLKULARIAREN ERREFERENTZIA
REFERENCIA CONSULTOR

ERREFERENTZIA
REFERENCIA
4-PADE-25-108-A

EUSKO JAURLARITZA GOBIERNO VASCO
MUGIKORTASUN JASANGARRIAREN SAILA
DEPARTAMENTO DE MOVILIDAD SOSTENIBLE

PROIEKTUAREN IKUSKAPENA ETA ZUZENDARITZA
INSPECCION Y DIRECCION DEL PROYECTO

ESKALA ORIGINALA
ESCALA ORIGINAL
1:200

5 0 5 10 m
ESKALA GRAFIKOA
ESCALA GRAFICA

PROIEKTUAREN IZENBURUA
TITULO DEL PROYECTO
ELGOIBARKO (GIPUZKOA) ARRIAGA POLIGONORA SARTZEKO ETA TRENBIDEA BIKOIZTEKO ERAIKUNTZA-PROIEKTUA EGUNERATZEA
ACTUALIZACIÓN DEL PROYECTO CONSTRUCTIVO DE ACCESO AL POLÍGONO ARRIAGA Y DESDOBLAMIENTO DE VÍA EN ELGOIBAR, GIPUZKOA

PLANOAREN IZENBURUA
TITULO DEL PLANO
DRAINATZEA
ZEHARKAKO DRAINATZE LANAK
DRENAJE
OBRAS DE DRENAJE TRANSVERSAL

PLANO ZK. / N. PLANO
8.2
ORRIA / HOJA
4 Sigue 5

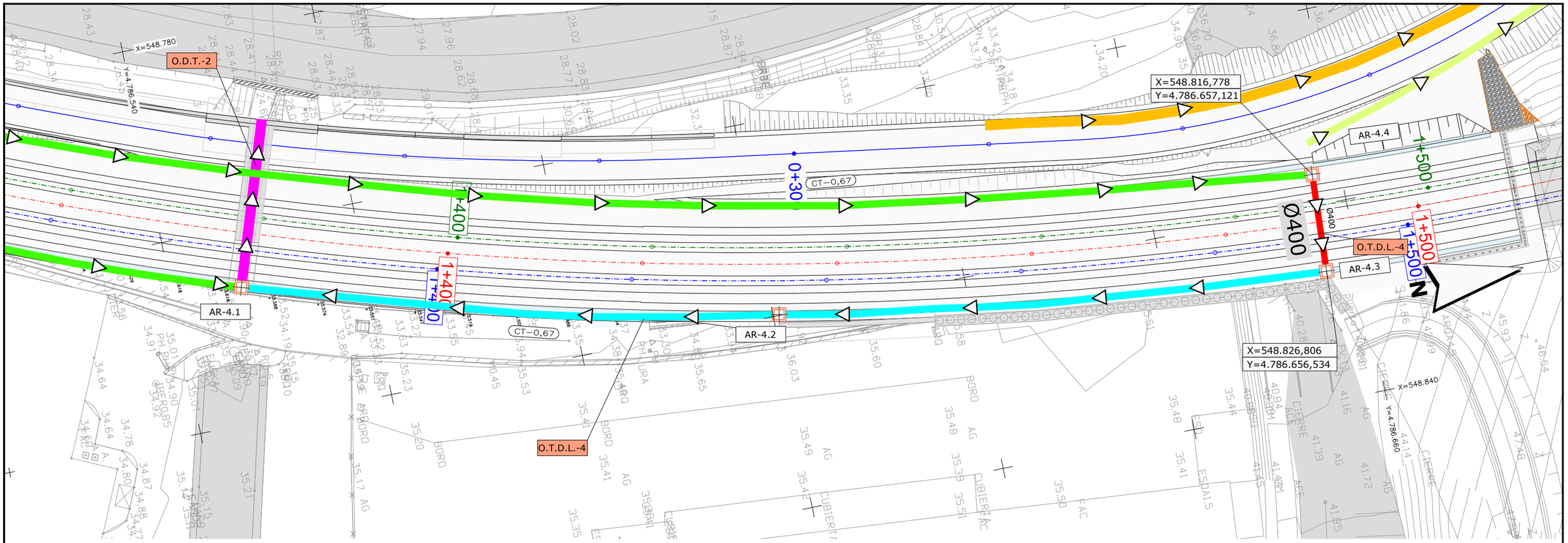

Planta
Escala 1:400

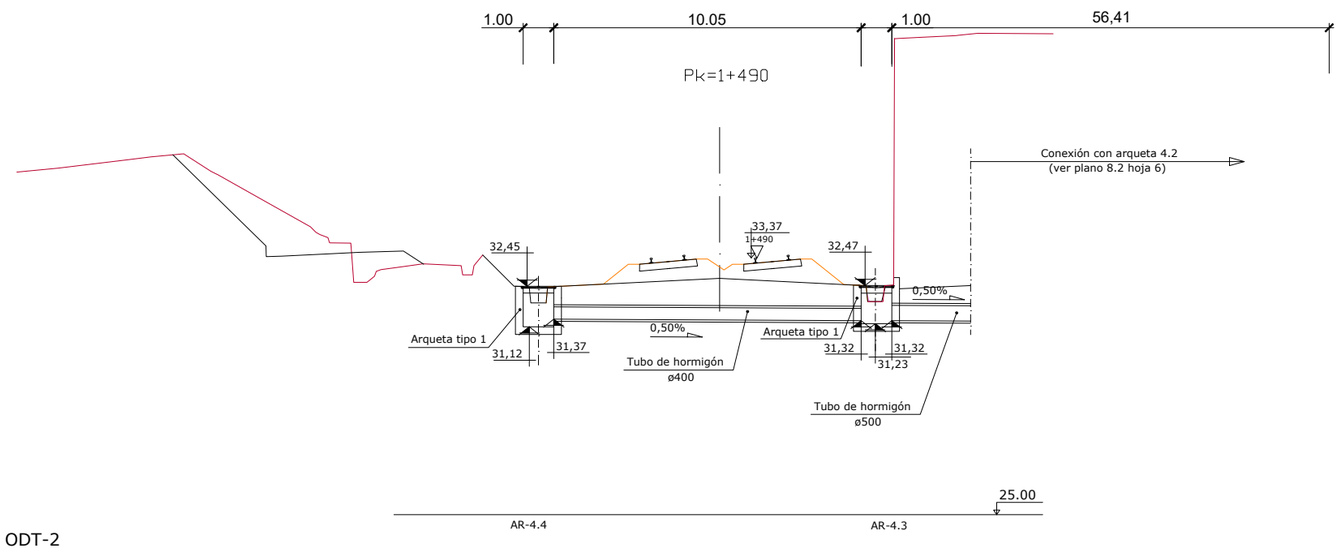

Obra de drenaje transversal ODT-2
Escala 1:200

OHARRAK :
NOTAS :

REV.	CLASE DE MODIFICACION	FECHA	NOMBRE	COMP.	OBRA
A	PRIMERA EMISION	Nov 25			

BERRIKUSPENAK / REVISIONES

AHOLKULARIA / CONSULTOR: TYPSA

INGENIARI EGILEA / INGENIERO AUTOR: JESÚS MUNGUIRA HERNANDO, Ingeniero Caminos C.C. Y P.P. Col. Nº 11.390

AHOLKULARIAREN ERREFERENTZIA / REFERENCIA CONSULTOR:

ERREFERENTZIA / REFERENCIA: 4-PADE-25-109-A

EUSKO JAURLARITZA GOBIERNO VASCO
MUGIKORTASUN JASANGARRIAREN SAILA
DEPARTAMENTO DE MOVILIDAD SOSTENIBLE

PROIEKTUAREN IKUSKAPENA ETA ZUZENDARITZA
INSPECCION Y DIRECCION DEL PROYECTO

ESKALA ORIGINALA / ESCALA ORIGINAL: 1:400 — 1:200
ESKALA GRAFIKOA / ESCALA GRAFICA: 5 0 5 10 15 20 m — 5 0 5 10 m

PROIEKTUAREN IZENBURUA / TITULO DEL PROYECTO:
ELGOIBARKO (GIPUZKOA) ARRIAGA POLIGONORA SARTZEKO ETA TRENBIDEA BIKOIZTEKO ERAIKUNTZA-PROIEKTUA EGUNERATZEA
ACTUALIZACIÓN DEL PROYECTO CONSTRUCTIVO DE ACCESO AL POLÍGONO ARRIAGA Y DESDOBLAMIENTO DE VÍA EN ELGOIBAR, GIPUZKOA

PLANOAREN IZENBURUA / TITULO DEL PLANO:
DRAINATZEA
ZEHARKAKO DRAINATZE LANAK
DRENAJE
OBRAS DE DRENAJE TRANSVERSAL

PLANO ZK. / N. PLANO: 8.2
ORRIA / HOJA: 5 Sigue 6

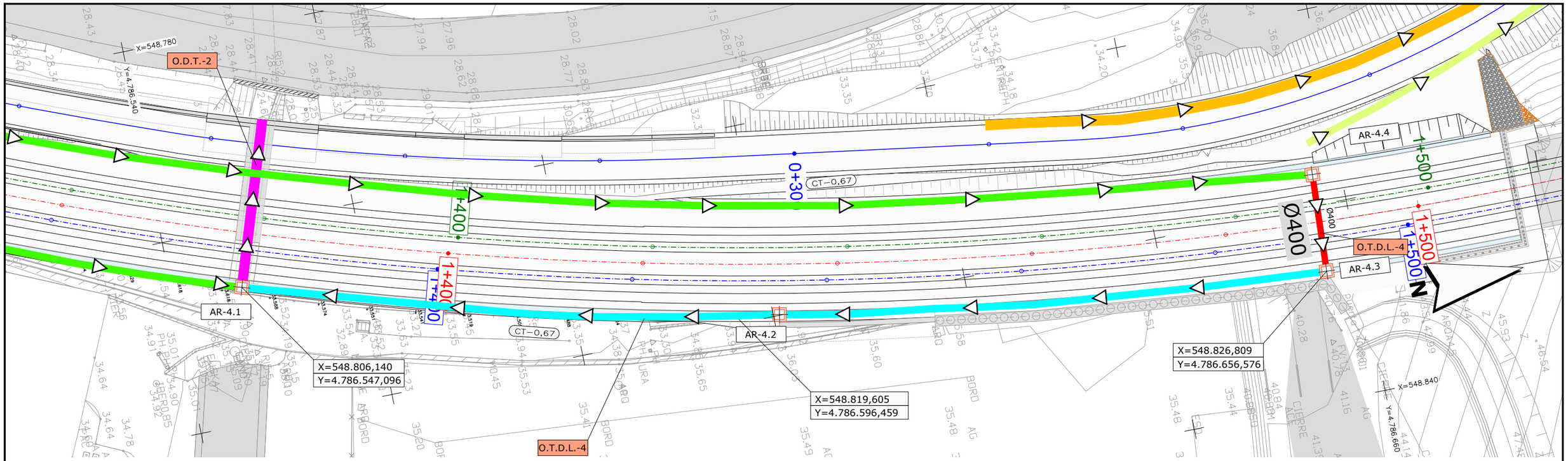

Planta

Escala 1:400

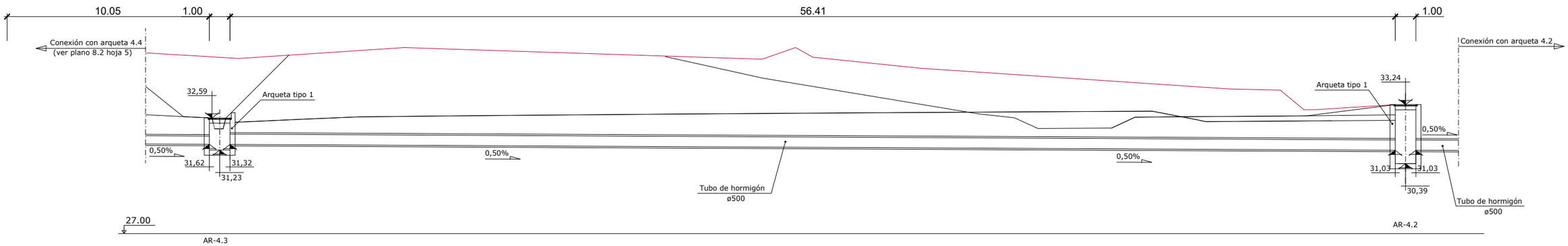

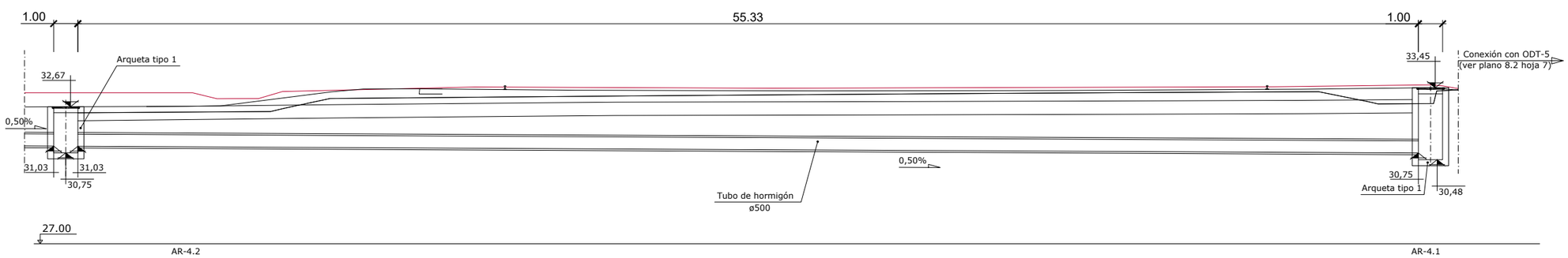

Obra de drenaje transversal ODT-5

Escala 1:200

OHARRAK :

NOTAS :

REV.	CLASE DE MODIFICACION	FECHA	NOMBRE	COMP.	OBRA
A	PRIMERA EMISION	Nov .25			

BERRIKUSPENAK / REVISIONES

AHOLKULARIA / CONSULTOR

TYPSA

INGENIARI EGILEA
INGENIERO AUTOR

JESÚS MUNGUIRA HERNANDO
Ingeniero Caminos C.C. Y P.P. Col. Nº 11.390

AHOLKULARIAREN ERREFERENTZIA
REFERENCIA CONSULTOR

ERREFERENTZIA
REFERENCIA

4-PADE-25-110-A

EUSKO JAURLARITZA GOBIERNO VASCO
MUGIKORTASUN JASANGARRIAREN SAILA
DEPARTAMENTO DE MOVILIDAD SOSTENIBLE

PROIEKTUAREN IKUSKAPENA ETA ZUZENDARITZA
INSPECCION Y DIRECCION DEL PROYECTO

ESKALA ORIGINALA
ESCALA ORIGINAL
1:400
1:200

ESKALA GRAFIKOA
ESCALA GRAFICA

PROIEKTUAREN IZENBURUA
TITULO DEL PROYECTO
ELGOIBARKO (GIPUZKOA) ARRIAGA POLIGONORA SARTZEKO ETA TRENBIDEA BIKOIZTEKO ERAIKUNTZA-PROIEKTUA EGUNERATZEA
ACTUALIZACIÓN DEL PROYECTO CONSTRUCTIVO DE ACCESO AL POLÍGONO ARRIAGA Y DESDOBLAMIENTO DE VÍA EN ELGOIBAR, GIPUZKOA

PLANOAREN IZENBURUA
TITULO DEL PLANO
DRAINATZEA
ZEHARKAKO DRAINATZE LANAK
DRENAJE
OBRAS DE DRENAJE TRANSVERSAL

PLANO ZK. / N. PLANO
8.2

ORRIA / HOJA
6 7
Sigue

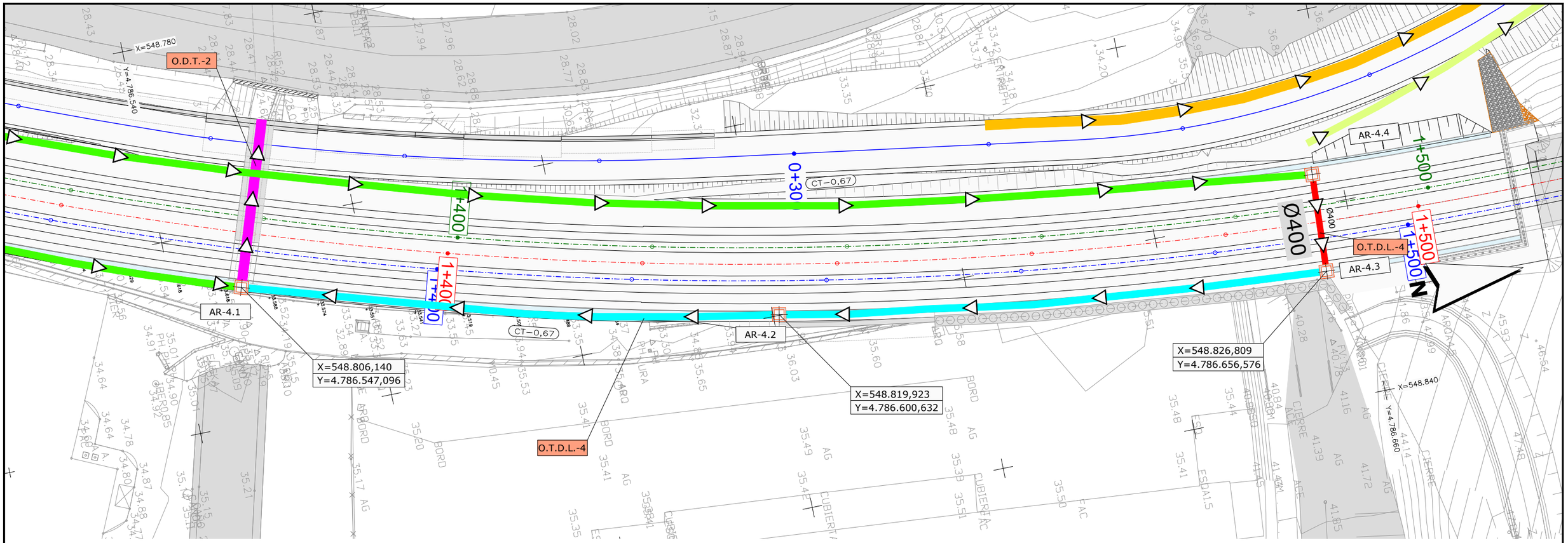

Planta
Escala 1:400

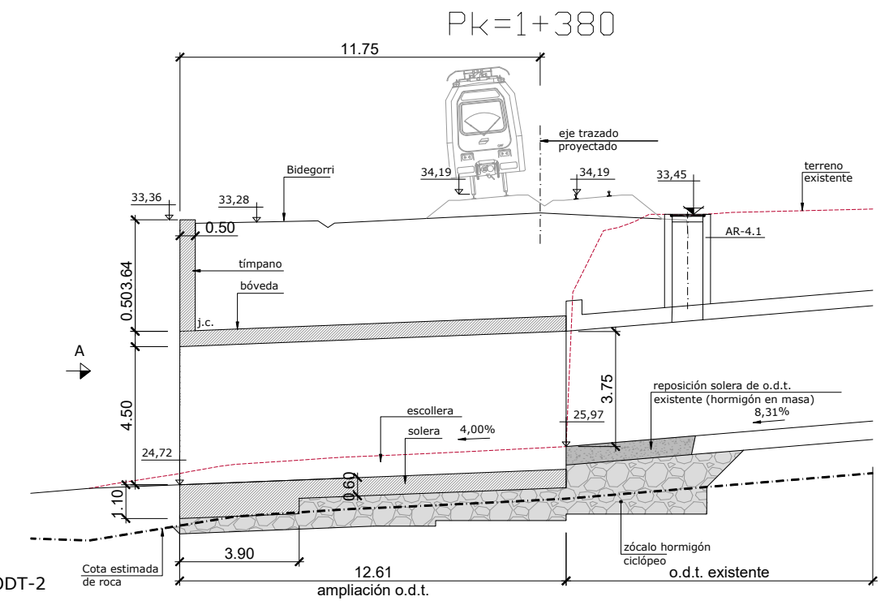

perfil longitudinal
escala 1/100

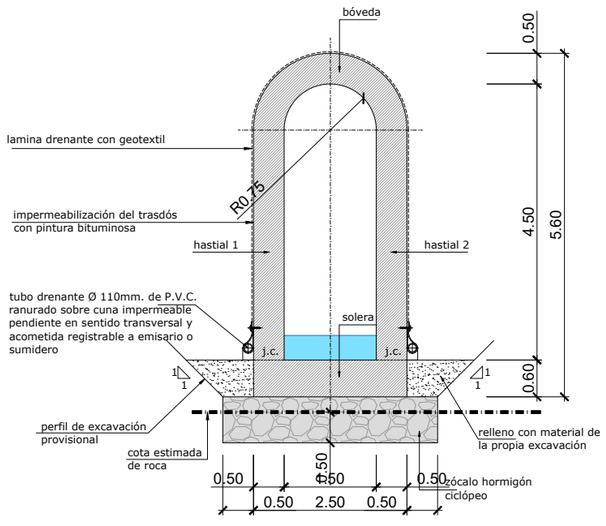

SECCION
ESCALA 1/100

Obra de drenaje transversal ODT-2
Escala 1:200

OHARRAK :
NOTAS :

REV.	CLASE DE MODIFICACION	FECHA	NOMBRE	COMP.	OBRA
A	PRIMERA EMISION	Nov .25			

BERRIKUSPENAK / REVISIONES

AHOLKULARIA / CONSULTOR: TYPSA

INGENIARI EGILEA
INGENIERO AUTOR
JESÚS MUNGUIRA HERNANDO
Ingeniero Caminos C.C. Y P.P. Col. Nº 11.390

AHOLKULARIAREN ERREFERENTZIA
REFERENCIA CONSULTOR

ERREFERENTZIA
REFERENCIA
4-PADE-25-111-A

EUSKO JAURLARITZA GOBIERNO VASCO
MUGIKORTASUN JASANGARRIAREN SAILA
DEPARTAMENTO DE MOVILIDAD SOSTENIBLE

PROIEKTUAREN IKUSKAPENA ETA ZUZENDARITZA
INSPECCION Y DIRECCION DEL PROYECTO

ESKALA ORIGINALA
ESCALA ORIGINAL
INDICADAS

ESKALA GRAFIKOA
ESCALA GRAFICA

PROIEKTUAREN IZENBURUA
TITULO DEL PROYECTO
ELGOIBARKO (GIPUZKOA) ARRIAGA POLIGONORA SARTZEKO ETA TRENBIDEA BIKOIZTEKO ERAIKUNTZA-PROIEKTUA EGUNERATZEA
ACTUALIZACIÓN DEL PROYECTO CONSTRUCTIVO DE ACCESO AL POLÍGONO ARRIAGA Y DESDOBLAMIENTO DE VÍA EN ELGOIBAR, GIPUZKOA

PLANOAREN IZENBURUA
TITULO DEL PLANO
DRAINATZEA
ZEHARKAKO DRAINATZE LANAK
DRENAJE
OBRAS DE DRENAJE TRANSVERSAL

PLANO ZK. / N. PLANO
8.2
ORRIA / HOJA
7 Sigue
FIN

D	H	A	a
m.	m.	m.	m.
⩽ 0,60	CUALQUIERA	1,00	0,640
⩽ 0,80	CUALQUIERA	1,70	0,815

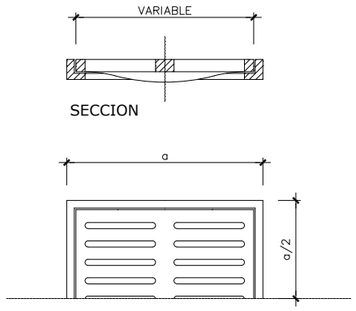

REJILLA REFORZADA
ESCALA 1/10

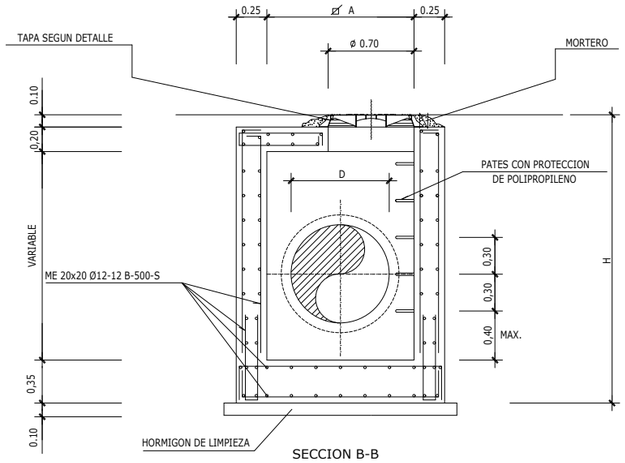

SECCION B-B

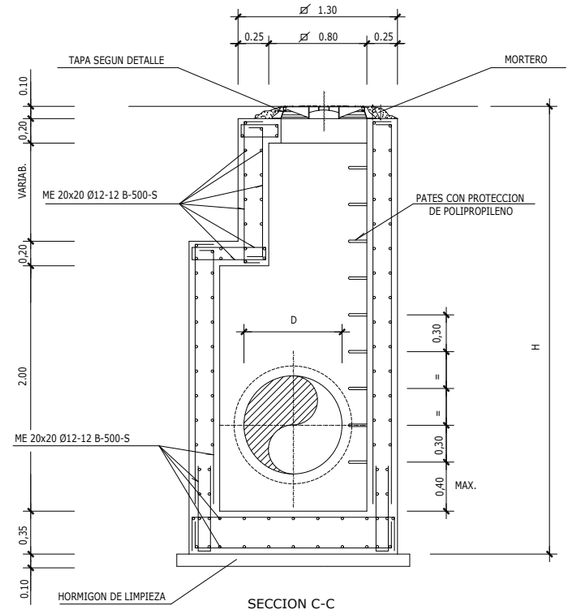

SECCION C-C

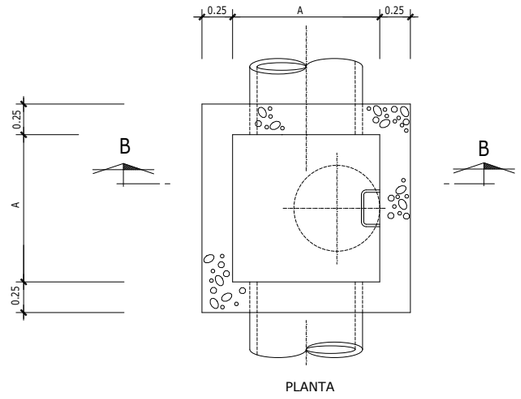

POZO DE REGISTRO DE ALTURA 2,00 m.
ESCALA 1:25

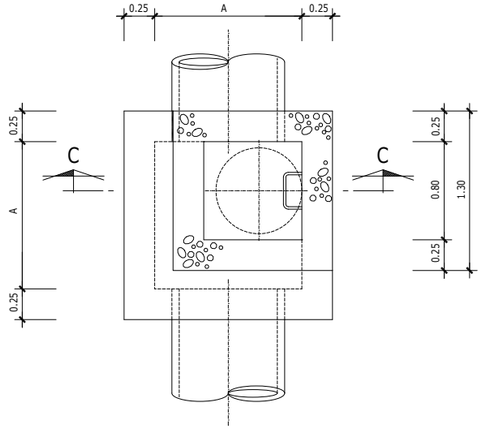

POZO DE REGISTRO DE ALTURA 2,00 m.
ESCALA 1:25

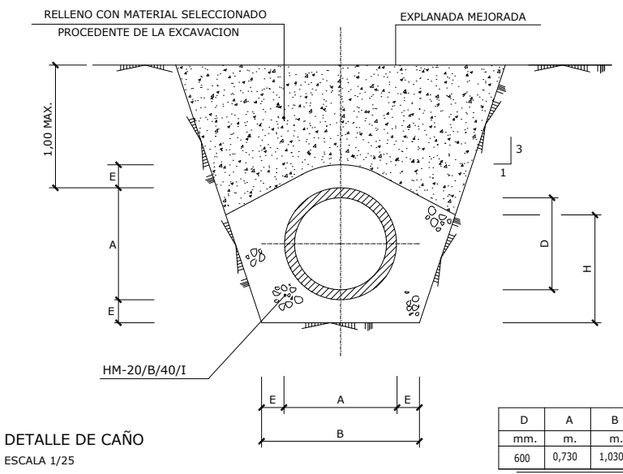

DETALLE DE CAÑO
ESCALA 1/25

D	A	B	E	H
mm.	m.	m.	m.	m.
600	0,730	1,030	0,150	0,703

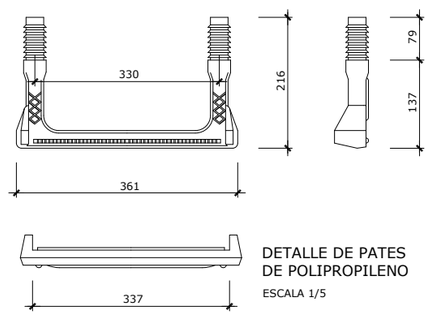

DETALLE DE PATES
DE POLIPROPILENO
ESCALA 1/5

OHARRAK :
NOTAS :

REV.	CLASE DE MODIFICACION	FECHA	NOMBRE	COMP.	OBRA
A	PRIMERA EMISION	Nov .25			

BERRIKUSPENAK / REVISIONES

AHOLKULARIA / CONSULTOR: TYPSA

INGENIARI EGILEA / INGENIERO AUTOR: JESÚS MUNGUIRA HERNANDO, Ingeniero Caminos C.C. Y P.P. Col. Nº 11.390

AHOLKULARIAREN ERREFERENTZIA / REFERENCIA CONSULTOR

ERREFERENTZIA / REFERENCIA: 4-PADE-25-112-A

EUSKO JAURLARITZA GOBIERNO VASCO
MUGIKORTASUN JASANGARRIAREN SAILA
DEPARTAMENTO DE MOVILIDAD SOSTENIBLE

PROIEKTUAREN IKUSKAPENA ETA ZUZENDARITZA
INSPECCION Y DIRECCION DEL PROYECTO

ESKALA ORIGINALA / ESCALA ORIGINAL: 1:10 — 1:25

ESKALA GRAFIKOA / ESCALA GRAFICA: 0.1 0 0.1 0.2 0.3 0.4 0.5 m — 0.5 0 0.5 1 m

PROIEKTUAREN IZENBURUA / TITULO DEL PROYECTO
ELGOIBARKO (GIPUZKOA) ARRIAGA POLIGONORA SARTZEKO ETA TRENBIDEA BIKOIZTEKO ERAIKUNTZA-PROIEKTUA EGUNERATZEA
ACTUALIZACIÓN DEL PROYECTO CONSTRUCTIVO DE ACCESO AL POLÍGONO ARRIAGA Y DESDOBLAMIENTO DE VÍA EN ELGOIBAR, GIPUZKOA

PLANOAREN IZENBURUA / TITULO DEL PLANO
DRAINATZEA
XEHETASUNAK 1.ORRIA
DRENAJE
DETALLES. HOJA 1

PLANO ZK. / N. PLANO: 8.3
ORRIA / HOJA: 1 / 2
Sigue

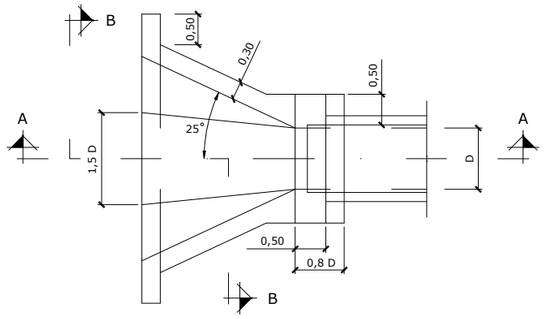

PLANTA

BOQUILLA DE ENTRADA Y SALIDA

ESCALA 1/100

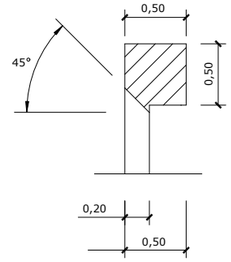

DETALLE-1

ESCALA 1/50

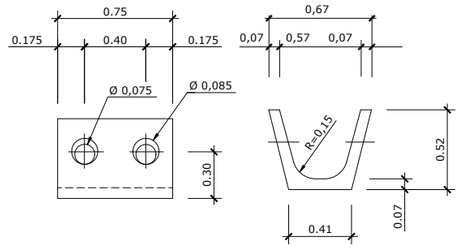

DETALLE DE CUNETA PREFABRICADA

CT-0.67

ESCALA 1 / 40

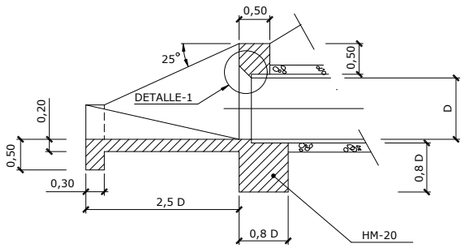

SECCION A-A

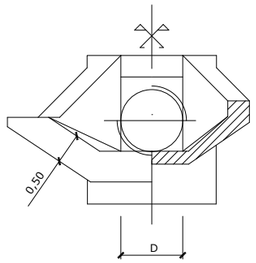

SECCION B-B

PARA TUBERIA

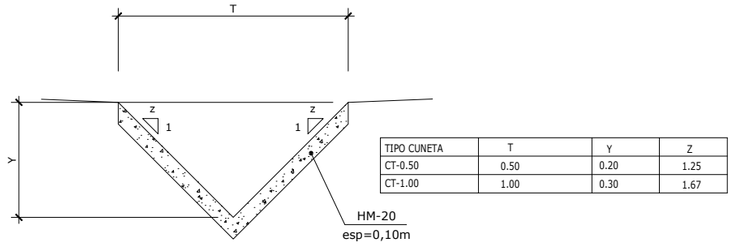

TIPO CUNETA	T	Y	Z
CT-0.50	0.50	0.20	1.25
CT-1.00	1.00	0.30	1.67

DETALLE CUNETA TRIANGULAR REVESTIDA

ESCALA 1/20

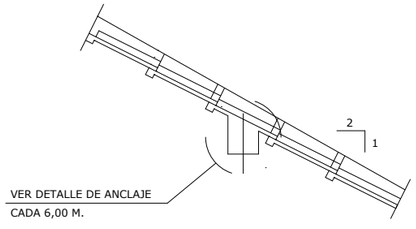

SECCION C-C

ESCALA 1/40

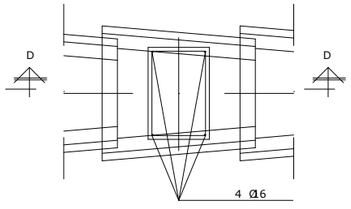

DETALLE DE ANCLAJE

ESCALA 1/40

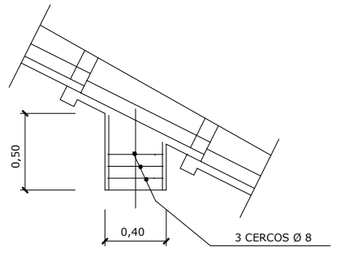

SECCION D-D

ESCALA 1/40

CARACTERISTICAS DE LOS MATERIALES Y COEFICIENTES DE SEGURIDAD				
	TIPO Y CARACTERISTICAS RESISTENTES		CONTROL DE MATERIALES Y COEFICIENTE DE SEGURIDAD	
HORMIGON	HM-15	HM-15/B/40/IIIa	REDUCIDO	
	HA-25/B/20/IIa	HA-25/B/20/IIIa	NORMAL	Vc=1,5
	HM-20	HM-20/B/40/IIIa	NORMAL	Vc=1,5
ACERO	CORRUGADO (Ø)	B500S	NORMAL	Vs=1,15
CONTROL DE EJECUCION	NORMAL	COEFICIENTE DE MAYORACION DE ACCIONES		Vf =1,6

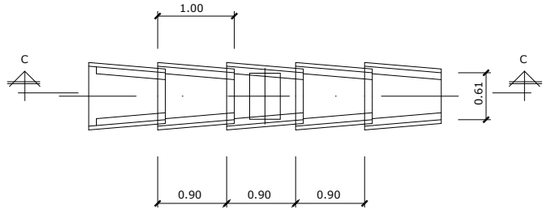

DETALLE DE BAJANTE ESCALONADA

ESCALA 1/40

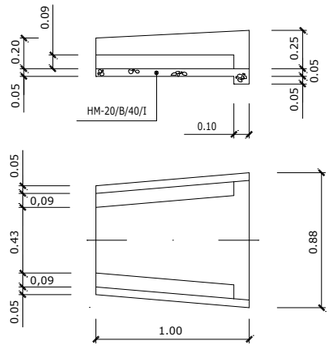

DETALLE DE TEJA

ESCALA 1/40

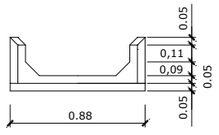

OHARRAK :

NOTAS :

REV.	CLASE DE MODIFICACION	FECHA	NOMBRE	COMP	OBRA
A	PRIMERA EMISION	Nov ,25			

BERRIKUSPENAK / REVISIONES

AHOLKULARIA / CONSULTOR

TYPSA

INGENIARI EGILEA
INGENIERO AUTOR

JESUS MUNGUIRA HERNANDO
Ingeniero Caminos C.C. Y P.P. Col. Nº 11.390

AHOLKULARIAREN ERREFERENTZIA
REFERENCIA CONSULTOR

ERREFERENTZIA
REFERENCIA

4-PADE-25-113-A

EUSKO JAURLARITZA GOBIERNO VASCO

MUGIKORTASUN JASANGARRIAREN SAILA

DEPARTAMENTO DE MOVILIDAD SOSTENIBLE

PROIEKTUAREN IKUSKAPENA ETA ZUZENDARITZA
INSPECCION Y DIRECCION DEL PROYECTO

ESKALA ORIGINALA
ESCALA ORIGINAL

INDICADAS

ESKALA GRAFIKOA
ESCALA GRAFICA

PROIEKTUAREN IZENBURUA
TITULO DEL PROYECTO

ELGOIBARKO (GIPUZKOA) ARRIAGA POLIGONORA SARTZEKO ETA TRENBIDEA BIKOIZTEKO ERAIKUNTZA-PROIEKTUA EGUNERATZEA

ACTUALIZACIÓN DEL PROYECTO CONSTRUCTIVO DE ACCESO AL POLÍGONO ARRIAGA Y DESDOBLAMIENTO DE VÍA EN ELGOIBAR, GIPUZKOA

PLANOAREN IZENBURUA
TITULO DEL PLANO

DRAINATZEA
XEHETASUNAK 2.ORRIA
DRENAJE
DETALLES. HOJA 2

PLANO ZK. / N. PLANO
8.3

ORRIA / HOJA
2 Sigue FIN