

RÍO DEBA

cauce río Deba

TÚNEL DE KARKIZANO

X = 548.550
Y = 4.786.200

DSMH-B1-UIC-54-190-1:10,5 CR

NUEVA PASARELA P.K. 1+130

NUEVA PASARELA P.K. 1+280

N-634

X = 548.700
Y = 4.786.450

AMPLIACIÓN ODT P.K.1+250

NUEVO PUENTE P.K.1+280

AMPLIACIÓN PUENTE P.K. 1+130

GI-263

DEPURADORA DE APRAIZ

LÍNEA DE SOLAPE CON HOJA 2

INICIO PROYECTO

P.K. INICIO: 56+476
ACCESO AL POLÍGONO DE ARRIAGA, DESDOBLAMIENTO DE VÍA EN ELGOIBAR
ANCHO MÉTRICO

Leyenda

- Cerramiento tipo 1
- Cerramiento tipo 2
- Puerta de acceso

OHARRAK :
NOTAS :

REV.	CLASE DE MODIFICACION	FECHA	NOMBRE	COMP.	OBRA
A	PRIMERA EMISION	Nov .25			

BERRIKUSPENAK / REVISIONES

AHOLKULARIA / CONSULTOR: TYPSA

INGENIARI EGILEA / INGENIERO AUTOR: JESÚS MUNGUIRA HERNANDO, Ingeniero Caminos C.C. Y P.P. Col. Nº 11.390

AHOLKULARIAREN ERREFERENTZIA / REFERENCIA CONSULTOR

ERREFERENTZIA / REFERENCIA: 4-PADE-25-177-A

EUSKO JAURLARITZA GOBIERNO VASCO
MUGIKORTASUN JASANGARRIAREN SAILA
DEPARTAMENTO DE MOVILIDAD SOSTENIBLE

PROIEKTUAREN IKUSKAPENA ETA ZUZENDARITZA
INSPECCION Y DIRECCION DEL PROYECTO

ESKALA ORIGINALA / ESCALA ORIGINAL: 1:500

ESKALA GRAFIKOA / ESCALA GRAFICA: 5 0 5 10 15 20 25 m

PROIEKTUAREN IZENBURUA / TITULO DEL PROYECTO
ELGOIBARKO (GIPUZKOA) ARRIAGA POLIGONORA SARTZEKO ETA TRENBIDEA BIKOIZTEKO ERAIKUNTZA-PROIEKTUA EGUNERATZEA
ACTUALIZACIÓN DEL PROYECTO CONSTRUCTIVO DE ACCESO AL POLÍGONO ARRIAGA Y DESDOBLAMIENTO DE VÍA EN ELGOIBAR, GIPUZKOA

PLANOAREN IZENBURUA / TITULO DEL PLANO
LAN OSAGARRIAK
ITXITURAK GOITIKO BISTA
OBRAS COMPLEMENTARIAS
CERRAMIENTOS. PLANTA

PLANO ZK. / N. PLANO: 11.1.1

ORRIA / HOJA: 1 Sigue 2

CONDUCTOR DE HOJAS

cauce río Deba

RÍO DEBA

NUEVA PASARELA P.K. 1+280

NUEVO PUENTE 1+280

AMPLIACIÓN ODT P.K.1+380

PLATAFORMA FUTURO BIDEGORRI

MURO P.K. 1+434

TÚNEL DE KORTAZAR

POLÍGONO DE ARRIAGA

N-634

X= 548.700
Y= 4.786.450

X= 548.850
Y= 4.786.550

LÍNEA DE SOLAPE CON HOJA 1

FINAL PROYECTO

P.K. FINAL: 1+490
ACCESO AL POLÍGONO DE ARRIAGA,
DESDOBLAMIENTO DE VÍA EN ELGOIBAR
ANCHO MÉTRICO

Leyenda

- Cerramiento tipo 1
- Cerramiento tipo 2
- Puerta de acceso

OHARRAK :
NOTAS :

REV.	CLASE DE MODIFICACION	FECHA	NOMBRE	COMP.	OBRA
A	PRIMERA EMISION	Sep 25			

BERRIKUSPENAK / REVISIONES

AHOLKULARIA / CONSULTOR: TYPSA

INGENIARI EGILEA / INGENIERO AUTOR: JESÚS MUNGUIRA HERNANDO, Ingeniero Caminos C.C. Y P.P. Col. Nº 11.390

AHOLKULARIAREN ERREFERENTZIA / REFERENCIA CONSULTOR

ERREFERENTZIA / REFERENCIA: 4-PADE-25-159-160-A

EUSKO JAURLARITZA GOBIERNO VASCO
MUGIKORTASUN JASANGARRIAREN SAILA
DEPARTAMENTO DE MOVILIDAD SOSTENIBLE

PROIEKTUAREN IKUSKAPENA ETA ZUZENDARITZA
INSPECCION Y DIRECCION DEL PROYECTO

ESKALA ORIGINALA / ESCALA ORIGINAL: 1:500

ESKALA GRAFIKOA / ESCALA GRAFICA: 5 0 5 10 15 20 25 m

PROIEKTUAREN IZENBURUA / TITULO DEL PROYECTO
ELGOIBARKO (GIPUZKOA) ARRIAGA POLIGONORA SARTZEKO ETA TRENBIDEA BIKOIZTEKO ERAIKUNTZA-PROIEKTUA EGUNERATZEA
ACTUALIZACIÓN DEL PROYECTO CONSTRUCTIVO DE ACCESO AL POLÍGONO ARRIAGA Y DESDOBLAMIENTO DE VÍA EN ELGOIBAR, GIPUZKOA

PLANOAREN IZENBURUA / TITULO DEL PLANO
LAN OSAGARRIAK
ITXITURAK GOITIKO BISTA- 2.ORRIA
OBRAS COMPLEMENTARIAS
CERRAMIENTOS. PLANTA. HOJA 2

PLANO ZK. / N. PLANO: 11.1.1

ORRIA / HOJA: 2 Sigue FIN

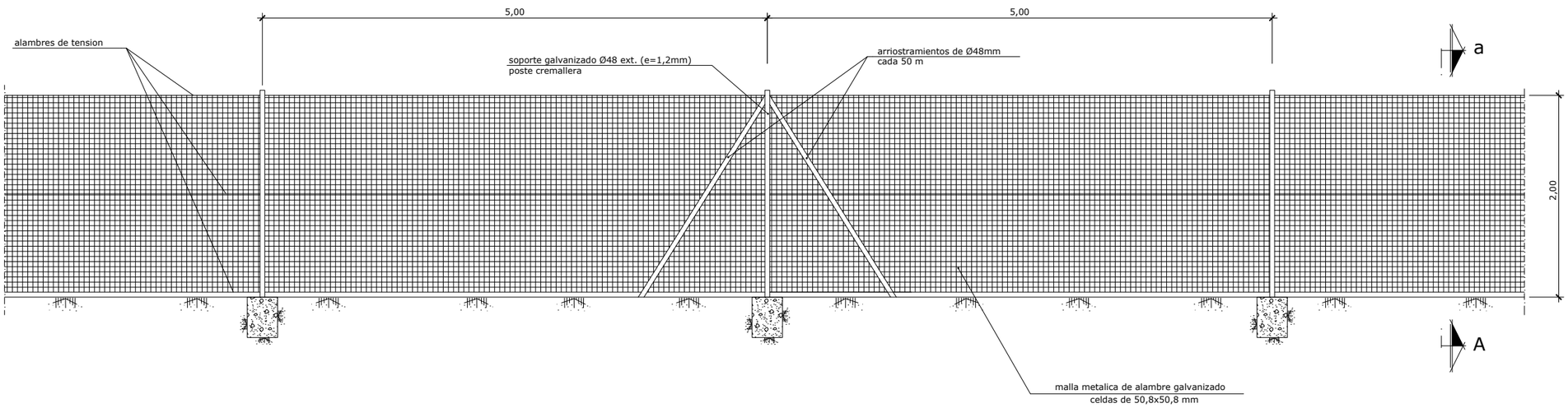

cerramiento de vía.
escala 1/25

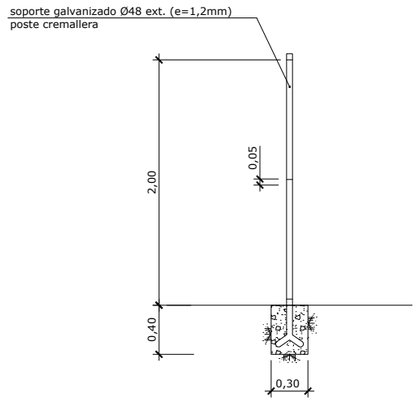

seccion a-a
escala 1/25

nota:
- las dimensiones indicadas en las cimentaciones se consideran minimas
- el hormigon en macizos sera h-200

OHARRAK :
NOTAS :

REV.	CLASE DE MODIFICACION	FECHA	NOMBRE	COMP.	OBRA
A	PRIMERA EMISION	Sep .25			

BERRIKUSPENAK / REVISIONES

AHOLKULARIA / CONSULTOR
TYPSA

INGENIARI EGILEA
INGENIERO AUTOR
JESÚS MUNGUIRA HERNANDO
Ingeniero Caminos C.C. Y P.P. Col. Nº 11.390

AHOLKULARIAREN ERREFERENTZIA
REFERENCIA CONSULTOR

ERREFERENTZIA
REFERENCIA
4-PADE-25-161-A

EUSKO JAURLARITZA GOBIERNO VASCO
MUGIKORTASUN JASANGARRIAREN SAILA
DEPARTAMENTO DE MOVILIDAD SOSTENIBLE

PROIEKTUAREN IKUSKAPENA ETA ZUZENDARITZA
INSPECCION Y DIRECCION DEL PROYECTO

ESKALA ORIGINALA
ESCALA ORIGINAL
1:25

0.5 0 0.5 1 m
ESKALA GRAFIKOA
ESCALA GRAFICA

PROIEKTUAREN IZENBURUA
TITULO DEL PROYECTO
ELGOIBARKO (GIPUZKOA) ARRIAGA POLIGONORA SARTZEKO ETA TRENBIDEA BIKOIZTEKO ERAIKUNTZA-PROIEKTUA EGUNERATZEA
ACTUALIZACIÓN DEL PROYECTO CONSTRUCTIVO DE ACCESO AL POLÍGONO ARRIAGA Y DESDOBLAMIENTO DE VÍA EN ELGOIBAR, GIPUZKOA

PLANOAREN IZENBURUA
TITULO DEL PLANO
LAN OSAGARRIAK
ITXITURAK XEHETASUNAK ITXITURAK. 1.MOTA
OBRAS COMPLEMENTARIAS
CERRAMIENTOS. DETALLES. CERRAMIENTO TIPO 1

PLANO ZK. / N. PLANO
11.1.2
ORRIA / HOJA
1 Sigue 2

\\ref_\..\XREF\FORMATOS\Xref_Sello_ETS_A1.dwg

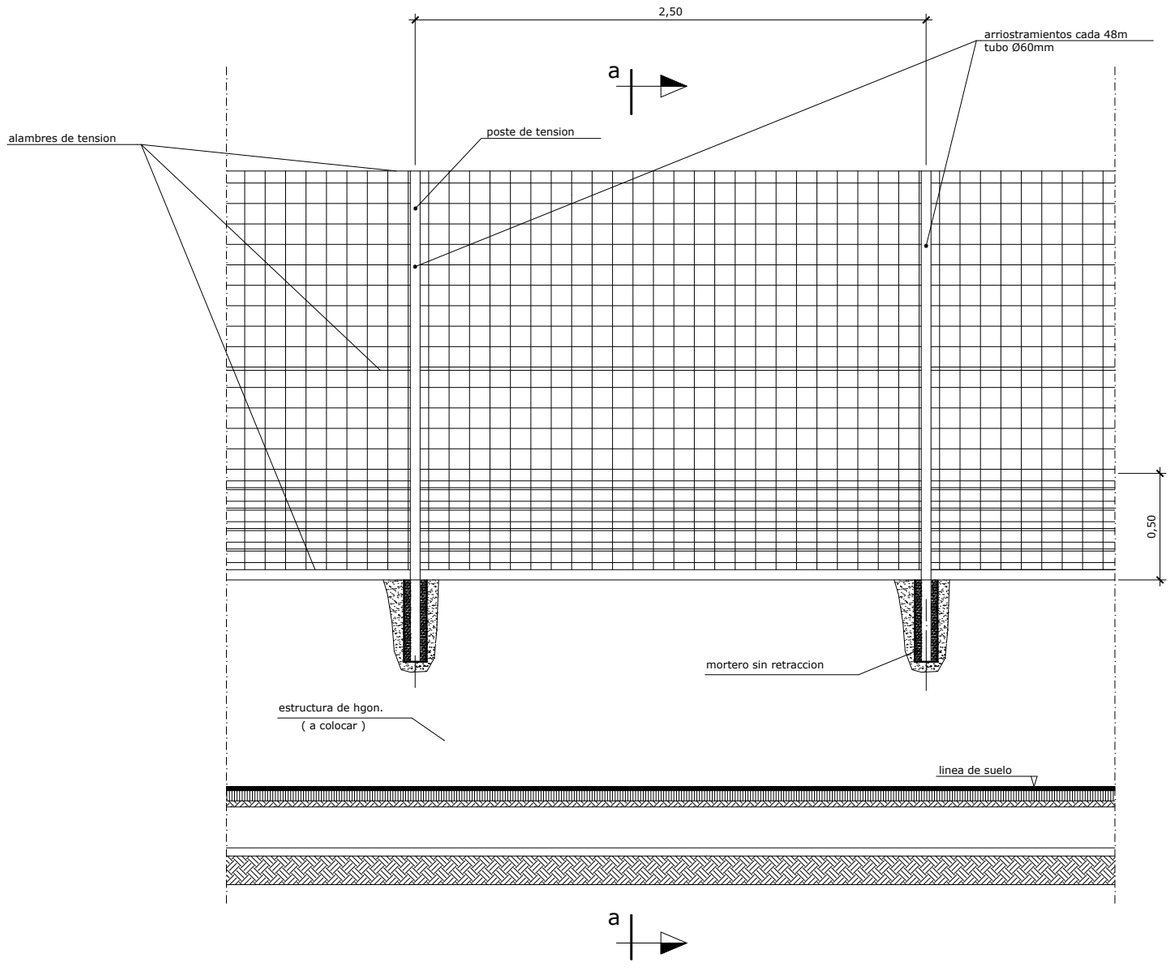

cerramiento tipo vallado coronación muro
escala 1/15

CARACTERISTICAS DE LOS MATERIALES Y COEFICIENTES DE SEGURIDAD				
	TIPO Y CARACTERISTICAS RESISTENTES		CONTROL DE MATERIALES Y COEFICIENTES PARCIALES DE SEGURIDAD	
HORMIGON	HA-25/B/25/IV+Qa	fck = 25 N/mm 2	NORMAL	γ c=1,5
	HM-15/P/40/	fck = 15 N/mm 2	REDUCIDO	———
	B500S	fy = 500 N/mm 2	NORMAL	γ c=1,5
	B400S	fy = 400 N/mm 2	NORMAL	γ c=1,5
CONTROL DE EJECUCION	NORMAL	COEFICIENTE DE MAYORACION DE ACCIONES		γ f=1,6

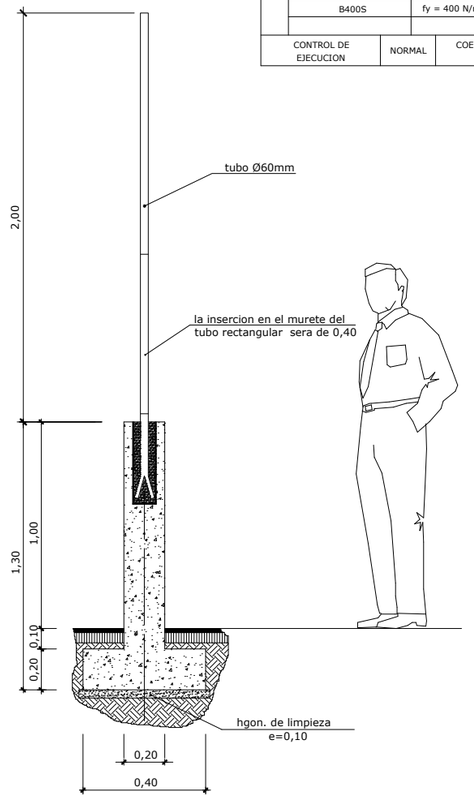

seccion a-a
escala 1/15

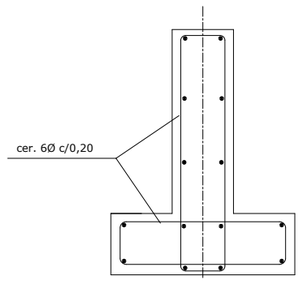

nota :
- todas las varillas transversales seran de Ø10

detalle murete
(anclado en el terreno)
escala 1/10

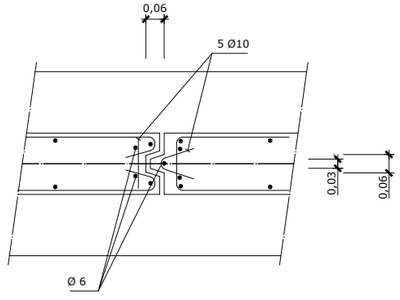

detalle de junta

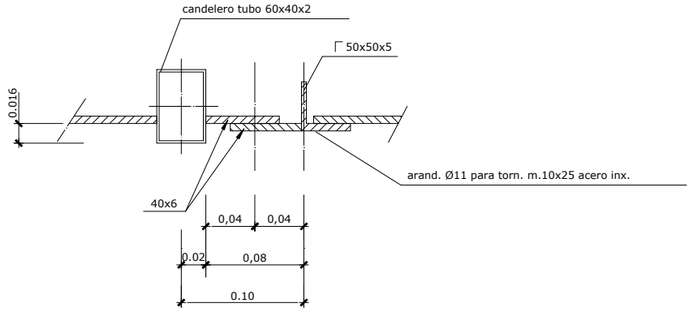

detalle 1

OHARRAK :
NOTAS :

REV.	CLASE DE MODIFICACION	FECHA	NOMBRE	COMP.	OBRA
A	PRIMERA EMISION	Sep .25			

BERRIKUSPENAK / REVISIONES

AHOLKULARIA / CONSULTOR
TYPSA

INGENIARI EGILEA
INGENIERO AUTOR
JESÚS MUNGUIRA HERNANDO
Ingeniero Caminos C.C. Y P.P. Col. Nº 11.390

AHOLKULARIAREN ERREFERENTZIA
REFERENCIA CONSULTOR

ERREFERENTZIA
REFERENCIA
4-PADE-25-162-A

EUSKO JAURLARITZA GOBIERNO VASCO
MUGIKORTASUN JASANGARRIAREN SAILA
DEPARTAMENTO DE MOVILIDAD SOSTENIBLE

PROIEKTUAREN IKUSKAPENA ETA ZUZENDARITZA
INSPECCION Y DIRECCION DEL PROYECTO

ESKALA ORIGINALA
ESCALA ORIGINAL
INDICADAS

ESKALA GRAFIKOA
ESCALA GRAFICA

PROIEKTUAREN IZENBURUA
TITULO DEL PROYECTO
ELGOIBARKO (GIPUZKOA) ARRIAGA POLIGONORA SARTZEKO ETA TRENBIDEA BIKOIZTEKO ERAIKUNTZA-PROIEKTUA EGUNERATZEA
ACTUALIZACIÓN DEL PROYECTO CONSTRUCTIVO DE ACCESO AL POLÍGONO ARRIAGA Y DESDOBLAMIENTO DE VÍA EN ELGOIBAR, GIPUZKOA

PLANOAREN IZENBURUA
TITULO DEL PLANO
LAN OSAGARRIAK
ITXITURAK XEHETASUNAK ITXITURAK. 2.MOTA
OBRAS COMPLEMENTARIAS
CERRAMIENTOS. DETALLES. CERRAMIENTO TIPO 2

PLANO ZK. / N. PLANO
11.1.2
ORRIA / HOJA
2 Sigue 3

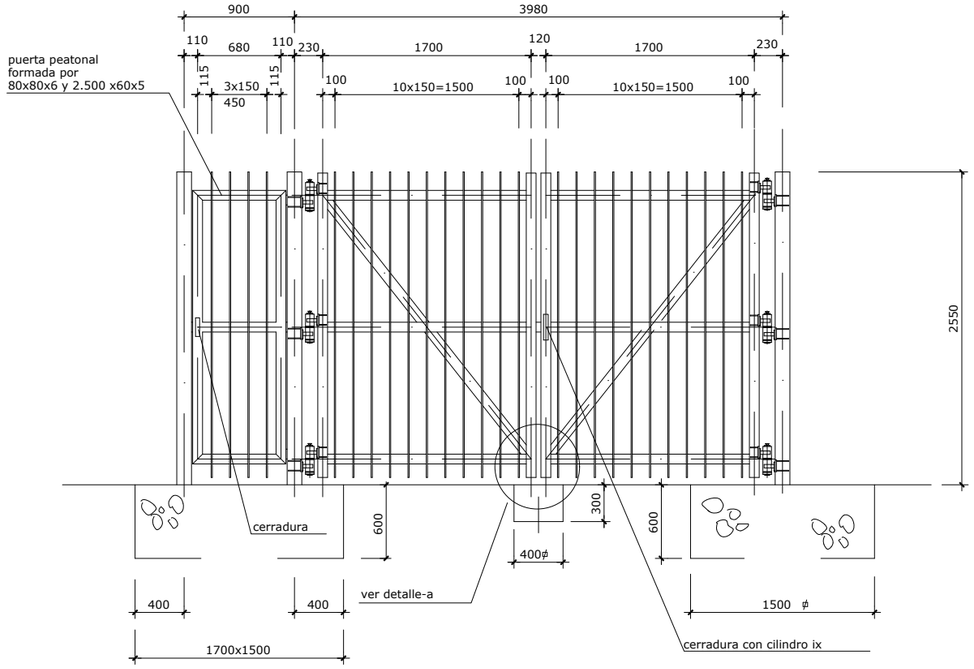

alzado de puerta y cierre perimetral

escala 1/25

detalle -a-

escala 1/5

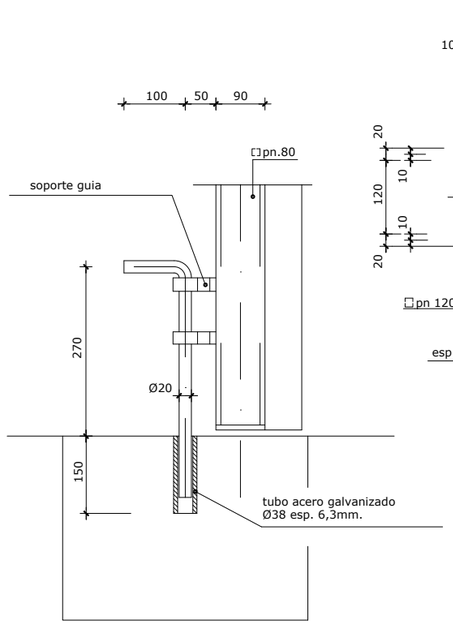

visto por -b-

escala 1/5

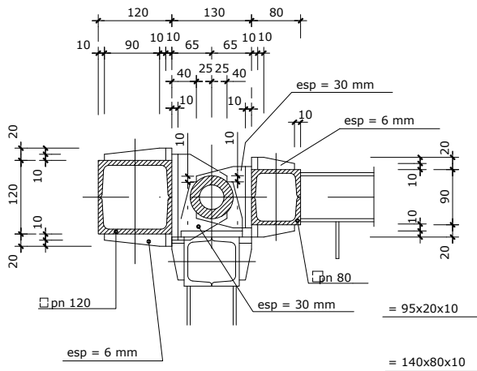

seccion 1-1

escala 1/5

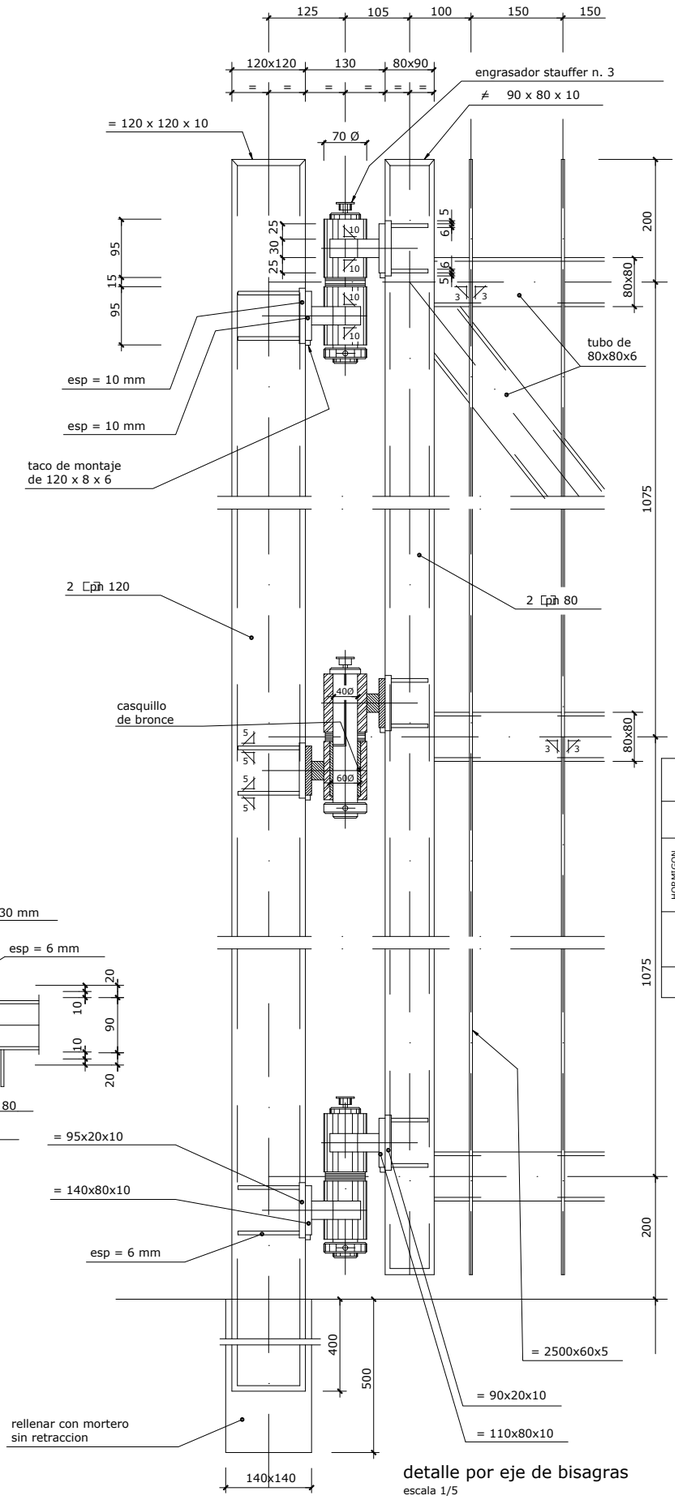

detalle por eje de bisagras

escala 1/5

CARACTERISTICAS DE LOS MATERIALES Y COEFICIENTES DE SEGURIDAD				
	TIPO Y CARACTERISTICAS RESISTENTES		CONTROL DE MATERIALES Y COEFICIENTES PARCIALES DE SEGURIDAD	
HORMIGON	HA-25/B/25/IV+Qa	fck = 25 N/mm 2	NORMAL	γc=1,5
	HM-15/P/40/	fck = 15 N/mm 2	REDUCIDO	———
	B500S	fy = 500 N/mm 2	NORMAL	γc=1,5
	B400S	fy = 400 N/mm 2	NORMAL	γc=1,5
CONTROL DE EJECUCION	NORMAL	COEFICIENTE DE MAYORACION DE ACCIONES		γf=1,6

OHARRAK :

NOTAS :

REV.	CLASE DE MODIFICACION	FECHA	NOMBRE	COMP.	OBRA
A	PRIMERA EMISION	Sep ,25			

BERRIKUSPENAK / REVISIONES

AHOLKULARIA / CONSULTOR — TYPSA

INGENIARI EGILEA INGENIERO AUTOR

JESÚS MUNGUIRA HERNANDO
Ingeniero Caminos C.C. Y P.P. Col. Nº 11.390

AHOLKULARIAREN ERREFERENTZIA REFERENCIA CONSULTOR

ERREFERENTZIA REFERENCIA

4-PADE-25-163-A

EUSKO JAURLARITZA GOBIERNO VASCO
MUGIKORTASUN JASANGARRIAREN SAILA
DEPARTAMENTO DE MOVILIDAD SOSTENIBLE

PROIEKTUAREN IKUSKAPENA ETA ZUZENDARITZA
INSPECCION Y DIRECCION DEL PROYECTO

ESKALA ORIGINALA ESCALA ORIGINAL
INDICADAS

ESKALA GRAFIKOA ESCALA GRAFICA

PROIEKTUAREN IZENBURUA TITULO DEL PROYECTO
ELGOIBARKO (GIPUZKOA) ARRIAGA POLIGONORA SARTZEKO ETA TRENBIDEA BIKOIZTEKO ERAIKUNTZA-PROIEKTUA EGUNERATZEA
ACTUALIZACIÓN DEL PROYECTO CONSTRUCTIVO DE ACCESO AL POLÍGONO ARRIAGA Y DESDOBLAMIENTO DE VÍA EN ELGOIBAR, GIPUZKOA

PLANOAREN IZENBURUA TITULO DEL PLANO
LAN OSAGARRIAK
ITXITURAK XEHETASUNAK ITXITURAK. 2.MOTA
OBRAS COMPLEMENTARIAS
CERRAMIENTOS. DETALLES. CERRAMIENTO TIPO 2

PLANO ZK. / N. PLANO 11.1.2

ORRIA / HOJA 3 Sigue — FIN

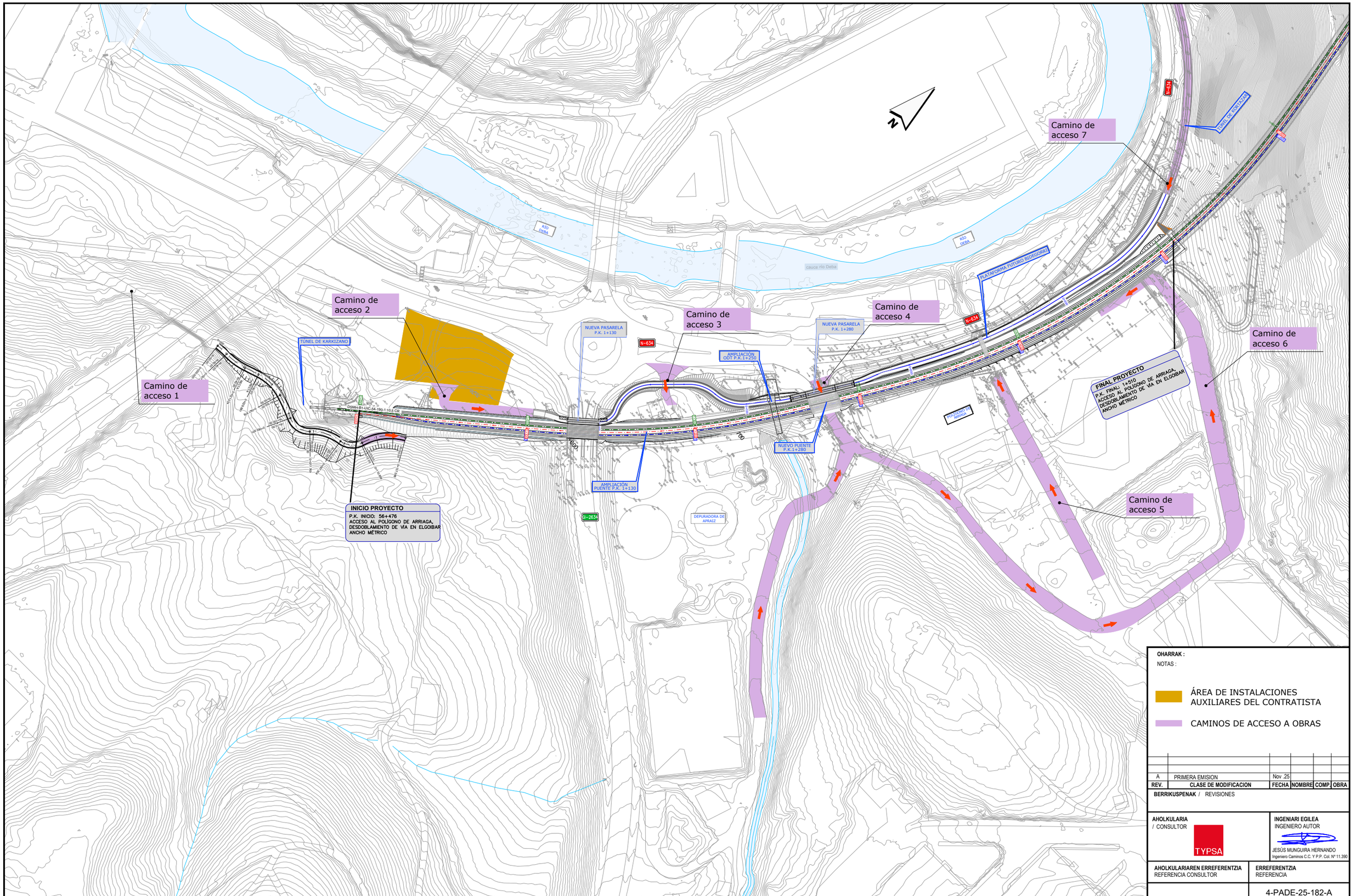

OHARRAK :
NOTAS :

ÁREA DE INSTALACIONES AUXILIARES DEL CONTRATISTA

CAMINOS DE ACCESO A OBRAS

REV.	CLASE DE MODIFICACION	FECHA	NOMBRE	COMP.	OBRA
A	PRIMERA EMISION	Nov .25			

BERRIKUSPENAK / REVISIONES

AHOLKULARIA / CONSULTOR
TYPSA

INGENIARI EGILEA
INGENIERO AUTOR
JESÚS MUNGUIRA HERNANDO
Ingeniero Caminos C.C. Y P.P. Col. Nº 11.390

AHOLKULARIAREN ERREFERENTZIA
REFERENCIA CONSULTOR

ERREFERENTZIA
REFERENCIA
4-PADE-25-182-A

EUSKO JAURLARITZA GOBIERNO VASCO
MUGIKORTASUN JASANGARRIAREN SAILA
DEPARTAMENTO DE MOVILIDAD SOSTENIBLE

euskal trenbide sarea
PROIEKTUAREN IKUSKAPENA ETA ZUZENDARITZA
INSPECCION Y DIRECCION DEL PROYECTO

ESKALA ORIGINALA
ESCALA ORIGINAL
1:1.000

10 0 10 20 30 40 50 m
ESKALA GRAFIKOA
ESCALA GRAFICA

PROIEKTUAREN IZENBURUA
TITULO DEL PROYECTO
ELGOIBARKO (GIPUZKOA) ARRIAGA POLIGONORA SARTZEKO ETA TRENBIDEA BIKOIZTEKO ERAIKUNTZA-PROIEKTUA EGUNERATZEA
ACTUALIZACIÓN DEL PROYECTO CONSTRUCTIVO DE ACCESO AL POLÍGONO ARRIAGA Y DESDOBLAMIENTO DE VÍA EN ELGOIBAR, GIPUZKOA

PLANOAREN IZENBURUA
TITULO DEL PLANO
LAN OSAGARRIAK. KONTRATISTAREN INSTALAZIOEN GUNEAK ETA OBRARAKO SARBIDEAK
OBRAS COMPLEMENTARIAS. ÁREA DE INSTALACIONES AUXILIARES DEL CONTRATISTA Y CAMINOS DE ACCESO A OBRAS

PLANO ZK. / N. PLANO
11.2.1

ORRIA / HOJA
1 Sigue FIN

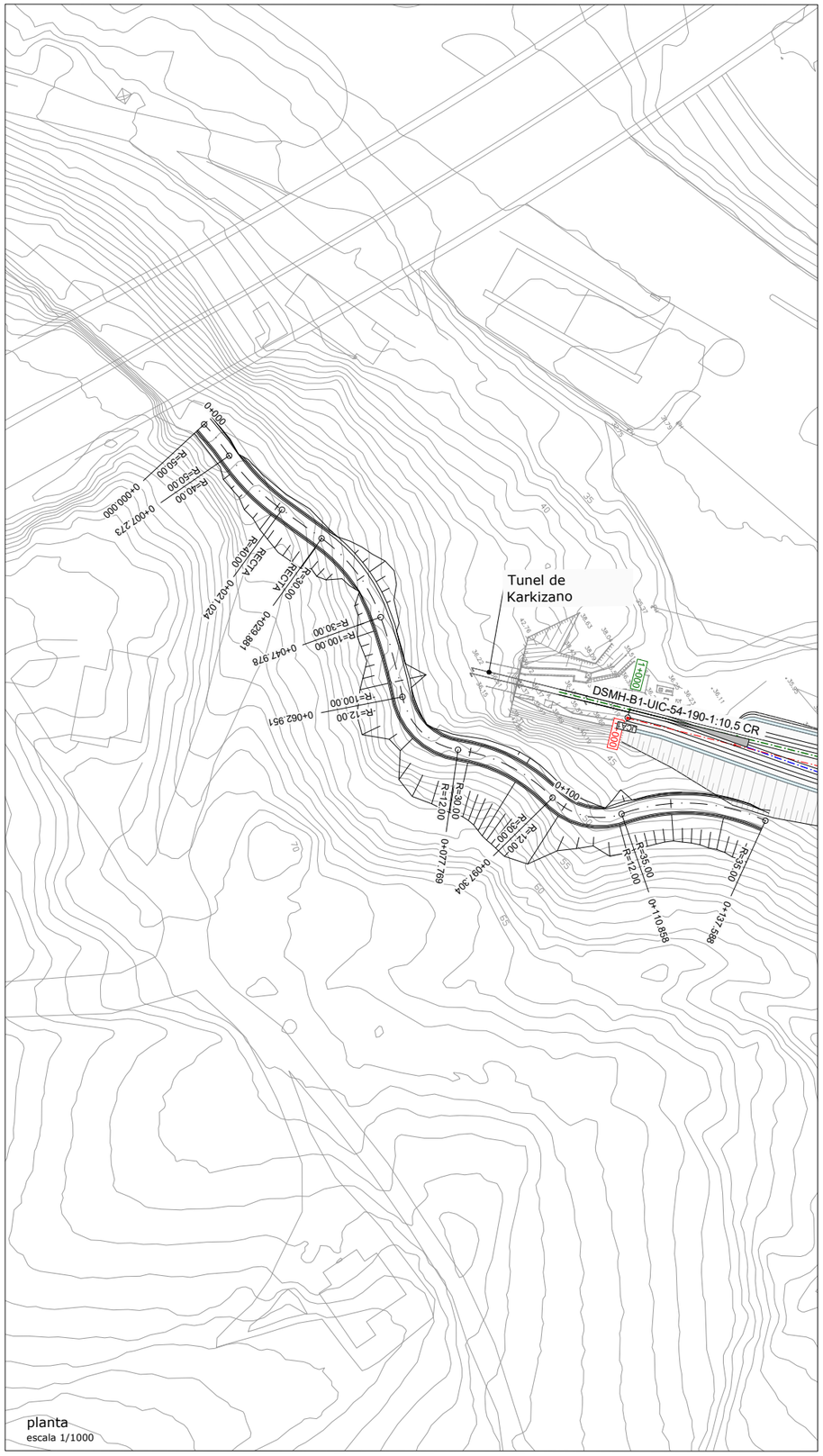

planta
escala 1/1000

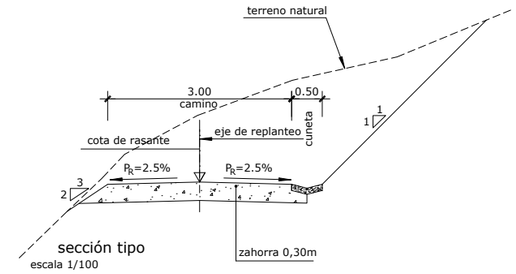

sección tipo
escala 1/100

PERFIL LONGITUDINAL

ESCALAS: H=1: 1000
V=1: 200

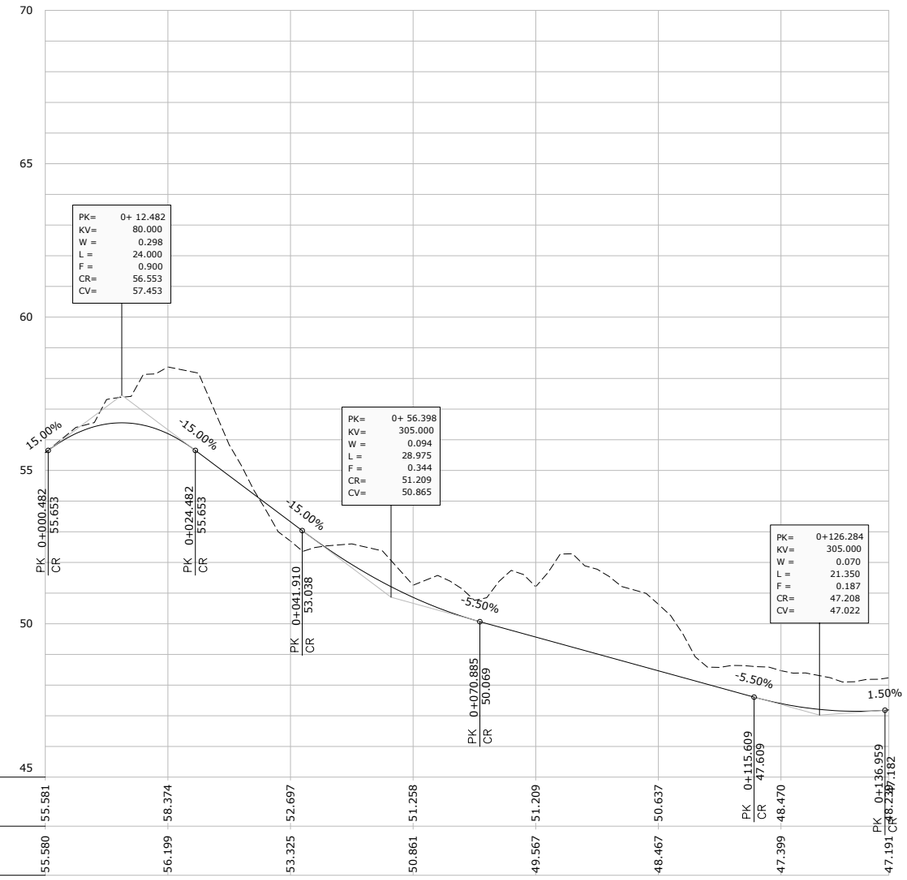

DIAGRAMA DE CURVATURAS

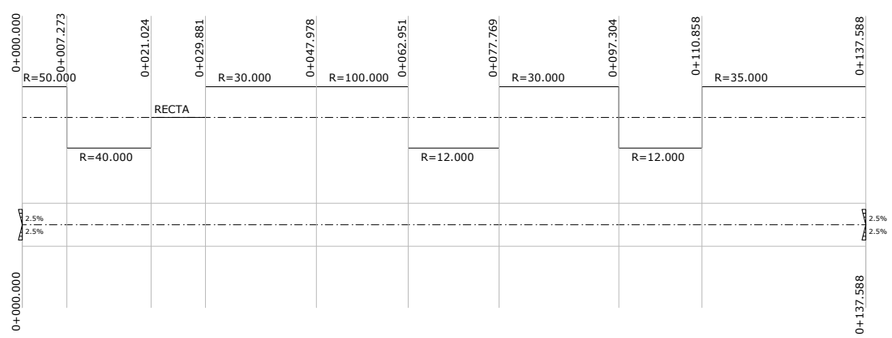

DIAGRAMA DE PERALTES

OHARRAK :
NOTAS :

REV.	CLASE DE MODIFICACION	FECHA	NOMBRE	COMP.	OBRA
A	PRIMERA EMISION	Sep 25			

BERRIKUSPENAK / REVISIONES

AHOLKULARIA / CONSULTOR
TYPSA

INGENIARI EGILEA
INGENIERO AUTOR
JESÚS MUNGUIRA HERNANDO
Ingeniero Caminos C.C. Y P.P. Col. Nº 11.390

AHOLKULARIAREN ERREFERENTZIA
REFERENCIA CONSULTOR

ERREFERENTZIA
REFERENCIA
4-PADE-25-165-A

EUSKO JAURLARITZA GOBIERNO VASCO
MUGIKORTASUN JASANGARRIAREN SAILA
DEPARTAMENTO DE MOVILIDAD SOSTENIBLE

PROIEKTUAREN IKUSKAPENA ETA ZUZENDARITZA
INSPECCION Y DIRECCION DEL PROYECTO

ESKALA ORIGINALA
ESCALA ORIGINAL
INDICADAS

ESKALA GRAFIKOA
ESCALA GRAFICA

PROIEKTUAREN IZENBURUA
TITULO DEL PROYECTO
ELGOIBARKO (GIPUZKOA) ARRIAGA POLIGONORA SARTZEKO ETA TRENBIDEA BIKOIZTEKO ERAIKUNTZA-PROIEKTUA EGUNERATZEA
ACTUALIZACIÓN DEL PROYECTO CONSTRUCTIVO DE ACCESO AL POLÍGONO ARRIAGA Y DESDOBLAMIENTO DE VÍA EN ELGOIBAR, GIPUZKOA

PLANOAREN IZENBURUA
TITULO DEL PLANO
LAN OSAGARRIAK. 1 OBRARAKO SARBIDEA GOITIKO BISTA. LUZETARAKO PROFILA ETA SEKZIO TIPOA
OBRAS COMPLEMENTARIAS. CAMINO DE ACCESO A OBRA 1. PLANTA, PERFIL LONGITUDINAL Y SECCIÓN TIPO

PLANO ZK. / N. PLANO
11.2.2

ORRIA / HOJA
1 Sigue 2

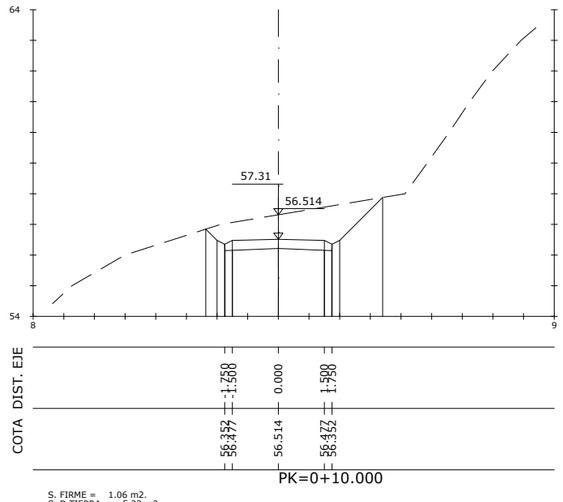

S. FIRME = 1.06 m2.
S. D TIERRA = 5.32 m2.

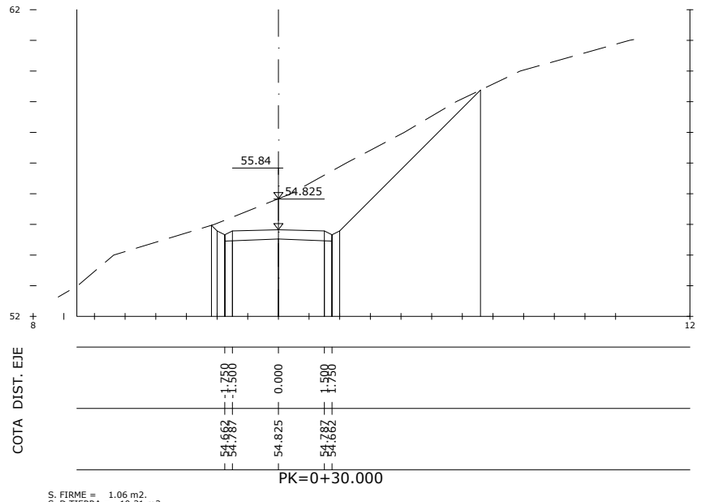

S. FIRME = 1.06 m2.
S. D TIERRA = 10.31 m2.

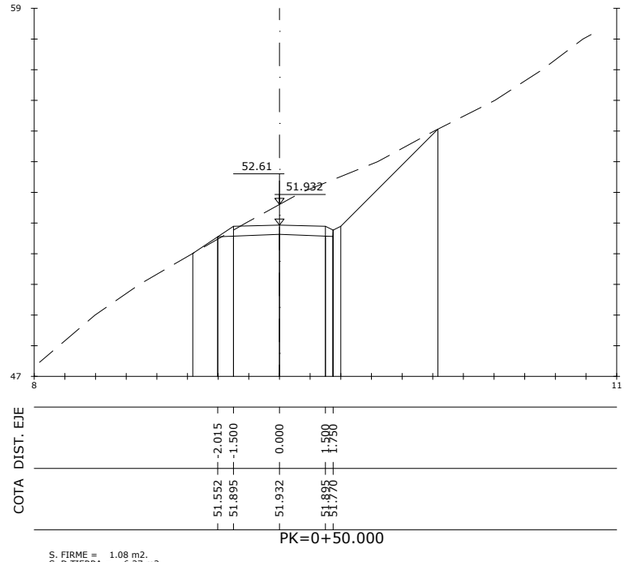

S. FIRME = 1.08 m2.
S. D TIERRA = 6.27 m2.
S. TERRAPLEN = 0.04 m2.

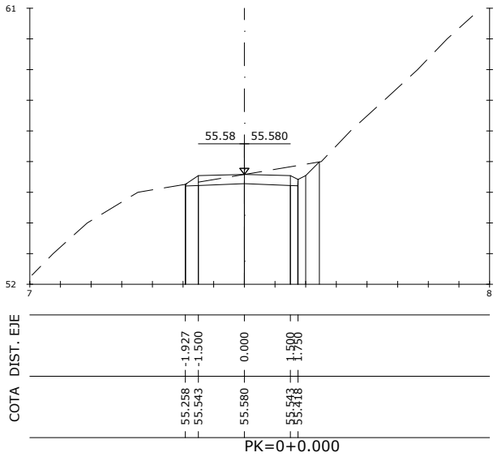

S. FIRME = 1.08 m2.
S. D TIERRA = 1.37 m2.

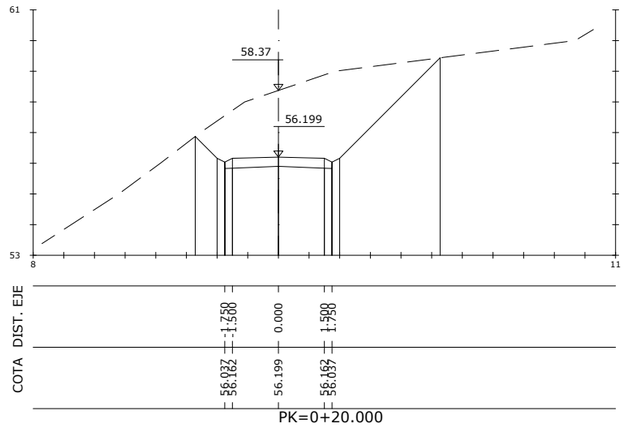

S. FIRME = 1.06 m2.
S. D TIERRA = 14.89 m2.

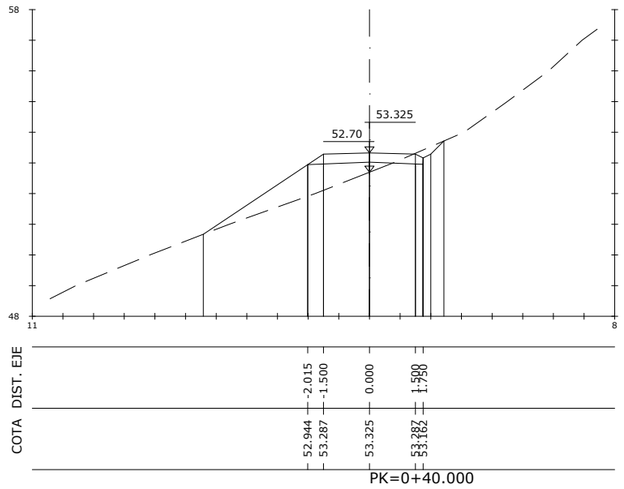

S. FIRME = 1.08 m2.
S. D TIERRA = 0.35 m2.
S. TERRAPLEN = 3.22 m2.

OHARRAK :
NOTAS :

REV.	CLASE DE MODIFICACION	FECHA	NOMBRE	COMP.	OBRA
A	PRIMERA EMISION	Sep .25			

BERRIKUSPENAK / REVISIONES

AHOLKULARIA / CONSULTOR
TYPSA

INGENIARI EGILEA
INGENIERO AUTOR
JESÚS MUNGUIRA HERNANDO
Ingeniero Caminos C.C. Y P.P. Col. Nº 11.390

AHOLKULARIAREN ERREFERENTZIA
REFERENCIA CONSULTOR

ERREFERENTZIA
REFERENCIA
4-PADE-25-166-A

EUSKO JAURLARITZA GOBIERNO VASCO
MUGIKORTASUN JASANGARRIAREN SAILA
DEPARTAMENTO DE MOVILIDAD SOSTENIBLE

PROIEKTUAREN IKUSKAPENA ETA ZUZENDARITZA
INSPECCION Y DIRECCION DEL PROYECTO

ESKALA ORIGINALA
ESCALA ORIGINAL
1:100

1 0 1 2 3 4 5 m
ESKALA GRAFIKOA
ESCALA GRAFICA

PROIEKTUAREN IZENBURUA
TITULO DEL PROYECTO
ELGOIBARKO (GIPUZKOA) ARRIAGA POLIGONORA SARTZEKO ETA TRENBIDEA BIKOIZTEKO ERAIKUNTZA-PROIEKTUA EGUNERATZEA
ACTUALIZACIÓN DEL PROYECTO CONSTRUCTIVO DE ACCESO AL POLÍGONO ARRIAGA Y DESDOBLAMIENTO DE VÍA EN ELGOIBAR, GIPUZKOA

PLANOAREN IZENBURUA
TITULO DEL PLANO
LAN OSAGARRIAK. 1 OBRARAKO SARBIDEA. ZEHARKAKO PROFILAK. 1.ORRIA
OBRAS COMPLEMENTARIAS. CAMINO DE ACCESO A OBRA 1 PERFILES TRANSVERSALES. HOJA 1

PLANO ZK. / N. PLANO
11.2.2

ORRIA / HOJA
2 Sigue 3

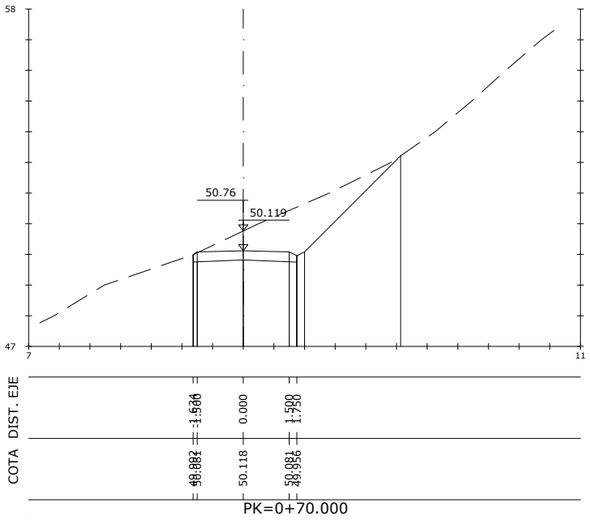

PK=0+70.000

S. FIRME = 1.04 m2.
S. D TIERRA = 6.08 m2.

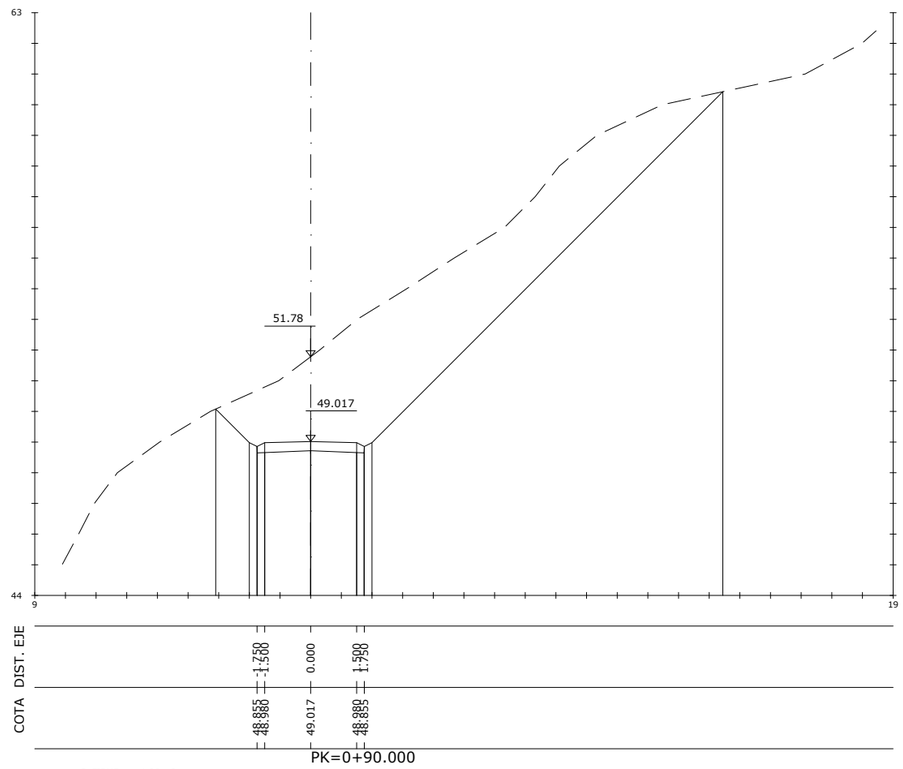

PK=0+90.000

S. FIRME = 1.06 m2.
S. D TIERRA = 42.94 m2.

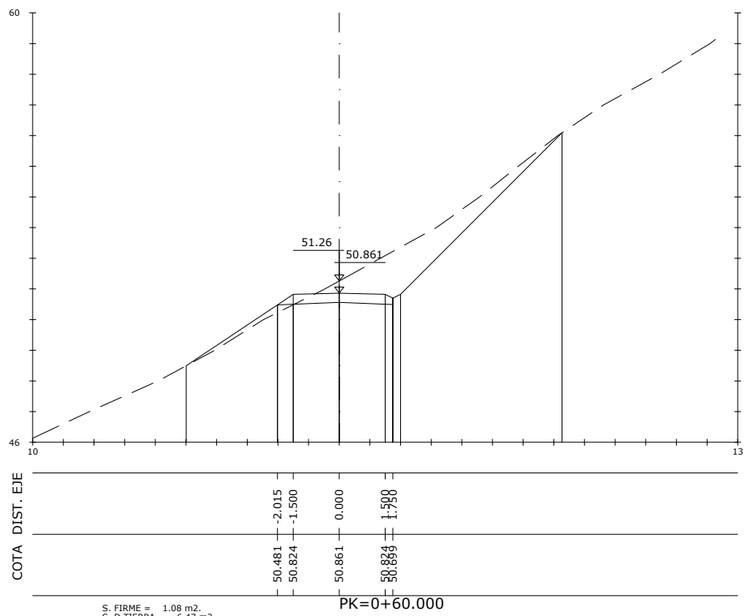

PK=0+60.000

S. FIRME = 1.08 m2.
S. D TIERRA = 6.47 m2.
S. TERRAPLEN = 0.46 m2.

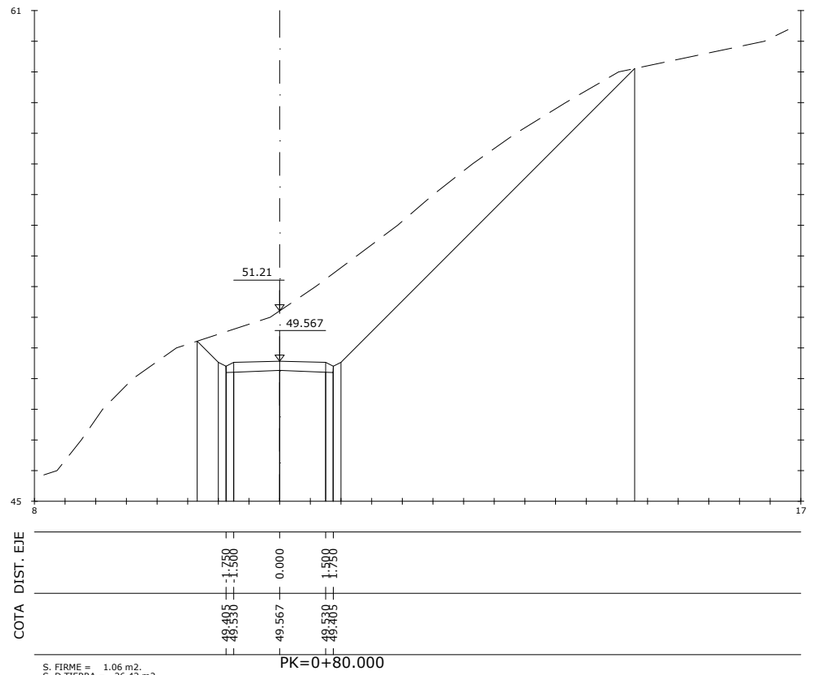

PK=0+80.000

S. FIRME = 1.06 m2.
S. D TIERRA = 26.42 m2.

OHARRAK :
NOTAS :

REV.	CLASE DE MODIFICACION	FECHA	NOMBRE	COMP.	OBRA
A	PRIMERA EMISION	Sep .25			

BERRIKUSPENAK / REVISIONES

AHOLKULARIA / CONSULTOR
TYPSA

INGENIARI EGILEA
INGENIERO AUTOR
JESÚS MUNGUIRA HERNANDO
Ingeniero Caminos C.C. Y P.P. Col. Nº 11.390

AHOLKULARIAREN ERREFERENTZIA
REFERENCIA CONSULTOR

ERREFERENTZIA
REFERENCIA
4-PADE-25-167-A

EUSKO JAURLARITZA GOBIERNO VASCO
MUGIKORTASUN JASANGARRIAREN SAILA
DEPARTAMENTO DE MOVILIDAD SOSTENIBLE

PROIEKTUAREN IKUSKAPENA ETA ZUZENDARITZA
INSPECCION Y DIRECCION DEL PROYECTO

ESKALA ORIGINALA
ESCALA ORIGINAL
1:100

ESKALA GRAFIKOA
ESCALA GRAFICA
1 0 1 2 3 4 5 m

PROIEKTUAREN IZENBURUA
TITULO DEL PROYECTO
ELGOIBARKO (GIPUZKOA) ARRIAGA POLIGONORA SARTZEKO ETA TRENBIDEA BIKOIZTEKO ERAIKUNTZA-PROIEKTUA EGUNERATZEA
ACTUALIZACIÓN DEL PROYECTO CONSTRUCTIVO DE ACCESO AL POLÍGONO ARRIAGA Y DESDOBLAMIENTO DE VÍA EN ELGOIBAR, GIPUZKOA

PLANOAREN IZENBURUA
TITULO DEL PLANO
LAN OSAGARRIAK. 1 OBRARAKO SARBIDEA. ZEHARKAKO PROFILAK. 2.ORRIA
OBRAS COMPLEMENTARIAS. CAMINO DE ACCESO A OBRA 1 PERFILES TRANSVERSALES. HOJA 2

PLANO ZK. / N. PLANO
11.2.2

ORRIA / HOJA
3 Sigue 4

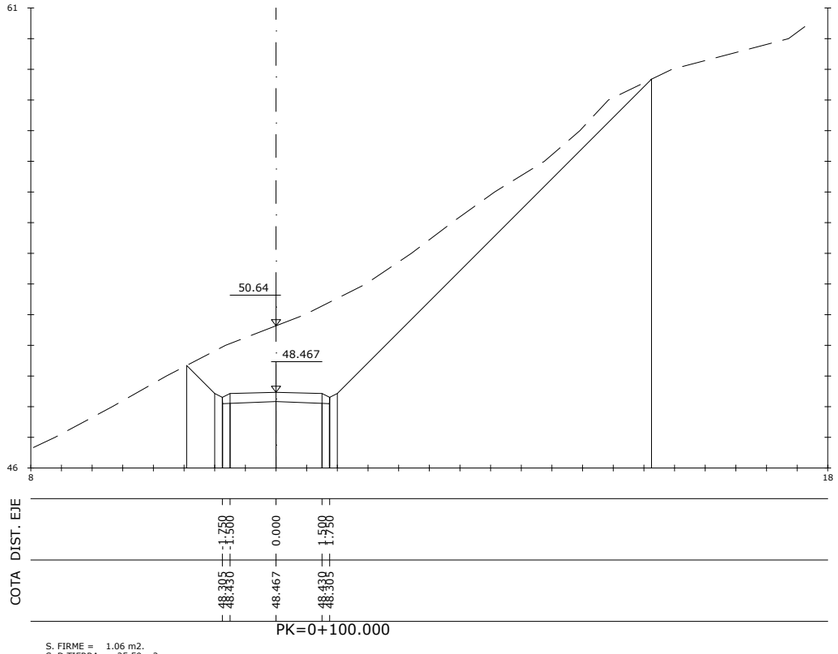

S. FIRME = 1.06 m2.
S. D TIERRA = 25.59 m2.

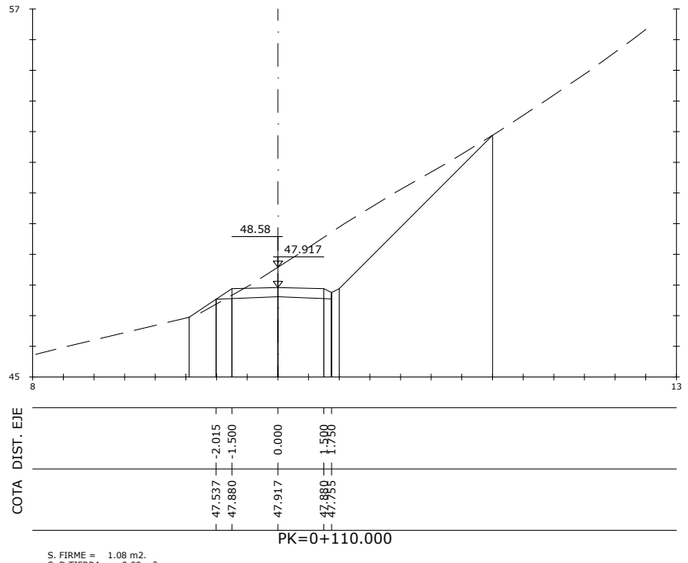

S. FIRME = 1.08 m2.
S. D TIERRA = 9.08 m2.
S. TERRAPLEN = 0.12 m2.

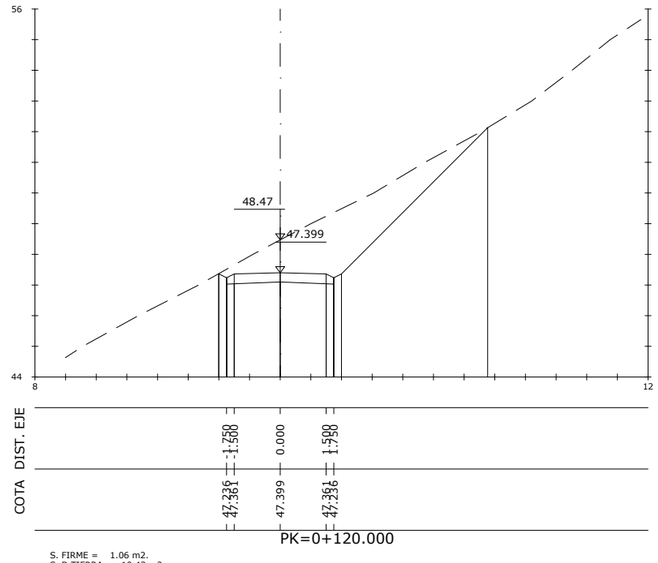

S. FIRME = 1.06 m2.
S. D TIERRA = 10.43 m2.

OHARRAK :
NOTAS :

REV.	CLASE DE MODIFICACION	FECHA	NOMBRE	COMP.	OBRA
A	PRIMERA EMISION	Sep ,25			

BERRIKUSPENAK / REVISIONES

AHOLKULARIA / CONSULTOR
TYPSA

INGENIARI EGILEA
INGENIERO AUTOR
JESÚS MUNGUIRA HERNANDO
Ingeniero Caminos C.C. Y P.P. Col. Nº 11.390

AHOLKULARIAREN ERREFERENTZIA
REFERENCIA CONSULTOR

ERREFERENTZIA
REFERENCIA
4-PADE-25-168-A

EUSKO JAURLARITZA GOBIERNO VASCO
MUGIKORTASUN JASANGARRIAREN SAILA
DEPARTAMENTO DE MOVILIDAD SOSTENIBLE

PROIEKTUAREN IKUSKAPENA ETA ZUZENDARITZA
INSPECCION Y DIRECCION DEL PROYECTO

ESKALA ORIGINALA
ESCALA ORIGINAL
1:100

ESKALA GRAFIKOA
ESCALA GRAFICA
1 0 1 2 3 4 5 m

PROIEKTUAREN IZENBURUA
TITULO DEL PROYECTO
ELGOIBARKO (GIPUZKOA) ARRIAGA POLIGONORA SARTZEKO ETA TRENBIDEA BIKOIZTEKO ERAIKUNTZA-PROIEKTUA EGUNERATZEA
ACTUALIZACIÓN DEL PROYECTO CONSTRUCTIVO DE ACCESO AL POLÍGONO ARRIAGA Y DESDOBLAMIENTO DE VÍA EN ELGOIBAR, GIPUZKOA

PLANOAREN IZENBURUA
TITULO DEL PLANO
LAN OSAGARRIAK. 1 OBRARAKO SARBIDEA. ZEHARKAKO PROFILAK. 3.ORRIA
OBRAS COMPLEMENTARIAS. CAMINO DE ACCESO A OBRA 1 PERFILES TRANSVERSALES. HOJA 3

PLANO ZK. / N. PLANO
11.2.2

ORRIA / HOJA
4 Sigue 5

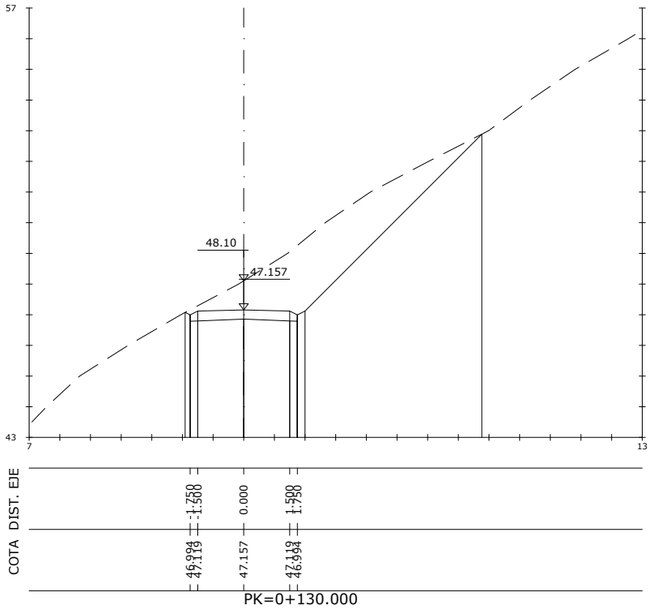

S. FIRME = 1.06 m2.
S. D TIERRA = 12.84 m2.

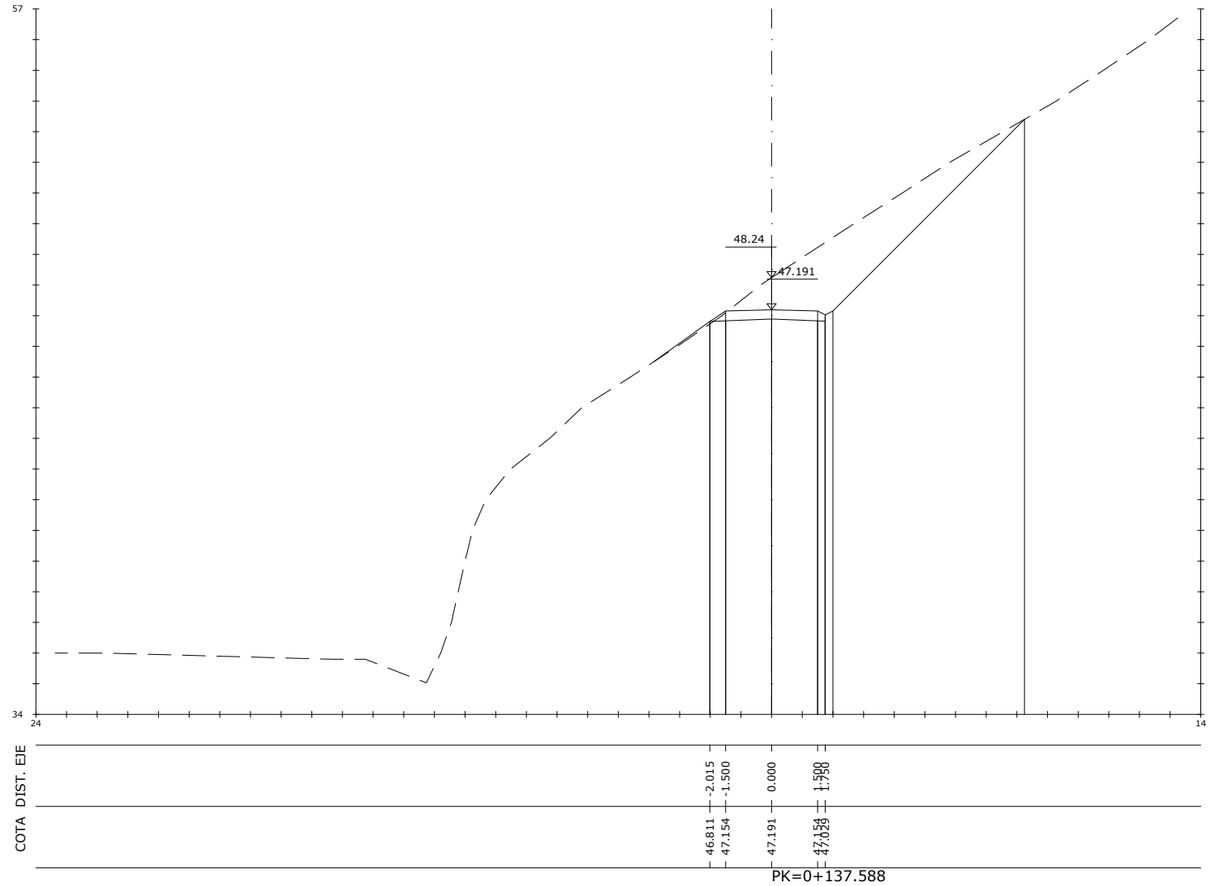

S. FIRME = 1.08 m2.
S. D TIERRA = 13.11 m2.
S. TERRAPLEN = 31.21 m2.

OHARRAK :
NOTAS :

REV.	CLASE DE MODIFICACION	FECHA	NOMBRE	COMP.	OBRA
A	PRIMERA EMISION	Sep 25			

BERRIKUSPENAK / REVISIONES

AHOLKULARIA / CONSULTOR
TYPSA

INGENIARI EGILEA
INGENIERO AUTOR
JESÚS MUNGUIRA HERNANDO
Ingeniero Caminos C.C. Y P.P. Col. Nº 11.390

AHOLKULARIAREN ERREFERENTZIA
REFERENCIA CONSULTOR

ERREFERENTZIA
REFERENCIA
4-PADE-25-169-A

EUSKO JAURLARITZA GOBIERNO VASCO
MUGIKORTASUN JASANGARRIAREN SAILA
DEPARTAMENTO DE MOVILIDAD SOSTENIBLE

PROIEKTUAREN IKUSKAPENA ETA ZUZENDARITZA
INSPECCION Y DIRECCION DEL PROYECTO

ESKALA ORIGINALA
ESCALA ORIGINAL
1:100

1 0 1 2 3 4 5 m
ESKALA GRAFIKOA
ESCALA GRAFICA

PROIEKTUAREN IZENBURUA
TITULO DEL PROYECTO
ELGOIBARKO (GIPUZKOA) ARRIAGA POLIGONORA SARTZEKO ETA TRENBIDEA BIKOIZTEKO ERAIKUNTZA-PROIEKTUA EGUNERATZEA
ACTUALIZACIÓN DEL PROYECTO CONSTRUCTIVO DE ACCESO AL POLÍGONO ARRIAGA Y DESDOBLAMIENTO DE VÍA EN ELGOIBAR, GIPUZKOA

PLANOAREN IZENBURUA
TITULO DEL PLANO
LAN OSAGARRIAK. 1 OBRARAKO SARBIDEA. ZEHARKAKO PROFILAK. 4.ORRIA
OBRAS COMPLEMENTARIAS. CAMINO DE ACCESO A OBRA 1 PERFILES TRANSVERSALES. HOJA 4

PLANO ZK. / N. PLANO
11.2.2

ORRIA / HOJA
5 Sigue FIN

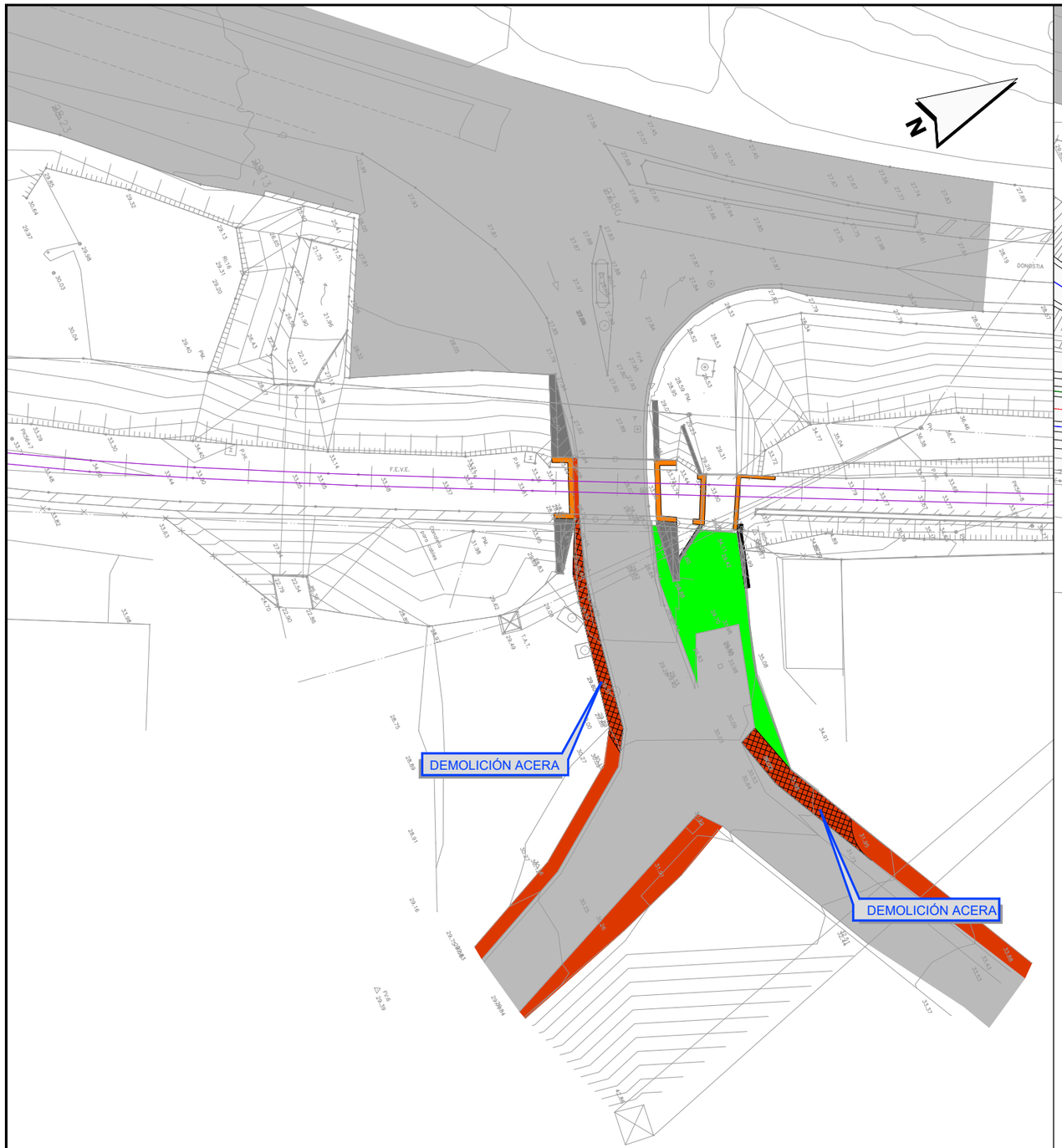

SITUACIÓN ACTUAL

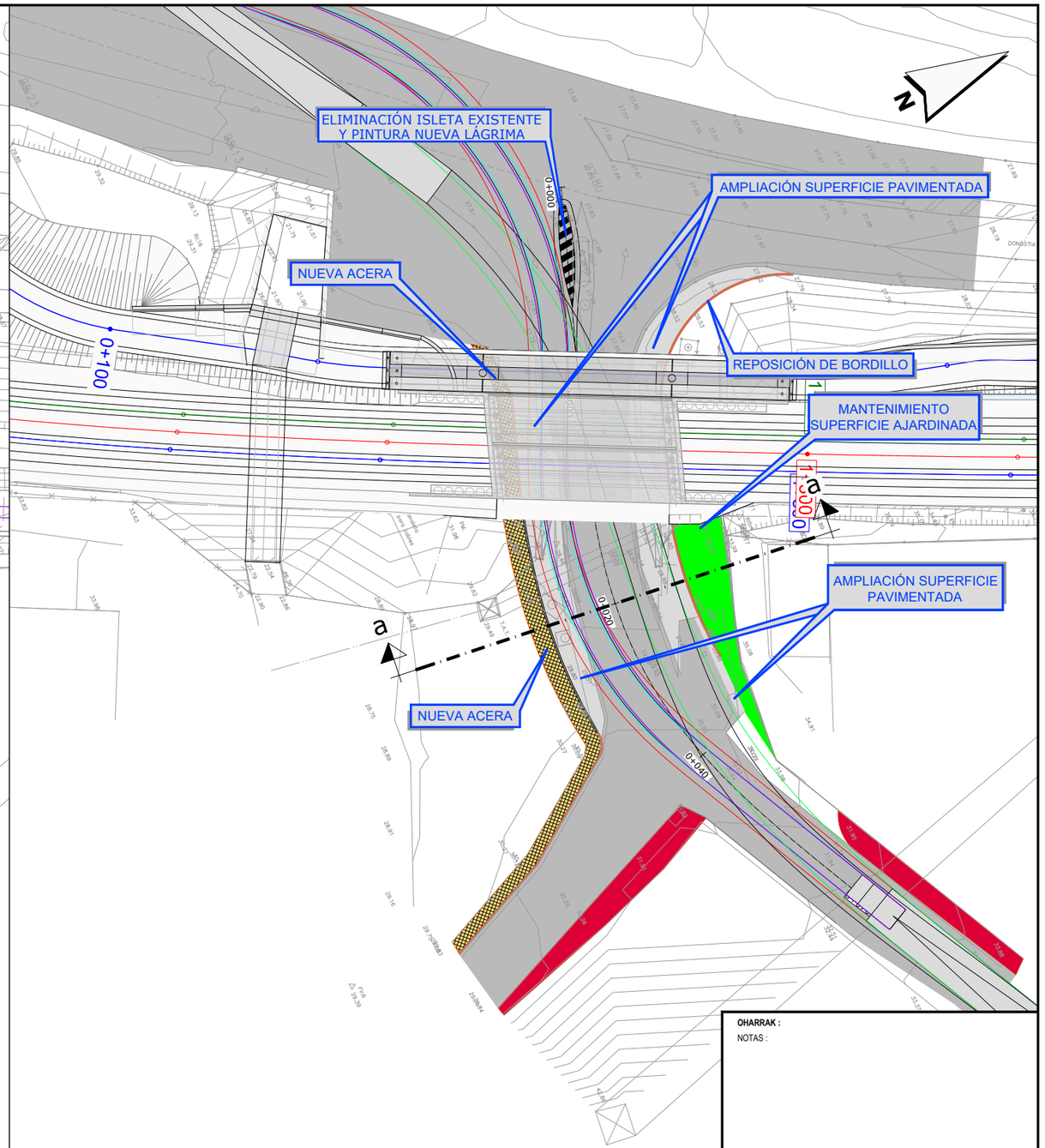

SITUACIÓN FUTURA

OHARRAK :
NOTAS :

REV.	CLASE DE MODIFICACION	FECHA	NOMBRE	COMP.	OBRA
A	PRIMERA EMISION	Sep .25			

BERRIKUSPENAK / REVISIONES

AHOLKULARIA / CONSULTOR — TYPSA

INGENIARI EGILEA
INGENIERO AUTOR
JESÚS MUNGUIRA HERNANDO
Ingeniero Caminos C.C. Y P.P. Col. Nº 11.390

AHOLKULARIAREN ERREFERENTZIA
REFERENCIA CONSULTOR

ERREFERENTZIA
REFERENCIA
4-PADE-25-170-A

EUSKO JAURLARITZA GOBIERNO VASCO
MUGIKORTASUN JASANGARRIAREN SAILA
DEPARTAMENTO DE MOVILIDAD SOSTENIBLE

euskal trenbide sarea
PROIEKTUAREN IKUSKAPENA ETA ZUZENDARITZA
INSPECCION Y DIRECCION DEL PROYECTO

ESKALA ORIGINALA
ESCALA ORIGINAL
1:250

5 0 5 10 15 m
ESKALA GRAFIKOA
ESCALA GRAFICA

PROIEKTUAREN IZENBURUA
TITULO DEL PROYECTO
ELGOIBARKO (GIPUZKOA) ARRIAGA POLIGONORA SARTZEKO ETA TRENBIDEA BIKOIZTEKO ERAIKUNTZA-PROIEKTUA EGUNERATZEA
ACTUALIZACIÓN DEL PROYECTO CONSTRUCTIVO DE ACCESO AL POLÍGONO ARRIAGA Y DESDOBLAMIENTO DE VÍA EN ELGOIBAR, GIPUZKOA

PLANOAREN IZENBURUA
TITULO DEL PLANO
LAN OSAGARRIAK. ARRIAGA POLIGONOKO SARBIDEAREN EGOKITZAPENA, GOITIKO BISTA ETA UBRANIZAZIOAREN. DEFINIZIO GEOMETRIKOA
OBRAS COMPLEMENTARIAS. ACONDICIONAMIENTO ACCESO POLÍGONO ARRIAGA. DEFINICIÓN GEOMÉTRICA EN PLANTA Y URBANIZACIÓN

PLANO ZK. / N. PLANO
11.3.1
ORRIA / HOJA
1 Sigue FIN

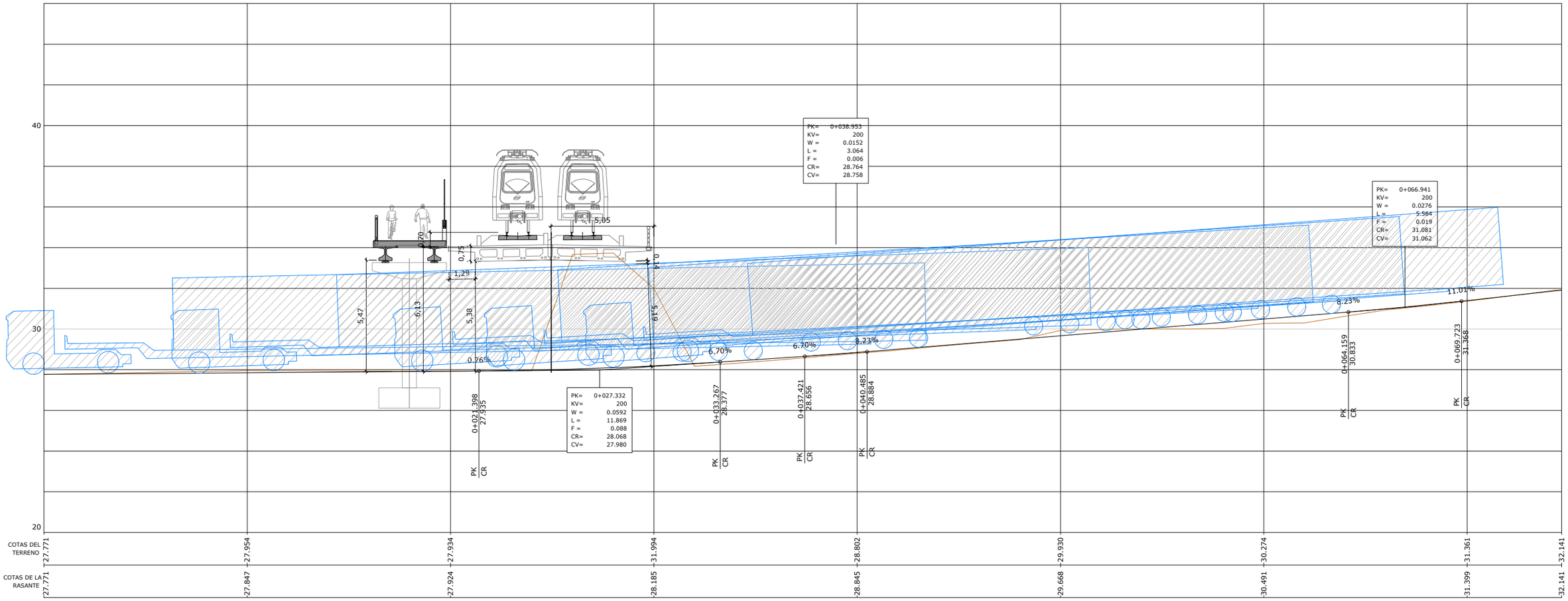

escala: 1/200

OHARRAK :
NOTAS :

REV.	CLASE DE MODIFICACION	FECHA	NOMBRE	COMP.	OBRA
A	PRIMERA EMISION	Sep .25			

BERRIKUSPENAK / REVISIONES

AHOLKULARIA / CONSULTOR
TYPSA

INGENIARI EGILEA
INGENIERO AUTOR
JESÚS MUNGUIRA HERNANDO
Ingeniero Caminos C.C. Y P.P. Col. Nº 11.390

AHOLKULARIAREN ERREFERENTZIA
REFERENCIA CONSULTOR

ERREFERENTZIA
REFERENCIA
4-PADE-25-171-A

EUSKO JAURLARITZA GOBIERNO VASCO
MUGIKORTASUN JASANGARRIAREN SAILA
DEPARTAMENTO DE MOVILIDAD SOSTENIBLE

PROIEKTUAREN IKUSKAPENA ETA ZUZENDARITZA
INSPECCION Y DIRECCION DEL PROYECTO

ESKALA ORIGINALA
ESCALA ORIGINAL
1:100

ESKALA GRAFIKOA
ESCALA GRAFICA
1 0 1 2 3 4 5 m

PROIEKTUAREN IZENBURUA
TITULO DEL PROYECTO
ELGOIBARKO (GIPUZKOA) ARRIAGA POLIGONORA SARTZEKO ETA TRENBIDEA BIKOIZTEKO ERAIKUNTZA-PROIEKTUA EGUNERATZEA
ACTUALIZACIÓN DEL PROYECTO CONSTRUCTIVO DE ACCESO AL POLÍGONO ARRIAGA Y DESDOBLAMIENTO DE VÍA EN ELGOIBAR, GIPUZKOA

PLANOAREN IZENBURUA
TITULO DEL PLANO
LAN OSAGARRIAK. ARRIAGA POLIGONOKO SARBIDEAREN EGOKITZAPENA, LUZETARAKO PROFILA
OBRAS COMPLEMENTARIAS. ACONDICIONAMIENTO ACCESO POLÍGONO ARRIAGA. PERFIL LONGITUDINAL

PLANO ZK. / N. PLANO
11.3.2

ORRIA / HOJA
1 Sigue FIN

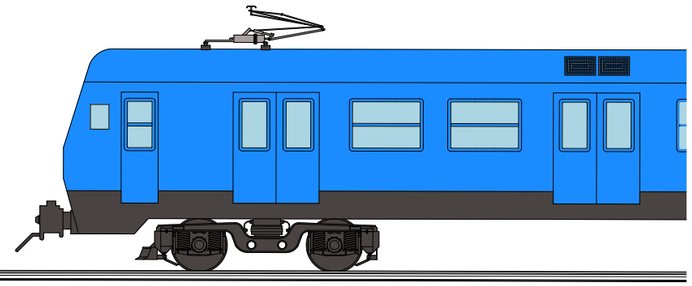

PERFIL LONGITUDINAL POR EJE DE TRAZADO
ESCALA 1/50

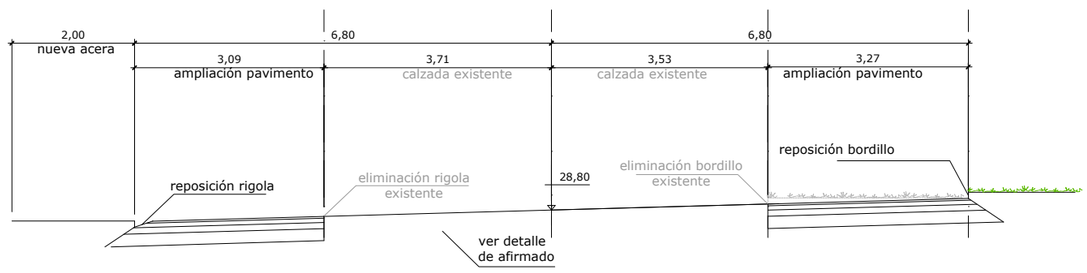

SECCIÓN A-A (P.K. 0+040)
escala 1/50

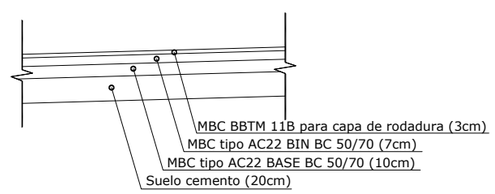

detalle de afirmado
escala 1/25

OHARRAK :
NOTAS :

REV.	CLASE DE MODIFICACION	FECHA	NOMBRE	COMP.	OBRA
A	PRIMERA EMISION	Sep ,25			

BERRIKUSPENAK / REVISIONES

AHOLKULARIA / CONSULTOR
TYPSA

INGENIARI EGILEA
INGENIERO AUTOR
JESÚS MUNGUIRA HERNANDO
Ingeniero Caminos C.C. Y.P.P. Col. Nº 11.390

AHOLKULARIAREN ERREFERENTZIA
REFERENCIA CONSULTOR

ERREFERENTZIA
REFERENCIA
4-PADE-25-172-A

EUSKO JAURLARITZA GOBIERNO VASCO
MUGIKORTASUN JASANGARRIAREN SAILA
DEPARTAMENTO DE MOVILIDAD SOSTENIBLE

PROIEKTUAREN IKUSKAPENA ETA ZUZENDARITZA
INSPECCION Y DIRECCION DEL PROYECTO

ESKALA ORIGINALA
ESCALA ORIGINAL
1:50

0.5 0 0.5 1 1.5 2 2.5 m
ESKALA GRAFIKOA
ESCALA GRAFICA

PROIEKTUAREN IZENBURUA
TITULO DEL PROYECTO
ELGOIBARKO (GIPUZKOA) ARRIAGA POLIGONORA SARTZEKO ETA TRENBIDEA BIKOIZTEKO ERAIKUNTZA-PROIEKTUA EGUNERATZEA
ACTUALIZACIÓN DEL PROYECTO CONSTRUCTIVO DE ACCESO AL POLÍGONO ARRIAGA Y DESDOBLAMIENTO DE VÍA EN ELGOIBAR, GIPUZKOA

PLANOAREN IZENBURUA
TITULO DEL PLANO
LAN OSAGARRIAK. 1 OBRARAKO SARBIDEA GOITIKO BISTA. LUZETARAKO PROFILA ETA SEKZIO TIPOA
OBRAS COMPLEMENTARIAS. CAMINO DE ACCESO A OBRA 1. PLANTA, PERFIL LONGITUDINAL Y SECCIÓN TIPO

PLANO ZK. / N. PLANO
11.3.3
ORRIA / HOJA
1 Sigue FIN



LEYENDA

- LEVANTAMIENTO DE VÍA
- PLATAFORMA BIDEGORRI
- POSTE CON MENSULA SIMPLE
- POSTE CON MENSULA SIMPLE A ELIMINAR
- POSTE CON MENSULA DOBLE A ELIMINAR
- TIRANTE A ELIMINAR
- SUJECIÓN TUNEL
- BOCA TUNEL
- EJE FERROVIARIO
- EJE BIDEGORRI
- DESVÍO A ELIMINAR
- CANTÓN 1
- CANTÓN 2
- CANTÓN 3

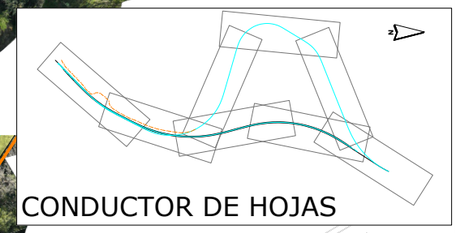

CONDUCTOR DE HOJAS



OHARRAK :
NOTAS :

REV.	CLASE DE MODIFICACION	FECHA	NOMBRE	COMP.	OBRA
A	PRIMERA EMISION	Sep ,25			

BERRIKUSPENAK / REVISIONES

AHOLKULARIA / CONSULTOR

INGENIARI EGILEA
INGENIERO AUTOR
JESÚS MUNGUIRA HERNANDO
Ingeniero Caminos C.C. Y P.P. Col. Nº 11.390

AHOLKULARIAREN ERREFERENTZIA
REFERENCIA CONSULTOR

ERREFERENTZIA
REFERENCIA
4-PADE-25-XXX-A

EUSKO JAURLARITZA GOBIERNO VASCO
MUGIKORTASUN JASANGARRIAREN SAILA
DEPARTAMENTO DE MOVILIDAD SOSTENIBLE

euskal trenbide sarea
PROIEKTUAREN IKUSKAPENA ETA ZUZENDARITZA
INSPECCION Y DIRECCION DEL PROYECTO

ESKALA ORIGINALA
ESCALA ORIGINAL
1:500

5 0 5 10 15 20 25 m
ESKALA GRAFIKOA
ESCALA GRAFICA

PROIEKTUAREN IZENBURUA
TITULO DEL PROYECTO
ELGOIBARKO (GIPUZKOA) ARRIAGA POLIGONORA SARTZEKO ETA TRENBIDEA BIKOIZTEKO ERAIKUNTZA-PROIEKTUA EGUNERATZEA
ACTUALIZACIÓN DEL PROYECTO CONSTRUCTIVO DE ACCESO AL POLÍGONO ARRIAGA Y DESDOBLAMIENTO DE VÍA EN ELGOIBAR, GIPUZKOA

PLANOAREN IZENBURUA
TITULO DEL PLANO
TRENBIDE-JASOTZEA
LEVANTAMIENTO DE VÍA

PLANO ZK. / N. PLANO
11.4
ORRIA / HOJA
1 Sigue 2

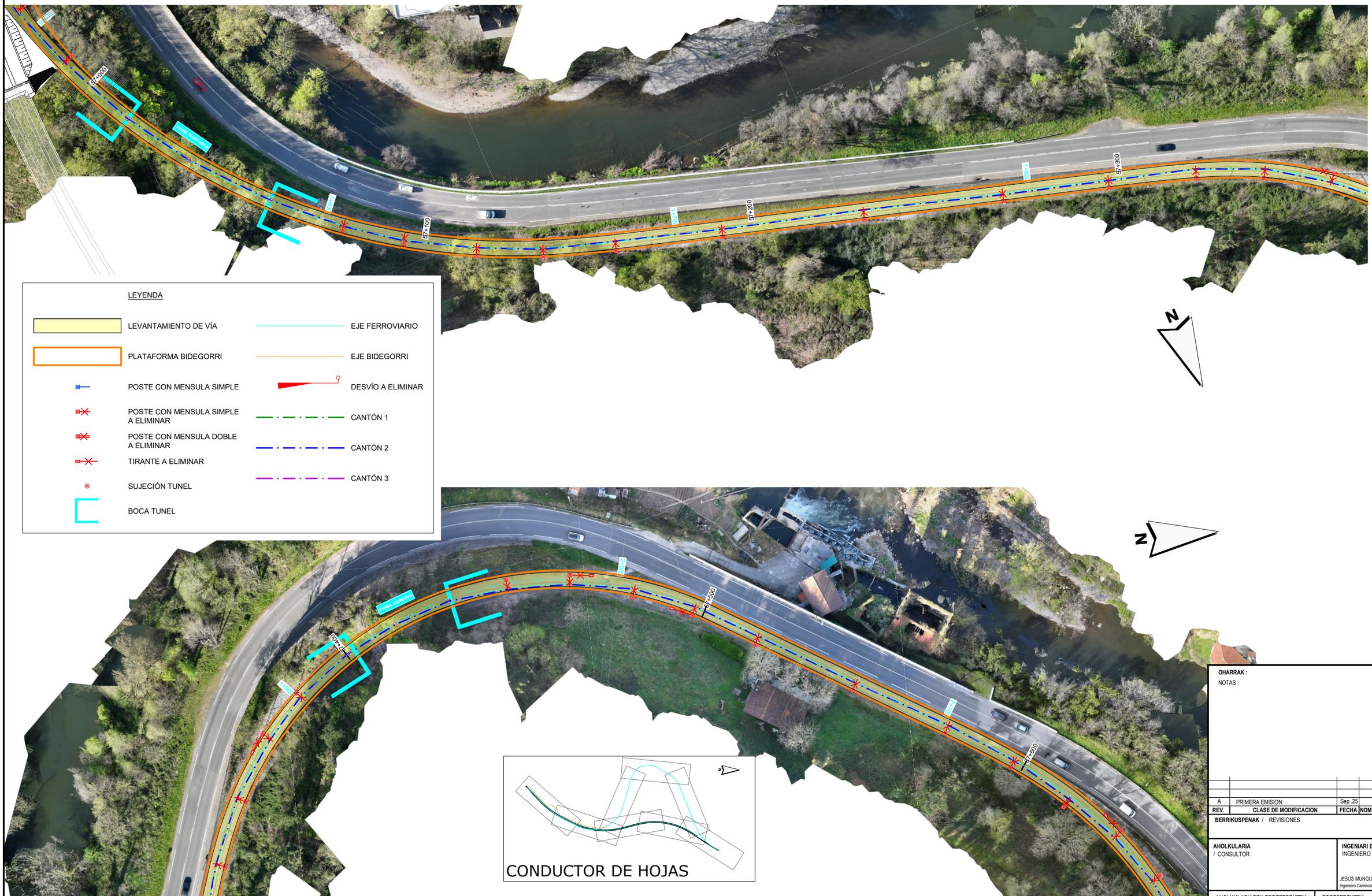
TUNEL KORTEZAR
577+000
577+100
577+200
577+300
TUNEL GAINKUA
577+400
577+500
577+600
577+700
577+800
577+900
578+000
578+100
578+200
578+300
578+400
578+500
578+600
578+700
578+800
578+900
579+000
579+100
579+200
579+300
579+400
579+500
579+600
579+700
579+800
579+900
580+000
580+100
580+200
580+300
580+400
580+500
580+600
580+700
580+800
580+900
581+000
581+100
581+200
581+300

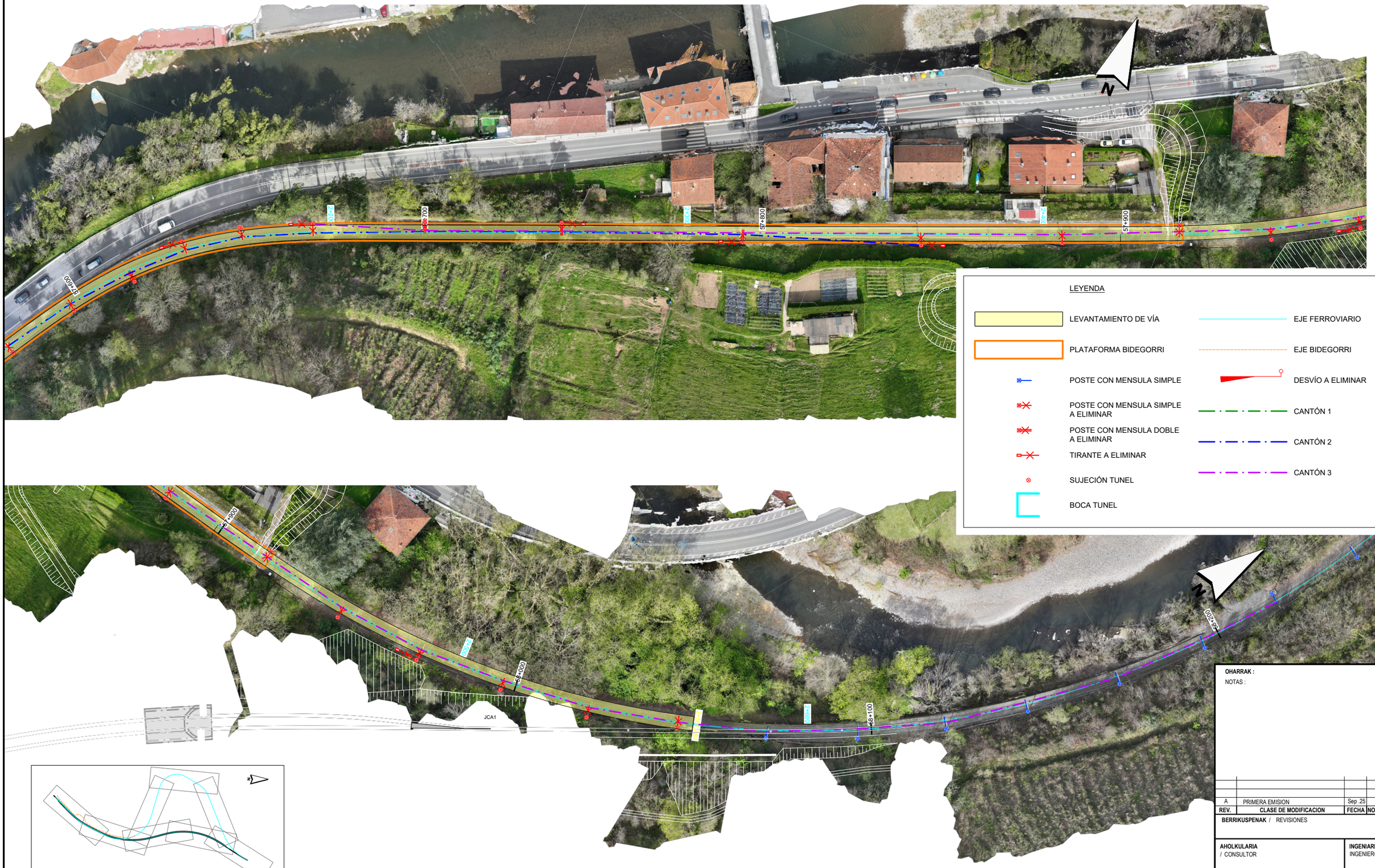

LEYENDA

- LEVANTAMIENTO DE VÍA
- PLATAFORMA BIDEGORRI
- POSTE CON MENSULA SIMPLE
- POSTE CON MENSULA SIMPLE A ELIMINAR
- POSTE CON MENSULA DOBLE A ELIMINAR
- TIRANTE A ELIMINAR
- SUJECIÓN TUNEL
- BOCA TUNEL
- EJE FERROVIARIO
- EJE BIDEGORRI
- DESVÍO A ELIMINAR
- CANTÓN 1
- CANTÓN 2
- CANTÓN 3

OHARRAK :
NOTAS :

REV.	CLASE DE MODIFICACION	FECHA	NOMBRE	COMP.	OBRA
A	PRIMERA EMISION	Sep .25			

BERRIKUSPENAK / REVISIONES

AHOLKULARIA / CONSULTOR

INGENIARI EGILEA
INGENIERO AUTOR
JESÚS MUNGUIRA HERNANDO
Ingeniero Caminos C.C. Y P.P. Col. Nº 11.390

AHOLKULARIAREN ERREFERENTZIA
REFERENCIA CONSULTOR

ERREFERENTZIA
REFERENCIA
4-PADE-25-XXX-A

EUSKO JAURLARITZA GOBIERNO VASCO
MUGIKORTASUN JASANGARRIAREN SAILA
DEPARTAMENTO DE MOVILIDAD SOSTENIBLE

PROIEKTUAREN IKUSKAPENA ETA ZUZENDARITZA
INSPECCION Y DIRECCION DEL PROYECTO

ESKALA ORIGINALA
ESCALA ORIGINAL
1:500

ESKALA GRAFIKOA
ESCALA GRAFICA
5 0 5 10 15 20 25 m

PROIEKTUAREN IZENBURUA
TITULO DEL PROYECTO
ELGOIBARKO (GIPUZKOA) ARRIAGA POLIGONORA SARTZEKO ETA TRENBIDEA BIKOIZTEKO ERAIKUNTZA-PROIEKTUA EGUNERATZEA
ACTUALIZACIÓN DEL PROYECTO CONSTRUCTIVO DE ACCESO AL POLÍGONO ARRIAGA Y DESDOBLAMIENTO DE VÍA EN ELGOIBAR, GIPUZKOA

PLANOAREN IZENBURUA
TITULO DEL PLANO
TRENBIDE-JASOTZEA
LEVANTAMIENTO DE VÍA

PLANO ZK. / N. PLANO
11.4
ORRIA / HOJA
3 Sigue FIN