## CANALETA HORMIGON POLIMERO

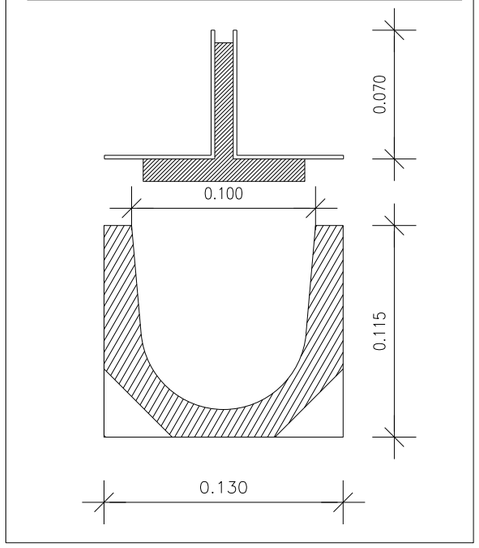


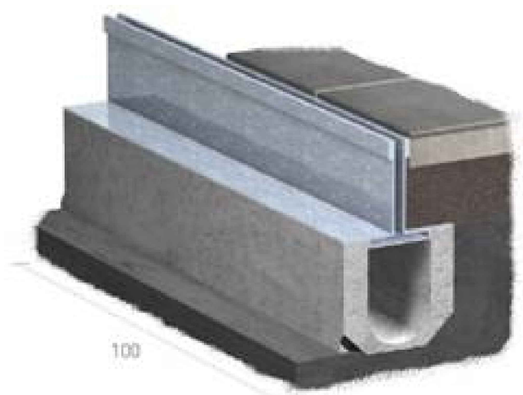


TIPOLOGIA DE CAZ DE RECOGIDA EXISTENTE

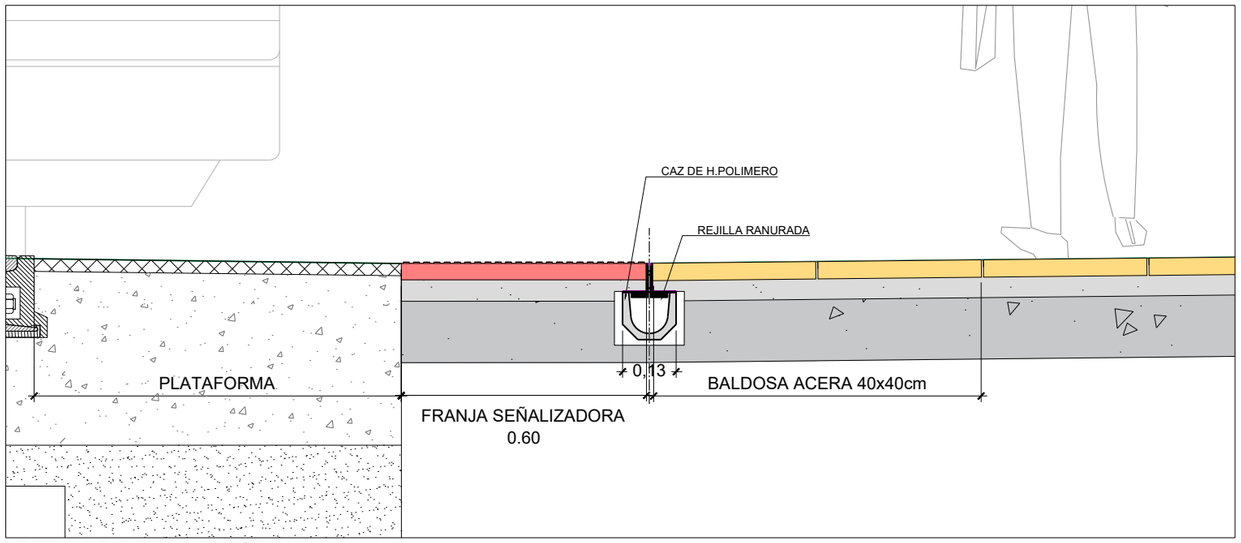


DETALLE DRENAJE ACTUAL

**OHARRAK :**
NOTAS :

| REV. | CLASE DE MODIFICACION | FECHA | NOMBRE | COMP. | OBRA |
|---|---|---|---|---|---|
| A | PRIMERA EMISION | DIC. 25 | EPTISA | ETS | |

**BERRIKUSPENAK** / REVISIONES

**AHOLKULARIA** / CONSULTOR
eptisa

**INGENIARI EGILEAK**
INGENIEROS AUTORES
MIGUEL A. HERRERA COSSIO
Ingeniero de caminos.
Colegiado nº 9365

**AHOLKULARIAREN ERREFERENTZIA**
REFERENCIA CONSULTOR

**ERREFERENTZIA**
REFERENCIA
TV-PAVGAI-25-032-A

EUSKO JAURLARITZA GOBIERNO VASCO
MUGIKORTASUN JASANGARRIAREN SAILA
DEPARTAMENTO DE MOVILIDAD SOSTENIBLE

**PROIEKTUAREN IKUSKAPENA ETA ZUZENDARITZA**
INSPECCION Y DIRECCION DEL PROYECTO

**ESKALA ORIGINALA**
ESCALA ORIGINAL
1:15
ORIGINAL A3

**ESKALA GRAFIKOA**
ESCALA GRAFICA
0 0.15 0.3 0.45 0.6 0.75

**PROIEKTUAREN IZENBURUA**
TITULO DEL PROYECTO
GASTEIZKO (ARABA) GENERAL ALAVA ETA INDEPENDENTZIA KALEAK URBANIZATZEKO ERAIKUNTZA-PROIEKTUA
PROYECTO CONSTRUCTIVO DE URBANIZACIÓN DE LAS CALLES GENERAL ÁLAVA E INDEPENDENCIA EN VITORIA (ALAVA).

**PLANOAREN IZENBURUA**
TITULO DEL PLANO
URB. EGUNGO EGOERA/DAUDEN ZERBITZUAK
ESTADO ACTUAL URBANIZACIÓN/SER EXISTENTES
SANEAM ETA DRAINATZEA/SANEAM Y DRENAJE

**PLANO ZK.** / N. PLANO
2.5.4
**ORRIA** / HOJA
4 Sigue FIN