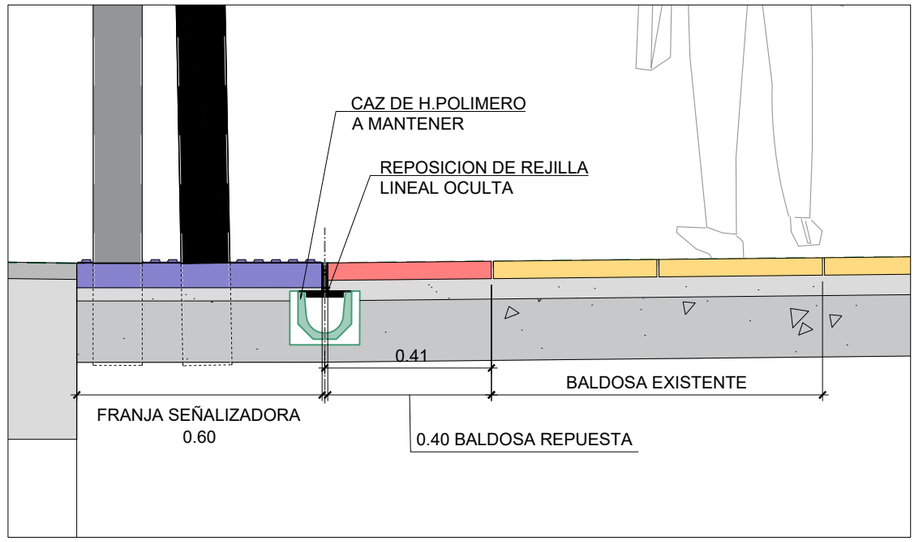

DETALLE DRENAJE C/ GENERAL ALAVA
ESCALA: 1/15

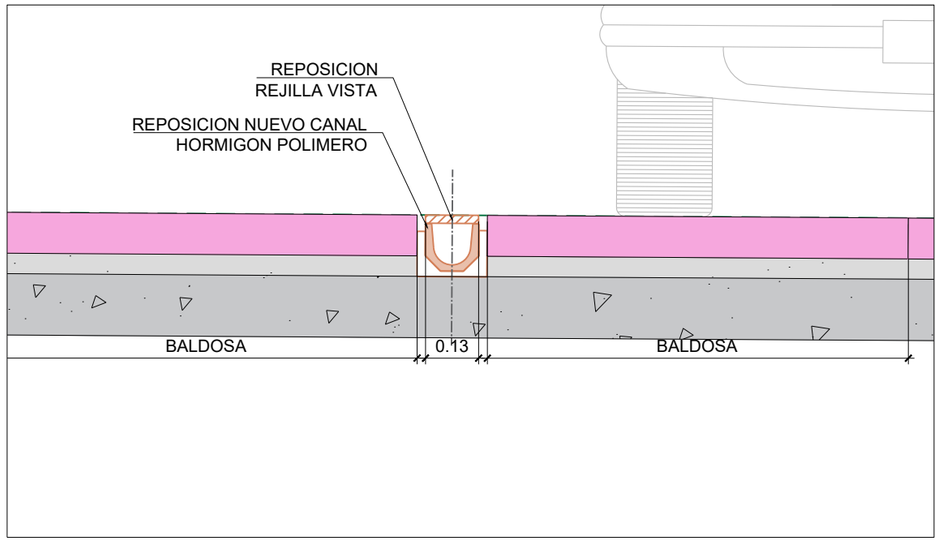

DETALLE DRENAJE C/ INDEPENDENCIA
ESCALA: 1/15

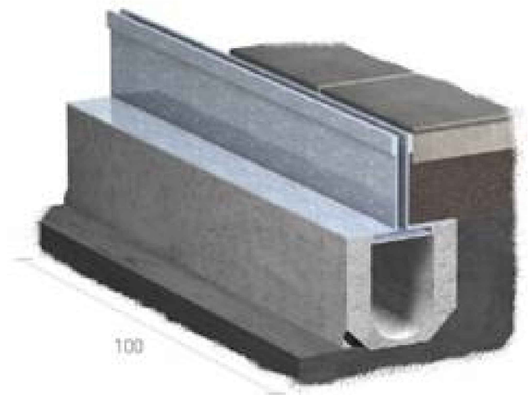

TIPOLOGIA DE CAZ DE RECOGIDA A REHABILITAR
C/ GENERAL ALAVA

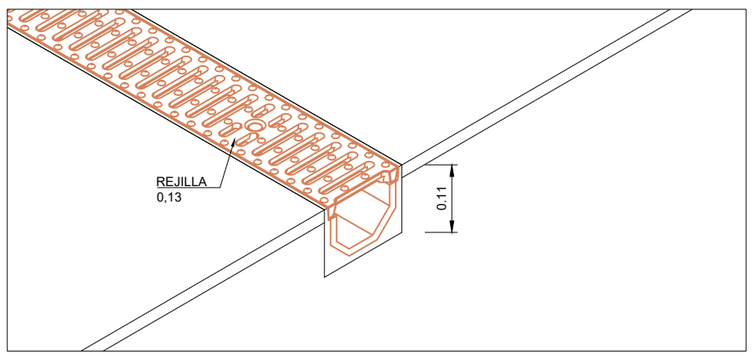

DETALLE REPOSICION DRENAJE C/ INDEPENDENCIA
ESCALA: 1/10

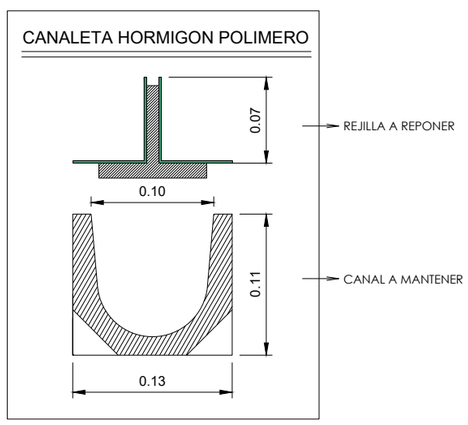

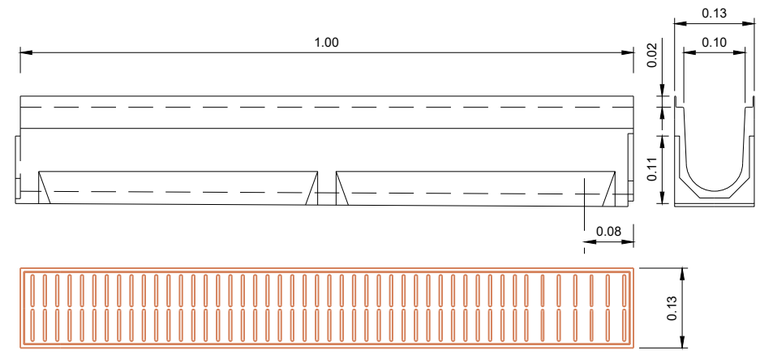

ESCALA: 1/10

OHARRAK :
NOTAS :

REV.	CLASE DE MODIFICACION	FECHA	NOMBRE	COMP.	OBRA
A	PRIMERA EMISION	DIC. 25	EPTISA	ETS	

BERRIKUSPENAK / REVISIONES

AHOLKULARIA / CONSULTOR
eptisa
INGENIARI EGILEAK
INGENIEROS AUTORES
MIGUEL A. HERRERA COSSIO
Ingeniero de caminos.
Colegiado nº 9365

AHOLKULARIAREN ERREFERENTZIA
REFERENCIA CONSULTOR

ERREFERENTZIA
REFERENCIA
TV-PAVGAI-25-079-A

EUSKO JAURLARITZA GOBIERNO VASCO
MUGIKORTASUN JASANGARRIAREN SAILA
DEPARTAMENTO DE MOVILIDAD SOSTENIBLE

PROIEKTUAREN IKUSKAPENA ETA ZUZENDARITZA
INSPECCION Y DIRECCION DEL PROYECTO

ESKALA ORIGINALA
ESCALA ORIGINAL
INDICADAS
ORIGINAL A3

ESKALA GRAFIKOA
ESCALA GRAFICA

PROIEKTUAREN IZENBURUA
TITULO DEL PROYECTO
GASTEIZKO (ARABA) GENERAL ALAVA ETA INDEPENDENTZIA KALEAK URBANIZATZEKO ERAIKUNTZA-PROIEKTUA
PROYECTO CONSTRUCTIVO DE URBANIZACIÓN DE LAS CALLES GENERAL ÁLAVA E INDEPENDENCIA EN VITORIA (ALAVA).

PLANOAREN IZENBURUA
TITULO DEL PLANO
URBANIZAZIO EGOERA ERABERRITUA
ESTADO REFORMADO URBANIZACIÓN
DRAINATZEA. XEHETASUNAK/DRENAJE. DETALLES

PLANO ZK. / N. PLANO
3.3
ORRIA / HOJA
5 Sigue FIN