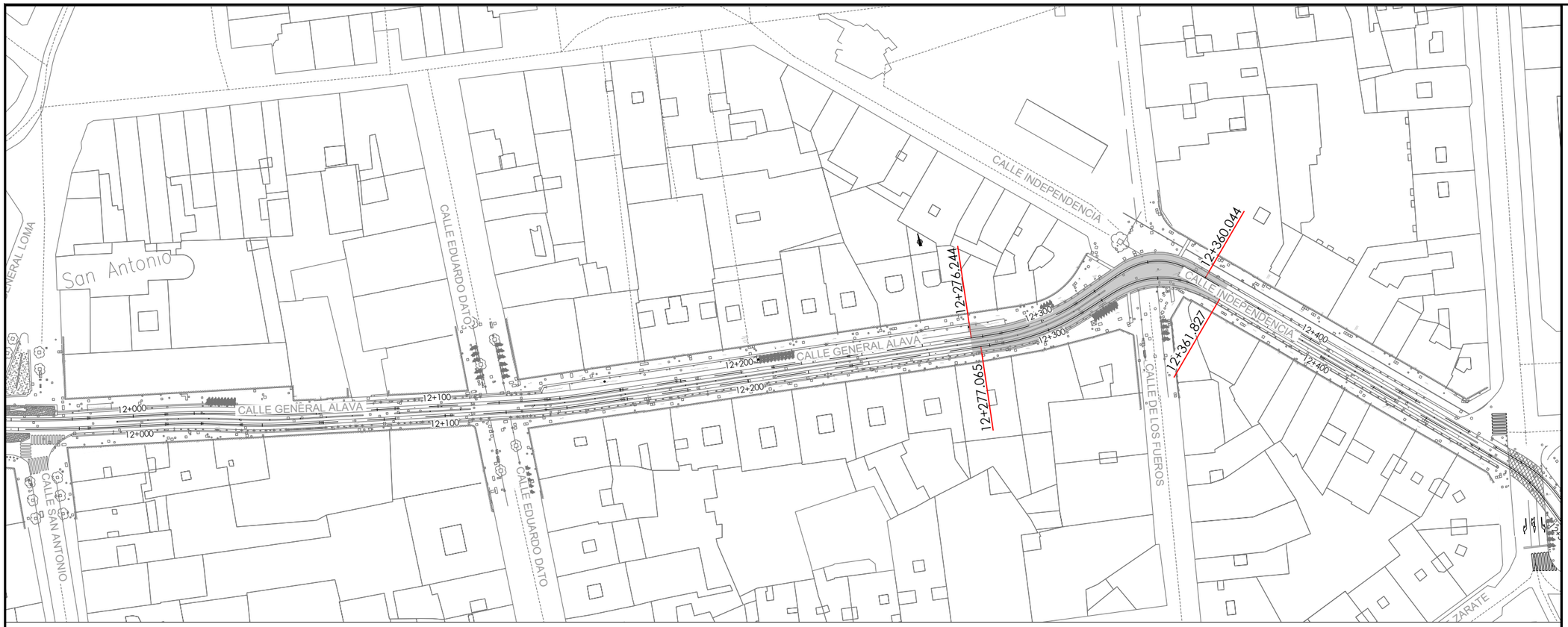

PLANTA
ESCALA 1:1500

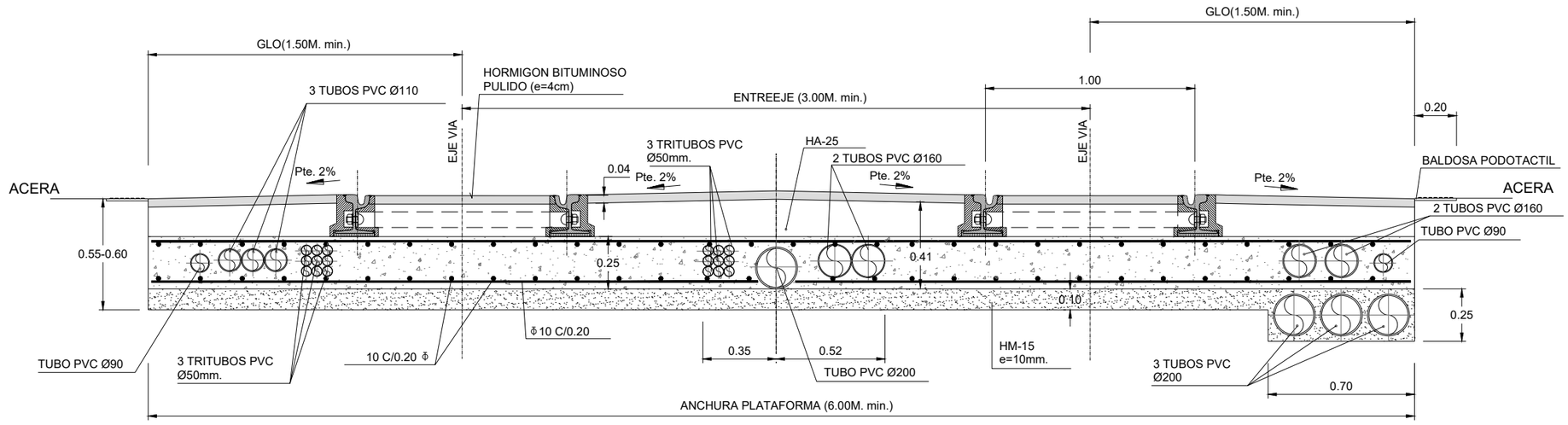

SECCION TIPO
ESCALA 1:25

OHARRAK :
NOTAS :

REV.	CLASE DE MODIFICACION	FECHA	NOMBRE	COMP.	OBRA
A	PRIMERA EMISION	DIC. 25	EPTISA	ETS	

BERRIKUSPENAK / REVISIONES

AHOLKULARIA / CONSULTOR
eptisa

INGENIARI EGILEAK
INGENIEROS AUTORES
MIGUEL A. HERRERA COSSIO
Ingeniero de caminos.
Colegiado nº 9365

AHOLKULARIAREN ERREFERENTZIA
REFERENCIA CONSULTOR

ERREFERENTZIA
REFERENCIA

TV-PAVGAI-25-099-A

EUSKO JAURLARITZA GOBIERNO VASCO
MUGIKORTASUN JASANGARRIAREN SAILA
DEPARTAMENTO DE MOVILIDAD SOSTENIBLE

PROIEKTUAREN IKUSKAPENA ETA ZUZENDARITZA
INSPECCION Y DIRECCION DEL PROYECTO

ESKALA ORIGINALA
ESCALA ORIGINAL
INDICADAS
ORIGINAL A3

ESKALA GRAFIKOA
ESCALA GRAFICA

PROIEKTUAREN IZENBURUA
TITULO DEL PROYECTO
GASTEIZKO (ARABA) GENERAL ALAVA ETA INDEPENDENTZIA KALEAK URBANIZATZEKO ERAIKUNTZA-PROIEKTUA
PROYECTO CONSTRUCTIVO DE URBANIZACIÓN DE LAS CALLES GENERAL ÁLAVA E INDEPENDENCIA EN VITORIA (ALAVA).

PLANOAREN IZENBURUA
TITULO DEL PLANO
TRANBIA-PLATAFORMAKO JARD. UNEKO EGOERA
ACT EN PLATAFORMA TRANVIARIA. ESTADO REFOR
FORUEN KALEKO KURBA/CURVA C/FUEROS

PLANO ZK. / N. PLANO
4.1.2

ORRIA / HOJA
2 Sigue FIN