OHARRAK :
NOTAS :

DETALLE PLATAFORMA
(1 : 15)

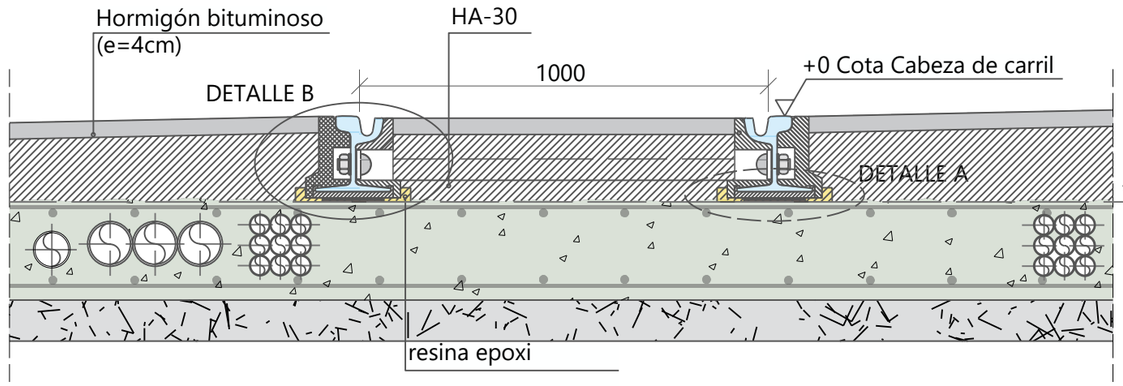

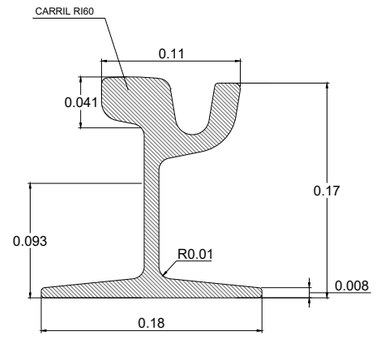

CARRIL DE CALIDAD R350HT (EN 13764-12006)

DETALLE A

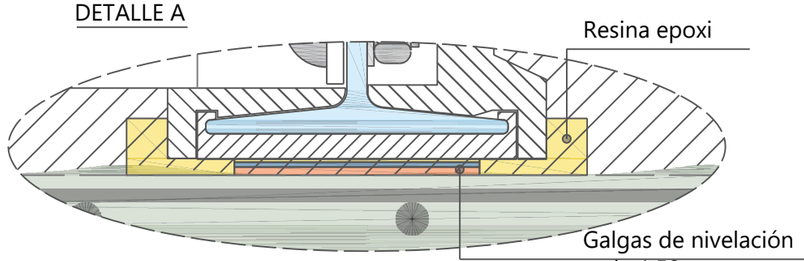

DETALLE B:
(1 : 4)

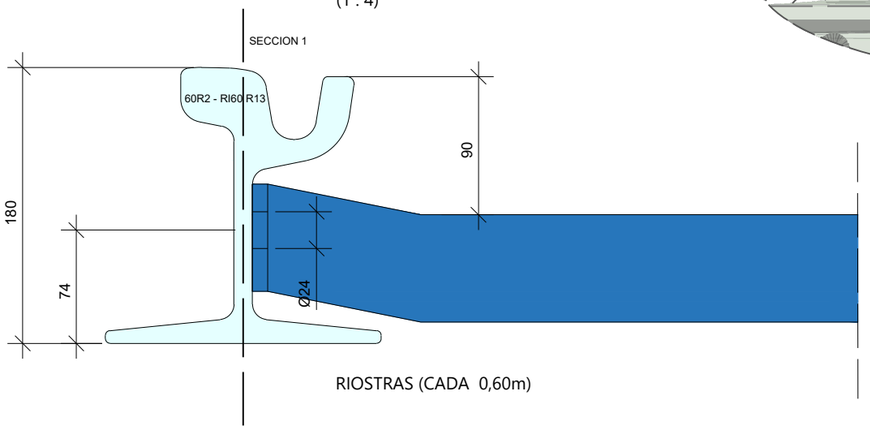

RIOSTRAS (CADA 0,60m)

SECCION 1:
TALADROS EN CARA INTERIOR CARRIL
(1 :4)

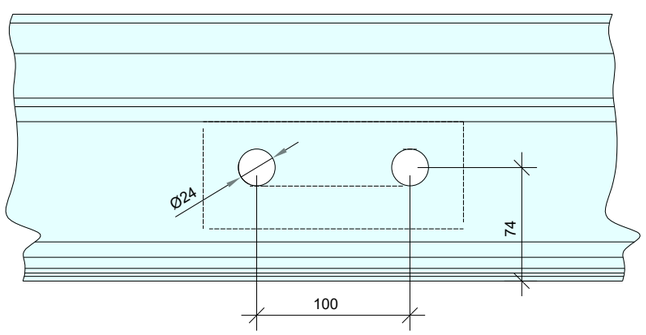

LISTADO DE COMPONENTES-FIJACION SIMPLE		
Marca.	Descripcion	Uds./Set
1	Carril 59R2	1
2	Suela sistema SDS	1
3	Tuerca Hexagonal M24	2
4	Arandela Grover	1
5	Placa refuerzo	1
6	Grapa ESK	1
7	Barra roscada M24	1
8	Semi Placa-base	1

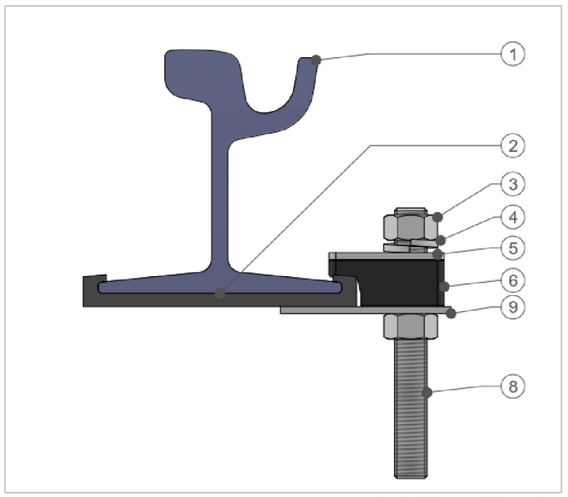

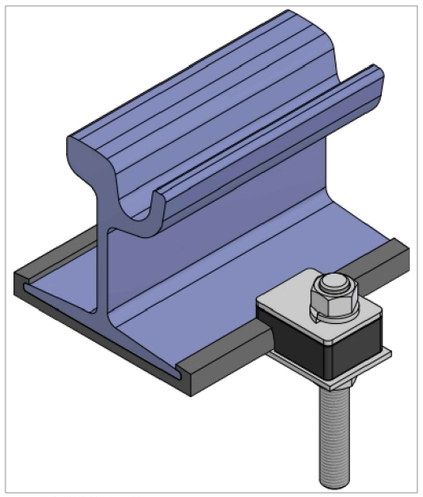

SUJECION LATERAL (CADA 1,50m AL TRESBOLILLO)

REV.	CLASE DE MODIFICACION	FECHA	NOMBRE	COMP.	OBRA
A	PRIMERA EMISION	DIC. 25	EPTISA	ETS	

BERRIKUSPENAK / REVISIONES

AHOLKULARIA / CONSULTOR: eptisa
INGENIARI EGILEAK / INGENIEROS AUTORES: MIGUEL A. HERRERA COSSIO, Ingeniero de caminos, Colegiado nº 9365

AHOLKULARIAREN ERREFERENTZIA / REFERENCIA CONSULTOR:
ERREFERENTZIA / REFERENCIA: TV-PAVGAI-25-102-A

EUSKO JAURLARITZA GOBIERNO VASCO
MUGIKORTASUN JASANGARRIAREN SAILA
DEPARTAMENTO DE MOVILIDAD SOSTENIBLE

PROIEKTUAREN IKUSKAPENA ETA ZUZENDARITZA
INSPECCION Y DIRECCION DEL PROYECTO

ESKALA ORIGINALA / ESCALA ORIGINAL: INDICADAS
ORIGINAL A3
ESKALA GRAFIKOA / ESCALA GRAFICA

PROIEKTUAREN IZENBURUA / TITULO DEL PROYECTO:
GASTEIZKO (ARABA) GENERAL ALAVA ETA INDEPENDENTZIA KALEAK URBANIZATZEKO ERAIKUNTZA-PROIEKTUA
PROYECTO CONSTRUCTIVO DE URBANIZACIÓN DE LAS CALLES GENERAL ÁLAVA E INDEPENDENCIA EN VITORIA (ALAVA).

PLANOAREN IZENBURUA / TITULO DEL PLANO:
TRANBIA-PLATAFORMAKO JARD. XEHETASUNAK
ACT EN PLATAFORMA TRANVIARIA. DETALLES
CURVA. C/GENERAL ALAVA Y C/INDEPENDENCIA

PLANO ZK. / N. PLANO: 4.3
ORRIA / HOJA: 1 Sigue FIN